Motor 2 Rm **Engine** 2 Wd **Motor** 2 Rm	**10-10**	**Escapamento Vertical** **Vertical Exhaust** **Descarga Vertical**

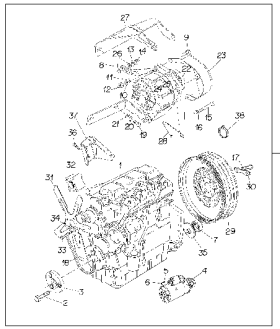

1

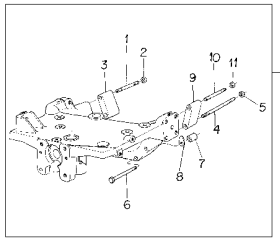

2

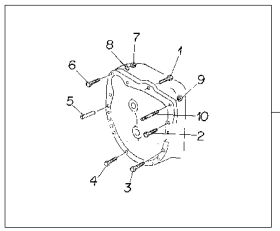

3

1	041218N1	10-15 No	**1** MOTOR	ENGINE	MOTOR
2	2801053M91	015662 - MF275/2 60-15 No	**1** FIXAÇÃO	FASTENER	CIERRE
2	2801053M91	[A] 800222 - MF275/2 60-15 No	**1** FIXAÇÃO	FASTENER	CIERRE
2	048500N1	015663 - MF275/2 60-10 No	**1** FIXAÇÃO	FASTENER	CIERRE
2	048500N1	[A] 800223 - MF275/2 60-10 No	**1** FIXAÇÃO	FASTENER	CIERRE
3	3148405M91	015662 - MF275/2 25-15 No	**1** FIXAÇÃO	FASTENER	CIERRE
3	3148405M91	[A] 800222 - MF275/2 25-15 No	**1** FIXAÇÃO	FASTENER	CIERRE
3	048510N1	015663 - MF275/2 25-10 No	**1** FIXAÇÃO	FASTENER	CIERRE
3	048510N1	[A] 800223 - MF275/2 25-10 No	**1** FIXAÇÃO	FASTENER	CIERRE

[A] ESTREITO
STRAIT
ESTRECHO

Motor
Engine
Motor

10-15

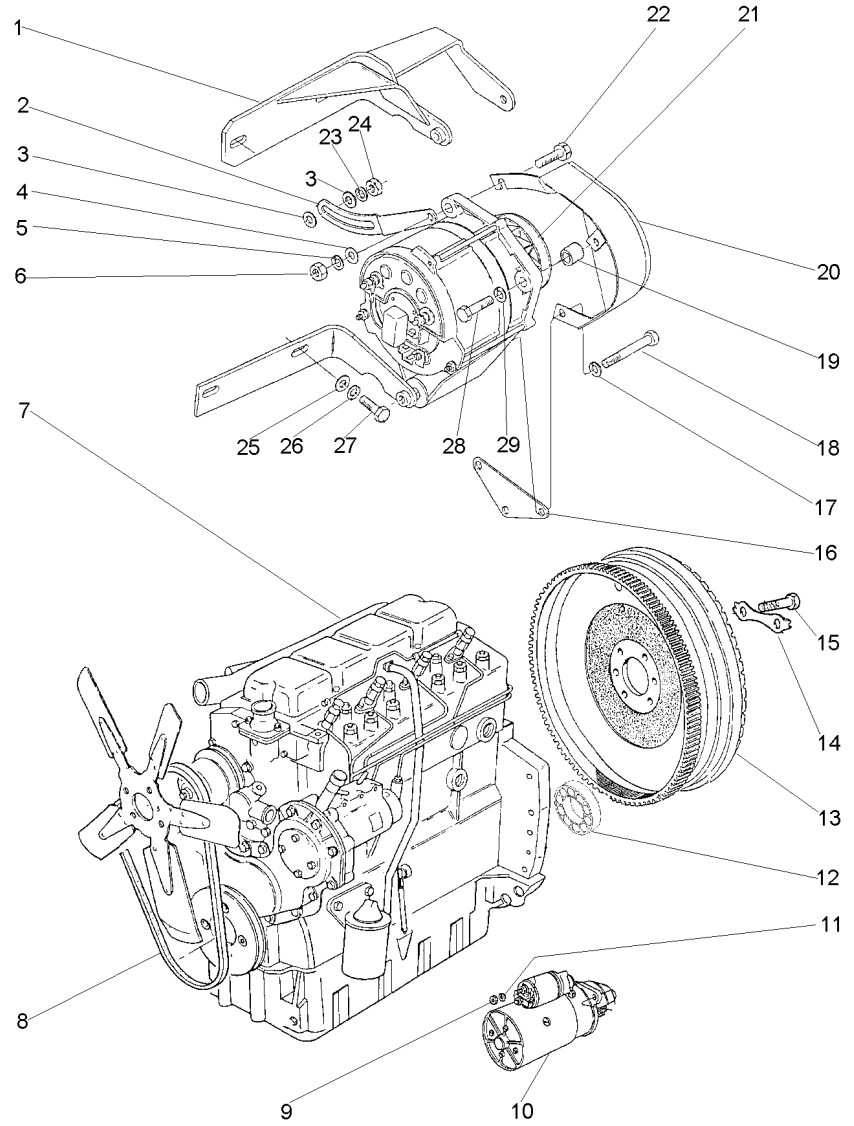

1	3408100M92		1	SUPORTE	BRACKET	SOPORTE
2	3149888M1		1	ESTICADOR	TURNBUCKLE	TORNIQUETE
3	353771X1		2	ARRUELA	WASHER	ARANDELA
4	353757X1		1	ARRUELA	WASHER	ARANDELA
5	353432X1		1	ARRUELA	WASHER	ARANDELA
6	353426X1		1	PORCA	NUT	TUERCA
7	054557T1	10-20 No	1	CJ. MOTOR	KIT, MOTOR	JEUGO MOTOR
8	2801859M1		1	CORREIA	BELT	CORREA
9	353431X1		3	PORCA	NUT	TUERCA
10	1482841M92	WAPSA	1	MOTOR PARTIDA	STARTERMOTOR	MOTOR ARRANQUE
11	353434X1		3	ARRUELA	WASHER	ARANDELA
12	488952M4		1	ROLAMENTO	BEARING	COJINETE
13	3408361M91	10-165 No	1	CJ. VOLANTE	FLYWHEEL ASSY.	CJTO.DE VOLANTE
14	3408355M1		3	ARRUELA	WASHER	ARANDELA
15	361563X1		6	PARAFUSO	BOLT	PERNO
16	3408102M2		1	SUPORTE	BRACKET	SOPORTE
17	353434X1		1	ARRUELA	WASHER	ARANDELA
18	354513X1		1	PARAFUSO	BOLT	PERNO
19	3145137M1		1	ESPAÇADOR	SPACER	PIEZA DISTANCIA
20	049202T1		1	PROTEÇÃO	GUARD	DEFENSA
21	3589435M91	BOSCH 10-170 No	1	ALTERNADOR	ALTERNATOR	ALTERNADOR
22	3145869M1		1	PARAFUSO	BOLT	PERNO
23	353434X1		1	ARRUELA	WASHER	ARANDELA
24	353430X1		1	PORCA	NUT	TUERCA
25	353756X1		2	ARRUELA	WASHER	ARANDELA
26	353434X1		2	ARRUELA	WASHER	ARANDELA
27	353536X1		2	PARAFUSO	BOLT	PERNO
28	354262X1		1	PARAFUSO	BOLT	PERNO
29	353756X1		1	ARRUELA	WASHER	ARANDELA

Motor
Engine
Motor

10-20

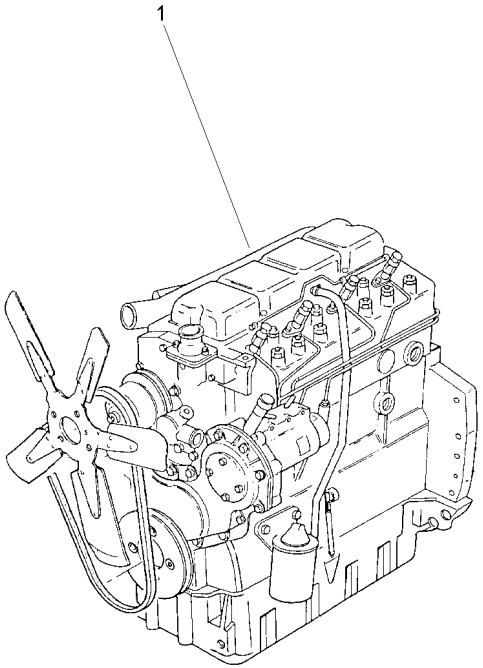

1	054557T1	**1** CJ. MOTOR	KIT, MOTOR	JEUGO MOTOR

Bloco De Cilindros
Cylinder Block
Bloque De Cilindros

10-25

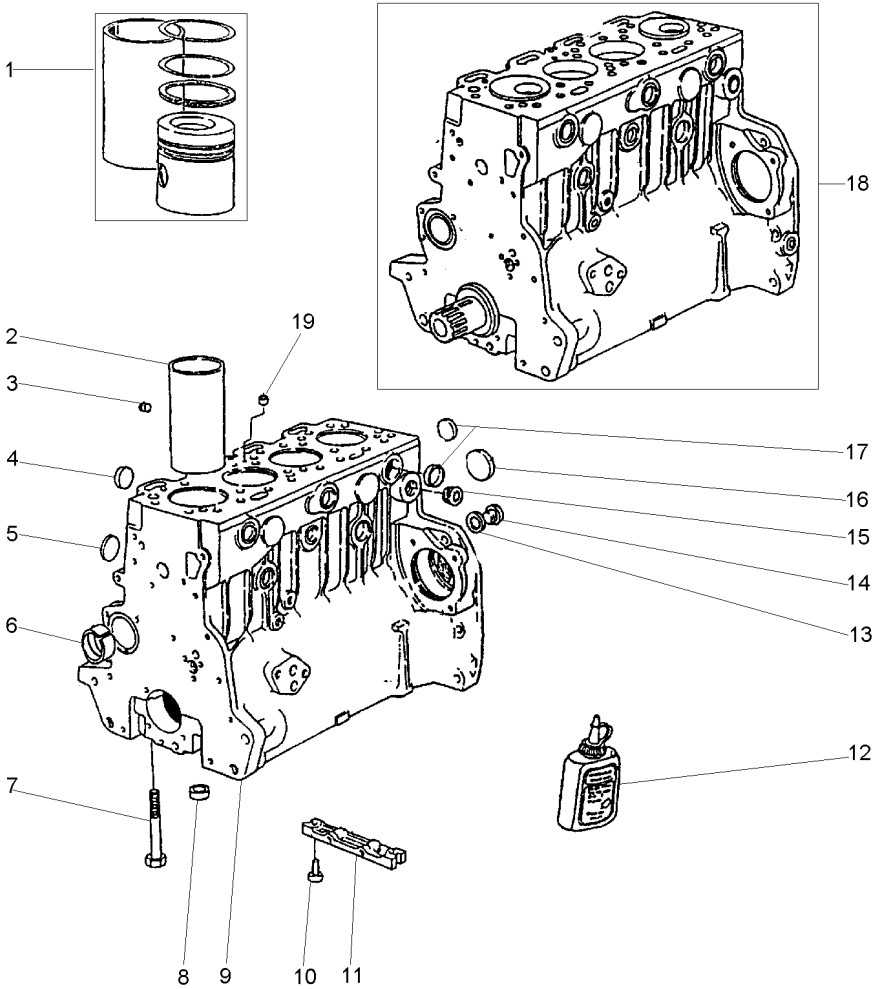

1	P4016	[A]	**1**	CONJUNTO	KIT	JUEGO
2	70530022	9	**4**	CAMISA	LINER	CAMISA
3	70650083	9	**1**	BUJÃO	PLUG	TAPON
4	70650076	9	**4**	BUJÃO	PLUG	TAPON
5	70650077	9	**4**	BUJÃO	PLUG	TAPON
6	70998033	9	**1**	BUCHA	BUSH	CASQUILLO
7	32166329	9	**10**	PARAFUSO	BOLT	PERNO
8	33142111	9	**10**	ANEL	RING	ARO
9	P4023		**1**	BLOCO	BLOCK	BLOQUE
10	2172530		**2**	PARAFUSO	BOLT	PERNO
11	3627P011		**1**	PLACA	PLATE	PLATO
12	70490279		**1**	JUNTA	GASKET	EMPAQUETADURA.
13	70920065	9	**1**	ARRUELA	WASHER	ARANDELA
14	0650582	9	**1**	BUJÃO	PLUG	TAPON
15	70650109		**1**	BUJÃO	PLUG	TAPON
16	70650068	9	**1**	BUJÃO	PLUG	TAPON
17	70650075	9	**8**	BUJÃO	PLUG	TAPON
18	P4025		**1**	MOTOR PARCIAL	SHORT ENGINE	BLOQUE EMBIELADO
19	70650079	9	**1**	BUJÃO	PLUG	TAPON

[A] KIT CAMISA, PISTÃO E ANÉIS
KIT LINER, PISTON AND RINGS
KIT CAMISA, PISTON Y ANILLOS

Caixa De Distribuição
Timing Case
Caja De Distribución

10-30

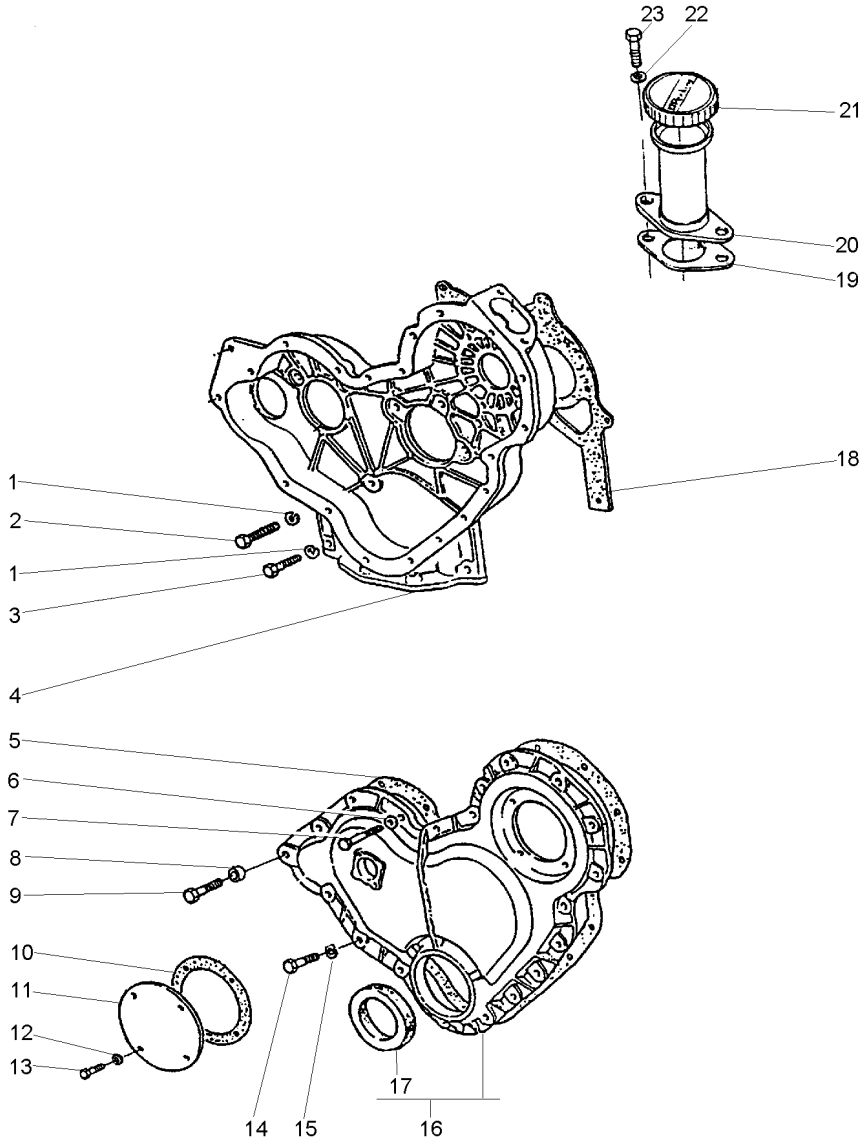

1	0920053		**9**	ARRUELA	WASHER	ARANDELA
2	0746211		**7**	PARAFUSO	BOLT	PERNO
3	0746255		**2**	PARAFUSO	BOLT	PERNO
4	4236256		**1**	CARCAÇA	HOUSING	ALOJAMIENTO
5	36813137		**1**	JUNTA	GASKET	EMPAQUETADURA.
6	0920108		**4**	ARRUELA	WASHER	ARANDELA
7	0096238		**3**	PARAFUSO	BOLT	PERNO
8	70330050		**1**	ESPAÇADOR	SPACER	PIEZA DISTANCIA
9	0096239		**1**	PARAFUSO	BOLT	PERNO
10	36825107		**1**	JUNTA	GASKET	EMPAQUETADURA.
11	37556117		**1**	TAMPA	COVER	CUBIERTA
12	0920108		**4**	ARRUELA	WASHER	ARANDELA
13	70740128		**4**	PARAFUSO	BOLT	PERNO
14	0746211		**14**	PARAFUSO	BOLT	PERNO
15	0920053		**14**	ARRUELA	WASHER	ARANDELA
16	70992825		**1**	TAMPA	COVER	CUBIERTA
17	70730043	16	**1**	RETENTOR	SEAL	RETEN
18	36814137		**1**	JUNTA	GASKET	EMPAQUETADURA.
19	36862138		**1**	JUNTA	GASKET	EMPAQUETADURA.
20	70991630		**1**	BOCAL	FILLER	RELLENADOR
21	70150038	20	**1**	TAMPA	COVER	CUBIERTA
22	0920108		**2**	ARRUELA	WASHER	ARANDELA
23	0746254		**2**	PARAFUSO	BOLT	PERNO

Virabrequim
Crankshaft
Cigüeñal

10-35

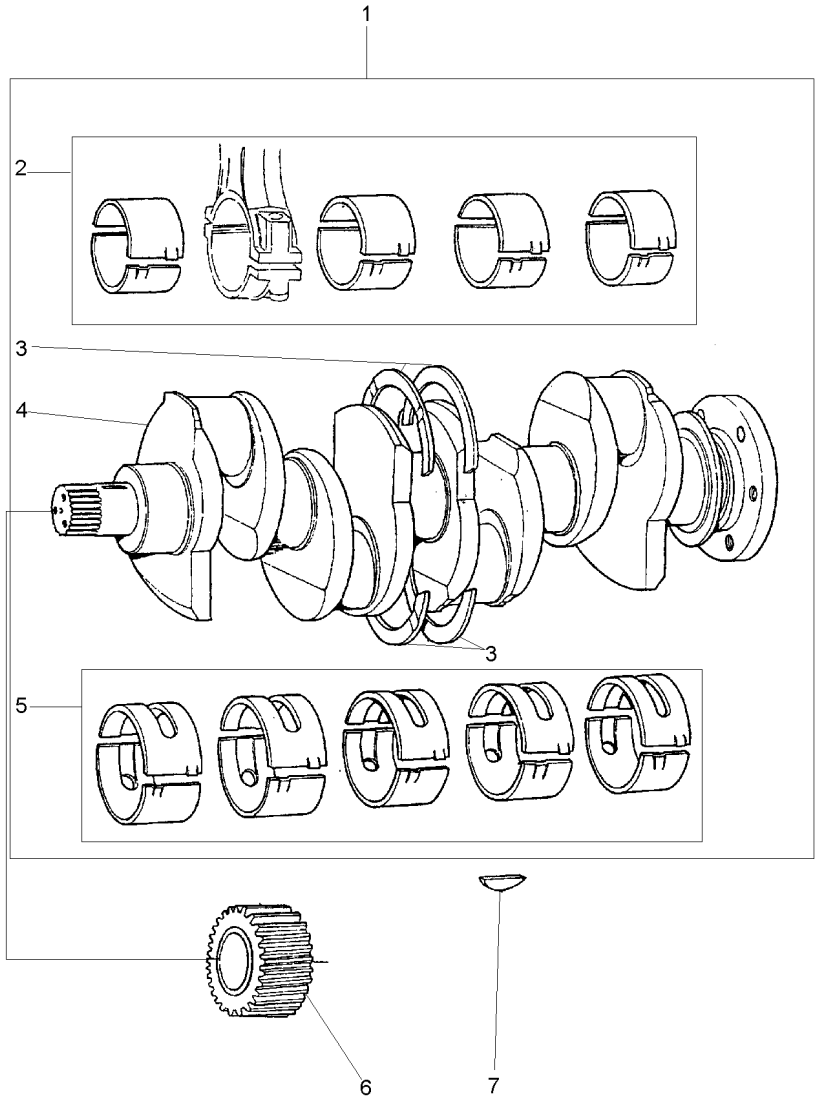

1	S4004		**1**	EIXO	SHAFT	ARBOL
2	423670	1	**1**	JOGO CASQUILHOS	BEARING KIT	JUEGO COJINETES
3	424808	1 STD	**1**	JG. ARRUELAS	KIT, WASHER	JUEGO ARANDELAS
3	424808A	⧗ +.0075"	**X**	JG. ARRUELAS	KIT, WASHER	JUEGO ARANDELAS
4	70998009	1	**1**	ÁRVORE MANIVELAS	CRANK SHAFT	CIQUENAL
5	423669	1 STD	**1**	JOGO CASQUILHOS	BEARING KIT	JUEGO COJINETES
5	423669A	⧗ +.010"	**X**	JOGO CASQUILHOS	BEARING KIT	JUEGO COJINETES
5	423669B	⧗ +.020"	**X**	JOGO CASQUILHOS	BEARING KIT	JUEGO COJINETES
5	423669C	⧗ +.030"	**X**	JOGO CASQUILHOS	BEARING KIT	JUEGO COJINETES
6	31171681		**1**	ENGRENAGEM	GEAR	ENGRANAJE
7	0500012		**1**	CHAVETA	KEY	CLAVE

Pistões E Bielas
Pistons And Connecting Rods
Pistones Y Bielas

10-40

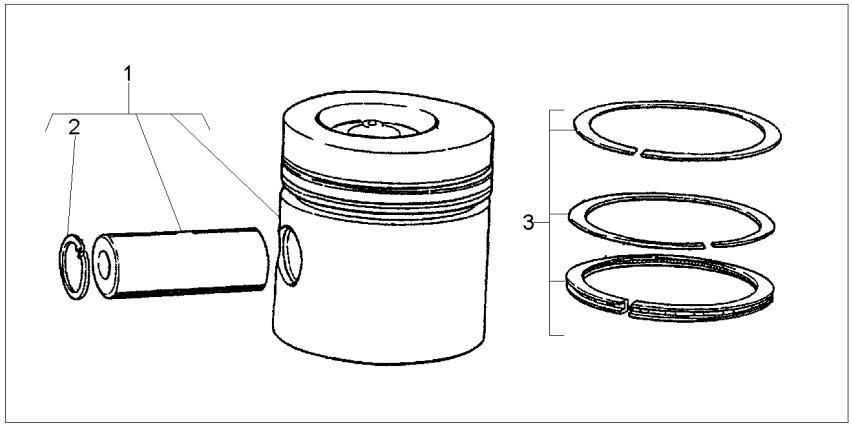

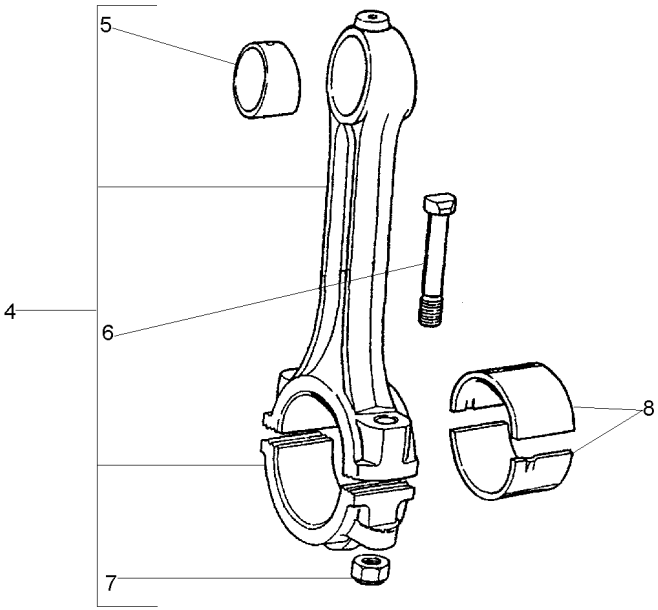

1	P4015		**4**	PISTÃO	PISTON	PISTON
2	70170026	1	**8**	ANEL TRAVA	CIRCLIP	CIRCULITO
3	P4001		**4**	JG. ANÉIS	KIT, RING	AROS JUEGO
4	424804		**4**	BIELA	CONROD	BIELA
5	70998085		**4**	BUCHA	BUSH	CASQUILLO
6	32762116	4	**8**	PARAFUSO	BOLT	PERNO
7	70570094	4	**8**	PORCA	NUT	TUERCA
8	423670	STD	**1**	JOGO CASQUILHOS	BEARING KIT	JUEGO COJINETES
8	423670A	⧗ + .010"	**X**	JOGO CASQUILHOS	BEARING KIT	JUEGO COJINETES
8	423670B	⧗ + .020"	**X**	JOGO CASQUILHOS	BEARING KIT	JUEGO COJINETES
8	423670C	⧗ + .030"	**X**	JOGO CASQUILHOS	BEARING KIT	JUEGO COJINETES

Balanceador Dinâmico E Bomba De Óleo
Balancer Unit And Oil Pump
Compesador Y Bomba De Aceite

10-45

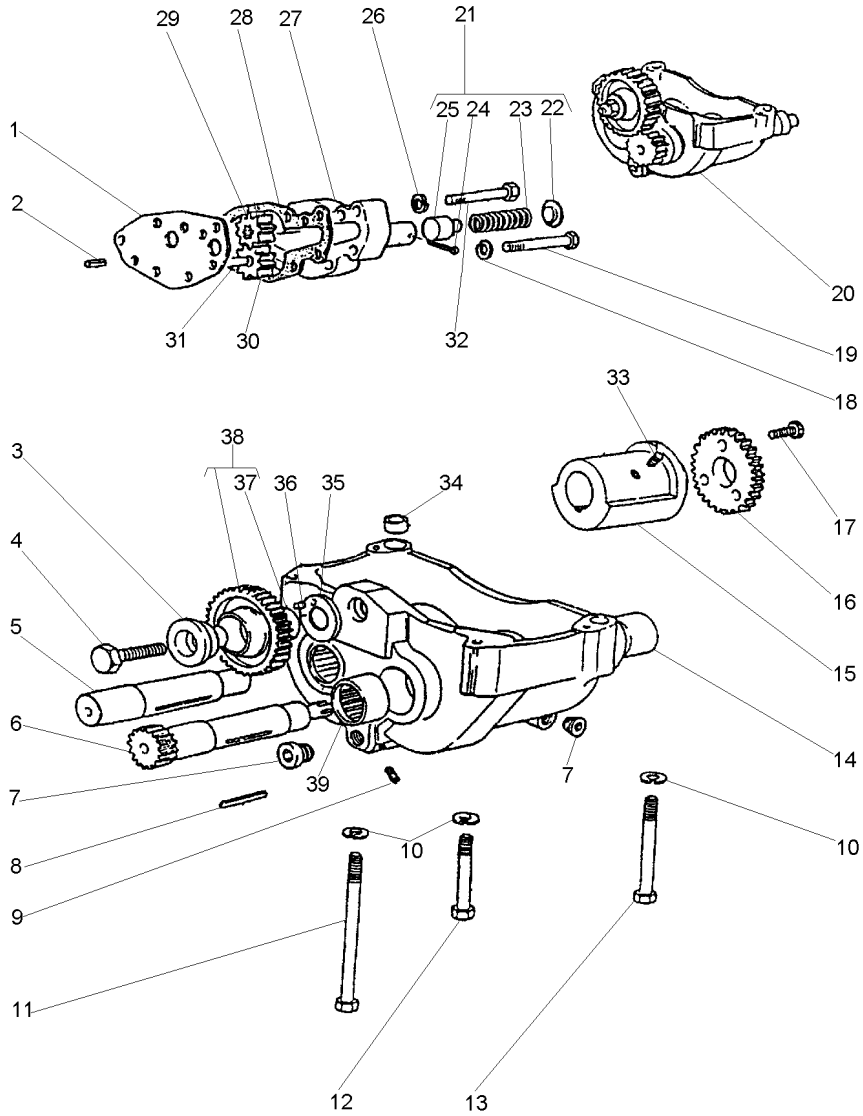

1	36237156	20	1 PLACA	PLATE	PLATO
2	0350005	20	2 PINO	PIN	PASADOR
3	33451801	20	1 CUBO	HUB	CUBO
4	0096633	20	1 PARAFUSO	BOLT	PERNO
5	70750044	20	1 EIXO	SHAFT	ARBOL
6	70750043	20	1 EIXO	SHAFT	ARBOL
7	70650116	20	2 BUJÃO	PLUG	TAPON
8	2576675	20	2 CHAVETA	KEY	CLAVE
9	70650117	20	5 BUJÃO	PLUG	TAPON
10	0920054		4 ARRUELA	WASHER	ARANDELA
11	2184546		1 PARAFUSO	BOLT	PERNO
12	0096439		2 PARAFUSO	BOLT	PERNO
13	0096441		1 PARAFUSO	BOLT	PERNO
14	70998104	20	2 BUCHA	BUSH	CASQUILLO
15	70430001	20	2 CONTRA PESO	COUNTERWEIGHT	CONTRAPESO
16	70998174	20	2 ENGRENAGEM	GEAR	ENGRANAJE
17	2172513	20	6 PARAFUSO	BOLT	PERNO
18	0920053		2 ARRUELA	WASHER	ARANDELA
19	0096237		2 PARAFUSO	BOLT	PERNO
20	70991809		1 BALANCEADOR	BALANCER	BALANCEADOR
21	424819	20	1 JG. REPARO	KIT, REPAIR	JUEGO REPARACION
22		21	1 CAPA	BOOT	PROTECCION
23		21	1 MOLA	SPRING	RESORTE
24	0610012	21	1 CUPILHA	COTTER PIN	PASADOR DOUBLE
25		21	1 ÊMBOLO	PLUNGER	EMBOLO
26	0920053	20	5 ARRUELA	WASHER	ARANDELA
27	37714234	20	1 CORPO	BODY	CUERPO
28	36866722	20	1 JUNTA	GASKET	EMPAQUETADURA.
29	70998129	20	1 ENGRENAGEM	GEAR	ENGRANAJE
30	70998128	20	1 ENGRENAGEM	GEAR	ENGRANAJE
31	32455123	20	1 EIXO	SHAFT	ARBOL
32	0096236	20	5 PARAFUSO	BOLT	PERNO
33	2171225	20	4 PARAFUSO	BOLT	PERNO
34	33137408	20	2 ANEL	RING	ARO
35	33153133	20	1 PLACA	PLATE	PLATO
36	0610879	20	1 PINO	PIN	PASADOR
37	70050113	38	1 BUCHA	BUSH	CASQUILLO
38	70991042	20	1 ENGRENAGEM	GEAR	ENGRANAJE
39	70998103	20	2 BUCHA	BUSH	CASQUILLO

Cabeçote
Cylinder Head
Culata

10-50

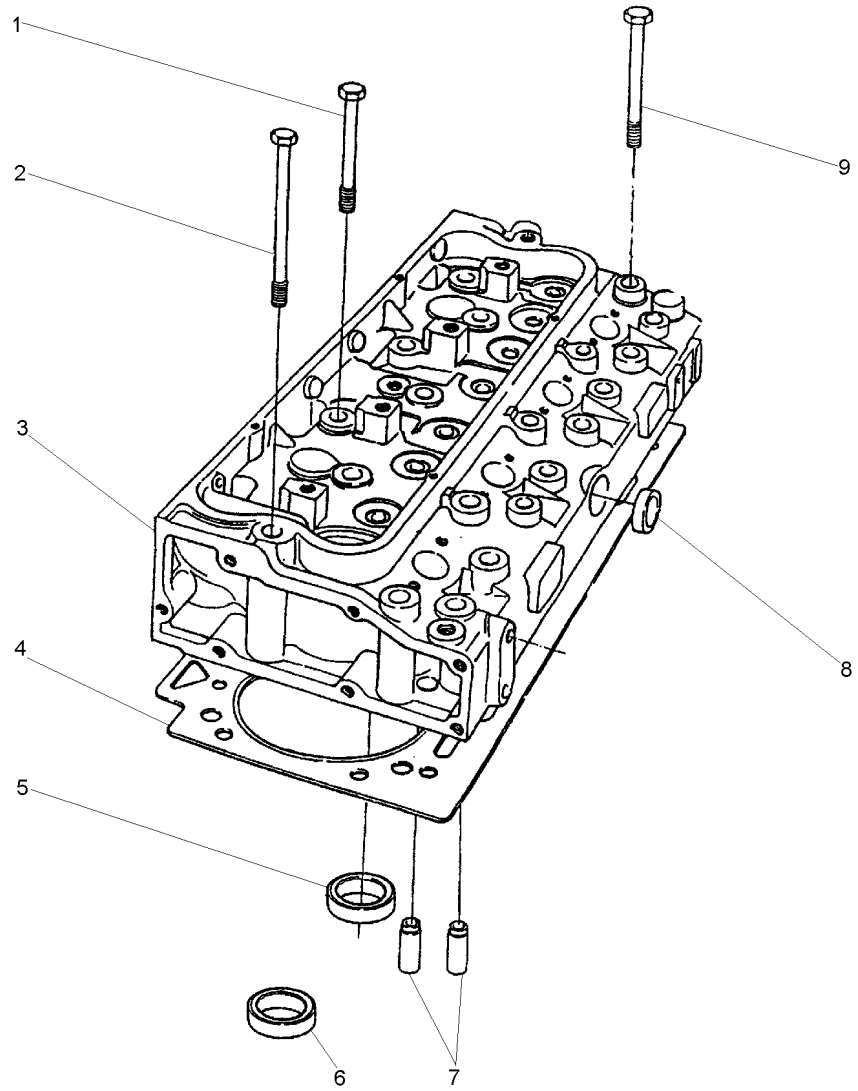

1	70740340		**2**	PARAFUSO	BOLT	PERNO
2	70740342		**8**	PARAFUSO	BOLT	PERNO
3	P4021		**1**	CABEÇOTE	HEAD	CULATA
4	70998194		**1**	JUNTA	GASKET	EMPAQUETADURA.
5	70470104	3	**4**	SEDE ESCAPE	INSERT EXHAUST	INSERTO ESCAPE
6		3	**x**	ADMISSÃO	INLET	ADMISION
7	70420019	3	**8**	GUIA	GUIDE	GUIA
8	70650075	3	**1**	BUJÃO	PLUG	TAPON
9	70740341		**12**	PARAFUSO	BOLT	PERNO

Válvulas E Balanceiros
Valves And Rockershafts
Válvulas Y Balancines

10-55

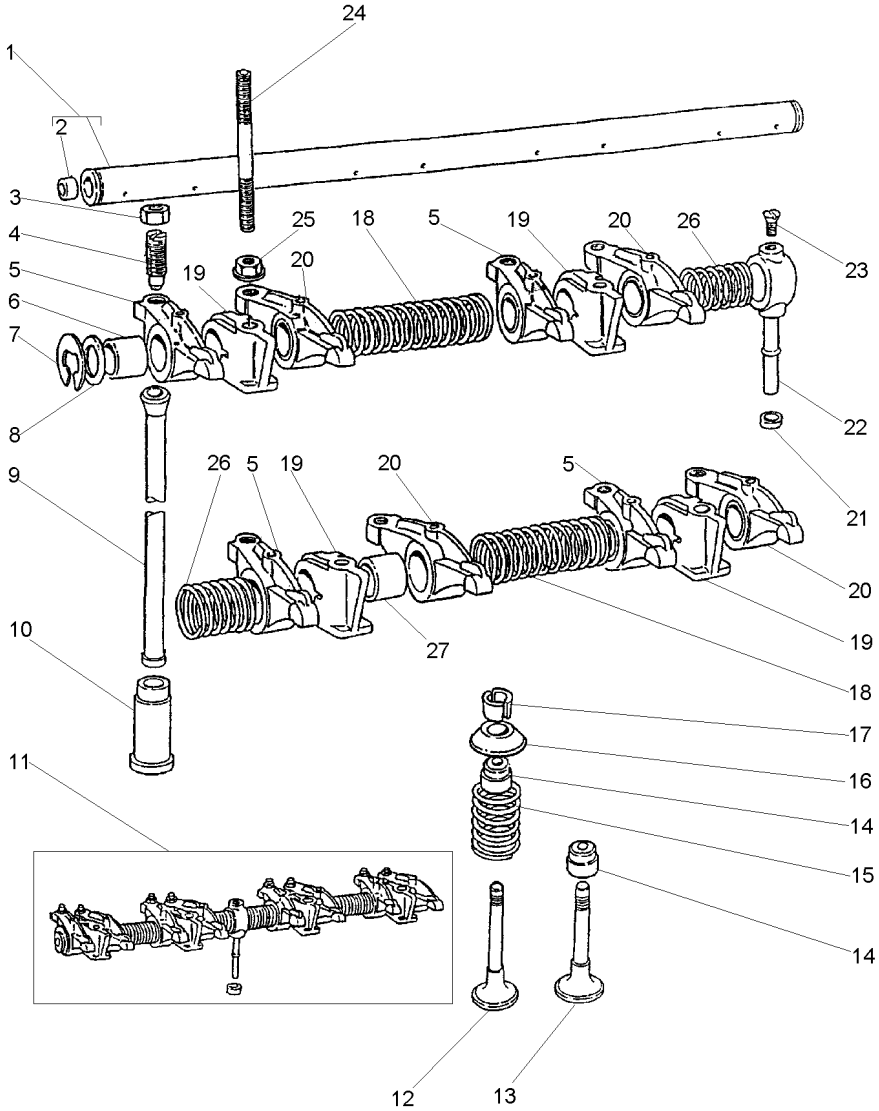

1	424807	11	1	EIXO	SHAFT	ARBOL
2	0650507	1	2	BUJÃO	PLUG	TAPON
3	0576052		8	PORCA	NUT	TUERCA
4	0720579		8	PARAFUSO	BOLT	PERNO
5	70998095	11 ▶	4	BALANCEIRO	ROCKER	BALANCIN
6	2511425	5	4	BUCHA	BUSH	CASQUILLO
7	0170151	11	2	ANEL TRAVA	CIRCLIP	CIRCULITO
8	33117415	11	2	ARRUELA	WASHER	ARANDELA
9	70998041		8	VARETA	ROD	VARILLA
10	31434163		8	TUCHO	TAPPET	TAQUET
11	424823		1	EIXO BALANCEIRO	ROCKER SHAFT	EJE BALANCINES
12	70998082		4	VÁLVULA ADMISSÃO	VALVE INLET	VALVULA ADMISION
13	70998019		4	VÁLVULA ESCAPE	VALVE EXHAUST	VALVULA ESCAPE
14	70730051		8	VEDADOR	SEAL	RETEN
15	70998136		8	MOLA	SPRING	RESORTE
16	70150047		8	CAPA	CAP	TAPA
17	70230010		16	TRAVA	LOCK	RETENEDOR
18	31744123	11	2	MOLA	SPRING	RESORTE
19	70100716	11	4	SUPORTE	BRACKET	SOPORTE
20	70998096	11 ◀	4	BALANCEIRO	ROCKER	BALANCIN
21	33811113		1	ANEL "O"	O RING	JUNTA TORICA
22	35511111	11	1	TUBO	PIPE	CANO
23	0726504	11	1	PARAFUSO	BOLT	PERNO
24	70820105		4	PRISIONEIRO	STUD	ESPARRAGO
25	70570075		4	PORCA	NUT	TUERCA
26	31743108	11	2	MOLA	SPRING	RESORTE
27	2511425	20	4	BUCHA	BUSH	CASQUILLO

Retentor Árvore De Manivelas
Crankshaft Oil Seal
Sello De Aceite

10-60

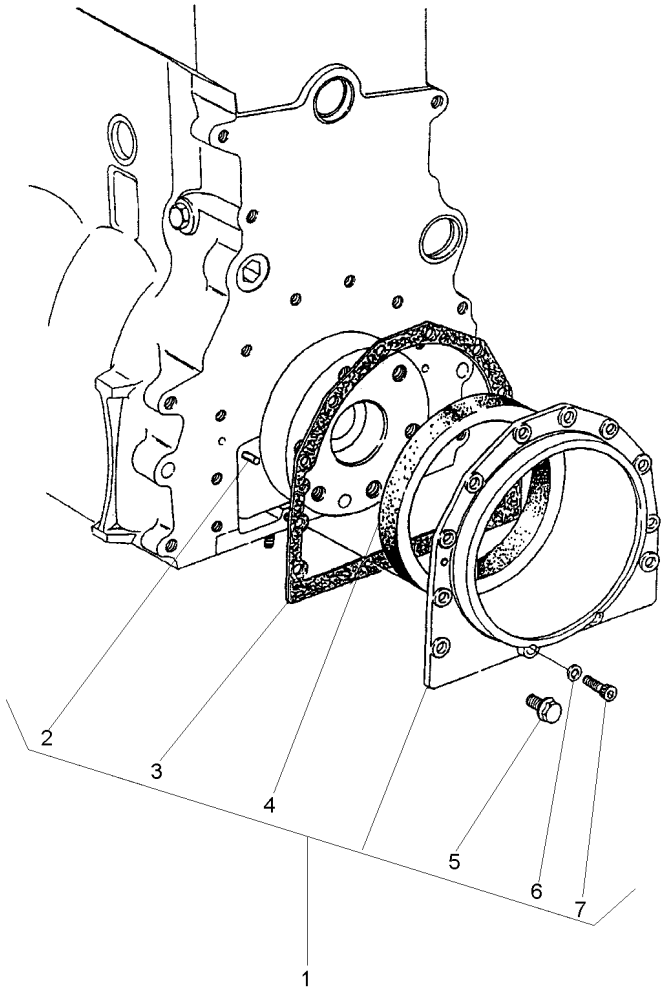

1	S4009		**1**	CJ. RETENTOR	KIT, SEAL	RETENES JUEGO
2	0350009	1	**2**	PINO	PIN	PASADOR
3	36817157	1	**1**	JUNTA	GASKET	EMPAQUETADURA.
4	70730050	1	**1**	RETENTOR	SEAL	RETEN
5	70740130	1	**10**	PARAFUSO	BOLT	PERNO
6	33112111	1	**2**	ARRUELA	WASHER	ARANDELA
7	2172530	1	**2**	PARAFUSO	BOLT	PERNO

Árvore De Comando Das Válvulas
Camshaft
Arbol De Levas

10-65

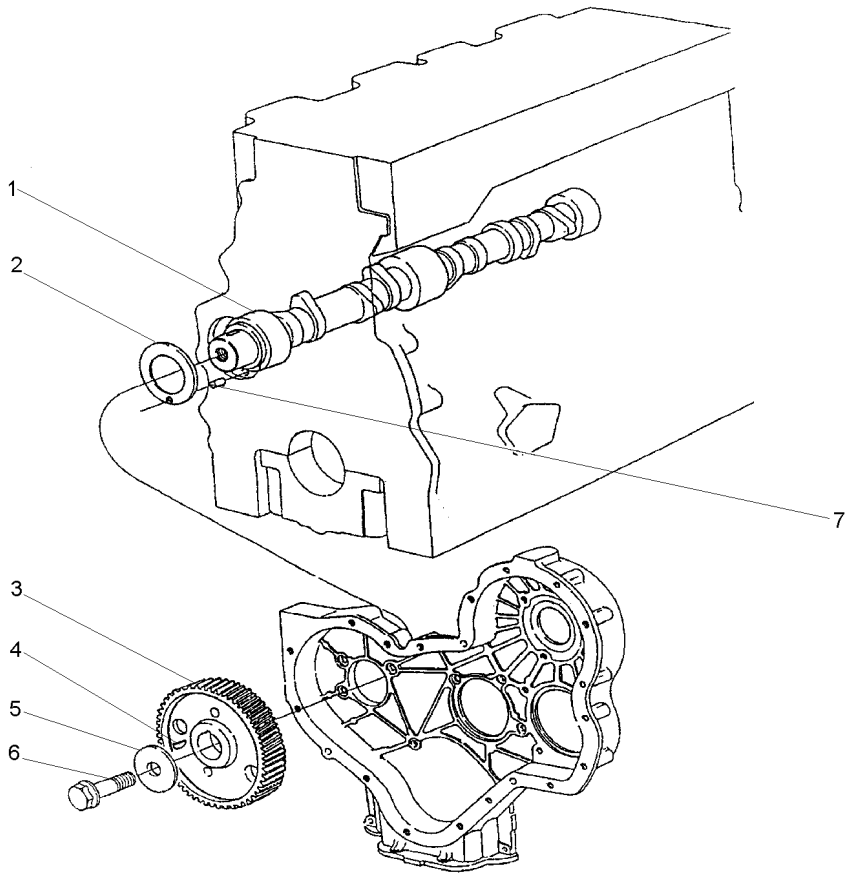

1	31415371	**1**	EIXO	SHAFT	ARBOL
2	33153121	**1**	ARRUELA	WASHER	ARANDELA
3	31171931	**1**	ENGRENAGEM	GEAR	ENGRANAJE
4	0500012	**1**	CHAVETA	KEY	CLAVE
5	70920103	**1**	ARRUELA	WASHER	ARANDELA
6	70740323	**1**	PARAFUSO	BOLT	PERNO
7	0610844	**1**	PINO	PIN	PASADOR

Engrenagens Da Distribuição
Idler Gears
Engrenajes De La Distribuición

10-70

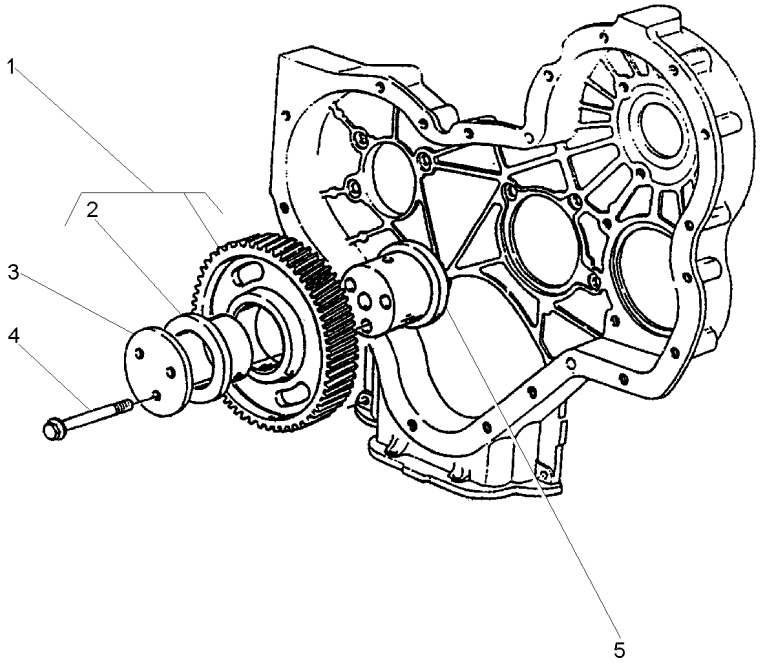

1	41115018		**1**	ENGRENAGEM	GEAR	ENGRANAJE
2	0050345	1	**2**	BUCHA	BUSH	CASQUILLO
3	70940151		**1**	PLACA	PLATE	PLATO
4	70740189		**3**	PARAFUSO	BOLT	PERNO
5	70998172		**1**	CUBO	HUB	CUBO

Carter De Óleo
Oil Sump
Cárter De Aceite

10-75

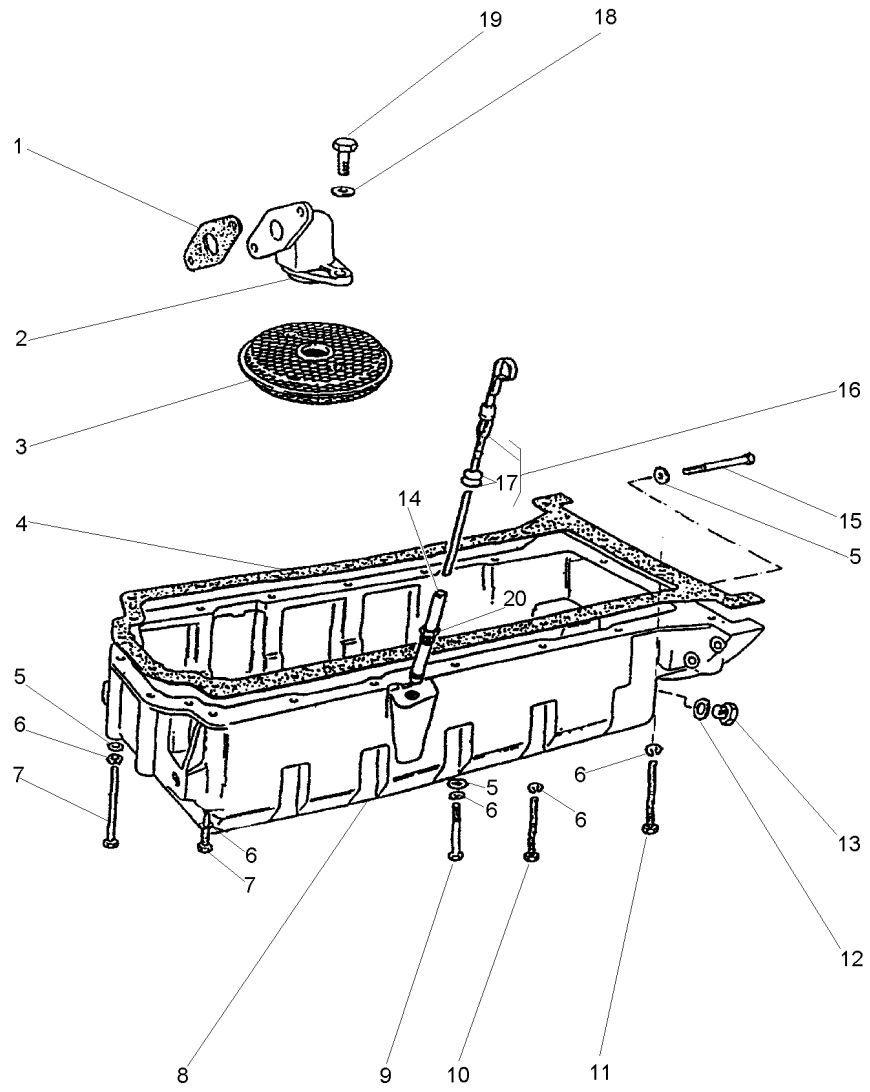

1	36832409		**1**	JUNTA	GASKET	EMPAQUETADURA.
2	37738261		**1**	CONEXÃO	CONNECTION	CONEXION
3	70998076		**1**	PENEIRA	SIEVE	ZARANDA
4	36815721		**1**	JUNTA	GASKET	EMPAQUETADURA.
5	0920003		**9**	ARRUELA	WASHER	ARANDELA
6	0920053		**20**	ARRUELA	WASHER	ARANDELA
7	2184435		**6**	PARAFUSO	BOLT	PERNO
8	70830133		**1**	CÁRTER	SUMP	CARTER
9	0096215		**1**	PARAFUSO	BOLT	PERNO
10	0096241		**9**	PARAFUSO	BOLT	PERNO
11	0096241		**2**	PARAFUSO	BOLT	PERNO
12	70920109		**1**	ARRUELA	WASHER	ARANDELA
13	70650008		**1**	BUJÃO	PLUG	TAPON
14	70992820		**1**	TUBO	PIPE	CANO
15	0096214		**2**	PARAFUSO	BOLT	PERNO
16	70320078		**1**	VARETA	ROD	VARILLA
17	0640126	16	**2**	ANEL	RING	ARO
18	0920052		**2**	ARRUELA	WASHER	ARANDELA
19	0746052		**2**	PARAFUSO	BOLT	PERNO
20	33533103	14	**1**	PORCA	NUT	TUERCA

Polia Da Árvore De Manivelas
Crankshaft Pulley
Polea Del Cigueñal

10-80

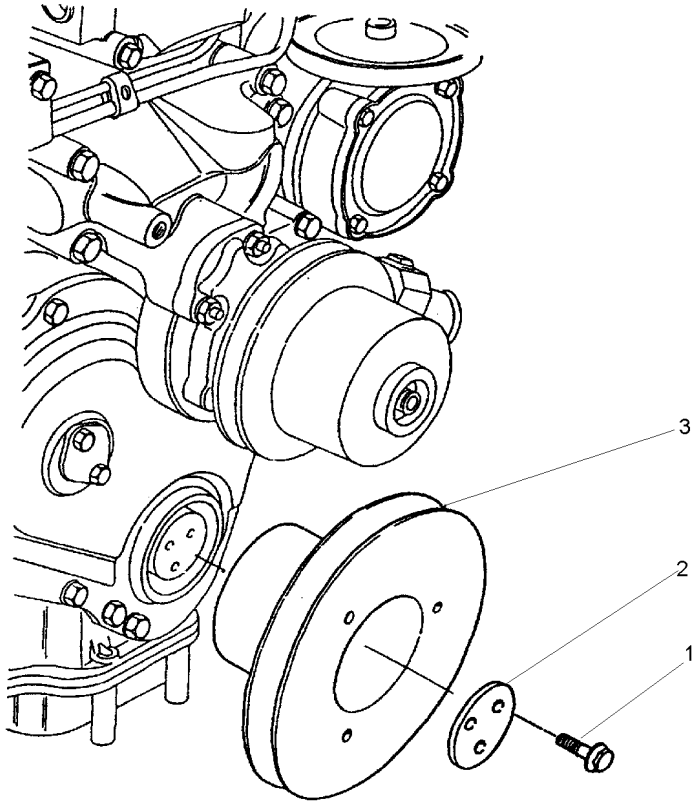

1	70740373	**3**	PARAFUSO	BOLT	PERNO
2	3242T001	**1**	PLACA	PLATE	PLATO
3	70670168	**1**	POLIA	PULLEY	POLEA

Filtro De Óleo Lubrificante
Lubrificating Oil Filter
Filtro De Aceite Lubrificante

10-85

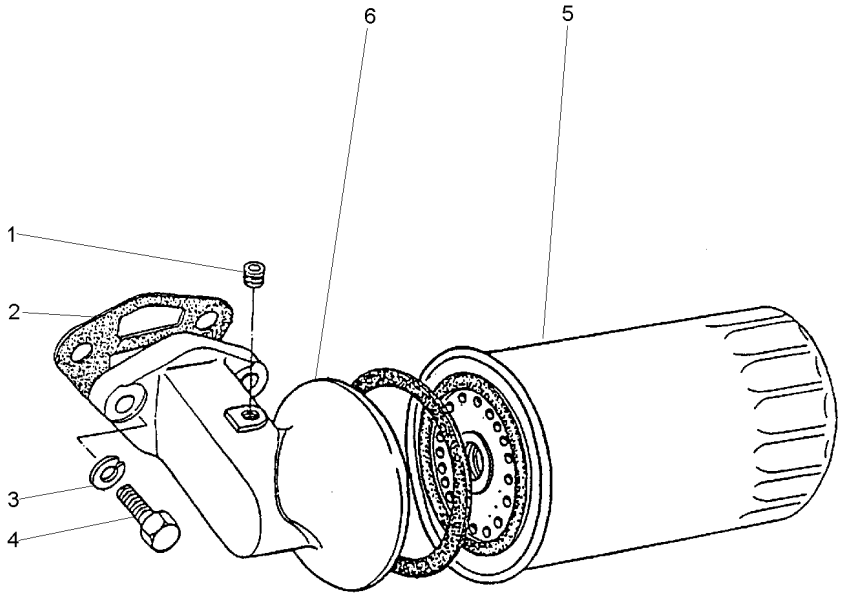

1	70650116		**1** BUJÃO	PLUG	TAPON
2	36862517		**1** JUNTA	GASKET	EMPAQUETADURA.
3	0920055		**2** ARRUELA	WASHER	ARANDELA
4	0746610		**2** PARAFUSO	BOLT	PERNO
5	71054	71055	**1** ELEMENTO	ELEMENT	ELEMENTO
6	70997134		**1** CABEÇOTE	CYLINDER HEAD	CULATA CILINDRO

Tampa Do Cabeçote
Cylinder Head Cover
Tapa De Válvulas

10-90

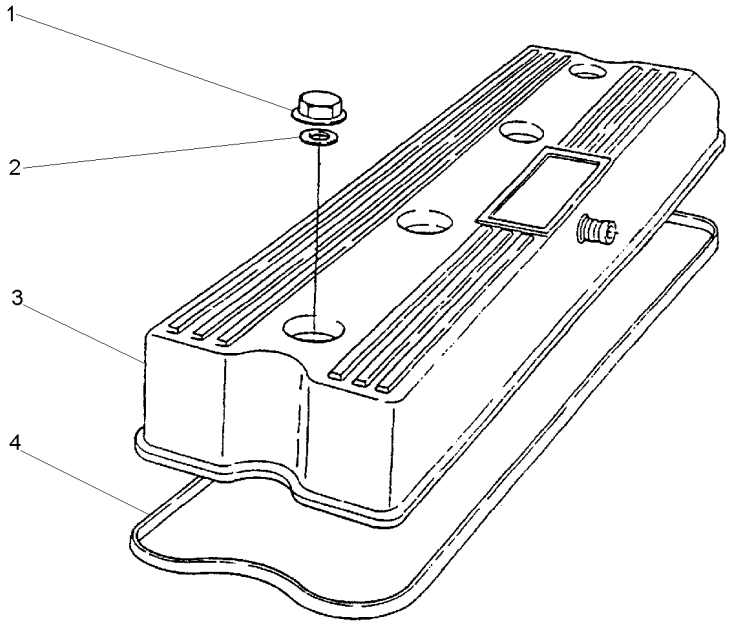

1	70570087	**4**	PORCA	NUT	TUERCA
2	33817132	**4**	ARRUELA	WASHER	ARANDELA
3	70992764	**1**	TAMPA	COVER	CUBIERTA
4	70490258	**1**	JUNTA	GASKET	EMPAQUETADURA.

Ventilador E Extensão
Fan And Extension
Ventilador Y Extensión

10-95

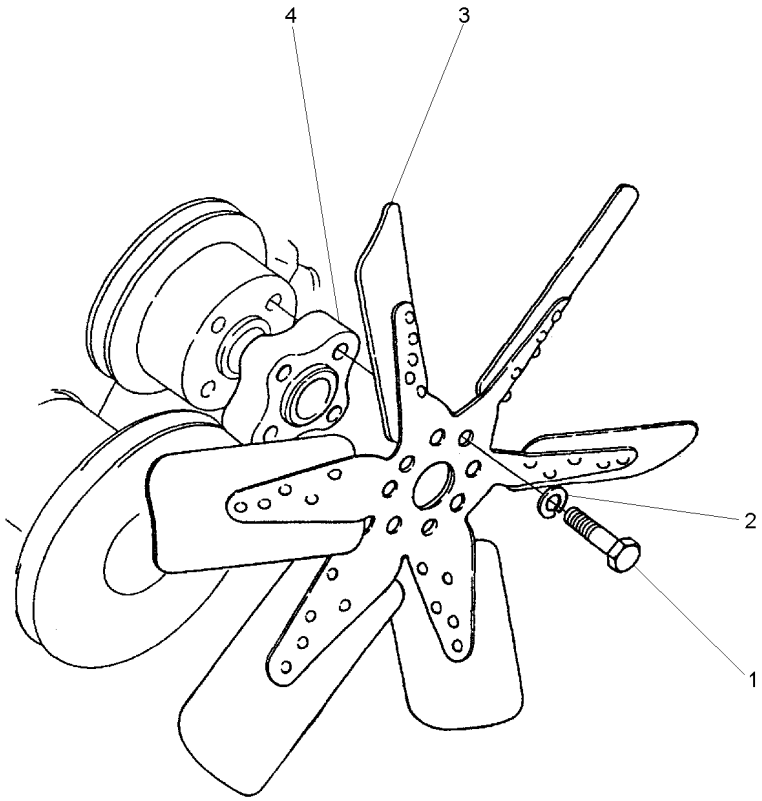

1	0096234		**4**	PARAFUSO	BOLT	PERNO
2	0920053		**4**	ARRUELA	WASHER	ARANDELA
3	70991937	[A]	**1**	HÉLICE	FAN	VENTILADOR
4	0360027		**1**	ESPAÇADOR	SPACER	PIEZA DISTANCIA

[A] 6 PÁS
6 BLADE
6 PALETA

Alça / Tampa Cabeçote
Handle / Cylinder Head Cover
Alza / Tapa De Válvulas

10-100

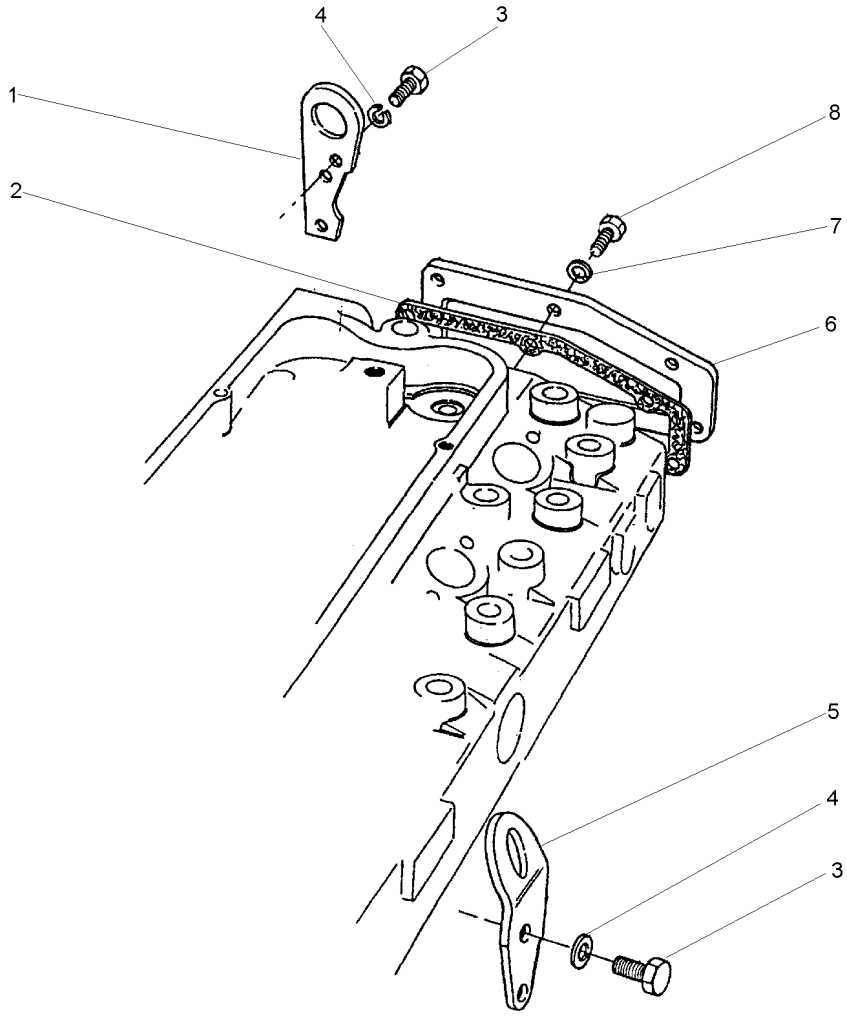

1	36177111	**1**	ALÇA	STRAP	FAJA
2	36851409	**1**	JUNTA	GASKET	EMPAQUETADURA.
3	0746453	**4**	PARAFUSO	BOLT	PERNO
4	0920054	**4**	ARRUELA	WASHER	ARANDELA
5	0940913	**1**	ALÇA	STRAP	FAJA
6	36212152	**1**	TAMPA	COVER	CUBIERTA
7	0920053	**6**	ARRUELA	WASHER	ARANDELA
8	0746255	**6**	PARAFUSO	BOLT	PERNO

Termostato E Carcaça
Thermostato And Housing
Termostato Y Carter

10-105

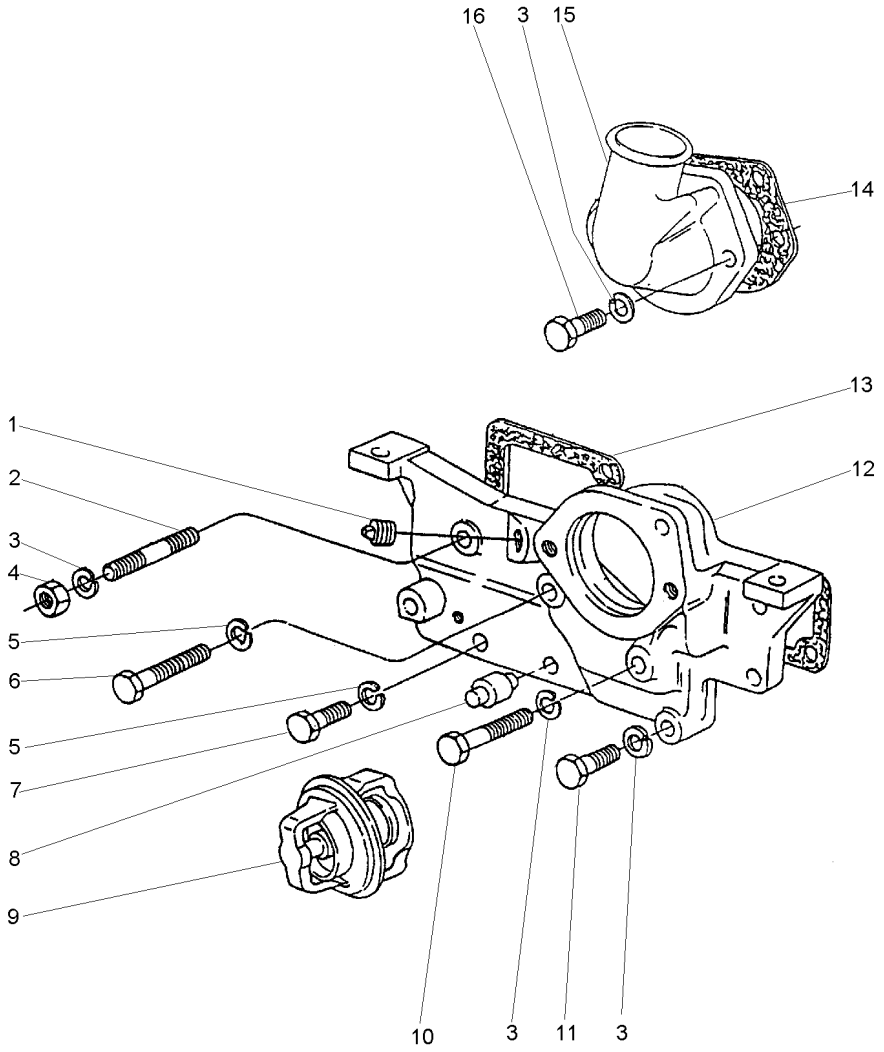

1	70650119	**2** BUJÃO	PLUG	TAPON
2	0826467	**1** PRISIONEIRO	STUD	ESPARRAGO
3	0920054	**6** ARRUELA	WASHER	ARANDELA
4	0576051	**1** PORCA	NUT	TUERCA
5	0920053	**3** ARRUELA	WASHER	ARANDELA
6	0096238	**1** PARAFUSO	BOLT	PERNO
7	0746255	**2** PARAFUSO	BOLT	PERNO
8	2485791	**1** RESPIRO	BREATHER	RESPIRADERO
9	70998003	**1** TERMOSTATO	THERMOSTAT	TERMOSTATO
10	0096439	**1** PARAFUSO	BOLT	PERNO
11	0096434	**2** PARAFUSO	BOLT	PERNO
12	70440170	**1** CARCAÇA	HOUSING	ALOJAMIENTO
13	36853514	**1** JUNTA	GASKET	EMPAQUETADURA.
14	36862151	**1** JUNTA	GASKET	EMPAQUETADURA.
15	37735651	**1** CONEXÃO	CONNECTION	CONEXION
16	0096433	**2** PARAFUSO	BOLT	PERNO

Coletor De Admissão
Induction Manifold
Multiple De Admisión

10-110

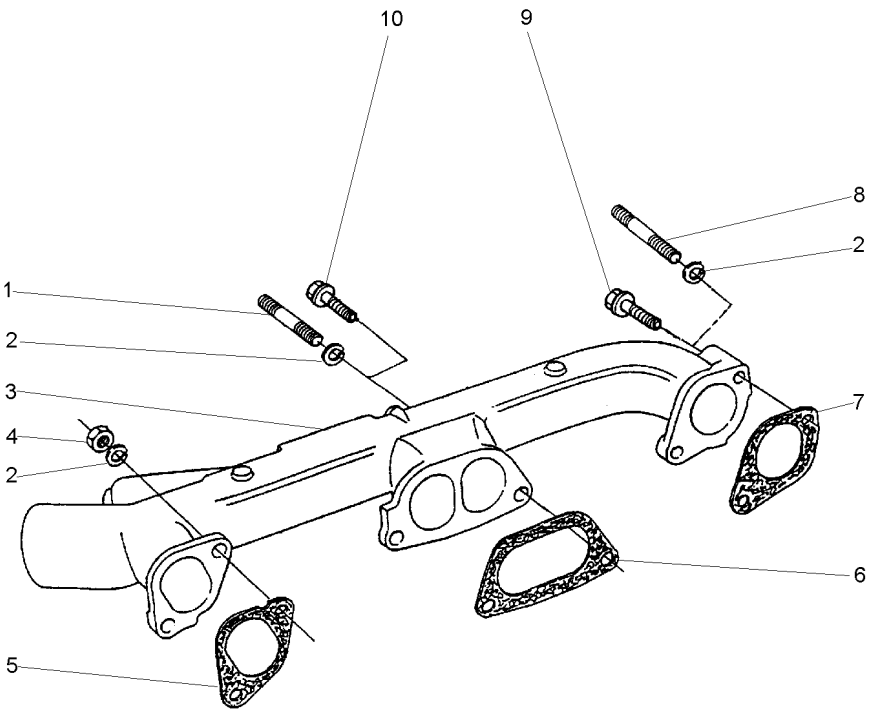

1	0826422	**5**	PRISIONEIRO	STUD	ESPARRAGO
2	0920054	**6**	ARRUELA	WASHER	ARANDELA
3	70540063	**1**	COLETOR	COLLECTOR	COLECTOR
4	0576051	**6**	PORCA	NUT	TUERCA
5	3688C003	**1**	JUNTA	GASKET	EMPAQUETADURA.
6	3688C002	**1**	JUNTA	GASKET	EMPAQUETADURA.
7	3688C001	**1**	JUNTA	GASKET	EMPAQUETADURA.
8	0826509	**1**	PRISIONEIRO	STUD	ESPARRAGO
9	70740188	**1**	PARAFUSO	BOLT	PERNO
10	70740177	**4**	PARAFUSO	BOLT	PERNO

Bomba Injetora De Combustível
Fuel Injection Pump
Bomba De Inyección De Combustible

10-115

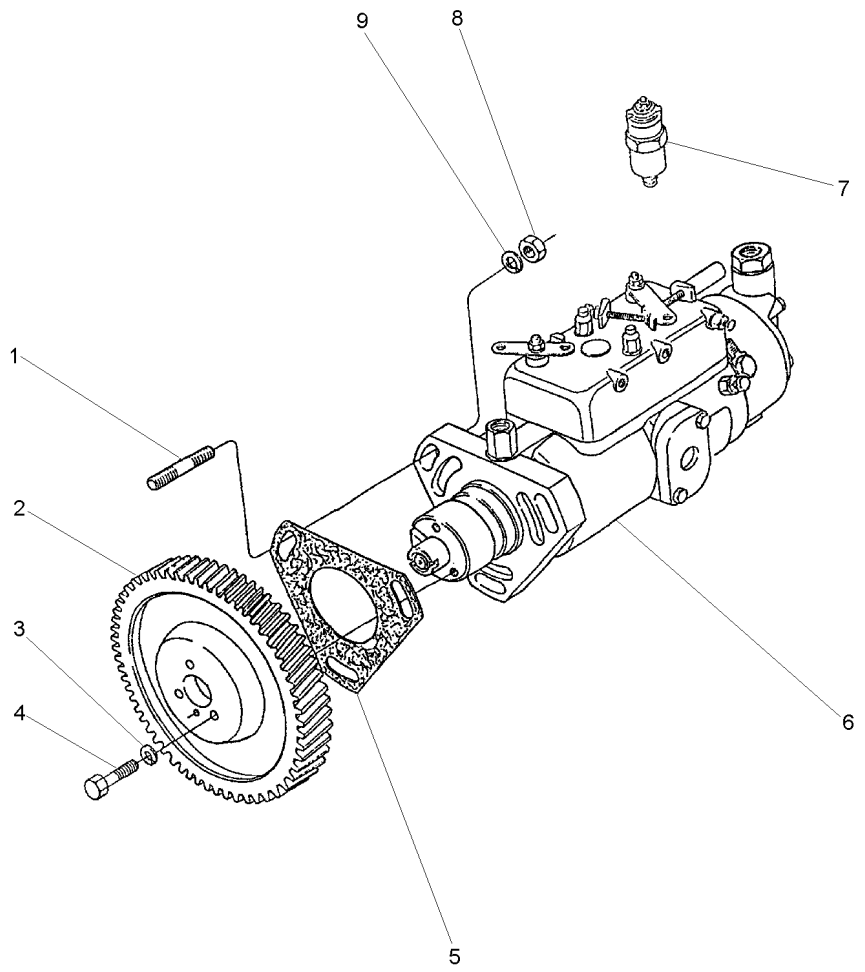

1	0827616		**3**	PRISIONEIRO	STUD	ESPARRAGO
2	41115127		**1**	ENGRENAGEM	GEAR	ENGRANAJE
3	0920053		**3**	ARRUELA	WASHER	ARANDELA
4	0746254		**3**	PARAFUSO	BOLT	PERNO
5	70490280		**1**	JUNTA	GASKET	EMPAQUETADURA.
6	77513		**1**	BOMBA	PUMP	BOMBA
7	28730179	6	**1**	SOLENÓIDE	SOLENOID	SOLENOIDE
8	70570073		**3**	PORCA	NUT	TUERCA
9	33114412		**3**	ARRUELA	WASHER	ARANDELA

Coletor De Escape
Exhaust Manifold
Multiple De Escape

10-120

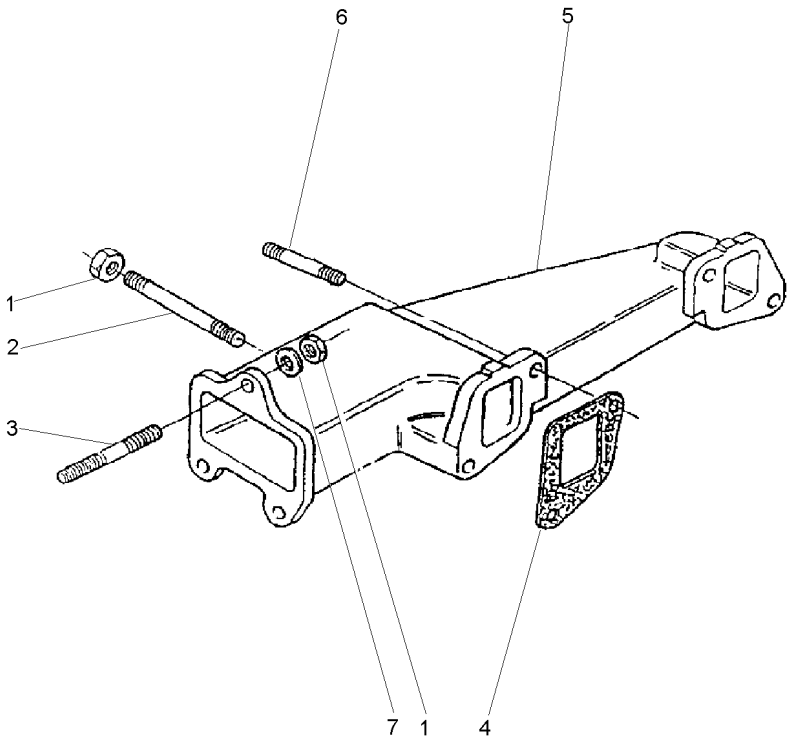

1	70570082	**7** PORCA	NUT	TUERCA
2	0826526	**1** PRISIONEIRO	STUD	ESPARRAGO
3	0826408	**3** PRISIONEIRO	STUD	ESPARRAGO
4	36822134	**2** JUNTA	GASKET	EMPAQUETADURA.
5	70540061	**1** COLETOR	COLLECTOR	COLECTOR
6	0826422	**3** PRISIONEIRO	STUD	ESPARRAGO
7	0920005	**3** ARRUELA	WASHER	ARANDELA

Bomba Alimentadora De Combustível
Fuel Oil Lift Pump
Bomba De Alimentación De Combustible

10-125

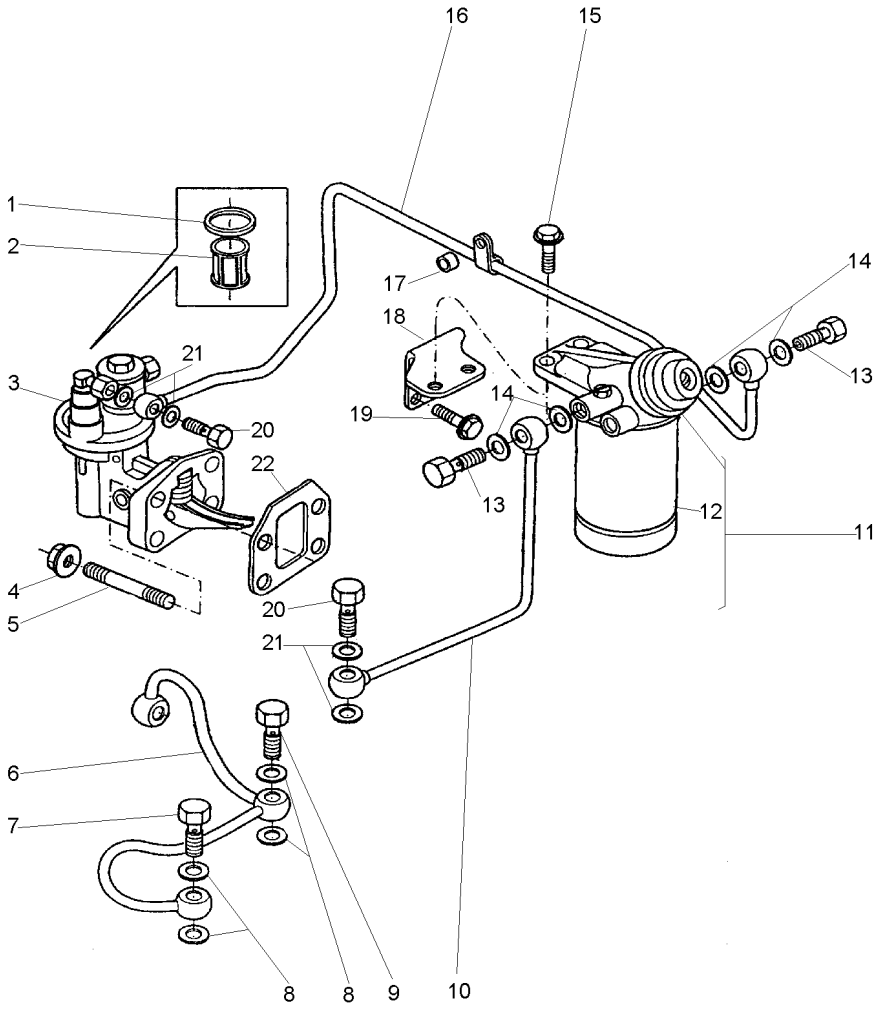

1	70490182	3	**1**	JUNTA	GASKET	EMPAQUETADURA.
2	70800016	3	**1**	PENEIRA	SIEVE	ZARANDA
3	72081		**1**	BOMBA	PUMP	BOMBA
4	70570073		**4**	PORCA	NUT	TUERCA
5	70820084		**4**	PRISIONEIRO	STUD	ESPARRAGO
6	70993290		**1**	TUBO	PIPE	CANO
7	70740740		**1**	PARAFUSO BANJO	BANJO BOLT	TORNILLO DIFER
8	70920120		**5**	ARRUELA	WASHER	ARANDELA
9	70740346		**1**	PARAFUSO	BOLT	PERNO
10	70992824		**1**	TUBO	PIPE	CANO
11	70993018		**1**	FILTRO	FILTER	FILTRO
12	6354129	11	**1**	ELEMENTO	ELEMENT	ELEMENTO
13	70740086		**2**	PARAFUSO	BOLT	PERNO
14	70920127		**4**	ARRUELA	WASHER	ARANDELA
15	70740178		**2**	PARAFUSO	BOLT	PERNO
16	70992823		**1**	TUBO	PIPE	CANO
17	70330045		**1**	ESPAÇADOR	SPACER	PIEZA DISTANCIA
18	70100706		**1**	SUPORTE	BRACKET	SOPORTE
19	70740175		**2**	PARAFUSO	BOLT	PERNO
20	70740343		**2**	PARAFUSO	BOLT	PERNO
21	70920115		**4**	ARRUELA	WASHER	ARANDELA
22	70490287		**1**	JUNTA	GASKET	EMPAQUETADURA.

Tubos De Injeção E Injetores
Fuel Injection System
Equipo De Inyección

10-130

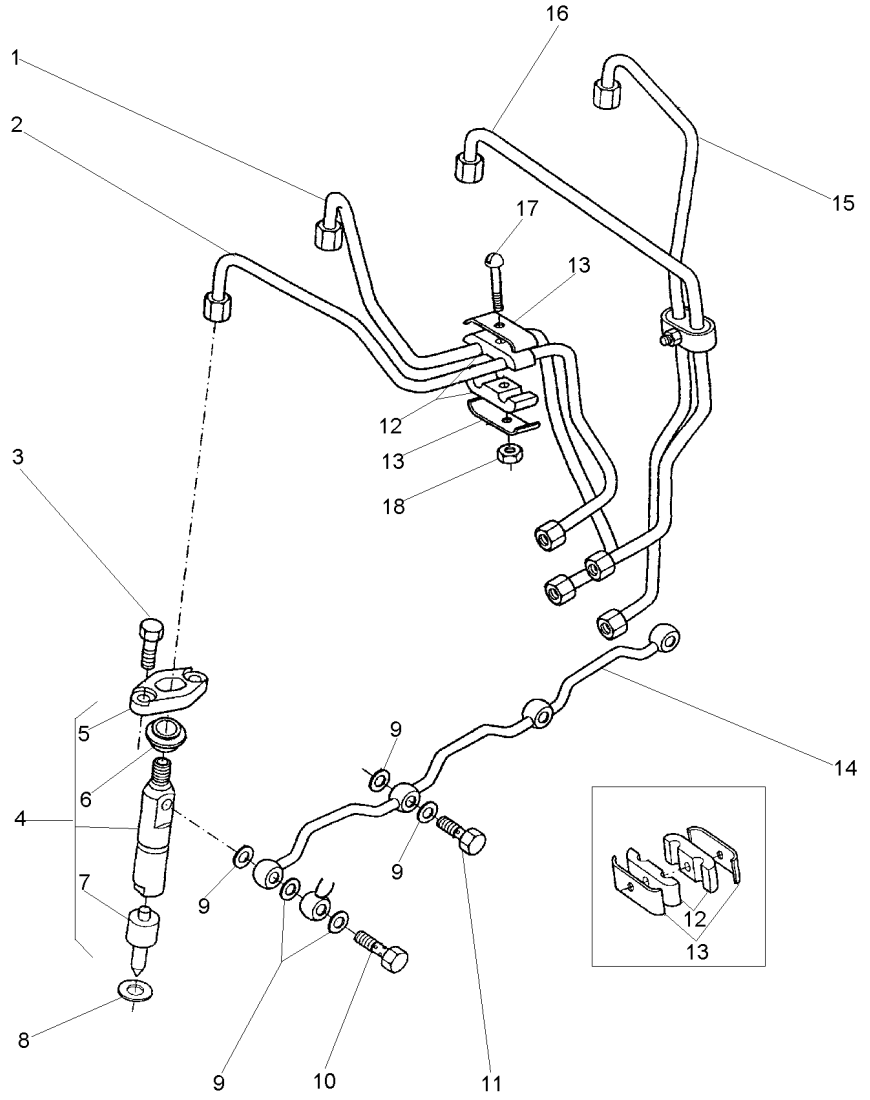

1	70993221	CIL. Nº 2	**1**	TUBO	PIPE	CANO
2	70993220	CIL. Nº 1	**1**	TUBO	PIPE	CANO
3	0096231		**8**	PARAFUSO	BOLT	PERNO
4	77489		**4**	CJ. INJETOR	KIT, ATOMISER	JUEGO ATOMIZADOR
5	37462401	4	**4**	FLANGE	FLANGE	PLETINA
6	70730019		**4**	VEDADOR	SEAL	RETEN
7	77496	4	**4**	BICO INJETOR	NOZZLE	TOBERA
8	70920081		**4**	ARRUELA	WASHER	ARANDELA
9	70920083		**9**	ARRUELA	WASHER	ARANDELA
10	70090010		**1**	PARAFUSO BANJO	BANJO BOLT	TORNILLO DIFER
11	0095315		**3**	PARAFUSO BANJO	BANJO BOLT	TORNILLO DIFER
12	70600001		**4**	ALMOFADA	CUSHION	COJIN
13	36516119		**4**	PRESILHA	STAPLE	GRAPA
14	3558X011		**1**	TUBO	PIPE	CANO
15	70993223	CIL. Nº 4	**1**	TUBO	PIPE	CANO
16	70993222		**1**	TUBO	PIPE	CANO
17	0726260		**2**	PARAFUSO	BOLT	PERNO
18	70576100		**4**	PORCA	NUT	TUERCA

Itens De Instalação
Fitting Items
Piezas De Instalación

10-135

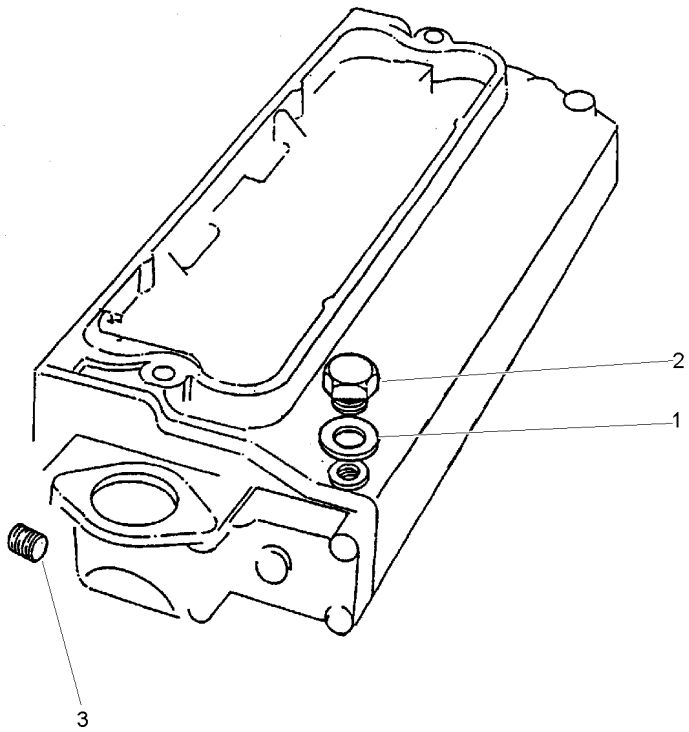

1	70920128	**1**	ARRUELA	WASHER	ARANDELA
2	0650203	**1**	BUJÃO	PLUG	TAPON
3	70650119	**1**	BUJÃO	PLUG	TAPON

Respiro Do Motor
Engine Breather
Respiradero Del Motor

10-140

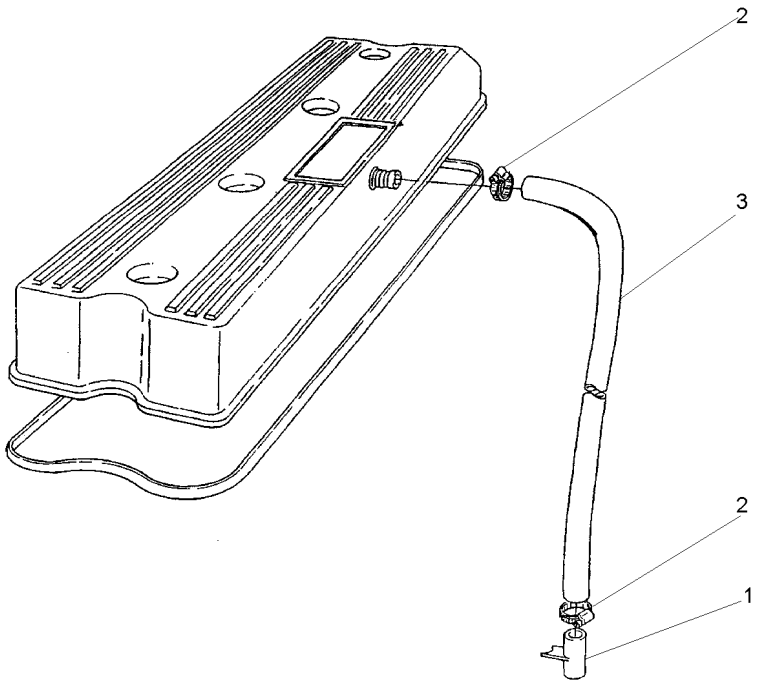

1	35731144	**1**	TUBO	PIPE	CANO
2	70180153	**2**	BRAÇADEIRA	CLAMP	ABRAZADERA
3	70620711	**1**	MANGUEIRA	HOSE	FLEXIBLE

Bomba D'Água
Water Pump
Bomba Del Agua

10-145

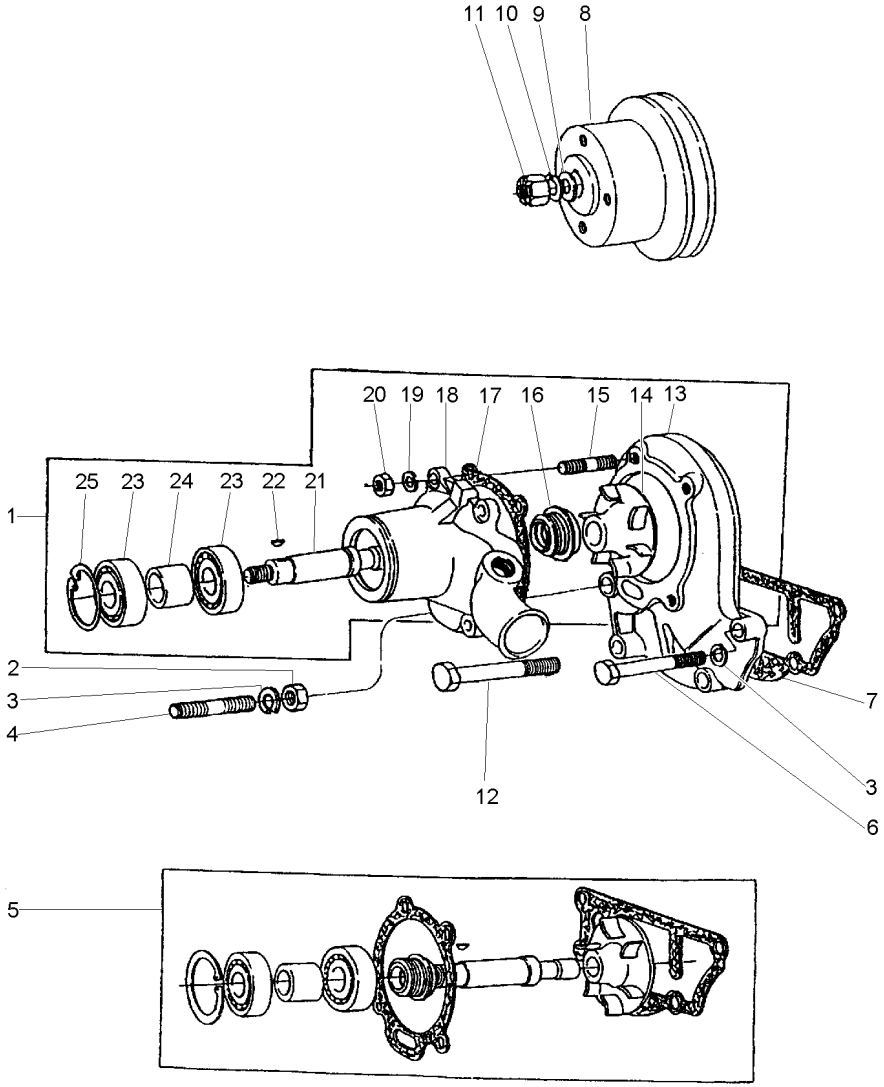

1	4236253		1 BOMBA D'ÁGUA	WATER PUMP	BOMBA DE AGUA
2	0576052		1 PORCA	NUT	TUERCA
3	0920054		4 ARRUELA	WASHER	ARANDELA
4	70820048		1 PRISIONEIRO	STUD	ESPARRAGO
5	424857	1	1 JG. REPARO	KIT, REPAIR	JUEGO REPARACION
6	0096434		2 PARAFUSO	BOLT	PERNO
7	70490146	5	1 JUNTA	GASKET	EMPAQUETADURA.
8	70670098		1 POLIA	PULLEY	POLEA
9	0920009		1 ARRUELA	WASHER	ARANDELA
10	0920058		1 ARRUELA	WASHER	ARANDELA
11	0576007		1 PORCA	NUT	TUERCA
12	00966439		1 PARAFUSO	BOLT	PERNO
13	4236252		1 CORPO	BODY	CUERPO
14		5	1 ROTOR	ROTOR	ROTOR
15	70820084		4 PRISIONEIRO	STUD	ESPARRAGO
16		5	1 VEDADOR	SEAL	RETEN
17	36866721	5	1 JUNTA	GASKET	EMPAQUETADURA.
18		1	1 CORPO	BODY	CUERPO
19	0920053		4 ARRUELA	WASHER	ARANDELA
20	0576002		4 PORCA	NUT	TUERCA
21		5	1 EIXO	SHAFT	ARBOL
22	0500006	5	1 CHAVETA	KEY	CLAVE
23		5	2 ROLAMENTO	BEARING	COJINETE
24		5	1 ESPAÇADOR	SPACER	PIEZA DISTANCIA
25	0170040	5	1 ANEL	RING	ARO

Sistema De Combustível
Fuel System
Sistema De Combustivel

10-150

Sedimentador
Sedimenter
Sedimentador

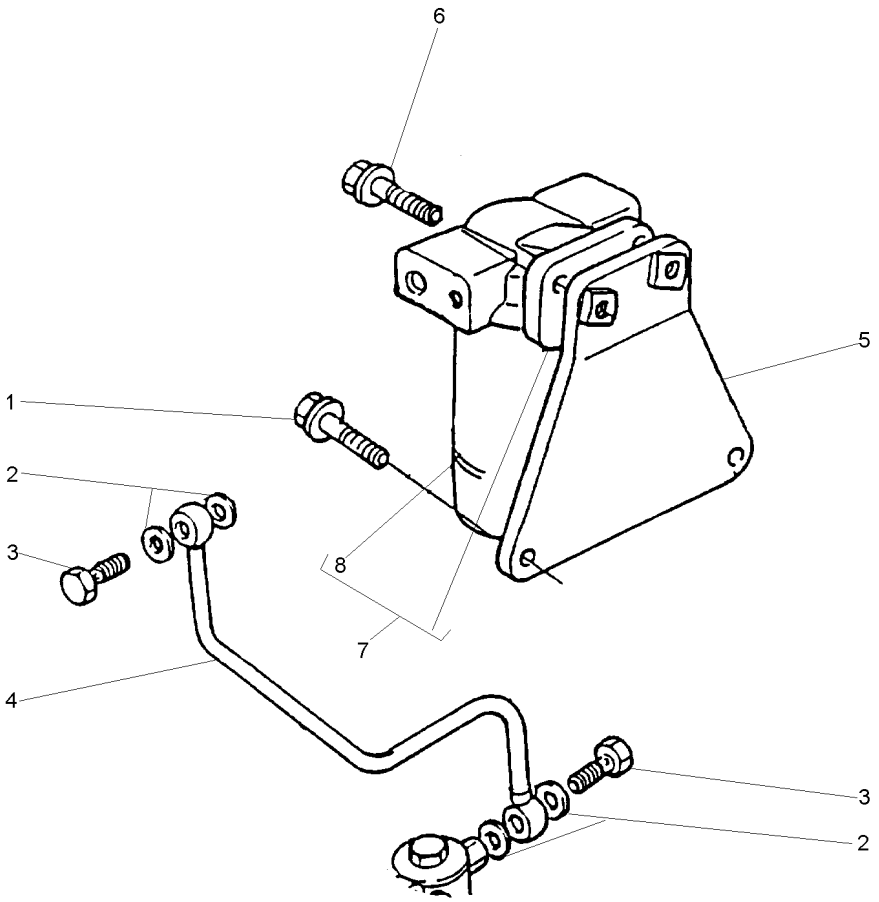

1	70740175		**2** PARAFUSO	BOLT	PERNO
2	70920115		**4** ARRUELA	WASHER	ARANDELA
3	70740343		**2** PARAFUSO	BOLT	PERNO
4	70992816		**1** TUBO	PIPE	CANO
5	70100626		**1** SUPORTE	BRACKET	SOPORTE
6	70740178		**2** PARAFUSO	BOLT	PERNO
7	72090		**1** PRÉ-FILTRO	PRE FILTER	PRE FILTRO
8	040879T1	7	**1** ELEMENTO	ELEMENT	ELEMENTO

Jogo De Juntas Do Cabeçote
Cylinder Head Gasket Set
Juego De Juntas De La Culata

10-155

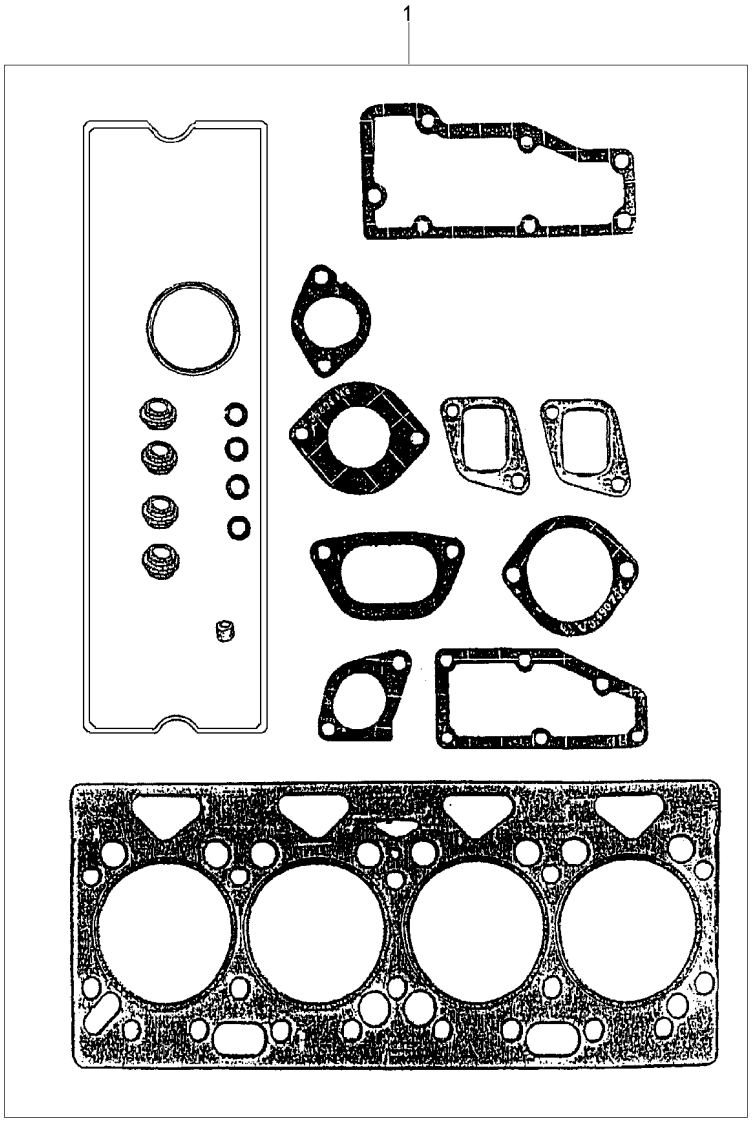

1	P4007	**1** JG.JUNTAS	KIT, GASKET	JGO.EMPAQUETAD.

Jogo De Juntas Do Bloco
Cylinder Block Gasket Set
Juego De Juntas Del Bloque

10-160

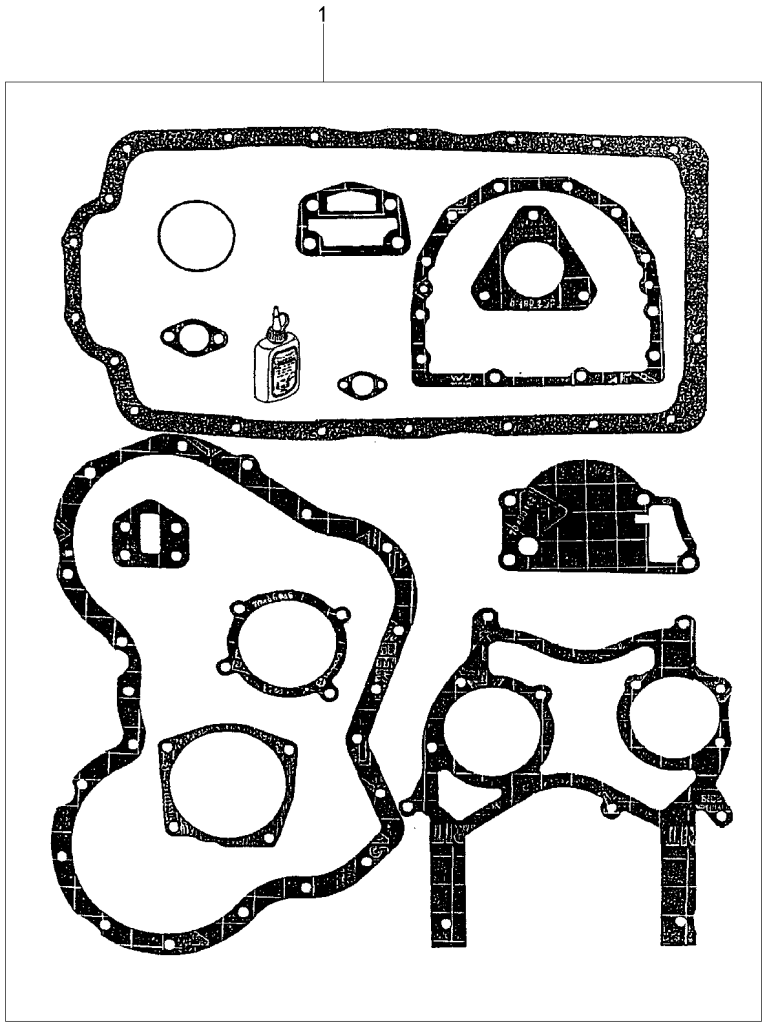

1	P4006	**1** JG.JUNTAS	KIT, GASKET	JGO.EMPAQUETAD.

Volante
Flywheel
Volante De Inercia

10-165

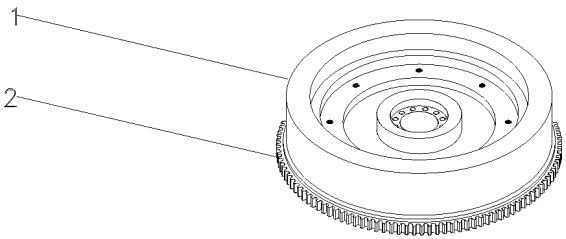

1			3408361M91	**1** VOLANTE MOTOR	FLYWHEEL	VOLANTE MOTOR
2	3408357M1	1		**1** CREMALHEIRA	STARTER RING	ARO DE ARRANQUE

Alternador
Alternator
Alternador

10-170

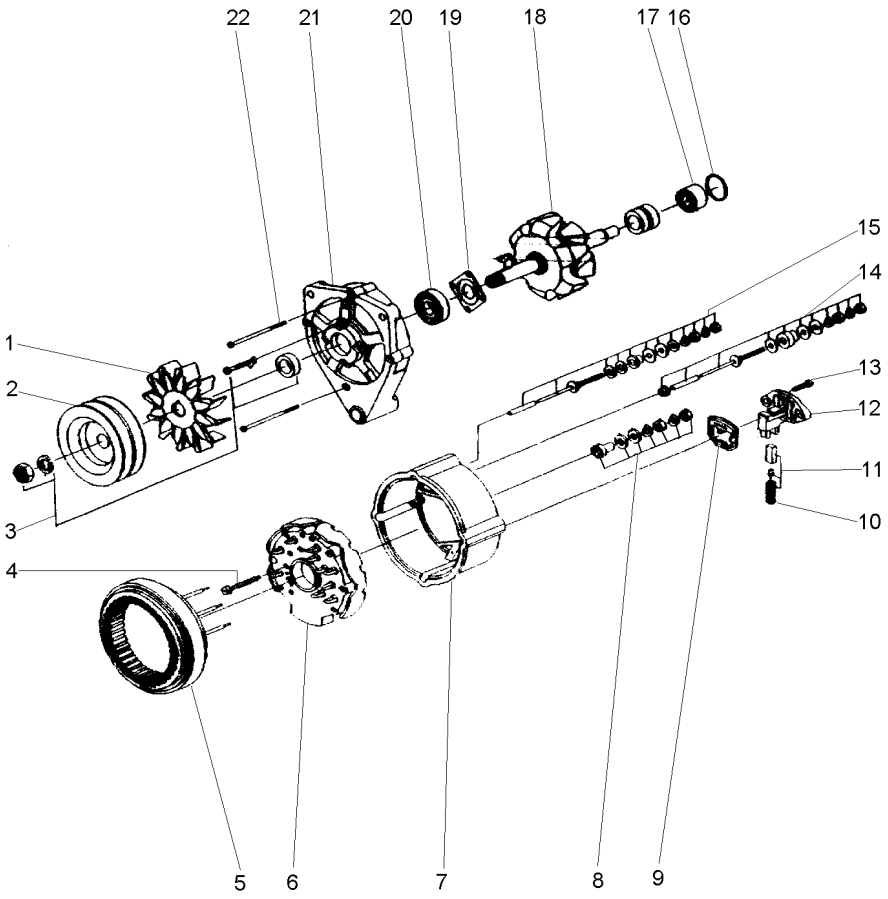

1	059067R1	**1**	HÉLICE	FAN	VENTILADOR
2	059066R1	**1**	POLIA	PULLEY	POLEA
3	059064R1	**1**	CJ. POLIA	KIT, PULLEY	JUEGO DE POLEA
4	059076R1	**3**	PARAFUSO	BOLT	PERNO
5	059075R1	**1**	ESTATOR	STATOR	ESTATOR
6	059077R1	**1**	RETIFICADOR	RECTIFIER	RECTIFICADOR
7	059078R1	**1**	CARCAÇA	HOUSING	ALOJAMIENTO
8	059085R1	**1**	KIT PORCAS	KIT, NUT	JUEGO DE TUERCAS
9	059084R1	**1**	GUARNIÇÃO	FOAM	ESPUMA
10	059083R1	**1**	MOLA	SPRING	RESORTE
11	059082R1	**1**	ESCOVA	BRUSH	ESCOBILLA
12	059081R1	**1**	REGULADOR	REGULATOR	REGULADOR
13	059068R1	**2**	PARAFUSO	BOLT	PERNO
14	059080R1	**1**	CJ. TIRANTE	KIT, ROD	JUEGO DE BIELAS
15	059079R1	**1**	CJ. TIRANTE	KIT, ROD	JUEGO DE BIELAS
16	059074R1	**1**	ANEL "O"	O RING	JUNTA TORICA
17	059073R1	**1**	ROLAMENTO	BEARING	COJINETE
18	059072R1	**1**	ROTOR	ROTOR	ROTOR
19	059071R1	**1**	PLACA	PLATE	PLATO
20	059070R1	**1**	ROLAMENTO	BEARING	COJINETE
21	059069R1	**1**	MANCAL	BEARING	COJINETE
22	059065R1	**3**	PARAFUSO	BOLT	PERNO

Fixações Fasteners Fijación	Motor Engine Motor	10-175	2 Rodas Motrizes - Escapamento Horizontal 2 Wheels Drive - Horizontal Exhaust 2 Ruedas Motriz - Descarga Horizontal

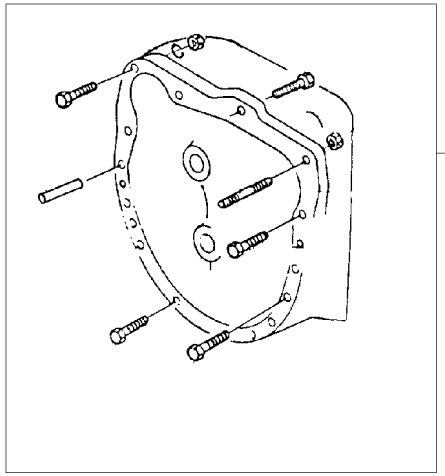

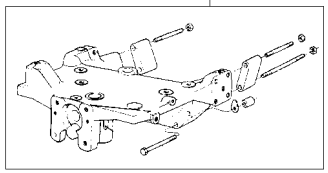

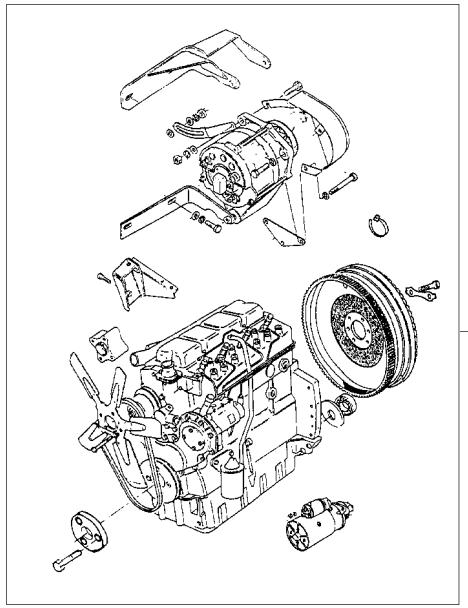

1	3148405M91	015662 - MF275/2 25-15 No	1	FIXAÇÃO	FASTENER	CIERRE
1	3148405M91	800222 - MF275/2 25-15 No	1	FIXAÇÃO	FASTENER	CIERRE
1	048510N1	015663 - MF275/2 25-10 No	1	FIXAÇÃO	FASTENER	CIERRE
1	048510N1	800223 - MF275/2 25-10 No	1	FIXAÇÃO	FASTENER	CIERRE
2	2801053M91	015662 - MF275/2 60-15 No	1	FIXAÇÃO	FASTENER	CIERRE
2	2801053M91	800222 - MF275/2 60-15 No	1	FIXAÇÃO	FASTENER	CIERRE
2	048500N1	015663 - MF275/2 60-10 No	1	FIXAÇÃO	FASTENER	CIERRE
2	048500N1	800223 - MF275/2 60-10 No	1	FIXAÇÃO	FASTENER	CIERRE
3	041219N1		1	MOTOR	ENGINE	MOTOR

Motor
Engine
Motor

10-180

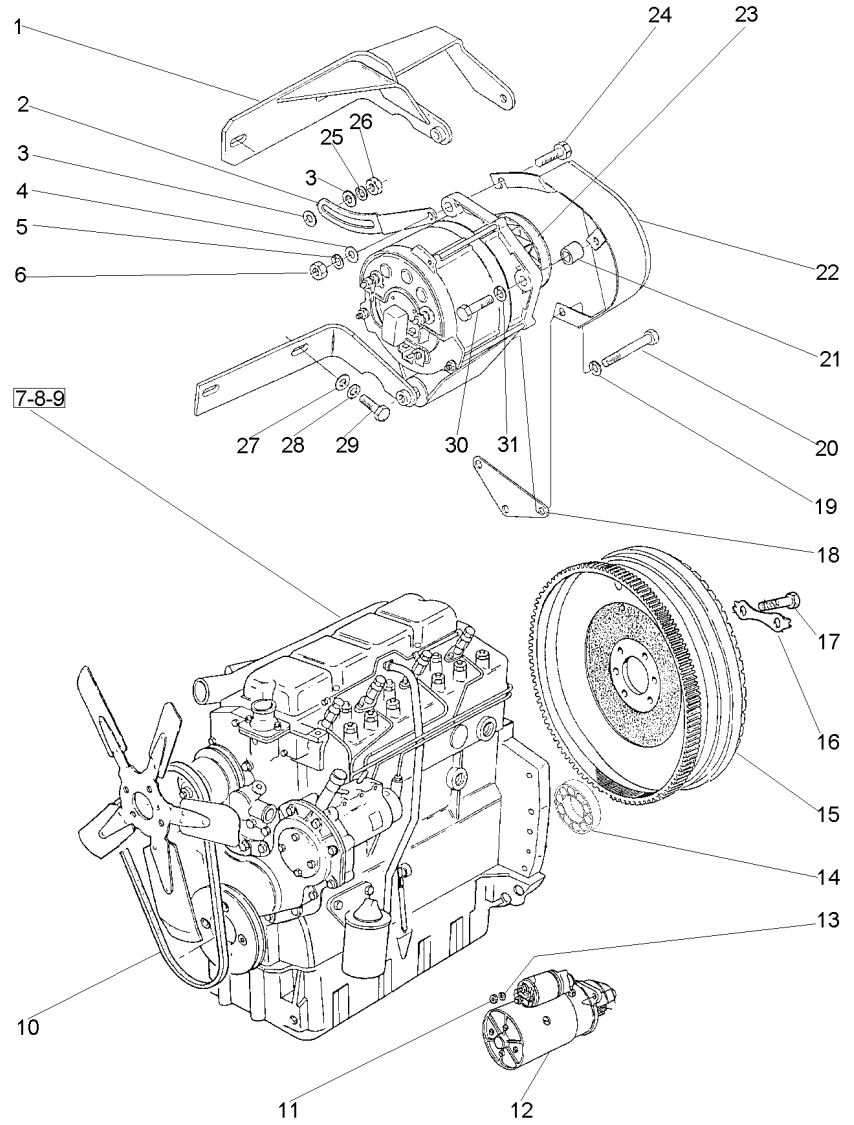

1	3408100M92		1	SUPORTE	BRACKET	SOPORTE
2	3149888M1		1	ESTICADOR	TURNBUCKLE	TORNIQUETE
3	353771X1		2	ARRUELA	WASHER	ARANDELA
4	353757X1		1	ARRUELA	WASHER	ARANDELA
5	353432X1		1	ARRUELA	WASHER	ARANDELA
6	353426X1		1	PORCA	NUT	TUERCA
7	054557T1	10-20 No	1	CJ. MOTOR	KIT, MOTOR	JEUGO MOTOR
8	051146T1		1	COLETOR ADMISSÃO	INDUCT.MANIFOLD	COLECTOR ADMISI.
9	051147T1		1	PRISIONEIRO	STUD	ESPARRAGO
10	2801859M1		1	CORREIA	BELT	CORREA
11	353431X1		3	PORCA	NUT	TUERCA
12	1482841M92	WAPSA	1	MOTOR PARTIDA	STARTERMOTOR	MOTOR ARRANQUE
13	353434X1		3	ARRUELA	WASHER	ARANDELA
14	488952M4		1	ROLAMENTO	BEARING	COJINETE
15	3408361M91	10-165 No	1	CJ. VOLANTE	FLYWHEEL ASSY.	CJTO.DE VOLANTE
16	3408355M1		3	ARRUELA	WASHER	ARANDELA
17	361563X1		6	PARAFUSO	BOLT	PERNO
18	3408102M2		1	SUPORTE	BRACKET	SOPORTE
19	353434X1		1	ARRUELA	WASHER	ARANDELA
20	354513X1		1	PARAFUSO	BOLT	PERNO
21	3145137M1		1	ESPAÇADOR	SPACER	PIEZA DISTANCIA
22	049202T1		1	PROTEÇÃO	GUARD	DEFENSA
23	3589435M91	BOSCH 10-170 No	1	ALTERNADOR	ALTERNATOR	ALTERNADOR
24	3145869M1		1	PARAFUSO	BOLT	PERNO
25	353434X1		1	ARRUELA	WASHER	ARANDELA
26	353430X1		1	PORCA	NUT	TUERCA
27	353756X1		2	ARRUELA	WASHER	ARANDELA
28	353434X1		2	ARRUELA	WASHER	ARANDELA
29	353536X1		2	PARAFUSO	BOLT	PERNO
30	354262X1		1	PARAFUSO	BOLT	PERNO
31	353756X1		1	ARRUELA	WASHER	ARANDELA

Fixações Fasteners Fijación	Motor Engine Motor	10-185	4 Rodas Motrizes 4 Wheels Drive 4 Ruedas Motriz

1

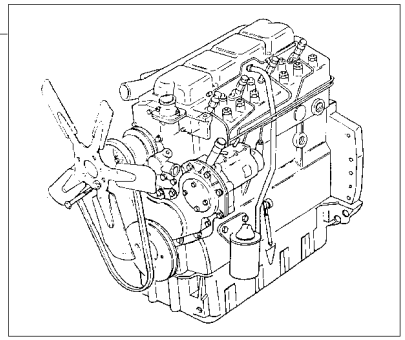

2

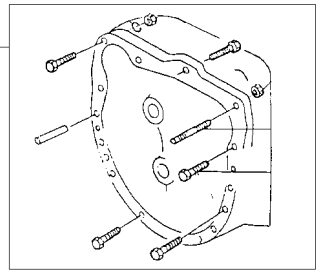

3

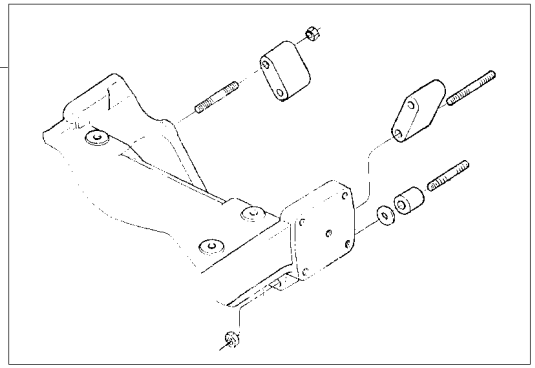

1	041218N1	10-15 No	1	MOTOR	ENGINE	MOTOR
2	3148405M91	404032 - MF275/4 25-15 No	1	FIXAÇÃO	FASTENER	CIERRE
2	3148405M91	600365 - MF275/4 25-15 No	1	FIXAÇÃO	FASTENER	CIERRE
2	048510N1	404033 - MF275/4 25-10 No	1	FIXAÇÃO	FASTENER	CIERRE
2	048510N1	600366 - MF275/4 25-10 No	1	FIXAÇÃO	FASTENER	CIERRE
3	3585700M91	404032 - MF275/4 60-25 No	1	FIXAÇÃO	FASTENER	CIERRE
3	3585700M91	600365 - MF275/4 60-25 No	1	FIXAÇÃO	FASTENER	CIERRE
3	048498N1	404033 - MF275/4 60-20 No	1	FIXAÇÃO	FASTENER	CIERRE
3	048498N1	600366 - MF275/4 60-20 No	1	FIXAÇÃO	FASTENER	CIERRE

Motor **4 Rm** **Engine** **4 Wd** **Motor** **4 Rm**	**10-190**	**Escapamento Vertical** **Vertical Exhaust** **Descarga Vertical**

1

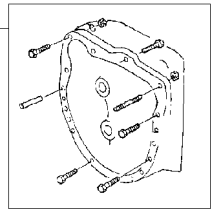

2

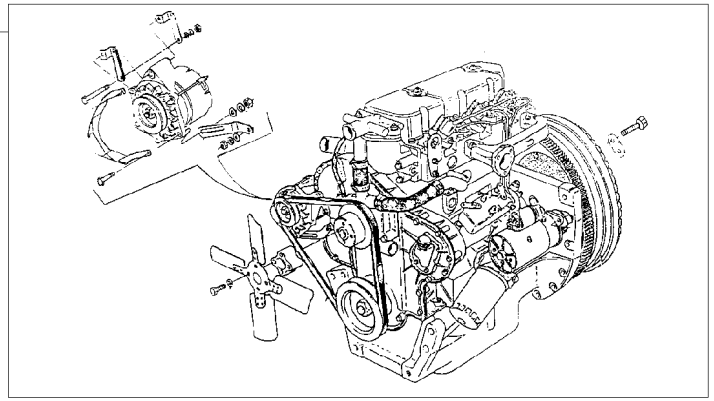

3

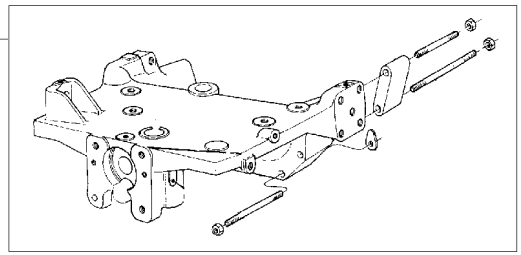

1	048510N1	25-10 No	**1** FIXAÇÃO	FASTENER	CIERRE
2	041218N1	10-15 No	**1** MOTOR	ENGINE	MOTOR
3	049207N1	60-30 No	**1** FIXAÇÃO	FASTENER	CIERRE

Motor
Engine
Motor

10-195

Escapamento Horizontal
Horizontal Exhaust
Descarga Horizontal

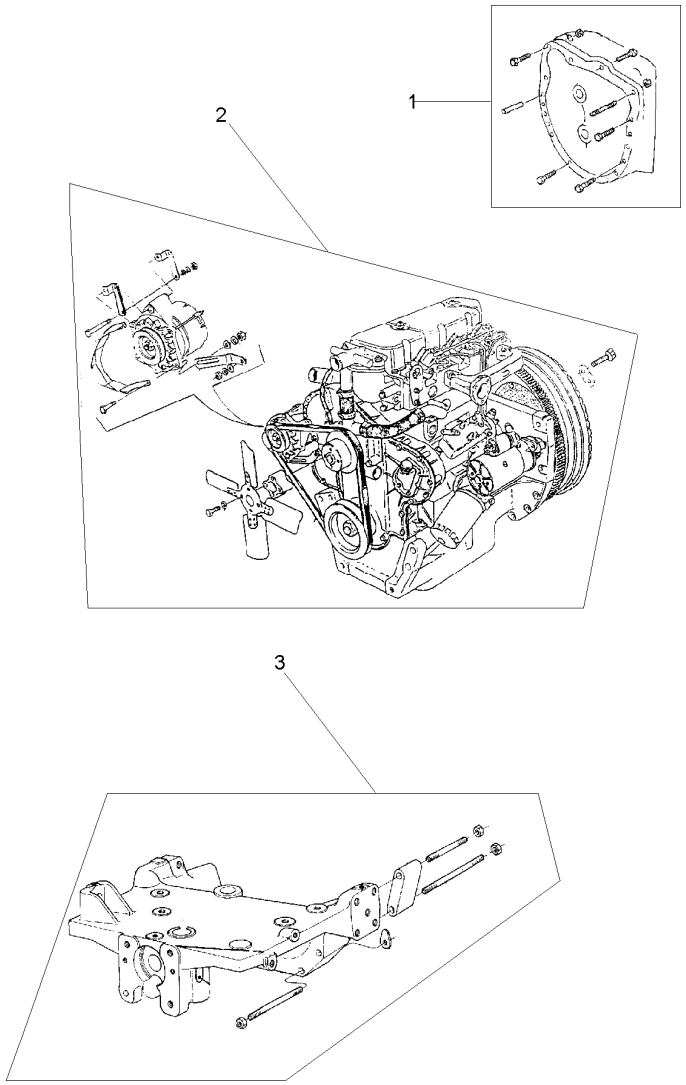

1	048510N1	25-10 No	**1**	FIXAÇÃO	FASTENER	CIERRE
2	041219N1	10-180 No	**1**	MOTOR	ENGINE	MOTOR
3	049207N1	60-30 No	**1**	FIXAÇÃO	FASTENER	CIERRE

Sistema De Admissão De Ar Ayr System Admission Sistema De Admission De Aire	Elemento Seco Element Dry Elemento Seco	10-200	Antigo Old Antigo

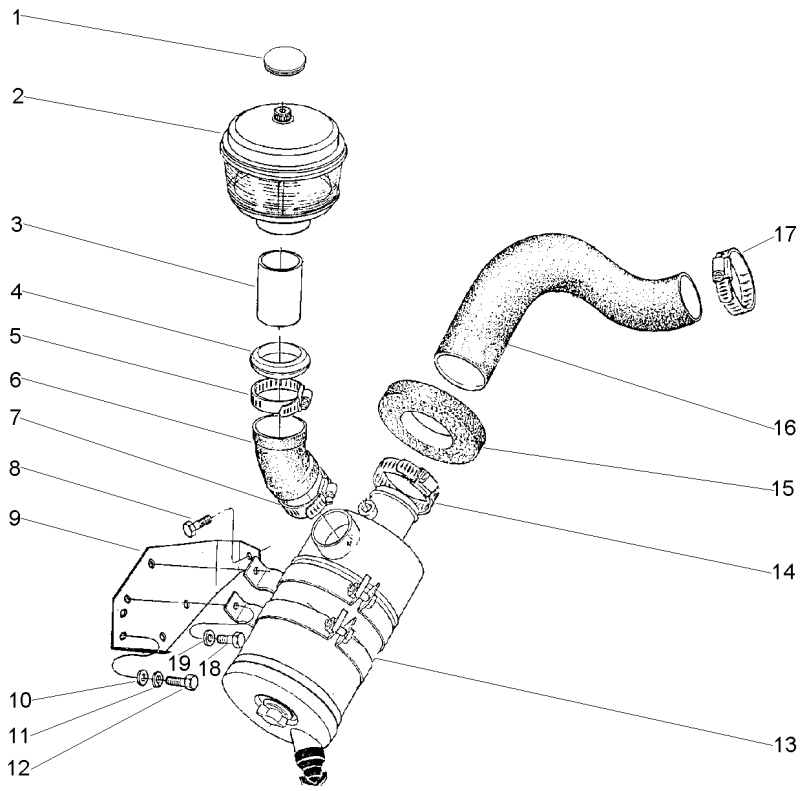

1	3149289M1		1 BUJÃO	PLUG	TAPON
2	3145812M2	[AB]	1 PRÉ-FILTRO	PRE FILTER	PRE FILTRO
		10-205 No			
3	3147882M1	[AC]	1 TUBO	PIPE	CANO
4	828089M1	[A]	1 COLAR	COLLAR	COLLAR
5	2801096M1	[A]	1 BRAÇADEIRA	CLAMP	ABRAZADERA
6	2801054M1		1 MANGUEIRA	HOSE	FLEXIBLE
7	2801096M1		1 BRAÇADEIRA	CLAMP	ABRAZADERA
8	353517X1		1 PARAFUSO	BOLT	PERNO
9	2800936M1		1 SUPORTE	BRACKET	SOPORTE
10	829185M1		3 ARRUELA	WASHER	ARANDELA
11	353446X1		2 ARRUELA	WASHER	ARANDELA
12	353516X1		2 PARAFUSO	BOLT	PERNO
13	033914T1	10-210 No	1 FILTRO	FILTER	FILTRO
14	2801710M1		1 BRAÇADEIRA	CLAMP	ABRAZADERA
15	2801611M1		1 VEDADOR	SEAL	RETEN
16	2802931M2		1 MANGUEIRA	HOSE	FLEXIBLE
17	2801096M1		1 BRAÇADEIRA	CLAMP	ABRAZADERA
18	353688X1		4 PARAFUSO	BOLT	PERNO
19	353756X1		4 ARRUELA	WASHER	ARANDELA

[A] ANTIGO
OLD
ANTIGUO

[B] SOLICITAR 022333T1 (PRÉ FILTRO) E 050405T1 (TUBO)
SOLICIT 022333T1 (PRE FILTER) AND 050405T1 (TUBE)
SOLICITAR 022333T1 (PRÉ FILTRE) Y 050405T1 (CANO)

[C] NÃO SOLICITAR COM 3145812M2 (PRÉ FILTRO)
DO NOT SOLICIT WITH 3145812M2 (PRE FILTER)
NO SOLICITAR CON 3145812M2 (PRÉ FILTRE)

Pré-Filtro
Pre-Filter
Pré-Filtro

10-205

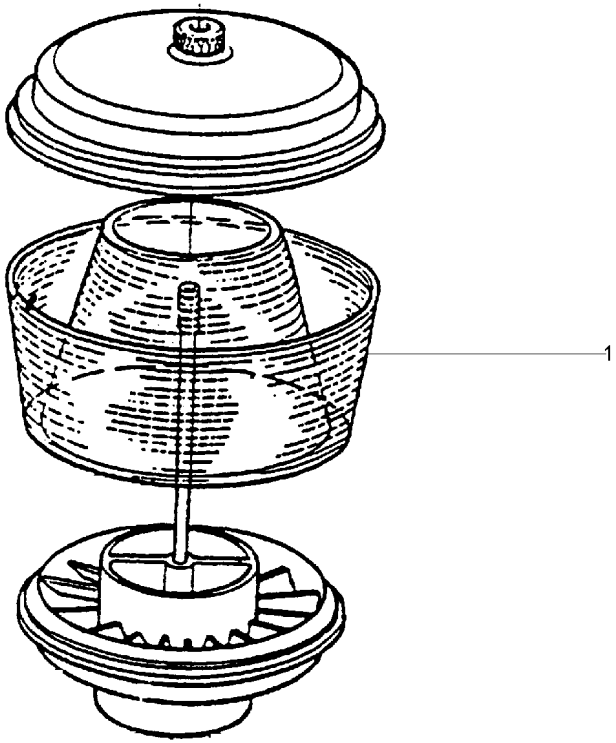

1	2730961M1	**1** CARCAÇA	HOUSING	ALOJAMIENTO

Filtro De Ar
Air Cleaner
Filtro De Aire

10-210

Antigo
Old
Antigo

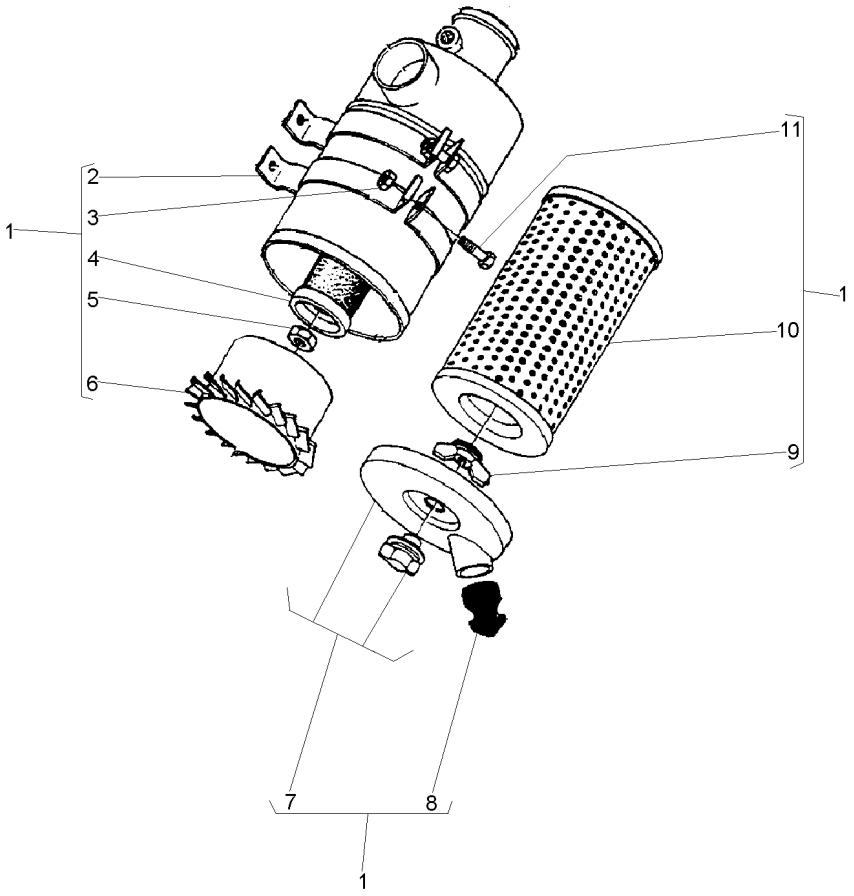

1			3587424M91	1	FILTRO	FILTER	FILTRO
2	2801060M91	1		2	BRAÇADEIRA	CLAMP	ABRAZADERA
3	355565X1	1		2	PORCA	NUT	TUERCA
4	2710805M1	1	[A]	1	ELEMENTO	ELEMENT	ELEMENTO
5	3603426M1	1		1	PORCA	NUT	TUERCA
6	3603336M1	1		1	CARCAÇA	HOUSING	ALOJAMIENTO
7	3175583M91	1		1	TAMPA	COVER	CUBIERTA
8	2710803M1	1		1	VÁLVULA	VALVE	VALVULA
9	3603416M1	1		1	PORCA	NUT	TUERCA
10	2710804M2	1	[B]	1	ELEMENTO	ELEMENT	ELEMENTO
11	353679X1	1		2	PARAFUSO	BOLT	PERNO

[A] INTERNO
INNER
INTERNO

[B] EXTERNO
OUTER
EXTERNO

Filtro De Ar
Air Cleaner
Filtro De Aire

10-215

Novo
New
Nuevo

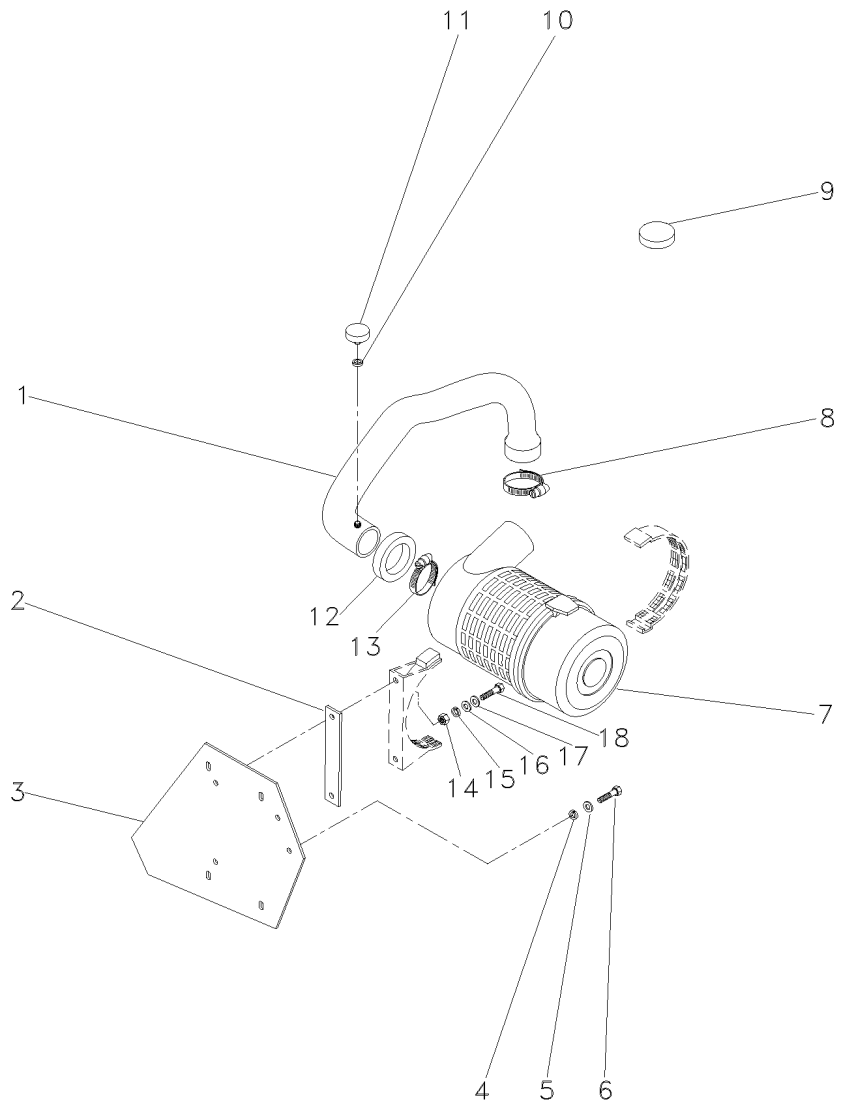

1	053376N1	19		1	CJ. MANGUEIRA	HOSE ASSY	CON.DE MANGUERA
2	050385P1	19		1	ESPAÇADOR	SPACER	PIEZA DISTANCIA
3	2800936M1	19		1	SUPORTE	BRACKET	SOPORTE
4	353446X1	19		2	ARRUELA	WASHER	ARANDELA
5	829185M1	19		2	ARRUELA	WASHER	ARANDELA
6	353516X1	19		2	PARAFUSO	BOLT	PERNO
7	3801034M1	19	10-220 No	1	FILTRO AR	AIR FILTER	FILTRO DE AIRE
8	2801096M1	19		1	BRAÇADEIRA	CLAMP	ABRAZADERA
9	3149289M1	19		1	BUJÃO	PLUG	TAPON
10	1440993X1	19		1	ARRUELA	WASHER	ARANDELA
11	3587008M91	19		1	INTERRUPTOR	SWITCH	INTERRUPTOR
12	2801611M1	19		1	VEDADOR	SEAL	RETEN
13	2801710M1	19		1	BRAÇADEIRA	CLAMP	ABRAZADERA
14	339169X1	19		2	PORCA	NUT	TUERCA
15	339374X1	19		2	ARRUELA	WASHER	ARANDELA
16	339056X1	19		2	ARRUELA	WASHER	ARANDELA
17	339056X1	19		2	ARRUELA	WASHER	ARANDELA
18	391176X1	19		2	PARAFUSO	BOLT	PERNO

Filtro De Ar **Air Filter** **Filtro De Aire**	**Elemento Seco** **Dry Element** **Elemento Seco**	**10-220**	**Novo** **New** **Nuevo**

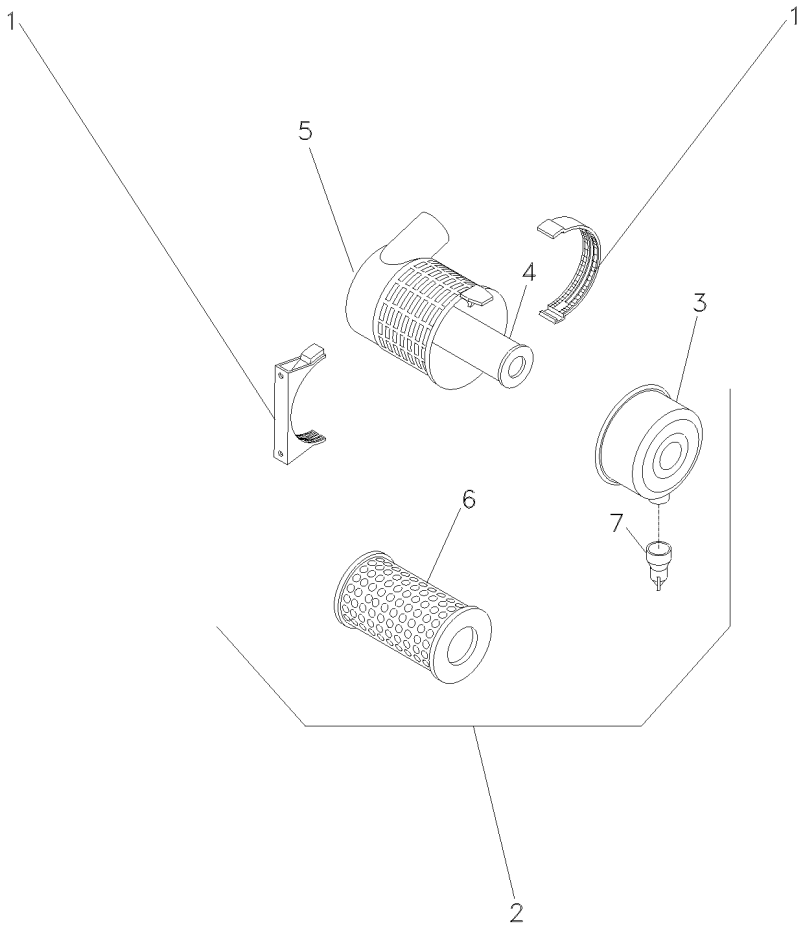

1	055121R1		**1**	BRAÇADEIRA	CLAMP	ABRAZADERA
2	055618R1		**1**	CJ. FILTRO	KIT, FILTER	JUEGO FILTRO
3	055118R1	2	**1**	TAMPA	COVER	CUBIERTA
4	055120R1	2 [A]	**1**	ELEMENTO	ELEMENT	ELEMENTO
5		REF. 2	**1**	FILTRO	FILTER	FILTRO
6	055119R1	2 [B]	**1**	ELEMENTO	ELEMENT	ELEMENTO
7	055115R1	2	**1**	VÁLVULA	VALVE	VALVULA

[A] INTERNO
INNER
INTERNO

[B] EXTERNO
OUTER
EXTERNO

Filtro De Ar
Air Cleaner
Filtro De Aire

Elemento A Banho De Óleo
Oil-Bath Air Cleaner Element
Elemento De Baño De Aceite

10-225

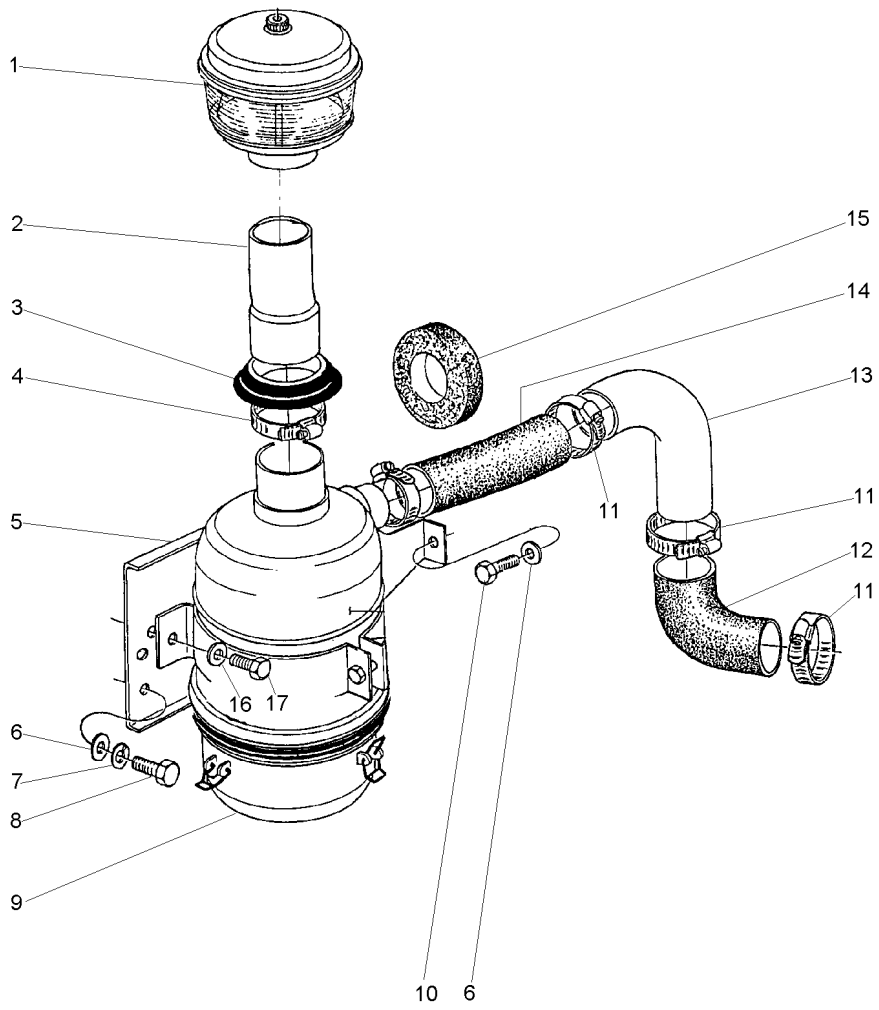

1	3145812M2	[AC] 10-205 No	1	PRÉ-FILTRO	PRE FILTER	PRE FILTRO
2	3145844M2	[BC]	1	TUBO	PIPE	CANO
3	3145804M1		1	VEDADOR	SEAL	RETEN
4	2801096M1		1	BRAÇADEIRA	CLAMP	ABRAZADERA
5	3145826M91		1	SUPORTE	BRACKET	SOPORTE
6	829185M1		3	ARRUELA	WASHER	ARANDELA
7	353446X1		2	ARRUELA	WASHER	ARANDELA
8	353516X1		2	PARAFUSO	BOLT	PERNO
9	3145814M91	10-230 No	1	CJ. FILTRO	KIT, FILTER	JUEGO FILTRO
10	353517X1		1	PARAFUSO	BOLT	PERNO
11	2801096M1		4	BRAÇADEIRA	CLAMP	ABRAZADERA
12	1876307M2		1	MANGUEIRA	HOSE	FLEXIBLE
13	1484457M1		1	TUBO	PIPE	CANO
14	3145801M1		1	MANGUEIRA	HOSE	FLEXIBLE
15	2801611M1		1	VEDADOR	SEAL	RETEN
16	353756X1		2	ARRUELA	WASHER	ARANDELA
17	353688X1		2	PARAFUSO	BOLT	PERNO

[A] SOLICITAR 022333T1 (PRÉ FILTRO) E 050405T1 (TUBO)
SOLICIT 022333T1 (PRE FILTER) AND 050405T1 (TUBE)
SOLICITAR 022333T1 (PRÉ FILTRE) Y 050405T1 (CANO)

[B] NÃO SOLICITAR COM 3145812M2 (PRÉ FILTRO)
DO NOT SOLICIT WITH 3145812M2 (PRE FILTER)
NO SOLICITAR CON 3145812M2 (PRÉ FILTRE)

[C] ANTIGO
OLD
ANTIGUO

Filtro De Ar
Air Cleaner
Filtro De Aire

10-230

Elemento A Banho De Óleo
Oil-Bath Air Cleaner Element
Elemento De Baño De Aceite

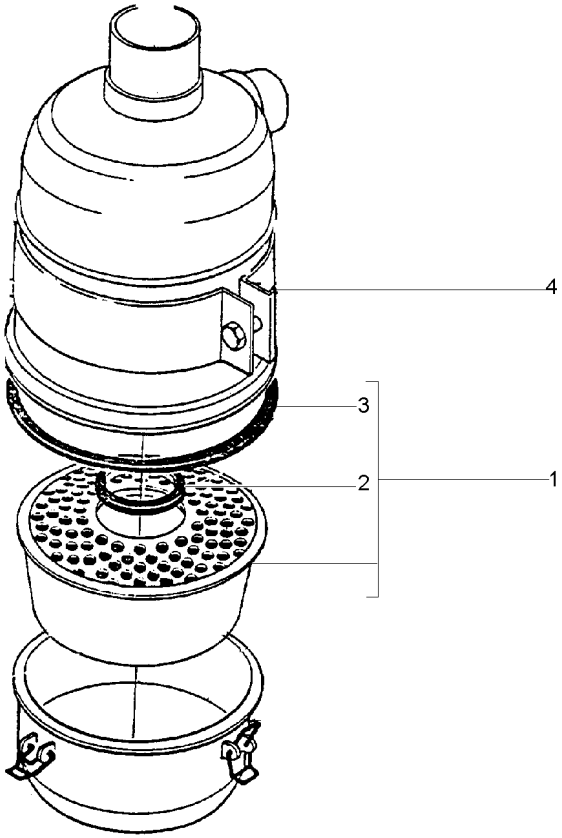

1	2710213M91		**1** ELEMENTO	ELEMENT	ELEMENTO
2	2710212M1	1	**1** JUNTA	GASKET	EMPAQUETADURA.
3	2710214M1	1	**1** JUNTA	GASKET	EMPAQUETADURA.
4	3145811M91	1	**1** BRAÇADEIRA	CLAMP	ABRAZADERA

Kit Pré-Filtro
Pré-Filter Kit
Kit Pre- Filtro

10-235

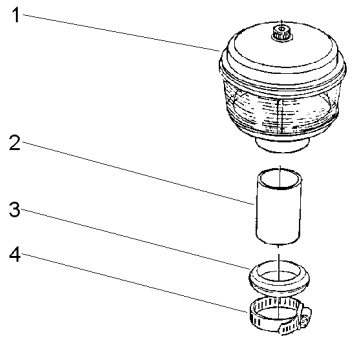

1	022333T1	10-240 No	**1**	PRÉ-FILTRO	PRE FILTER	PRE FILTRO
2	022332T1		**1**	TUBO	PIPE	CANO
3	828089M1		**1**	COLAR	COLLAR	COLLAR
4	2801096M1		**1**	BRAÇADEIRA	CLAMP	ABRAZADERA

Pré-Filtro
Pre-Filter
Pré-Filtro

10-240

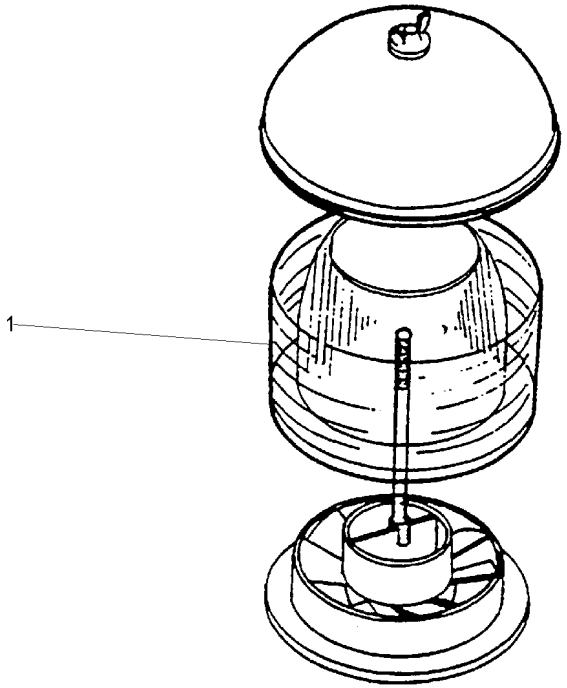

1	3603691M1	**1** PRÉ-FILTRO	PRE FILTER	PRE FILTRO

Escapamento
Exhaust
Escape

10-245

Escapamento Vertical
Vertical Exhaust
Descarga Vertical

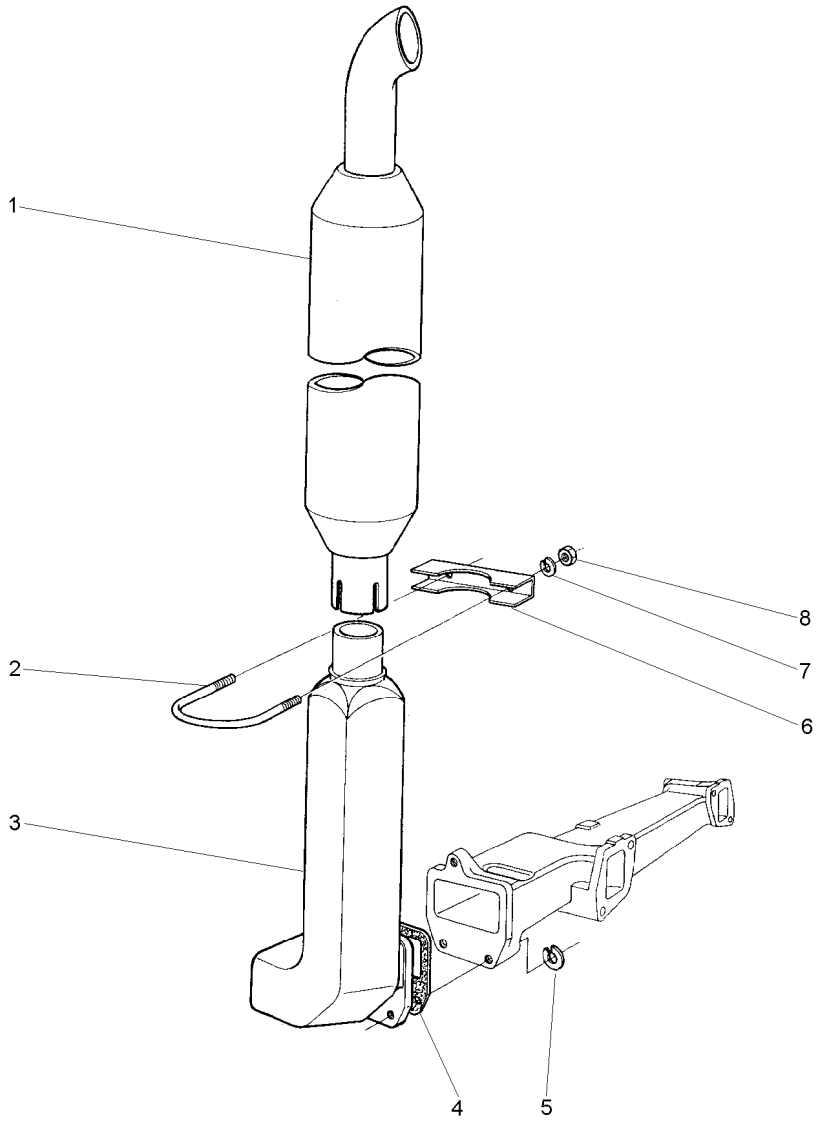

1	1484528M94	**1**	SILENCIOSO	SILENCER	SILENCIADOR
2	2800189M2	**1**	PARAFUSO "U"	U BOLT	BRIDA EN U
3	1874771M2	**1**	COTOVELO	ELBOW	CODO
4	1876671M4	**1**	JUNTA	GASKET	EMPAQUETADURA.
5	353756X1	**3**	ARRUELA	WASHER	ARANDELA
6	2800191M1	**1**	BRAÇADEIRA	CLAMP	ABRAZADERA
7	353446X1	**2**	ARRUELA	WASHER	ARANDELA
8	355565X1	**2**	PORCA	NUT	TUERCA

Escapamento Horizontal
Horizontal Exhaust
Descarga Horizontal

10-250

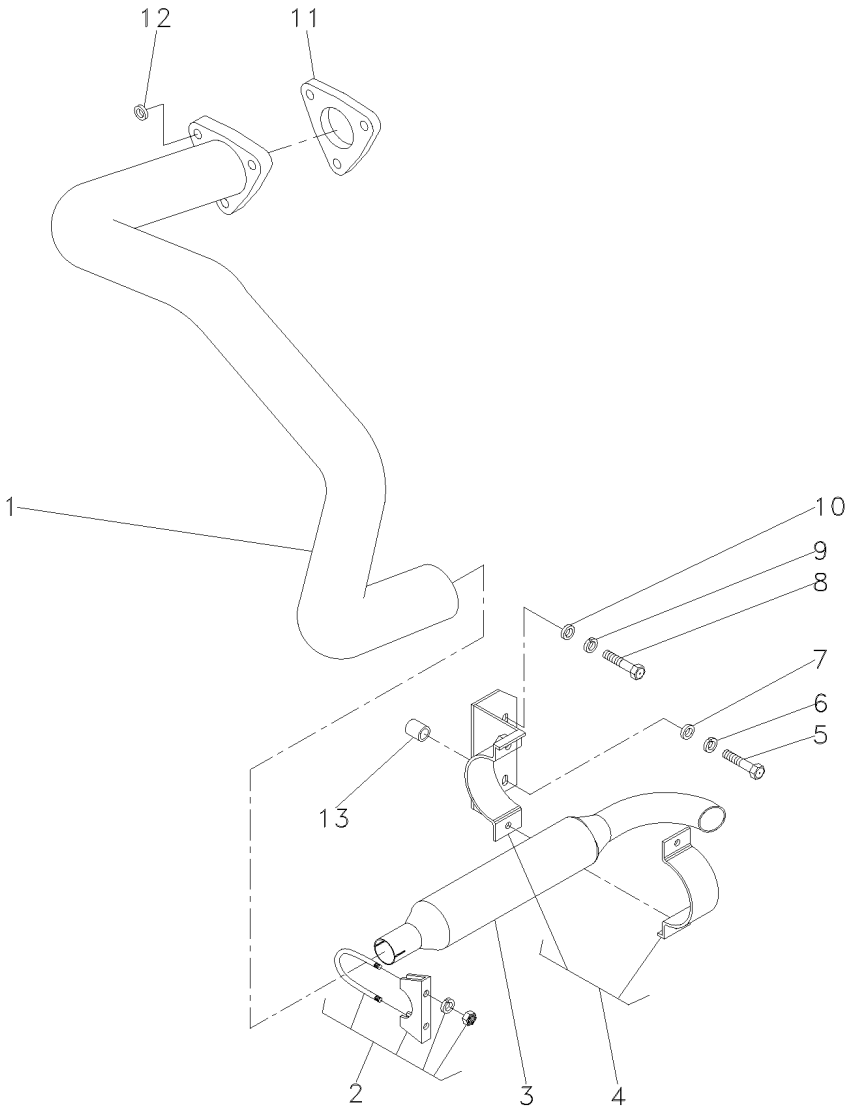

1	027210S1	**1**	CJ. TUBO	TUBE ASSY	CONJ.DE TUBO
2	042779N1	**1**	BRAÇADEIRA	CLAMP	ABRAZADERA
3	1484494M94	**1**	SILENCIOSO	SILENCER	SILENCIADOR
4	3411895M91	**1**	BRAÇADEIRA	CLAMP	ABRAZADERA
5	354290X1	**1**	PARAFUSO	BOLT	PERNO
6	353433X1	**1**	ARRUELA	WASHER	ARANDELA
7	353760X1	**1**	ARRUELA	WASHER	ARANDELA
8	353726X1	**1**	PARAFUSO	BOLT	PERNO
9	353433X1	**1**	ARRUELA	WASHER	ARANDELA
10	353760X1	**1**	ARRUELA	WASHER	ARANDELA
11	194742M1	**1**	JUNTA	GASKET	EMPAQUETADURA.
12	353756X1	**3**	ARRUELA	WASHER	ARANDELA
13	036981P1	**1**	ESPAÇADOR	SPACER	PIEZA DISTANCIA

Sistema De Arrefecimento
Cooling System
Sistema De Enfriamiento

10-255

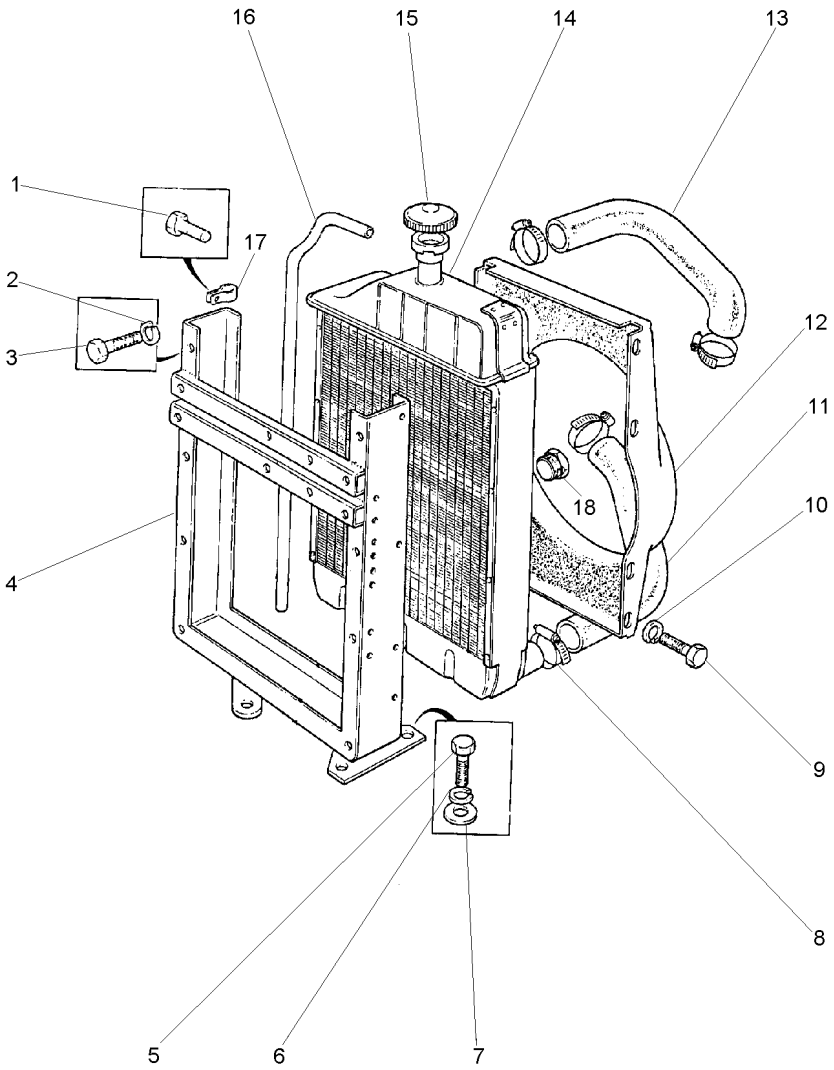

1	353501X1		**3**	PARAFUSO	BOLT	PERNO
2	353446X1		**5**	ARRUELA	WASHER	ARANDELA
3	353516X1		**5**	PARAFUSO	BOLT	PERNO
4	2800391M92		**1**	ARMAÇÃO	FRAME	BASTIDOR
5	353698X1		**4**	PARAFUSO	BOLT	PERNO
6	353432X1		**3**	ARRUELA	WASHER	ARANDELA
7	353757X1		**4**	ARRUELA	WASHER	ARANDELA
8	490802M1		**4**	BRAÇADEIRA	CLAMP	ABRAZADERA
9	353501X1		**5**	PARAFUSO	BOLT	PERNO
10	355617X1		**5**	ARRUELA	WASHER	ARANDELA
11	885563M1		**1**	MANGUEIRA	HOSE	FLEXIBLE
12	2800249M1		**1**	DEFLETOR	DEFLECTOR	DEFLECTOR
13	2800304M1		**1**	MANGUEIRA	HOSE	FLEXIBLE
14	2801211M93		**1**	RADIADOR	RADIATOR	RADIADOR
15	188462M91		**1**	TAMPA	COVER	CUBIERTA
16	2801087M1		**1**	TUBO	PIPE	CANO
17	2800985M1		**3**	PRESILHA	STAPLE	GRAPA
18	1481151M1	[A]	**1**	BUJÃO	PLUG	TAPON

[A] ANTIGO
OLD
ANTIGUO

Sistema De Combustível
Fuel System
Sistema De Combustivel

10-260

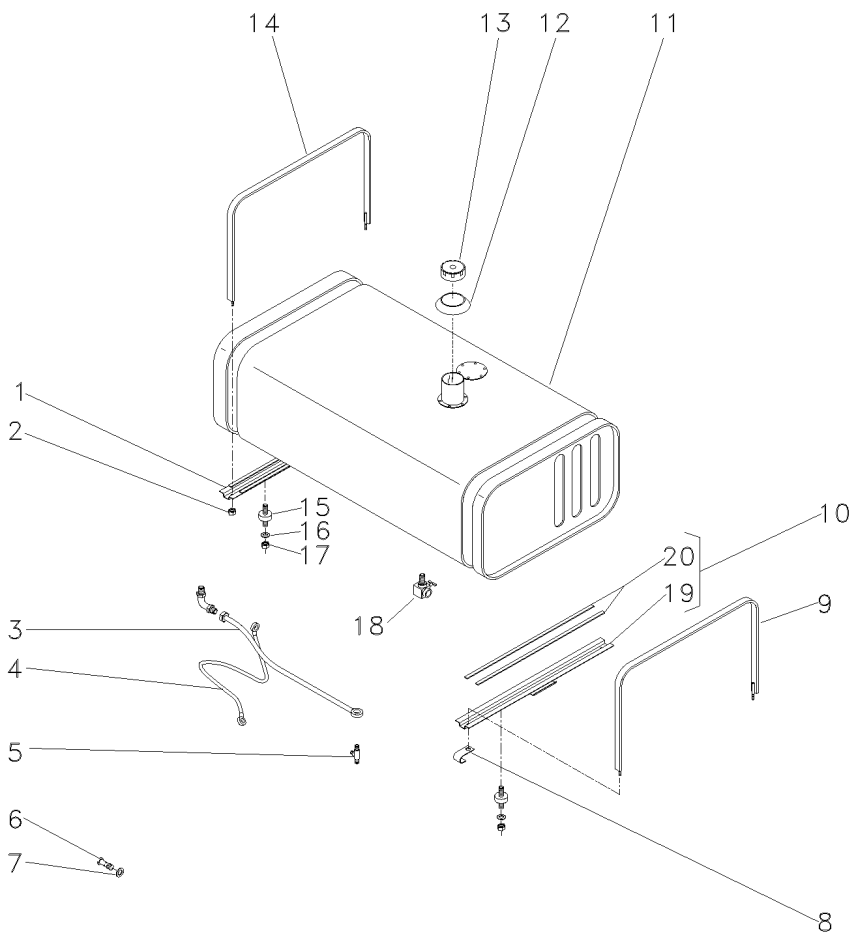

1	3149238M91		**1**	SUPORTE	BRACKET	SOPORTE
2	826760M1		**4**	PORCA	NUT	TUERCA
3	040436N1		**1**	CJ. TUBO	TUBE ASSY	CONJ.DE TUBO
4	040433N1		**1**	CJ. TUBO	TUBE ASSY	CONJ.DE TUBO
5	040459P1		**1**	CONECTOR	CONNECTOR	CONECTOR
6	1481691M1		**4**	PARAFUSO	BOLT	PERNO
7	1480517M1		**8**	ARRUELA	WASHER	ARANDELA
8	506293M1		**1**	PRESILHA	STAPLE	GRAPA
9	2801108M91		**1**	CINTA	SURROUND	ENVOLVENTE
10	027595N1		**1**	SUPORTE	BRACKET	SOPORTE
11	3147719M93	10-265 No	**1**	TANQUE	TANK	TANQUE
12	3589016M1		**1**	VEDADOR	SEAL	RETEN
13	3149550M92		**1**	TAMPA	COVER	CUBIERTA
14	2801069M91		**1**	CINTA	SURROUND	ENVOLVENTE
15	3148108M1		**4**	AMORTECEDOR	DAMPER	VALV.REGULADORA
16	829185M1		**2**	ARRUELA	WASHER	ARANDELA
17	358657X1		**8**	PORCA	NUT	TUERCA
18	490353M91		**1**	TORNEIRA COMB.	FAUCET FUEL	GRIFO COMBUST.
19	027596S1	10	**1**	SUPORTE	BRACKET	SOPORTE
20	3149251M1	10	**2**	GUARNIÇÃO	FOAM	ESPUMA

Tanque De Combustível
Fuel Tank
Tanque De Combustible

10-265

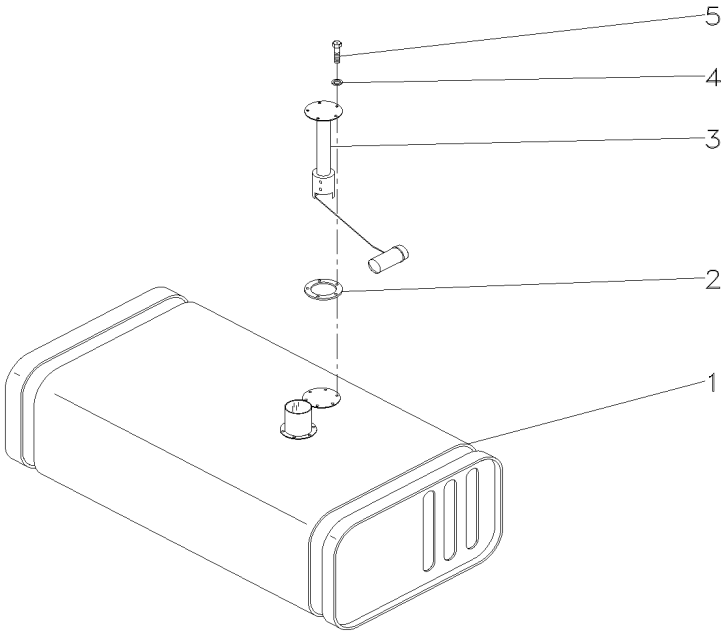

1	2800228M96	**1** TANQUE	TANK	TANQUE
2	3145402M1	**1** JUNTA	GASKET	EMPAQUETADURA.
3	3587525M91	**1** SENSOR	SENDER	EMISOR
4	3587711M1	**5** ARRUELA	WASHER	ARANDELA
5	353984X1	**5** PARAFUSO	BOLT	PERNO

Embreagem Split Torque **12" - Nd - 21 Estrias**
Clutch Split Torque
Embrague Split Torque

20-10

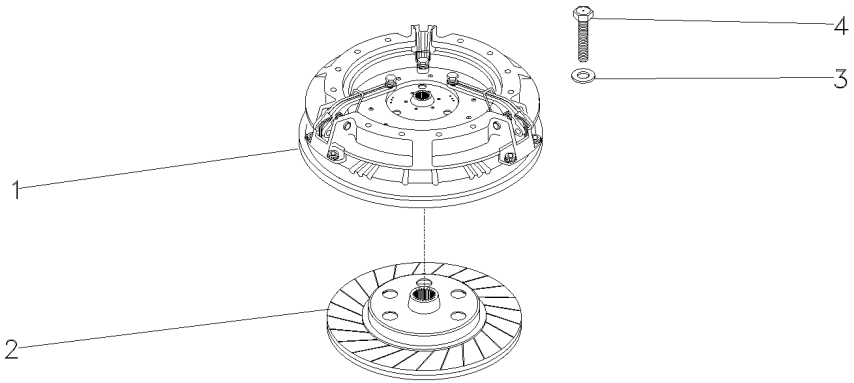

1	026566T3	20-15 No	**1**	CJ. EMBREAGEM	KIT, CLUTCH	EMBRAGUE JUEGO
2	048438T1	[A]	**1**	DISCO	DISC	DISCO
3	19752X		**6**	ARRUELA	WASHER	ARANDELA
4	887892M1	5/16x18x1.47/64	**6**	PARAFUSO	BOLT	PERNO

[A] 21 ESTRIAS
21 FURROW
21 STRIAS

Embreagem Split Torque
Clutch Split Torque
Embrague Split Torque

20-15

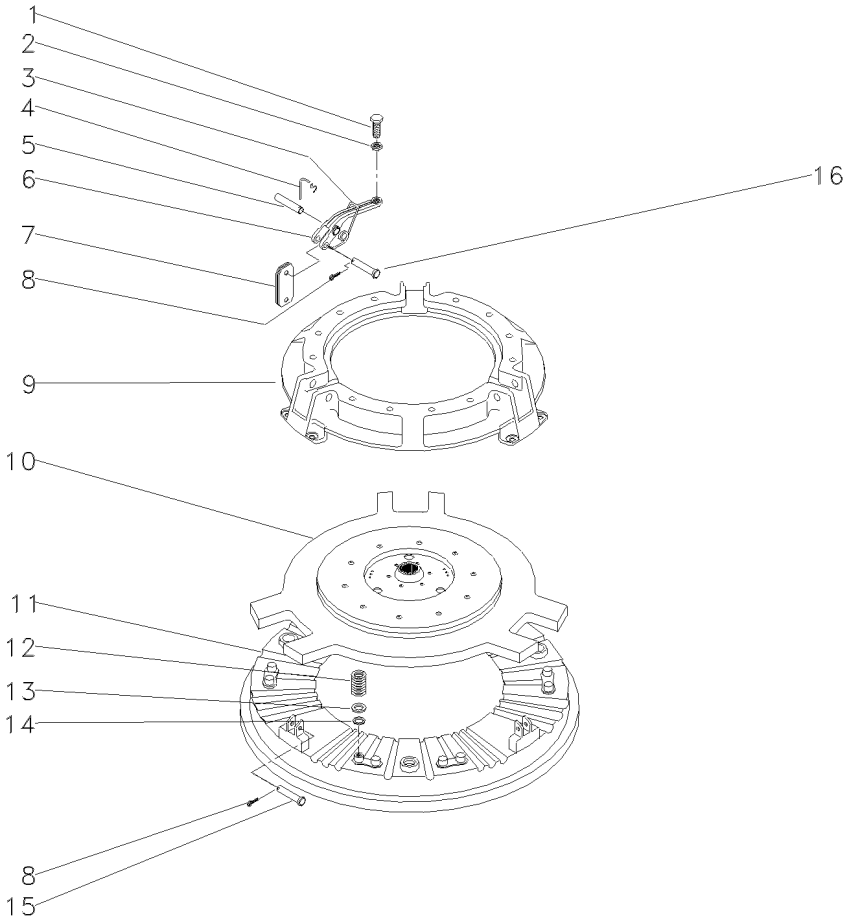

1	3147178M1		**3**	PARAFUSO	BOLT	PERNO
2	353430X1	3/8x24	**3**	PORCA	NUT	TUERCA
3	887910M2		**3**	MOLA	SPRING	RESORTE
4	891827M1		**3**	GRAMPO	CRAMP	PASADOR
5	891826M1		**3**	PINO	PIN	PASADOR
6	887898M1		**3**	ALAVANCA	LEVER	PALANCA
7	022634R1		**18**	BIELETA	LINK	CONEXION
8	354048X1		**6**	CUPILHA	COTTER PIN	PASADOR DOUBLE
9	3176859M1		**1**	COBERTURA	BONNET	CAPOT
10	033206R2		**1**	PLACA	PLATE	PLATO
11	887907M1		**1**	PLATÔ	PLATE	PLATO
12	3176865M1		**12**	MOLA	SPRING	RESORTE
13	1753751M1		**12**	ARRUELA	WASHER	ARANDELA
14	3175517M1		**12**	ARRUELA	WASHER	ARANDELA
15	887893M1		**3**	PINO	PIN	PASADOR
16	887897M1		**3**	PINO	PIN	PASADOR

Embreagem Dupla
Dual Clutch
Embrague Doble

20-20

12" - Nd - 21 Estrias
12" - Nd - 21 Furrow
12" - Nd - 21 Estrias

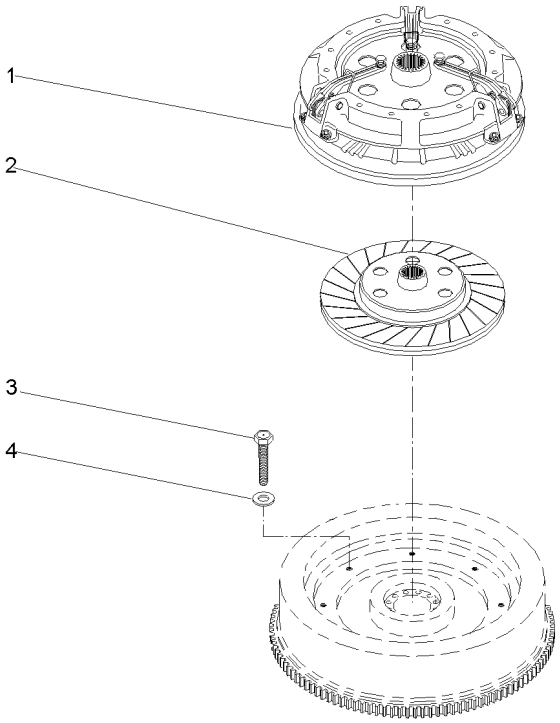

1	1868005M92	20-25 No	**1** CJ. EMBREAGEM	KIT, CLUTCH	EMBRAGUE JUEGO
2	048438T1	[A]	**1** DISCO	DISC	DISCO
3	887892M1	5/16X18X1.47/64	**6** PARAFUSO	BOLT	PERNO
4	19752X	19/32X21/64X5/64	**6** ARRUELA	WASHER	ARANDELA

[A] 21 ESTRIAS
21 FURROW
21 STRIAS

Embreagem Dupla
Dual Clutch
Embrague Doble

20-25

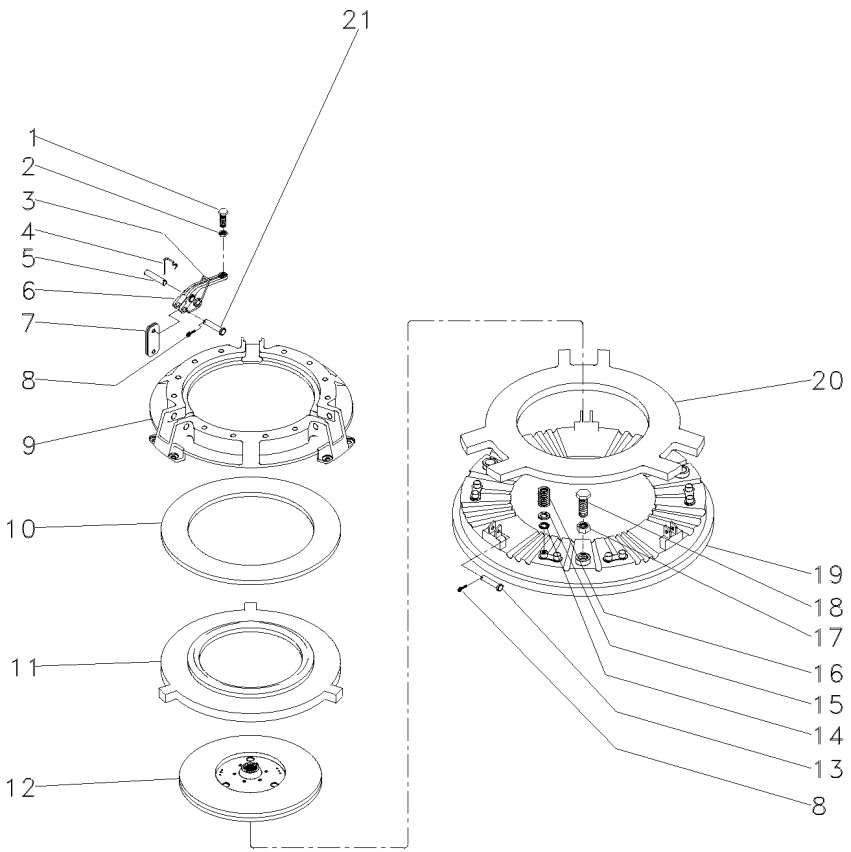

1	3147178M1		**3** PARAFUSO	BOLT	PERNO
2	353430X1	3/8X24	**3** PORCA	NUT	TUERCA
3	887910M2		**3** MOLA	SPRING	RESORTE
4	891827M1		**3** GRAMPO	CRAMP	PASADOR
5	891826M1		**3** PINO	PIN	PASADOR
6	887898M1		**3** ALAVANCA	LEVER	PALANCA
7	022634R1		**18** BIELETA	LINK	CONEXION
8	354048X1	3/4X3/32	**6** CUPILHA	COTTER PIN	PASADOR DOUBLE
9	3176859M91		**1** COBERTURA	BONNET	CAPOT
10	887906M1		**1** MOLA	SPRING	RESORTE
11	3176863M1		**1** PLACA	PLATE	PLATO
12	1865836M91		**1** DISCO	DISC	DISCO
13	887893M1		**3** PINO	PIN	PASADOR
14	3175517M1		**12** ARRUELA	WASHER	ARANDELA
15	1753751M1		**12** ARRUELA	WASHER	ARANDELA
16	3176865M1		**12** MOLA	SPRING	RESORTE
17	353916X1	5/16X24	**3** PORCA	NUT	TUERCA
18	181124M1	5/16	**3** PARAFUSO	BOLT	PERNO
19	887907M1	12"	**1** PLATÔ	PLATE	PLATO
20	887902M1		**1** PLACA	PLATE	PLATO
21	887897M1		**3** PINO	PIN	PASADOR

Fixação Do Motor A Transmissão
Transmission Link Housing
Caja De La Articulation De Transmision

25-10

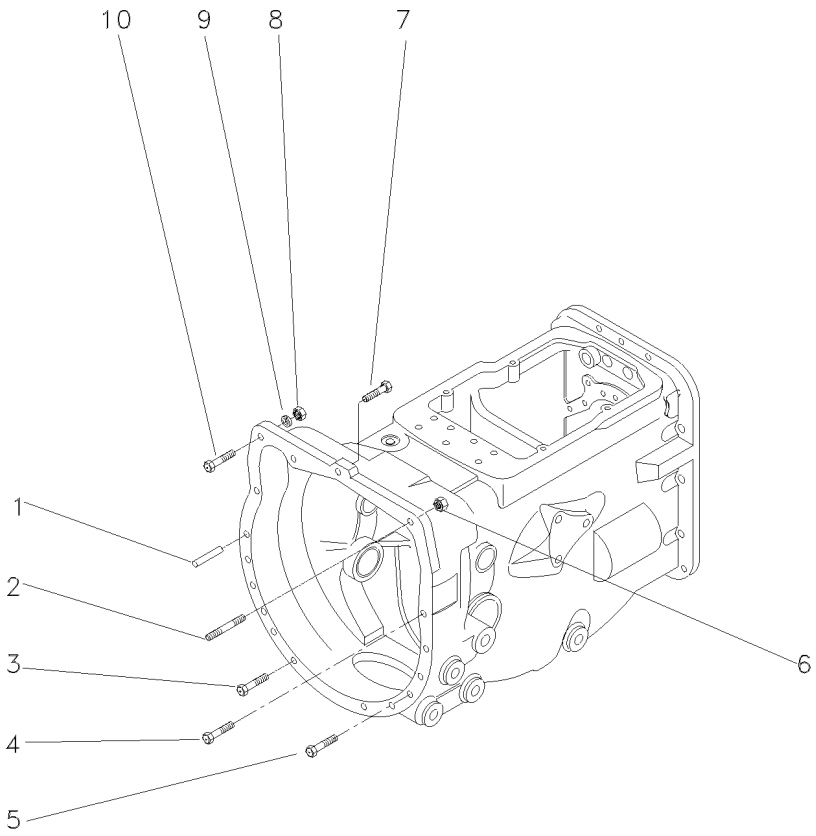

1	191314M1		**2** PINO	PIN	PASADOR
2	023493P1	7/16"	**1** PRISIONEIRO	STUD	ESPARRAGO
3	377184X1	7/16X14X1.3/4	**2** PARAFUSO	BOLT	PERNO
4	377825X1	7/16X14X2.1/4	**5** PARAFUSO	BOLT	PERNO
5	353711X1	7/16X14X2.5/8	**4** PARAFUSO	BOLT	PERNO
6	3589412M1	7/16X20	**1** PORCA	NUT	TUERCA
7	048512P1	M12X1.75	**1** PARAFUSO	BOLT	PERNO
8	3589412M1	7/16X20	**1** PORCA	NUT	TUERCA
9	353432X1	25/32X15/32X7/64	**1** ARRUELA	WASHER	ARANDELA
10	353565X1	7/16X20X1.3/4	**1** PARAFUSO	BOLT	PERNO

Fixação Do Motor A Transmissão
Fixation Engine Transmission
Fixation Motor A Transmisión

25-15

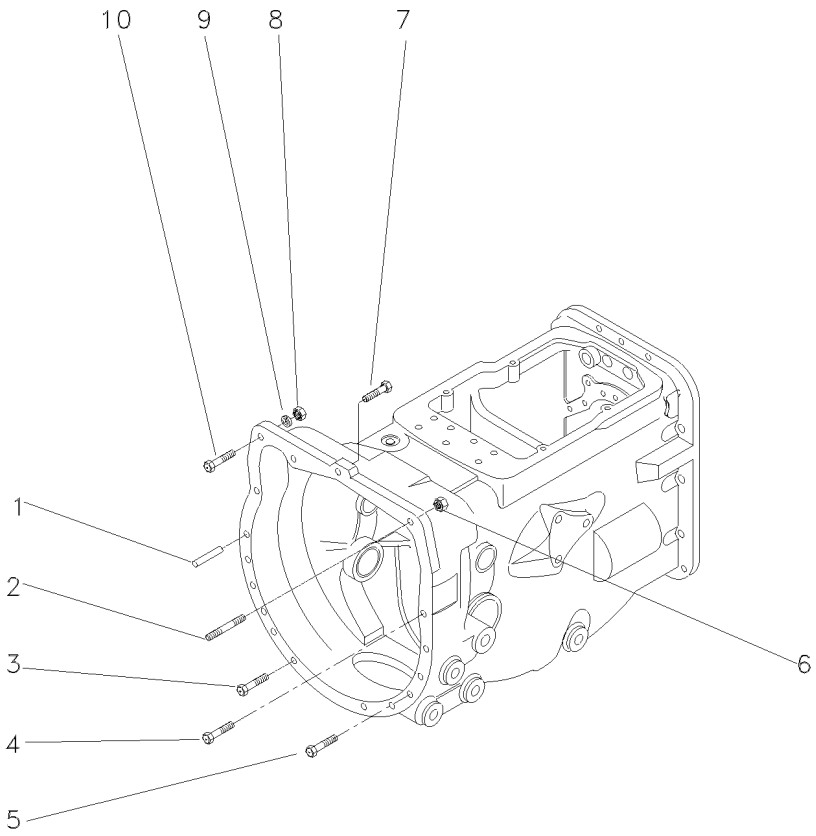

1	191314M1	**2**	PINO	PIN	PASADOR
2	023493P1	**1**	PRISIONEIRO	STUD	ESPARRAGO
3	377184X1	**2**	PARAFUSO	BOLT	PERNO
4	377825X1	**5**	PARAFUSO	BOLT	PERNO
5	353711X1	**4**	PARAFUSO	BOLT	PERNO
6	3589412M1	**1**	PORCA	NUT	TUERCA
7	362479X1	**1**	PARAFUSO	BOLT	PERNO
8	3589412M1	**1**	PORCA	NUT	TUERCA
9	353432X1	**1**	ARRUELA	WASHER	ARANDELA
10	353565X1	**1**	PARAFUSO	BOLT	PERNO

Alavancas De Câmbio
Shift Lever
Palanca Del Cambio

25-20

8 Velocidades
8 Speed
8 Velocidades

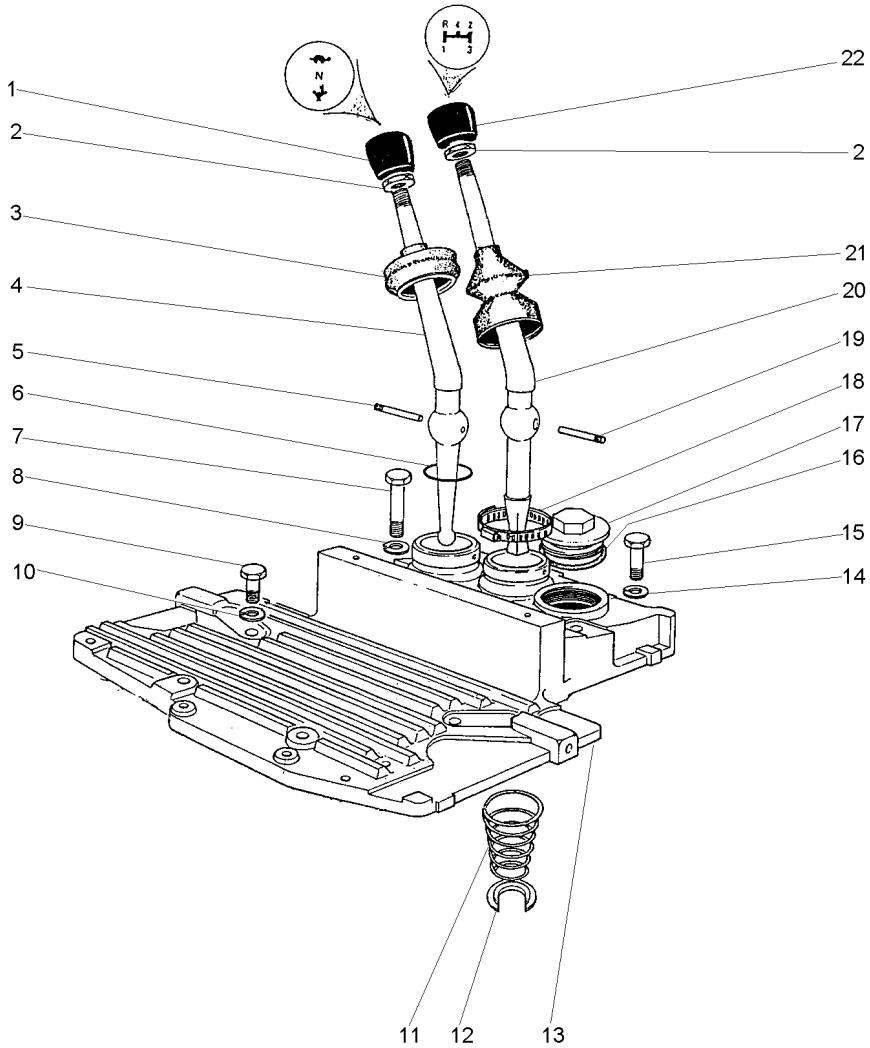

1	490703M2		**1** MANÍPULO	KNOB	POMO
2	353430X1	3/8X24	**2** PORCA	NUT	TUERCA
3	180579M5		**1** CAPA	CAP	TAPA
4	2801130M1		**1** ALAVANCA	LEVER	PALANCA
5	180581M1		**1** PINO	PIN	PASADOR
6	831527M1		**1** ANEL "O"	O RING	JUNTA TORICA
7	353714X1	7/16X14X3"	**2** PARAFUSO	BOLT	PERNO
8	353432X1	25/32X15/32X7/64	**2** ARRUELA	WASHER	ARANDELA
9	353699X1	7/16X14X1.1/8	**4** PARAFUSO	BOLT	PERNO
10	353432X1		**2** ARRUELA	WASHER	ARANDELA
11	192007M1		**1** MOLA	SPRING	RESORTE
12	022345T1		**1** ANEL TRAVA	CIRCLIP	CIRCULITO
13	027732P1		**1** TAMPA	COVER	CUBIERTA
14	353432X1		**3** ARRUELA	WASHER	ARANDELA
15	377825X1	7/16X14X2.1/4	**4** PARAFUSO	BOLT	PERNO
16	359134X1	1/8X17/8	**1** ANEL "O"	O RING	JUNTA TORICA
17	768300M1		**1** BUJÃO	PLUG	TAPON
18	490804M1	21/4	**1** BRAÇADEIRA	CLAMP	ABRAZADERA
19	180581M1		**1** PINO	PIN	PASADOR
20	022344P1		**1** ALAVANCA	LEVER	PALANCA
21	1678565M2		**1** CAPA	CAP	TAPA
22	1484780M1		**1** MANÍPULO	KNOB	POMO

Suporte E Alavancas
Bracket And Levers
Soporte Y Palancas

25-25

8 Velocidades
8 Speed
8 Velocidades

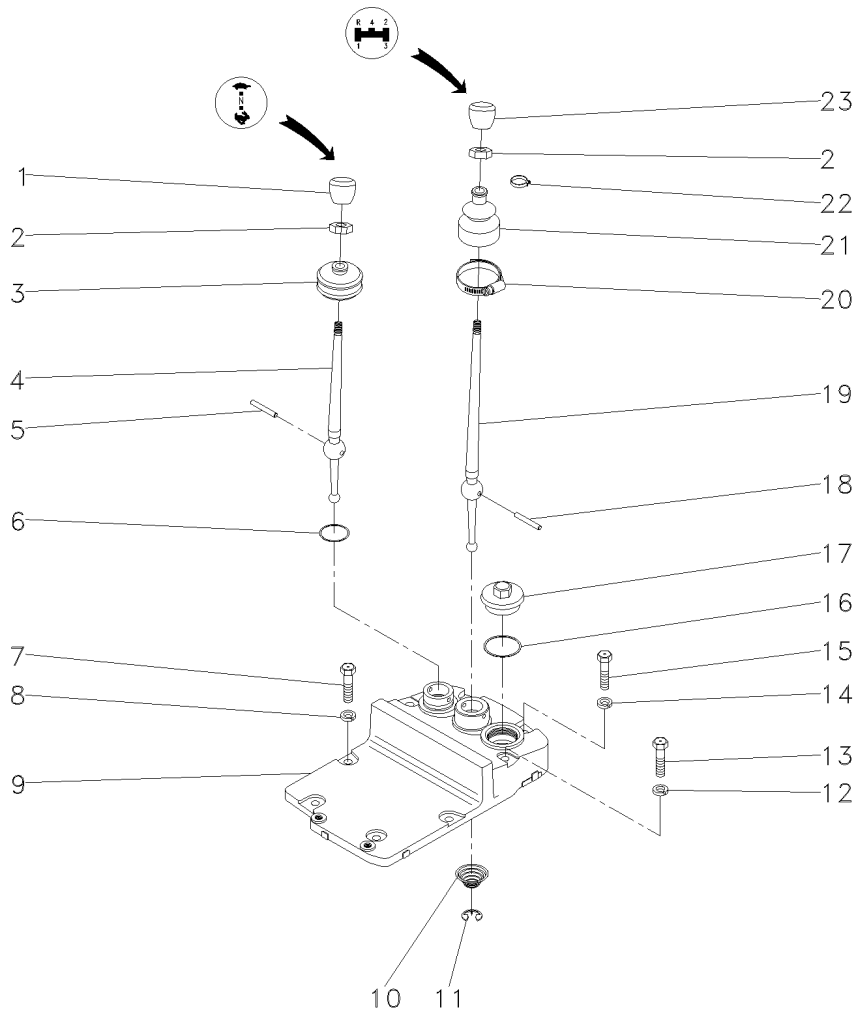

1	490703M2	1	MANÍPULO	KNOB	POMO
2	353430X1	2	PORCA	NUT	TUERCA
3	180579M5	1	CAPA	CAP	TAPA
4	2801130M1	1	ALAVANCA	LEVER	PALANCA
5	180581M1	1	PINO	PIN	PASADOR
6	831527M1	1	ANEL "O"	O RING	JUNTA TORICA
7	353714X1	2	PARAFUSO	BOLT	PERNO
8	353432X1	2	ARRUELA	WASHER	ARANDELA
9	353699X1	4	PARAFUSO	BOLT	PERNO
10	353432X1	2	ARRUELA	WASHER	ARANDELA
11	192007M1	1	MOLA	SPRING	RESORTE
12	022345T1	1	ANEL TRAVA	CIRCLIP	CIRCULITO
13	027732P1	1	TAMPA	COVER	CUBIERTA
14	353432X1	2	ARRUELA	WASHER	ARANDELA
15	377825X1	4	PARAFUSO	BOLT	PERNO
16	359134X1	1	ANEL "O"	O RING	JUNTA TORICA
17	768300M1	1	BUJÃO	PLUG	TAPON
18	490804M1	1	BRAÇADEIRA	CLAMP	ABRAZADERA
19	180581M1	1	PINO	PIN	PASADOR
20	022344P1	1	ALAVANCA	LEVER	PALANCA
21	1678565M2	1	CAPA	CAP	TAPA
22	3225356M1	1	PRESILHA	STAPLE	GRAPA
23	1484780M1	1	MANÍPULO	KNOB	POMO

Suporte E Alavancas — **12 Velocidades**
Bracket And Levers — **12 Speed**
Soporte Y Palancas — **12 Velocidades**

25-30

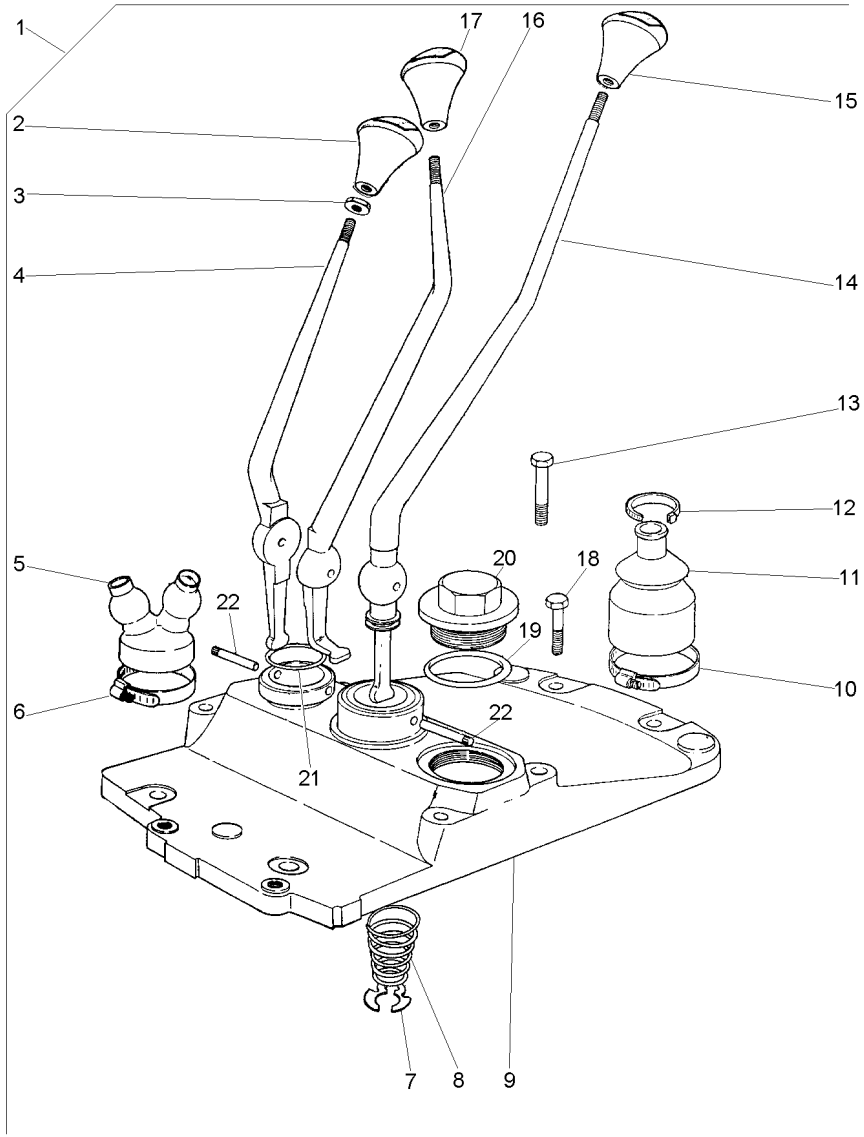

1			022004N1	1	CJ. ALAVANCA	KIT, LEVER	JUEGO, PALANCA
2	027659P1	1		1	MANÍPULO	KNOB	POMO
3	339402X1	1		3	PORCA	NUT	TUERCA
4	022006P1	1		1	ALAVANCA	LEVER	PALANCA
5	022008P1	1		1	CAPA	CAP	TAPA
6	1440858X1	1		1	BRAÇADEIRA	CLAMP	ABRAZADERA
7	368233X1	1		1	ANEL	RING	ARO
8	192007M1	1		1	MOLA	SPRING	RESORTE
9	022007P1	1		1	TAMPA	COVER	CUBIERTA
10	490804M1	1		1	BRAÇADEIRA	CLAMP	ABRAZADERA
11	1678565M2	1		1	CAPA	CAP	TAPA
12	3225356M1	1		1	PRESILHA	STAPLE	GRAPA
13	3145868M1	1		3	PARAFUSO	BOLT	PERNO
14	022005P1	1		1	ALAVANCA	LEVER	PALANCA
15	027658P1	1		1	MANÍPULO	KNOB	POMO
16	022633P1	1		1	ALAVANCA	LEVER	PALANCA
17	027655P1	1		1	MANÍPULO	KNOB	POMO
18	377825X1	1		2	PARAFUSO	BOLT	PERNO
19	359134X1	1		1	ANEL "O"	O RING	JUNTA TORICA
20	768300M1	1		1	BUJÃO	PLUG	TAPON
21	831527M1	1		1	ANEL "O"	O RING	JUNTA TORICA
22	180581M1	1		2	PINO	PIN	PASADOR

Transmissões — **8 Velocidades - Deslizante**
Transmission — **8 Speed - Slip**
Transmisión — **8 Velocidades - Deslizante**

25-35

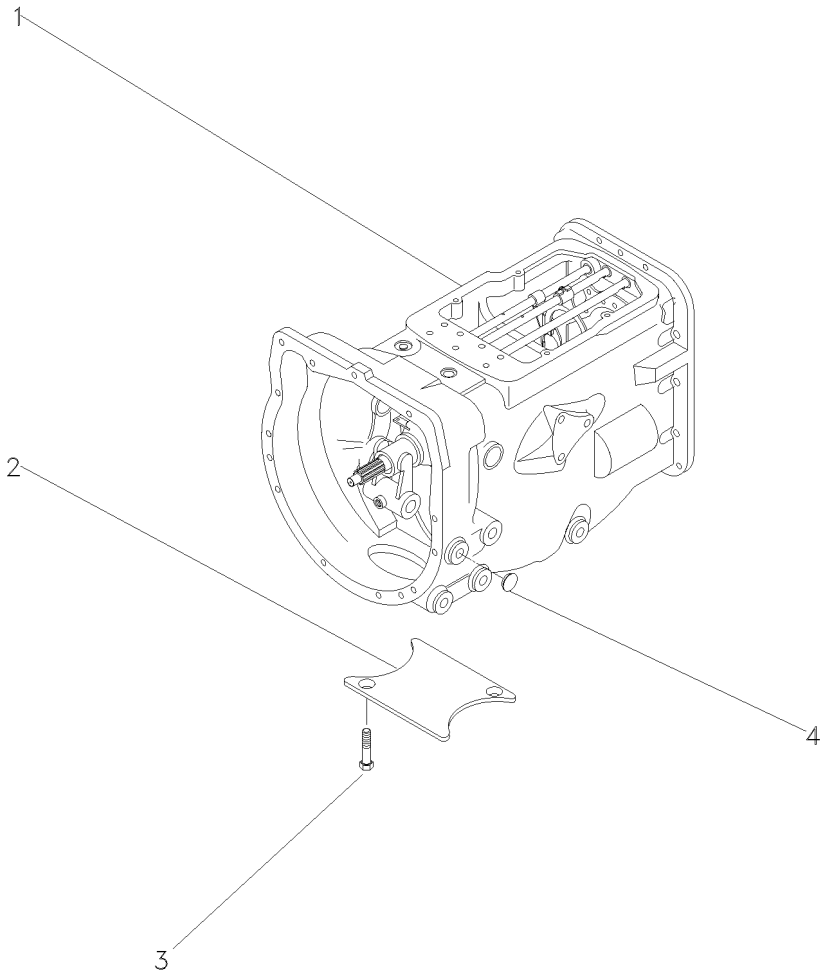

1	3773755M91	➡ 013452 - MF275/2	**1**	CX. TRANSMISSÃO	TRANSMISSION	TRANSMISION
1	3773755M91	[A] ➡ 800164 - MF275/2	**1**	CX. TRANSMISSÃO	TRANSMISSION	TRANSMISION
1	3773755M91	[A] ➡ 403327 - MF275/4	**1**	CX. TRANSMISSÃO	TRANSMISSION	TRANSMISION
1	2802290M94	➡ 013453 - MF275/2	**1**	CX. TRANSMISSÃO	TRANSMISSION	TRANSMISION
1	2802290M94	[A] ➡ 800165 - MF275/2	**1**	CX. TRANSMISSÃO	TRANSMISSION	TRANSMISION
1	2802290M94	[A] ➡ 403328 - MF275/4	**1**	CX. TRANSMISSÃO	TRANSMISSION	TRANSMISION
2	021020P2		**1**	TAMPA	COVER	CUBIERTA
3	354441X1		**2**	PARAFUSO	BOLT	PERNO
4	027014P1		**4**	BUJÃO	PLUG	TAPON

[A] ESTREITO
STRAIT
ESTRECHO

Transmissão
Transmission
Transmisión

25-40

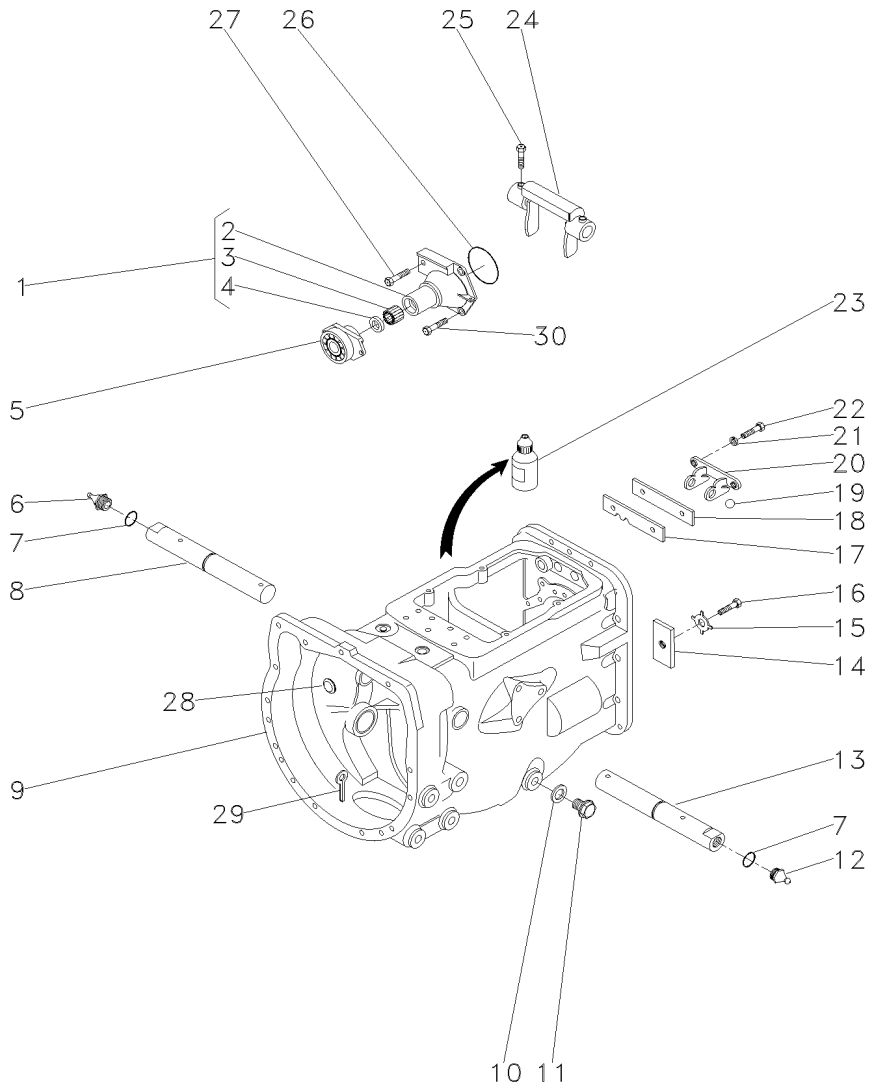

1	1860890M91		1	FLANGE	FLANGE	PLETINA
2	1860890M91		1	FLANGE	FLANGE	PLETINA
3	886668M1		1	ROLAMENTO	BEARING	COJINETE
4	1860867M3		1	RETENTOR	SEAL	RETEN
5	1484679M91		1	ROLAMENTO	BEARING	COJINETE
6	29951X		1	GRAXEIRA	GREASER	ENGRASADOR
7	364784X1		2	ANEL "O"	O RING	JUNTA TORICA
8	3409164M1	▶	1	EIXO	SHAFT	ARBOL
9	488156M97	25-45 No	1	CJ. CARCAÇA	HOUSE ASSY	CONJ. CARTER
10	180474M1		1	ANEL	RING	ARO
11	050698T1		1	BUJÃO	PLUG	TAPON
12	13811X		1	GRAXEIRA	GREASER	ENGRASADOR
13	3409165M1	◀	1	EIXO	SHAFT	ARBOL
14	184789M1		1	BATENTE	STOP	PARO
15	828020M1		1	ARRUELA	WASHER	ARANDELA
16	362433X1		1	PARAFUSO	BOLT	PERNO
17	1860764M2		1	PLACA	PLATE	PLATO
18	1860765M1		1	ESPAÇADOR	SPACER	PIEZA DISTANCIA
19	391838X1		2	ESFERA	BALL	BOLA
20	1860761M1		1	SUPORTE	BRACKET	SOPORTE
21	353434X1		2	ARRUELA	WASHER	ARANDELA
22	362443X1		2	PARAFUSO	BOLT	PERNO
23	0710129		1	JUNTA	GASKET	EMPAQUETADURA.
24	886719M1		1	GARFO	FORK	HORQUILLA
25	180002M1		2	PARAFUSO	BOLT	PERNO
26	886089M1		1	ANEL "O"	O RING	JUNTA TORICA
27	377480X1		1	PARAFUSO	BOLT	PERNO
28	2950X		1	TAMPÃO	PAD	ALMOHADILLA
29	354076X1		1	CUPILHA	COTTER PIN	PASADOR DOUBLE
30	377477X1		3	PARAFUSO	BOLT	PERNO

Carcaça
Housing
Carter

25-45

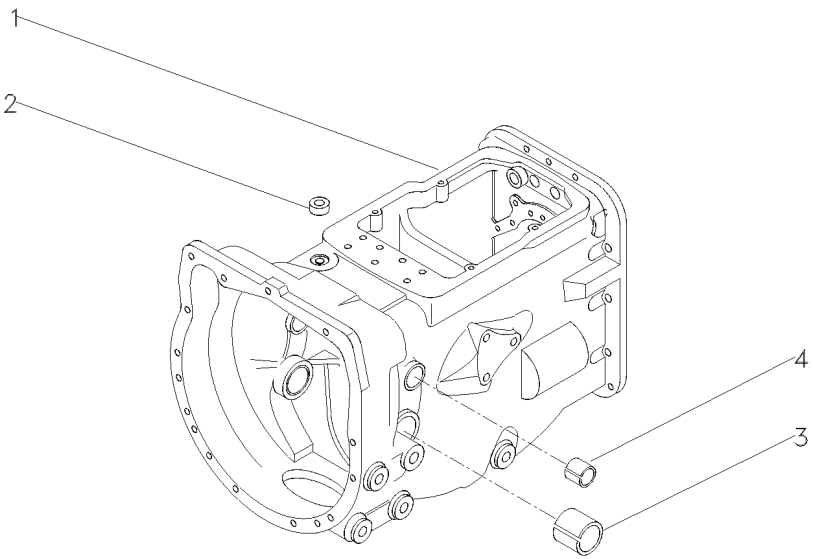

1	052462P1	**1**	CARCAÇA	HOUSING	ALOJAMIENTO
2	183071M1	**1**	BUJÃO	PLUG	TAPON
3	180801M1	**2**	BUCHA	BUSH	CASQUILLO
4	184592M1	**2**	BUCHA	BUSH	CASQUILLO

Transmissão
Transmission
Transmisión

25-50

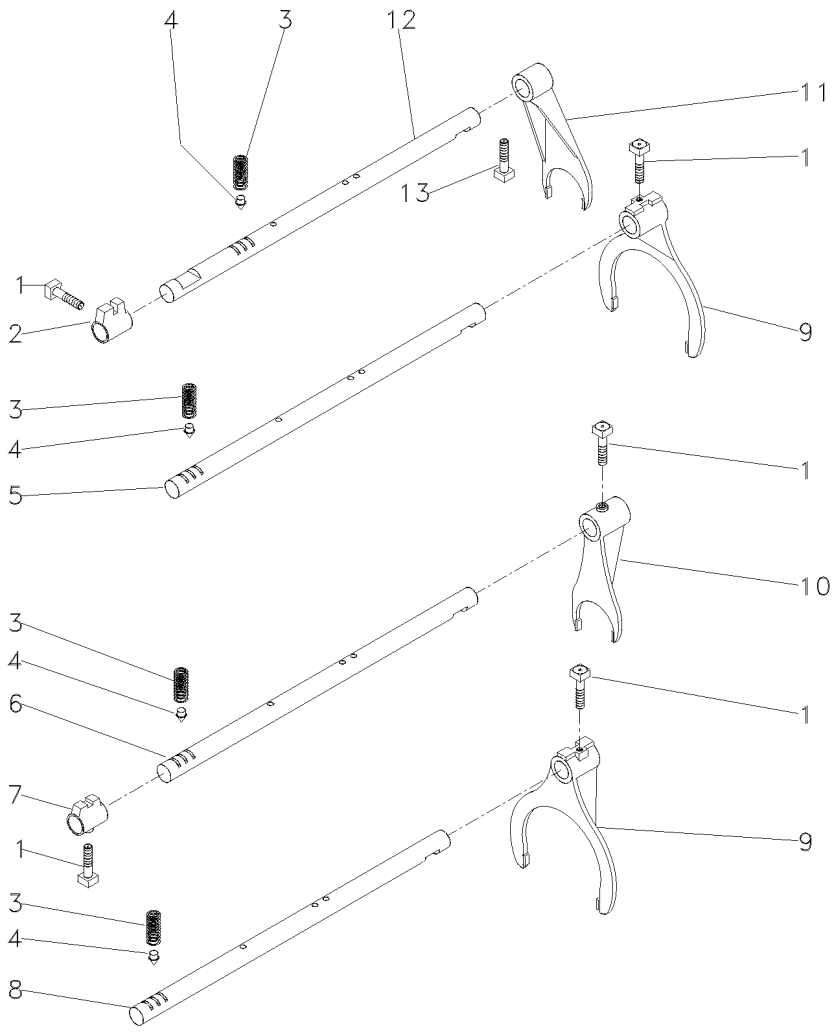

1	180002M1		**5** PARAFUSO	BOLT	PERNO
2	180446M1		**1** SELETOR	SELECTOR	SELECTOR
3	191221M1		**4** MOLA	SPRING	RESORTE
4	180418M2		**4** PINO	PIN	PASADOR
5	180442M2	[A]	**1** HASTE	RAIL	RIEL
6	1862866M1	[B]	**1** HASTE	RAIL	RIEL
7	1862868M2	[B]	**1** SELETOR	SELECTOR	SELECTOR
8	180438M2	[C]	**1** HASTE	RAIL	RIEL
9	1860773M1		**2** GARFO	FORK	HORQUILLA
10	1873532M1	[B]	**1** GARFO	FORK	HORQUILLA
11	897065M2		**1** GARFO	FORK	HORQUILLA
12	894703M1		**1** HASTE	RAIL	RIEL
13	180002M1		**1** PARAFUSO	BOLT	PERNO

[A] 1ª E MARCHA RÉ
1 AND REVERSE SPEED
1ª Y MARCHA ATRÁS

[B] 4ª MARCHA
4 SPEED
4ª MARCHA

[C] 2ª E 3ª MARCHA
2 AND 3 SPEED
2ª Y 3ª VELOCIDAD

Transmissão
Transmission
Transmisión

25-55

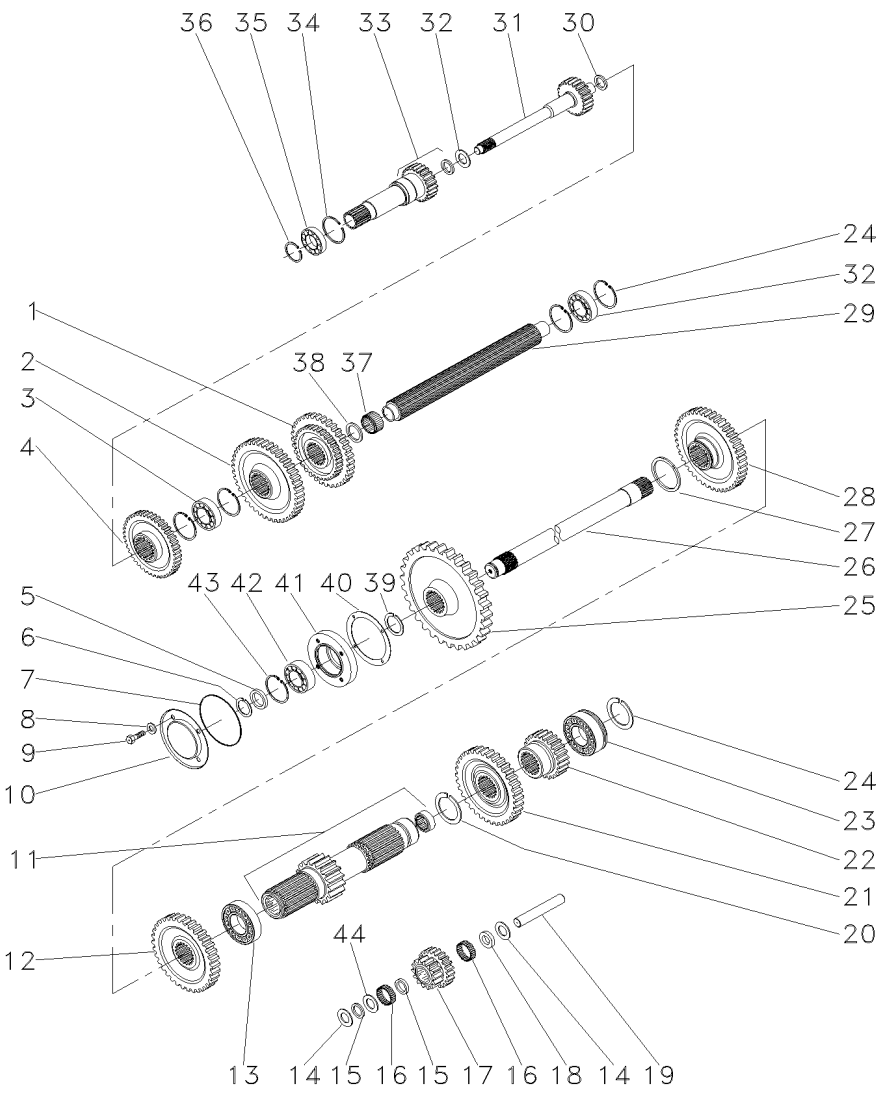

1	880957M1	[A]	1	ENGRENAGEM	GEAR	ENGRANAJE
2	520700M2	[B]	1	ENGRENAGEM	GEAR	ENGRANAJE
3	3587731M2		1	ROLAMENTO	BEARING	COJINETE
4	1660095M1	[C]	1	ENGRENAGEM	GEAR	ENGRANAJE
5	881122M2		1	ANEL	RING	ARO
6	899385M1		1	ANEL	RING	ARO
7	1004633M1		1	ANEL "O"	O RING	JUNTA TORICA
8	376703X1		4	ARRUELA	WASHER	ARANDELA
9	362439X1		4	PARAFUSO	BOLT	PERNO
10	883620M1		1	TAMPA	COVER	CUBIERTA
11	906743M92		1	EIXO	SHAFT	ARBOL
12	1868010M1	[C]	1	ENGRENAGEM	GEAR	ENGRANAJE
13	195507M1		1	ROLAMENTO	BEARING	COJINETE
14	180458M1		2	ARRUELA	WASHER	ARANDELA
15	183037M1		2	ARRUELA	WASHER	ARANDELA
16	183039M1		56	ROLETE	ROLLER	RODILLO
17	183040M1	[D]	1	ENGRENAGEM	GEAR	ENGRANAJE
18	189449M1		1	ARRUELA	WASHER	ARANDELA
19	180445M1		1	EIXO	SHAFT	ARBOL
20	195500M1		1	ANEL TRAVA	CIRCLIP	CIRCULITO
21	180415M1	[E]	1	ENGRENAGEM	GEAR	ENGRANAJE
22	180419M1	[F]	1	ENGRENAGEM	GEAR	ENGRANAJE
23	3410432M1		2	ROLAMENTO	BEARING	COJINETE
24	195363M1		5	ANEL TRAVA	CIRCLIP	CIRCULITO
25	1870200M1		1	ENGRENAGEM	GEAR	ENGRANAJE
26	1868533M2		1	EIXO	SHAFT	ARBOL
27	195499M1		1	ANEL TRAVA	CIRCLIP	CIRCULITO
28	906469M1		1	ENGRENAGEM	GEAR	ENGRANAJE
29	1870150M1		1	EIXO	SHAFT	ARBOL
30	964944M1		1	ESPAÇADOR	SPACER	PIEZA DISTANCIA
31	964925M1	➡ 013452 - MF275/2	1	EIXO	SHAFT	ARBOL
31	964925M1	[G] ➡ 800164 - MF275/2	1	EIXO	SHAFT	ARBOL
31	964925M1	[G] ➡ 403327 - MF275/4	1	EIXO	SHAFT	ARBOL
31	051259P1	➡ 013453 - MF275/2	1	EIXO	SHAFT	ARBOL
31	051259P1	[G] ➡ 800165 - MF275/2	1	EIXO	SHAFT	ARBOL
31	051259P1	[G] ➡ 403328 - MF275/4	1	EIXO	SHAFT	ARBOL
32	964929M1		1	ARRUELA	WASHER	ARANDELA
33	1868530M91	👁 25-60 No	1	CJ. EIXO	KIT, AXLE	JUEGO DE EJE
34	516503M1		1	ANEL TRAVA	CIRCLIP	CIRCULITO
35	834850M1		1	ROLAMENTO	BEARING	COJINETE
36	762101M1		1	ANEL TRAVA	CIRCLIP	CIRCULITO
37	2700273M1		1	ROLAMENTO AGULHA	BEARING NEEDLE	COJINETA AGUJAS
38	2700274M1		2	ESPAÇADOR	SPACER	PIEZA DISTANCIA
39	358913X1		1	ANEL TRAVA	CIRCLIP	CIRCULITO
40	180432M1		1	JUNTA	GASKET	EMPAQUETADURA.
41	899331M1		1	FLANGE	FLANGE	PLETINA

Transmissão
Transmission
Transmisión

25-55

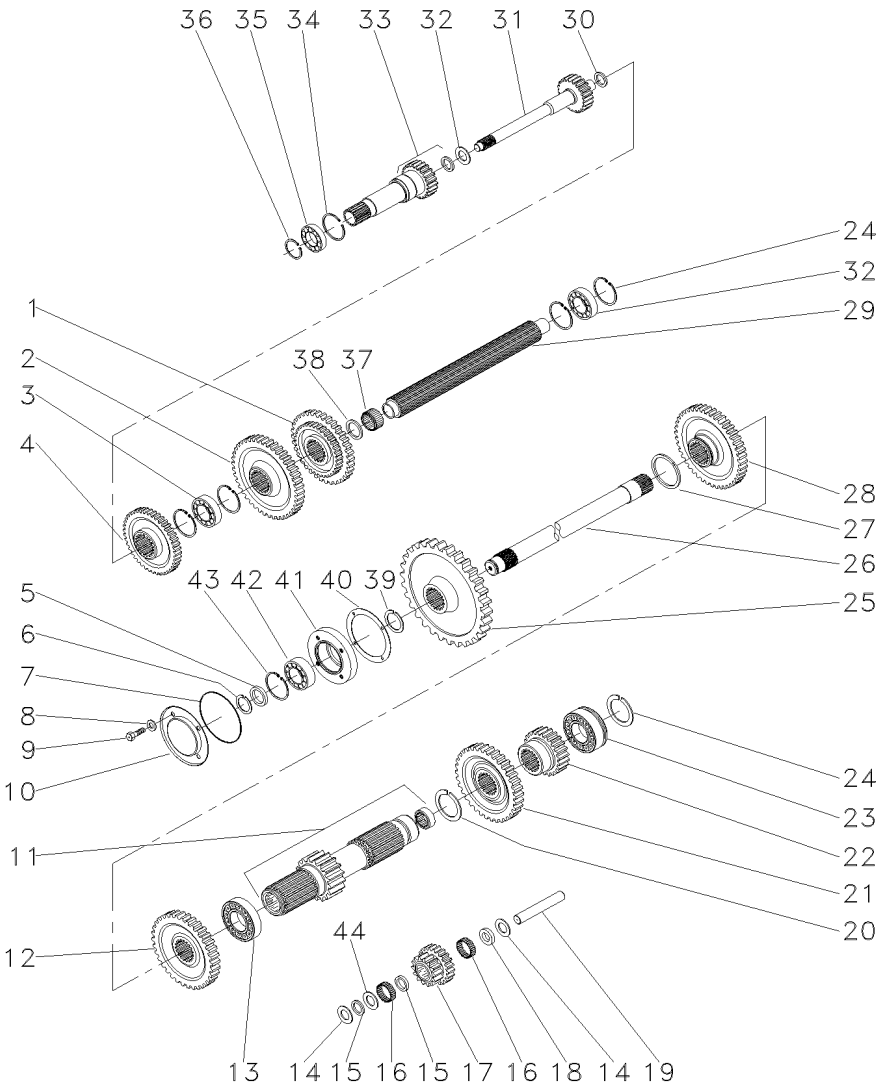

42	899377M2	**1**	ROLAMENTO	BEARING	COJINETE
43	355988X1	**1**	ANEL TRAVA	CIRCLIP	CIRCULITO
44	183038M1	**1**	ARRUELA	WASHER	ARANDELA

[A] 2ª E 3ª MARCHA
2 AND 3 SPEED
2ª Y 3ª VELOCIDAD

[B] 1ª MARCHA
1 SPEED
1ª MARCHA

[C] 4ª MARCHA
4 SPEED
4ª MARCHA

[D] MARCHA RÉ
REVERSE SPEED
MARCHA ATRÁS

[E] 3ª MARCHA
3 SPEED
3ª MARCHA

[F] 2ª MARCHA
2 SPEED
2ª MARCHA

[G] ESTREITO
STRAIT
ESTRECHO

Pinhão
Pinion
Pinion

25-60

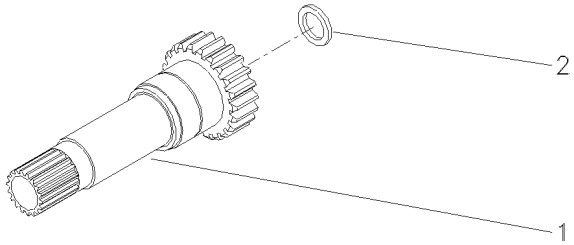

1	1868531M1		17	**1**	EIXO	SHAFT	ARBOL
2	1860011M1			**1**	RETENTOR	SEAL	RETEN

Transmissões
Transmission
Transmisión

540 Rpm

25-65

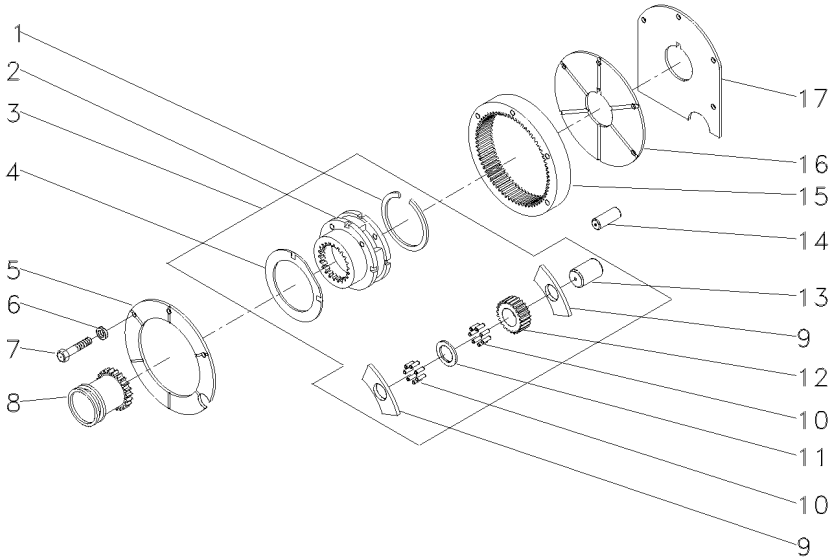

1	366317X1	3		1	ANEL TRAVA	CIRCLIP	CIRCULITO
2		3	518938M92		SATÉLITE	SATELLITE	SATELITE
3	518938M92			1	CJ. REDUTOR	KIT, CARRIER	JUEGO PORTADOR
4	518414M1	3		2	ARRUELA	WASHER	ARANDELA
5	184012M4			1	PLACA	PLATE	PLATO
6	353434X1			3	ARRUELA	WASHER	ARANDELA
7	362684X1			4	PARAFUSO	BOLT	PERNO
8	184770M2			1	LUVA	SLEEVE	MANCHA
9	516526M1	3		6	ARRUELA	WASHER	ARANDELA
10	834211M1	3		144	ROLETE	ROLLER	RODILLO
11	897020M1	3		3	ARRUELA	WASHER	ARANDELA
12	516509M1	3	23	3	ENGRENAGEM	GEAR	ENGRANAJE
13	518415M1	3		3	EIXO	SHAFT	ARBOL
14	180409M1			2	PINO	PIN	PASADOR
15	1865530M1		68	1	COROA	ANNULAR GEAR	ENGRANAJE ANULAR
16	180408M2			1	TAMPA	COVER	CUBIERTA
17	180403M1			1	CALÇO	SHIM	CALCE

Transmissão 8 Velocidades
8 Speed Transmission
Transmision 8 Velocidades

Carcaça E Eixos Guia
Housing And Gearshift Rails
Caja Y Barra Correderas

25-70

Feito No Uk
Made In Uk
Hecho En Uk

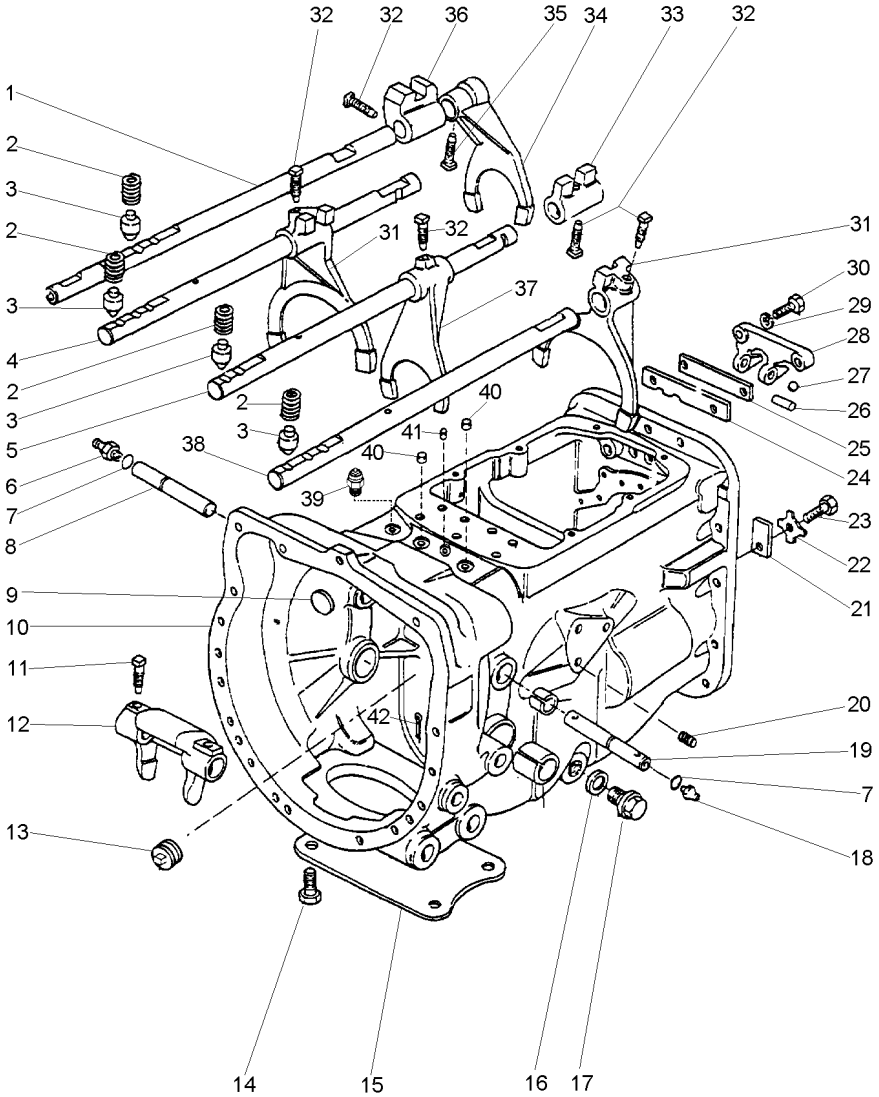

1	3697277M1		1	HASTE	RAIL	RIEL
2	3610591M3		4	MOLA	SPRING	RESORTE
3	3610589M2		4	PINO	PIN	PASADOR
4	1693812M1		1	HASTE	RAIL	RIEL
5	1693814M1		1	HASTE	RAIL	RIEL
6	29951X1		1	ENGRAXADEIRA	SHOES	ZAPATAS
7	364784X1		2	ANEL "O"	O RING	JUNTA TORICA
8	3409164M1	▶	1	EIXO	SHAFT	ARBOL
9	3614857M1		1	BUJÃO	PLUG	TAPON
10	3772782M91		1	CARCAÇA	HOUSING	ALOJAMIENTO
11	3771408M1		2	PARAFUSO	BOLT	PERNO
12	886719M1		1	GARFO	FORK	HORQUILLA
13	1667918M1		1	TAMPÃO	PAD	ALMOHADILLA
13	1667919M1	1667918M1	1	BUJÃO	PLUG	TAPON
14	354441X1		2	PARAFUSO	BOLT	PERNO
15	964167M1		1	PLACA	PLATE	PLATO
16	180474M1		1	ANEL	RING	ARO
17	884691M1		1	BUJÃO	PLUG	TAPON
18	13811X1		1	ENGRAXADEIRA	SHOES	ZAPATAS
19	3409165M1	◀	1	EIXO	SHAFT	ARBOL
20	899297M1		1	BUJÃO	PLUG	TAPON
21	184789M1		1	BATENTE	STOP	PARO
22	828020M1		1	ARRUELA	WASHER	ARANDELA
23	353690X1		1	PARAFUSO	BOLT	PERNO
24	1860764M3		1	PLACA	PLATE	PLATO
25	1860765M2		1	ESPAÇADOR	SPACER	PIEZA DISTANCIA
26	1860767M1		1	PINO	PIN	PASADOR
27	391838X1		2	ESFERA	BALL	BOLA
28	1860761M1		1	SUPORTE	BRACKET	SOPORTE
29	376720X1		2	ARRUELA	WASHER	ARANDELA
30	354262X1		2	PARAFUSO	BOLT	PERNO
31	1860773M1		2	GARFO	FORK	HORQUILLA
32	3771408M1		5	PARAFUSO	BOLT	PERNO
33	1862868M2		1	SELETOR	SELECTOR	SELECTOR
34	897065M2		1	GARFO	FORK	HORQUILLA
35	3771408M1		1	PARAFUSO	BOLT	PERNO
36	180446M1		1	SELETOR	SELECTOR	SELECTOR
37	1693828M1		1	GARFO	FORK	HORQUILLA
38	1693820M1		1	ÁRVORE	AXLE	EJE
39	3761983M91		1	INTERRUPTOR	SWITCH	INTERRUPTOR
40	894683M1		2	BUJÃO	PLUG	TAPON
41	894685M1		1	BUJÃO	PLUG	TAPON
42	354076X1		1	CUPILHA	COTTER PIN	PASADOR DOUBLE

Transmissão 8 Velocidades
8 Speed Transmission
Transmision 8 Velocidades

Trem De Engrenagens
Gear Train
Trem De Engrenajes

25-75

Feito No Uk
Made In Uk
Hecho En Uk

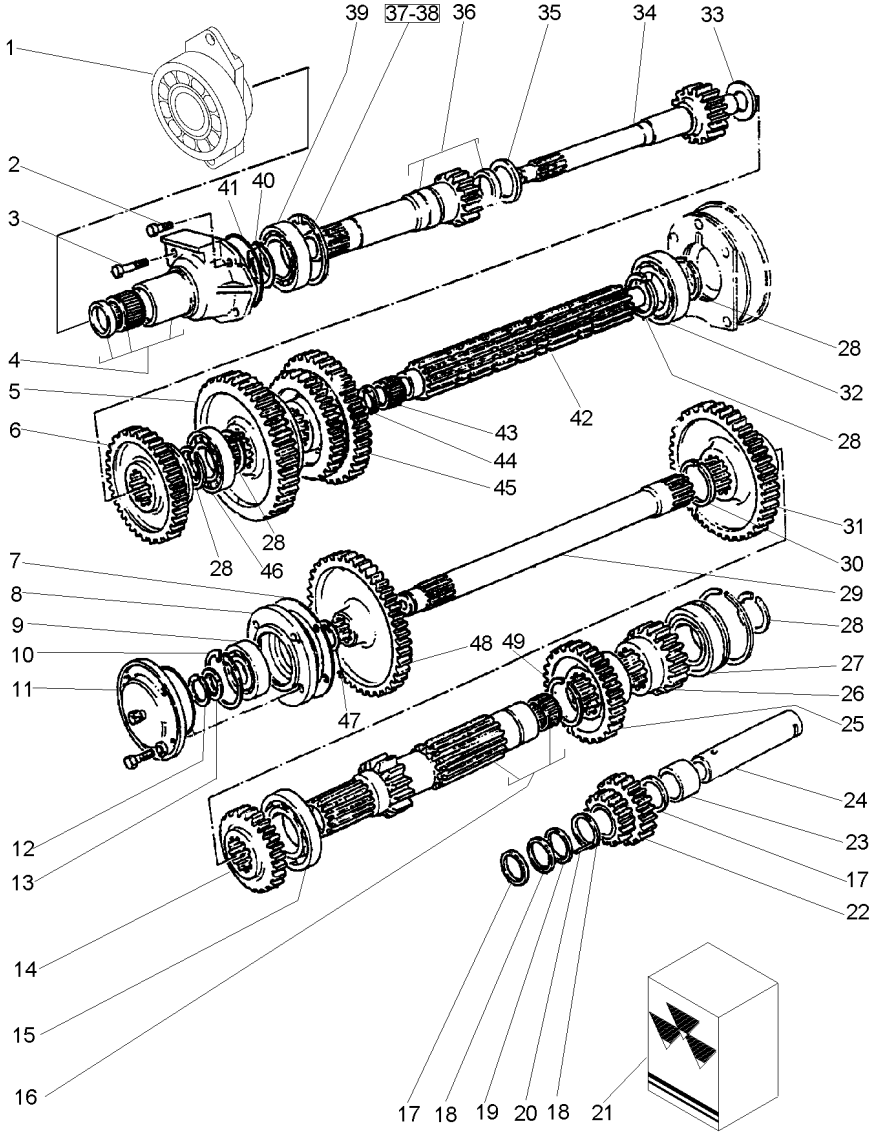

1	886768M92		1	CX. ROLAMENTO	BEARING HOUSING	CAJA COJINETE
2	377477X1		3	PARAFUSO	BOLT	PERNO
3	377480X1		1	PARAFUSO	BOLT	PERNO
4	1693833M92		1	FLANGE	FLANGE	PLETINA
5	1682688M1	[A] 44	1	ENGRENAGEM	GEAR	ENGRANAJE
6	1683360M1	[B] 32	1	ENGRENAGEM	GEAR	ENGRANAJE
7	180432M1		1	JUNTA	GASKET	EMPAQUETADURA.
8	899331M1		1	FLANGE	FLANGE	PLETINA
9	899377M2		1	ROLAMENTO	BEARING	COJINETE
10	355988X1		1	ANEL TRAVA	CIRCLIP	CIRCULITO
11	1683386M91	25-80 No	1	TAMPA	COVER	CUBIERTA
12	899385M1		1	ANEL	RING	ARO
13	881122M2		1	ANEL	RING	ARO
14	1868010M1	[B] 36	1	ENGRENAGEM	GEAR	ENGRANAJE
15	195507M1		1	ROLAMENTO	BEARING	COJINETE
16	906743M92	15	1	EIXO	SHAFT	ARBOL
17	180458M1		2	ARRUELA	WASHER	ARANDELA
18	183037M1		2	ARRUELA	WASHER	ARANDELA
19	183038M1		1	ARRUELA	WASHER	ARANDELA
20	183039M1		56	ROLETE	ROLLER	RODILLO
21	830735M91		1	JG. REPARO	KIT, REPAIR	JUEGO REPARACION
22	183040M1	[C] 13/21	1	ENGRENAGEM	GEAR	ENGRANAJE
23	189449M1		1	ARRUELA	WASHER	ARANDELA
24	180445M1		1	EIXO	SHAFT	ARBOL
25	180415M1	[D] 33	1	ENGRENAGEM	GEAR	ENGRANAJE
26	180419M1	[E] 23	1	ENGRENAGEM	GEAR	ENGRANAJE
27	1675274M1	3008252X1	2	ROLAMENTO	BEARING	COJINETE
28	195363M1		5	ANEL TRAVA	CIRCLIP	CIRCULITO
29	1868533M1	[F]	1	ÁRVORE	AXLE	EJE
30	195499M1		1	ANEL TRAVA	CIRCLIP	CIRCULITO
31	906469M1	45	1	ENGRENAGEM	GEAR	ENGRANAJE
32	3008252X1	1675274M1	2	ROLAMENTO	BEARING	COJINETE
33	964944M1		1	ESPAÇADOR	SPACER	PIEZA DISTANCIA
34	3760466M1	24	1	ÁRVORE	AXLE	EJE
35	964929M1		1	ARRUELA	WASHER	ARANDELA
36	1671704M91	[F] 16	1	ÁRVORE	AXLE	EJE
37	358890X1		1	ANEL	RING	ARO
38	377631X1		1	ANEL TRAVA	CIRCLIP	CIRCULITO
39	834303M1		1	ROLAMENTO	BEARING	COJINETE
40	762101M1		1	ANEL TRAVA	CIRCLIP	CIRCULITO
41	886089M1		1	ANEL "O"	O RING	JUNTA TORICA
42	1687642M1	22	1	ÁRVORE	AXLE	EJE
43	2700273M1		1	ROLAMENTO AGULHA	BEARING NEEDLE	COJINETA AGUJAS

Transmissão 8 Velocidades
8 Speed Transmission
Transmision 8 Velocidades

Trem De Engrenagens
Gear Train
Trem De Engrenajes

25-75

Feito No Uk
Made In Uk
Hecho En Uk

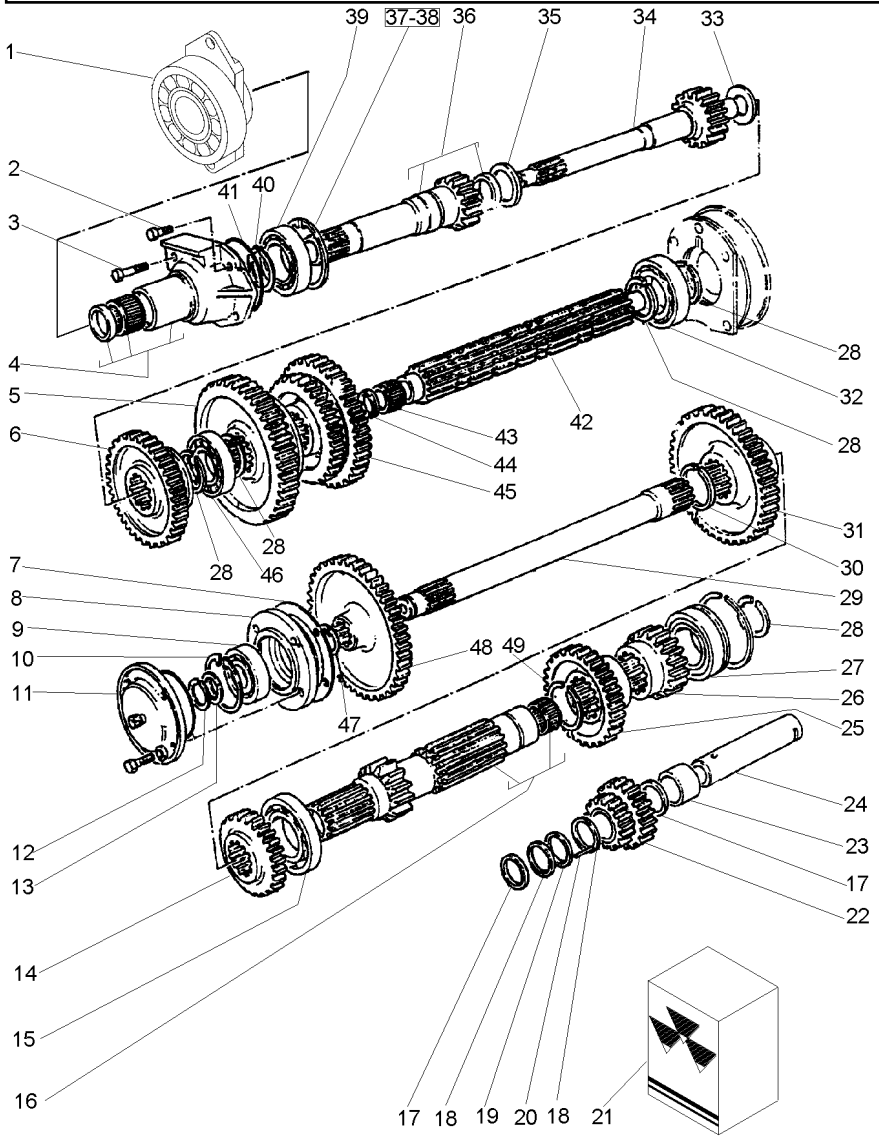

44	2700274M2		**1**	ESPAÇADOR	SPACER	PIEZA DISTANCIA
45	1682691M1	[G] 36/46	**1**	ENGRENAGEM	GEAR	ENGRANAJE
46	338552X1		**1**	ROLAMENTO	BEARING	COJINETE
47	358913X1		**1**	ANEL TRAVA	CIRCLIP	CIRCULITO
48	1671706M4	[F] 53	**1**	ENGRENAGEM	GEAR	ENGRANAJE
49	195500M1		**1**	ANEL TRAVA	CIRCLIP	CIRCULITO

[A] 1ª MARCHA
1 SPEED
1ª MARCHA

[B] 4ª MARCHA
4 SPEED
4ª MARCHA

[C] MARCHA RÉ
REVERSE SPEED
MARCHA ATRÁS

[D] 3ª MARCHA
3 SPEED
3ª MARCHA

[E] 2ª MARCHA
2 SPEED
2ª MARCHA

[F] TDP
PTO
TDF

[G] 2ª E 3ª MARCHA
2 AND 3 SPEED
2ª Y 3ª VELOCIDAD

Tampa De Rolamento
Bearing Cover
Tapa De Cojinete

25-80

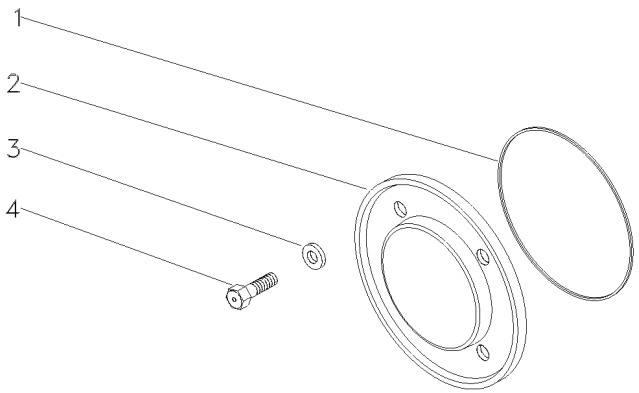

1	1004633M1	**1**	ANEL "O"	O RING	JUNTA TORICA
2	883620M1	**1**	TAMPA	COVER	CUBIERTA
3	376703X1	**4**	ARRUELA	WASHER	ARANDELA
4	377479X1	**4**	PARAFUSO	BOLT	PERNO

Transmissão 8 Velocidades
8 Speed Transmission
Transmision 8 Velocidades

Redutor Epicicloidal
Epicyclic Unit
Unidad Epicicloidal

25-85

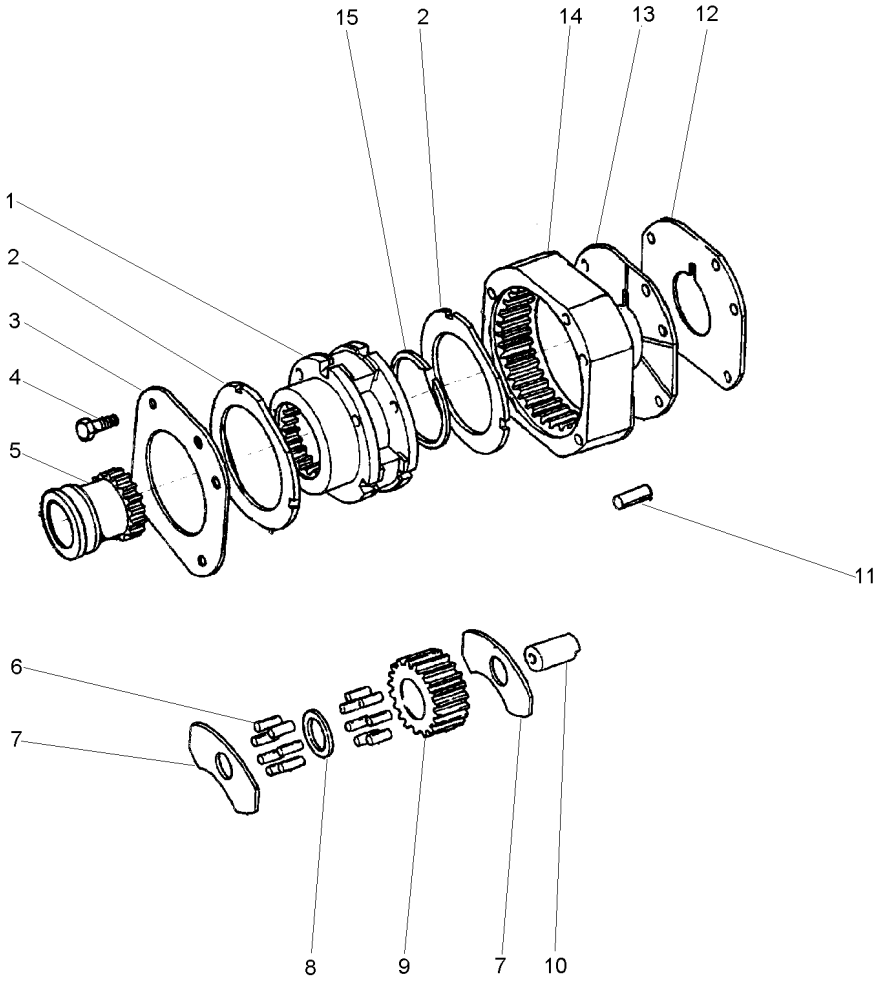

1	1866558M93		**1**	PORTA ENGRENAGEM	CARRIER	PORTADOR
2	1866545M2		**2**	ARRUELA	WASHER	ARANDELA
3	1867423M1		**1**	PLACA	PLATE	PLATO
4	354271X1		**4**	PARAFUSO	BOLT	PERNO
5	1866557M2		**1**	LUVA	SLEEVE	MANCHA
6	1866553M2		**96**	ROLETE	ROLLER	RODILLO
7	1866542M1		**6**	ARRUELA	WASHER	ARANDELA
8	1866543M1		**3**	ARRUELA	WASHER	ARANDELA
9	1866552M1	23	**3**	ENGRENAGEM	GEAR	ENGRANAJE
10	1866538M2		**3**	EIXO	SHAFT	ARBOL
11	180409M1		**2**	PINO	PIN	PASADOR
12	1867426M1		**1**	ARRUELA	WASHER	ARANDELA
13	1867425M1		**1**	PLACA	PLATE	PLATO
14	1867424M2	68	**1**	COROA	ANNULAR GEAR	ENGRANAJE ANULAR
15	377424X1		**1**	ANEL TRAVA	CIRCLIP	CIRCULITO

Transmissão (8 Vel. Deslizante)
Trnsmission (8. Speed)
Transmision (8. Vel. Deslizante)

25-90

1

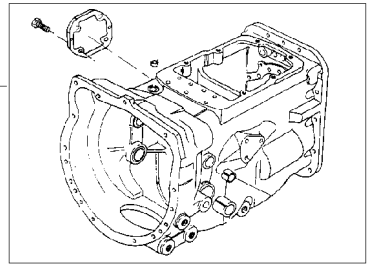

2

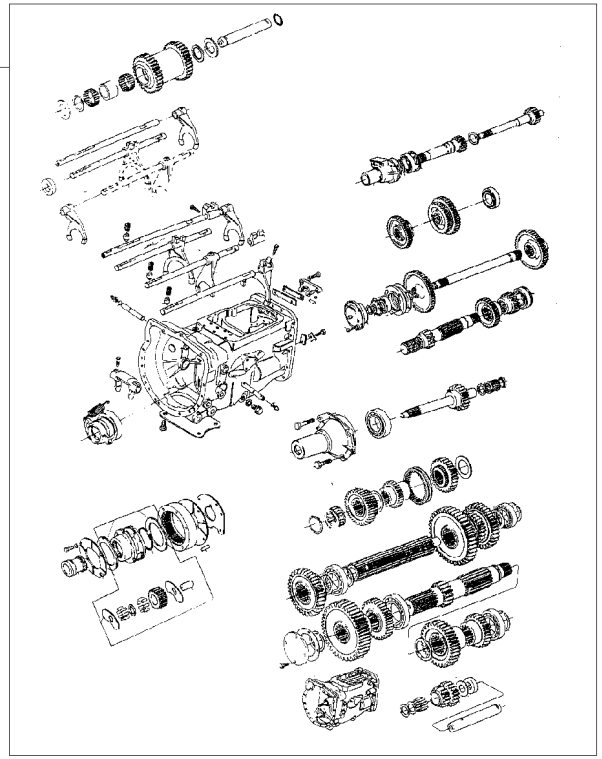

1	488156M97	25-45 No	**1**	CJ. CARCAÇA	HOUSE ASSY	CONJ. CARTER
2	2802320M94	25-95 No	**1**	CJ. TRANSMISSÃO	KIT,TRANSMISSION	JGO.TRANSMISION
2		25-100 No	**1**	CJ. TRANSMISSÃO	KIT,TRANSMISSION	JGO.TRANSMISION
2		25-105 No	**1**	CJ. TRANSMISSÃO	KIT,TRANSMISSION	JGO.TRANSMISION
2		25-110 No	**1**	CJ. TRANSMISSÃO	KIT,TRANSMISSION	JGO.TRANSMISION

Transmissão 8 Velocidades
8 Speed Transmission
Transmision 8 Velocidades

Carcaça
Housing
Caja

25-95

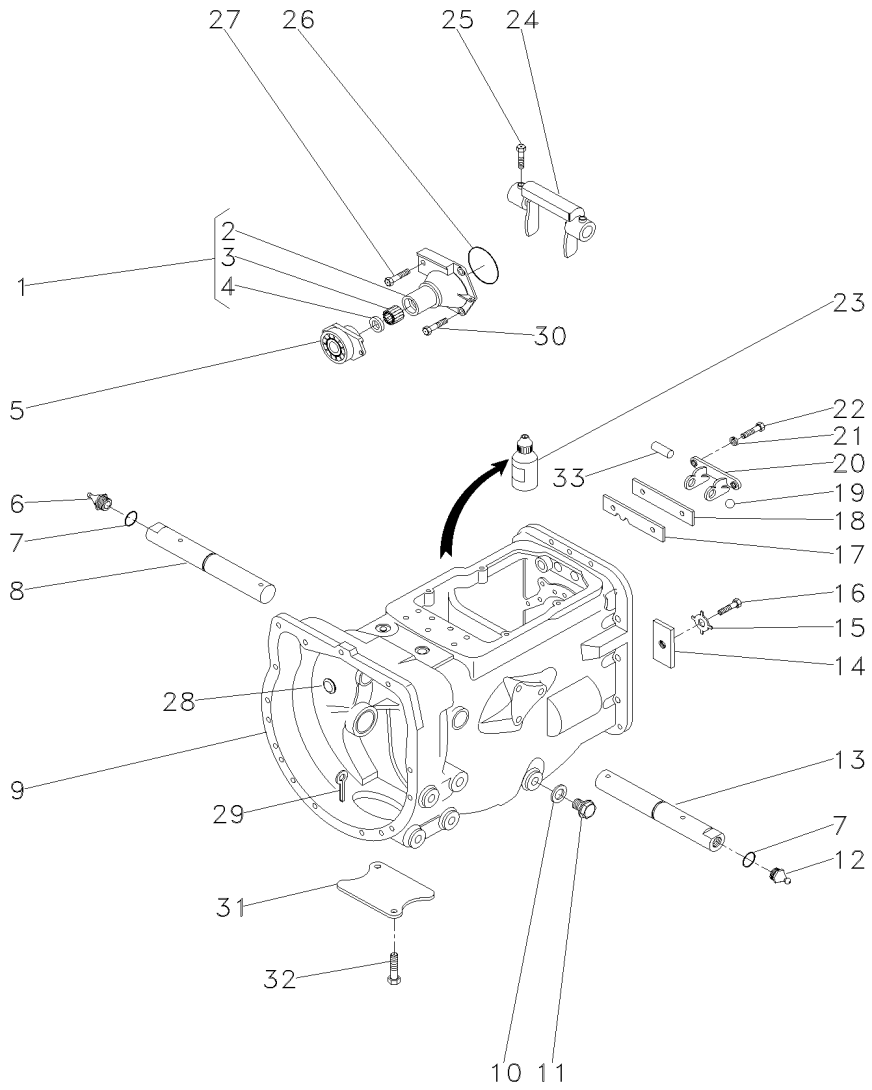

1	1860890M91		1	FLANGE	FLANGE	PLETINA
2	1860876M1	1	1	FLANGE	FLANGE	PLETINA
3	886668M1	1	1	ROLAMENTO	BEARING	COJINETE
4	1860867M3	1	1	RETENTOR	SEAL	RETEN
5	1484679M91		1	ROLAMENTO	BEARING	COJINETE
6	29951X		1	GRAXEIRA	GREASER	ENGRASADOR
7	364784X1		2	ANEL "O"	O RING	JUNTA TORICA
8	3409164M1	▶	1	EIXO	SHAFT	ARBOL
9	488156M97	👁 25-45 No	1	CJ. CARCAÇA	HOUSE ASSY	CONJ. CARTER
10	180474M1		1	ANEL	RING	ARO
11	050698T1		1	BUJÃO	PLUG	TAPON
12	13811X		1	GRAXEIRA	GREASER	ENGRASADOR
13	3409165M1	◀	1	EIXO	SHAFT	ARBOL
14	184789M1		1	BATENTE	STOP	PARO
15	828020M1		1	ARRUELA	WASHER	ARANDELA
16	362433X1		1	PARAFUSO	BOLT	PERNO
17	1860764M2		1	PLACA	PLATE	PLATO
18	1860765M1		1	ESPAÇADOR	SPACER	PIEZA DISTANCIA
19	391838X1		2	ESFERA	BALL	BOLA
20	1860761M1		1	SUPORTE	BRACKET	SOPORTE
21	353434X1		2	ARRUELA	WASHER	ARANDELA
22	362443X1		2	PARAFUSO	BOLT	PERNO
23	0710129		1	JUNTA	GASKET	EMPAQUETADURA.
24	886719M1		1	GARFO	FORK	HORQUILLA
25	180002M1		2	PARAFUSO	BOLT	PERNO
26	886089M1		1	ANEL "O"	O RING	JUNTA TORICA
27	377480X1		1	PARAFUSO	BOLT	PERNO
28	2950X		1	TAMPÃO	PAD	ALMOHADILLA
29	354076X1		1	CUPILHA	COTTER PIN	PASADOR DOUBLE
30	377477X1		3	PARAFUSO	BOLT	PERNO
31	021020P2		1	TAMPA	COVER	CUBIERTA
32	354441X1		2	PARAFUSO	BOLT	PERNO
33	1860767M1		1	PINO	PIN	PASADOR

Transmissão 8 Velocidades
8 Speed Transmission
Transmision 8 Velocidades

Garfos E Hastes
Shafts & Forks
Ejes Y Horquillas

25-100

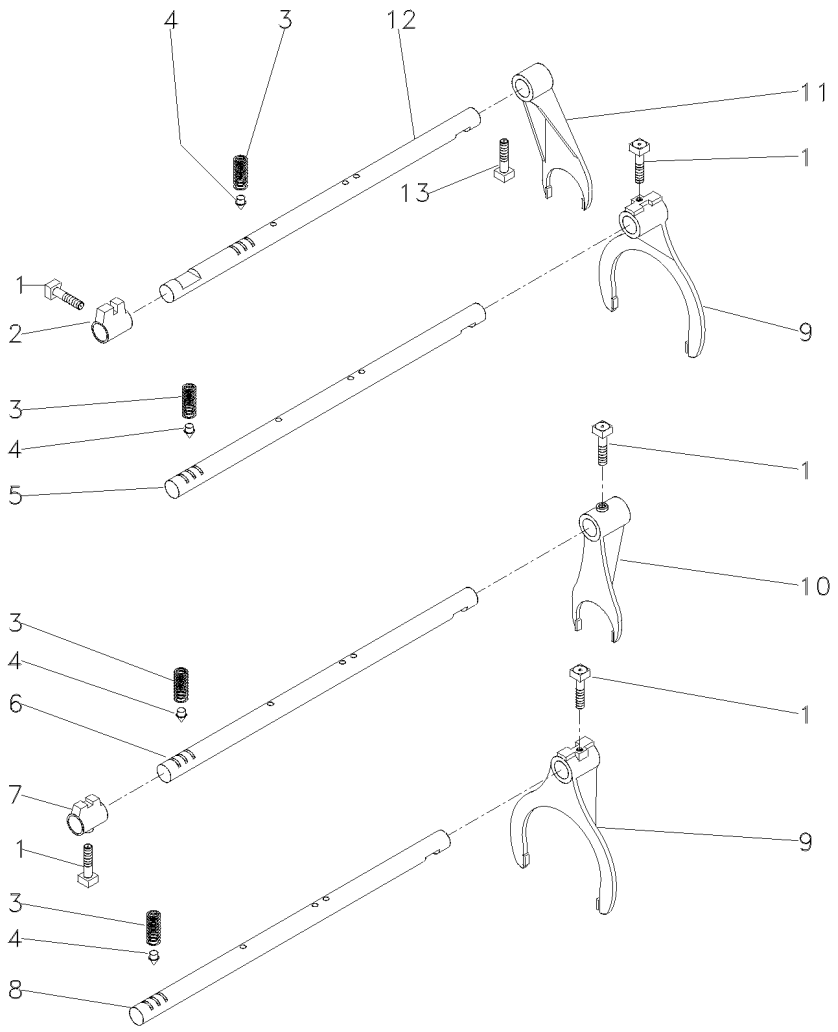

1	180002M1		**5** PARAFUSO	BOLT	PERNO
2	180446M1		**1** SELETOR	SELECTOR	SELECTOR
3	191221M1		**4** MOLA	SPRING	RESORTE
4	180418M2		**4** PINO	PIN	PASADOR
5	180442M2	[A]	**1** HASTE	RAIL	RIEL
6	1862866M1	[B]	**1** HASTE	RAIL	RIEL
7	1862868M2	[B]	**1** SELETOR	SELECTOR	SELECTOR
8	180438M2	[C]	**1** HASTE	RAIL	RIEL
9	1860773M1		**2** GARFO	FORK	HORQUILLA
10	1873532M1	[B]	**1** GARFO	FORK	HORQUILLA
11	897065M2		**1** GARFO	FORK	HORQUILLA
12	894703M1		**1** HASTE	RAIL	RIEL
13	180002M1		**1** PARAFUSO	BOLT	PERNO

[A] 1ª E MARCHA RÉ
1 AND REVERSE SPEED
1ª Y MARCHA ATRÁS

[B] 4ª MARCHA
4 SPEED
4ª MARCHA

[C] 2ª E 3ª MARCHA
2 AND 3 SPEED
2ª Y 3ª VELOCIDAD

Transmissão 8 Velocidades
8 Speed Transmission
Transmision 8 Velocidades

25-105

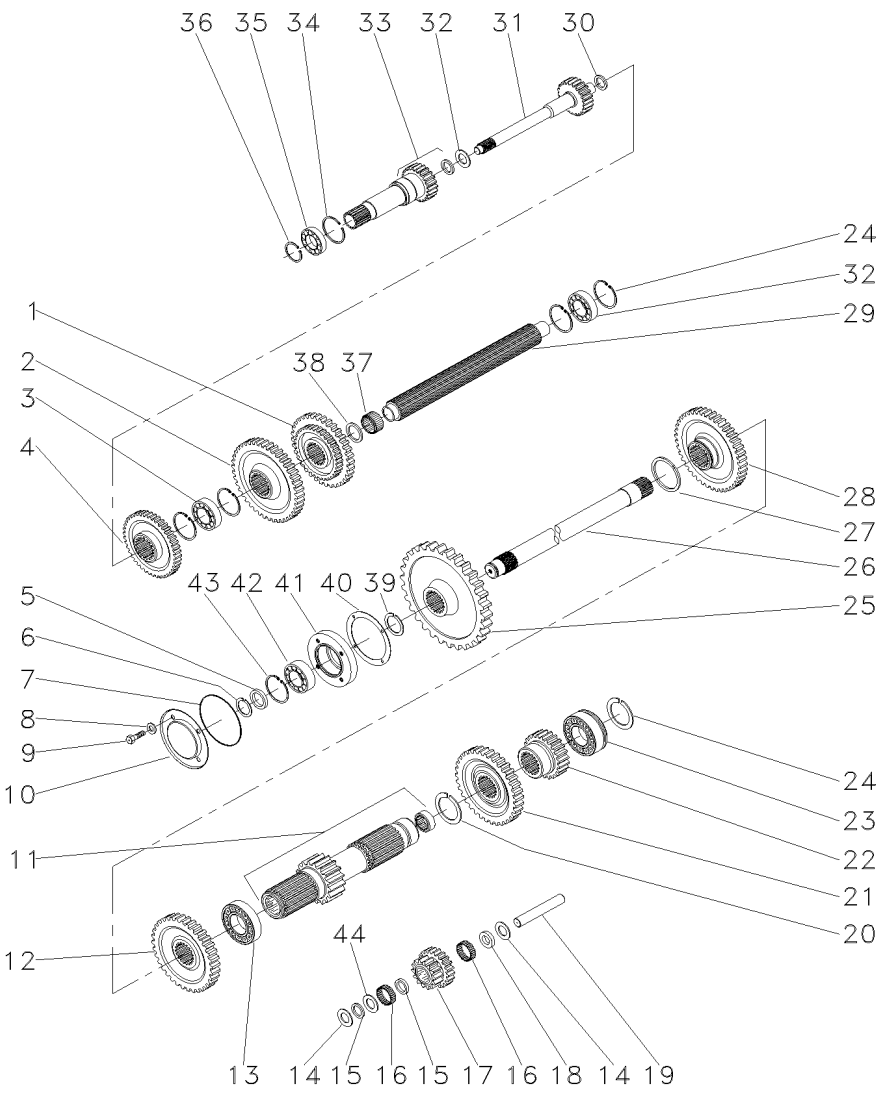

1	880957M1	[A]	1	ENGRENAGEM	GEAR	ENGRANAJE
2	520700M2	[B]	1	ENGRENAGEM	GEAR	ENGRANAJE
3	3587731M2		1	ROLAMENTO	BEARING	COJINETE
4	1660095M1	[C]	1	ENGRENAGEM	GEAR	ENGRANAJE
5	881122M2		1	ANEL	RING	ARO
6	899385M1		1	ANEL	RING	ARO
7	1004633M1		1	ANEL "O"	O RING	JUNTA TORICA
8	376703X1		4	ARRUELA	WASHER	ARANDELA
9	362439X1		4	PARAFUSO	BOLT	PERNO
10	883620M1		1	TAMPA	COVER	CUBIERTA
11	906743M92		1	EIXO	SHAFT	ARBOL
12	1868010M1	[C]	1	ENGRENAGEM	GEAR	ENGRANAJE
13	195507M1		1	ROLAMENTO	BEARING	COJINETE
14	180458M1		2	ARRUELA	WASHER	ARANDELA
15	183037M1		2	ARRUELA	WASHER	ARANDELA
16	183039M1		56	ROLETE	ROLLER	RODILLO
17	183040M1	[D]	1	ENGRENAGEM	GEAR	ENGRANAJE
18	189449M1		1	ARRUELA	WASHER	ARANDELA
19	180445M1		1	EIXO	SHAFT	ARBOL
20	195500M1		1	ANEL TRAVA	CIRCLIP	CIRCULITO
21	180415M1	[E]	1	ENGRENAGEM	GEAR	ENGRANAJE
22	180419M1	[F]	1	ENGRENAGEM	GEAR	ENGRANAJE
23	3410432M1		2	ROLAMENTO	BEARING	COJINETE
24	195363M1		5	ANEL TRAVA	CIRCLIP	CIRCULITO
25	1870200M1		1	ENGRENAGEM	GEAR	ENGRANAJE
26	1868533M2		1	EIXO	SHAFT	ARBOL
27	195499M1		1	ANEL TRAVA	CIRCLIP	CIRCULITO
28	1862422M1		1	ENGRENAGEM	GEAR	ENGRANAJE
29	1870152M1		1	EIXO	SHAFT	ARBOL
30	964944M1		1	ESPAÇADOR	SPACER	PIEZA DISTANCIA
32	964929M1		1	ARRUELA	WASHER	ARANDELA
33	1868530M91	25-60 No	1	CJ. EIXO	KIT, AXLE	JUEGO DE EJE
34	516503M1		1	ANEL TRAVA	CIRCLIP	CIRCULITO
35	834850M1		1	ROLAMENTO	BEARING	COJINETE
36	762101M1		1	ANEL TRAVA	CIRCLIP	CIRCULITO
37	2700273M1		1	ROLAMENTO AGULHA	BEARING NEEDLE	COJINETA AGUJAS
38	2700274M1		2	ESPAÇADOR	SPACER	PIEZA DISTANCIA
39	358913X1		1	ANEL TRAVA	CIRCLIP	CIRCULITO
40	180432M1		1	JUNTA	GASKET	EMPAQUETADURA.
41	899331M1		1	FLANGE	FLANGE	PLETINA
42	899377M2		1	ROLAMENTO	BEARING	COJINETE
43	355988X1		1	ANEL TRAVA	CIRCLIP	CIRCULITO
44	183038M1		1	ARRUELA	WASHER	ARANDELA

[A] 2ª E 3ª MARCHA
2 AND 3 SPEED
2ª Y 3ª VELOCIDAD

[B] 1ª MARCHA
1 SPEED
1ª MARCHA

Transmissão 8 Velocidades
8 Speed Transmission
Transmision 8 Velocidades

25-105

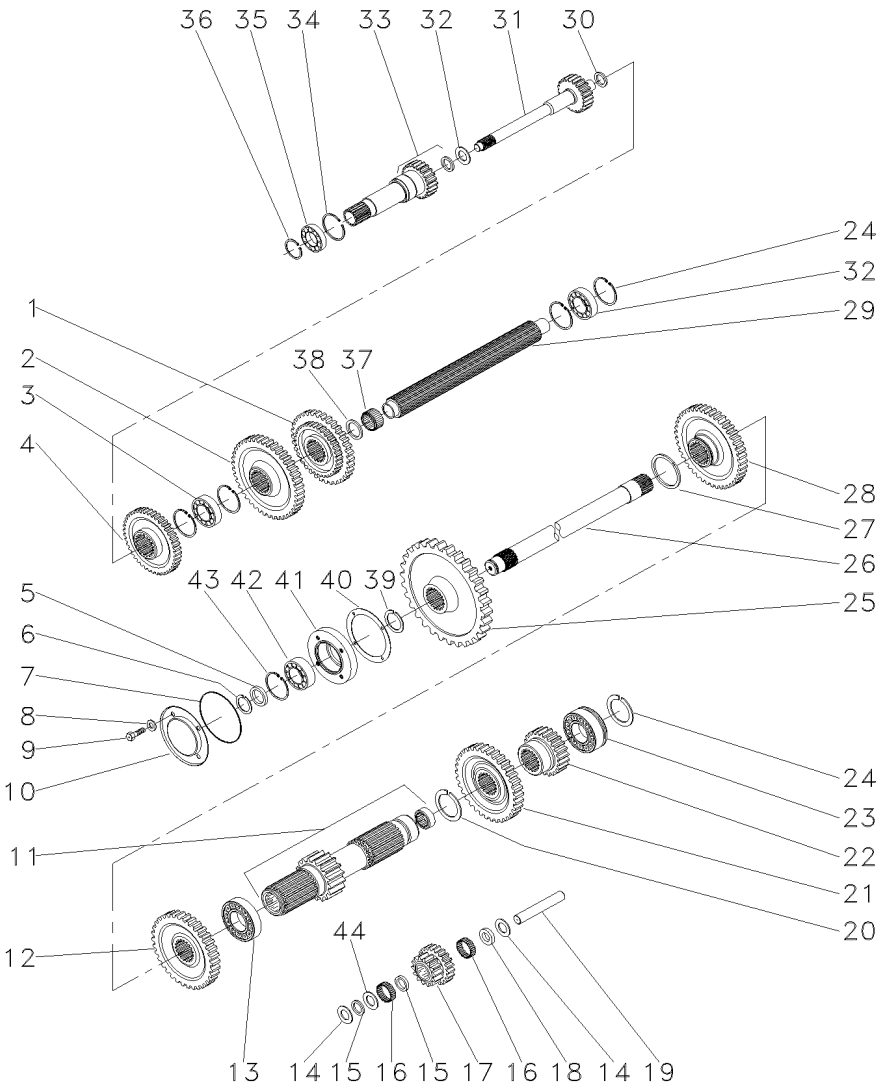

[C] 4ª MARCHA
4 SPEED
4ª MARCHA

[D] MARCHA RÉ
REVERSE SPEED
MARCHA ATRÁS

[E] 3ª MARCHA
3 SPEED
3ª MARCHA

[F] 2ª MARCHA
2 SPEED
2ª MARCHA

Transmissão 8 Velocidades
8 Speed Transmission
Transmision 8 Velocidades

Redutor Epicicloidal
Epicyclic Unit
Unidad Epicicloidal

25-110

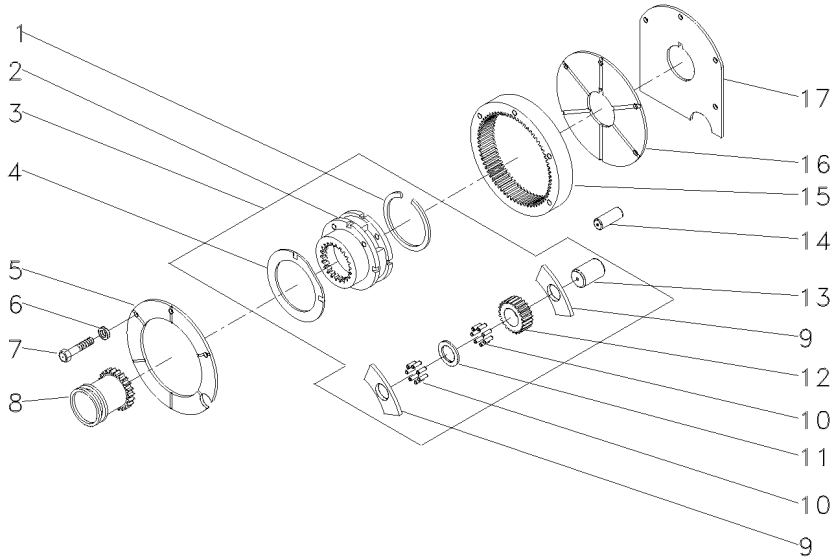

1	377424X1	3		**1**	ANEL TRAVA	CIRCLIP	CIRCULITO
2		3	REF.3	**1**	PORTA ENGRENAGEM	CARRIER	PORTADOR
3	518938M92			**1**	CJ. REDUTOR	KIT, CARRIER	JUEGO PORTADOR
4	1866545M2	3		**2**	ARRUELA	WASHER	ARANDELA
5	1867423M1			**1**	PLACA	PLATE	PLATO
6	353434X1			**3**	ARRUELA	WASHER	ARANDELA
7	362684X1			**4**	PARAFUSO	BOLT	PERNO
8	1866557M1			**1**	LUVA	SLEEVE	MANCHA
9	1866542M1	3		**6**	ARRUELA	WASHER	ARANDELA
10	1866553M2	3		**96**	ROLETE	ROLLER	RODILLO
11	1866543M1	3		**3**	ARRUELA	WASHER	ARANDELA
12	1866552M1	3		**3**	ENGRENAGEM	GEAR	ENGRANAJE
13	1866538M2	3		**3**	EIXO	SHAFT	ARBOL
14	180409M1			**2**	PINO	PIN	PASADOR
15	1867424M2			**1**	COROA	ANNULAR GEAR	ENGRANAJE ANULAR
16	1867425M1			**1**	PLACA	PLATE	PLATO
17	1867426M1			**1**	ARRUELA	WASHER	ARANDELA

Transmissão 12 Velocidades — **Constant Mesh**
12 Speed Transmission — **Constant Mesh**
Transmision 12 Velocidades — **Constant Mesh**

25-115

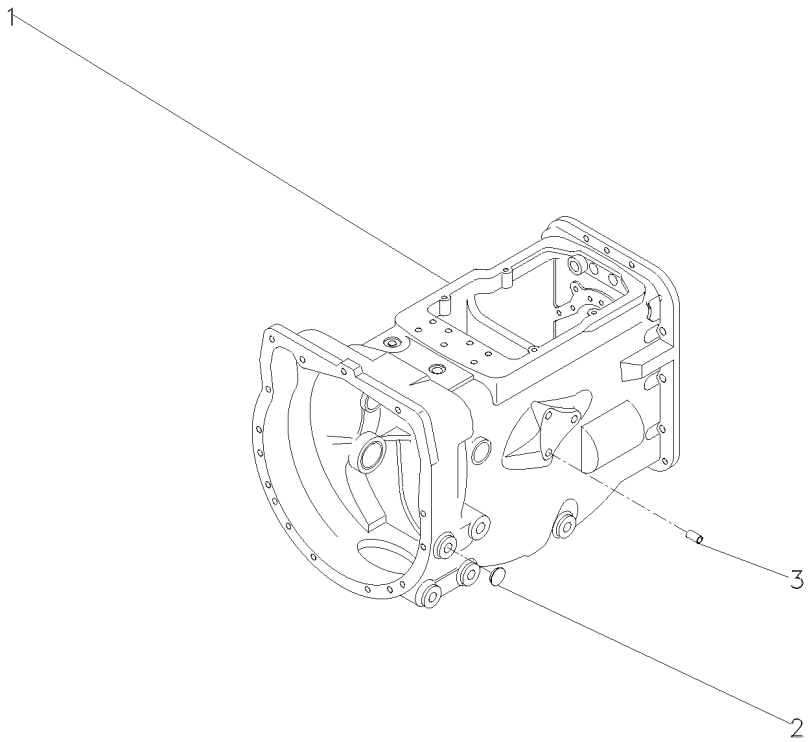

1	043125N2		**1**	CJ. TRANSMISSÃO	KIT,TRANSMISSION	JGO.TRANSMISION
1		25-120 No	**1**	CJ. TRANSMISSÃO	KIT,TRANSMISSION	JGO.TRANSMISION
1		25-125 No	**1**	CJ. TRANSMISSÃO	KIT,TRANSMISSION	JGO.TRANSMISION
1		25-130 No	**1**	CJ. TRANSMISSÃO	KIT,TRANSMISSION	JGO.TRANSMISION
1		25-140 No	**1**	CJ. TRANSMISSÃO	KIT,TRANSMISSION	JGO.TRANSMISION
1		25-145 No	**1**	CJ. TRANSMISSÃO	KIT,TRANSMISSION	JGO.TRANSMISION
1		25-150 No	**1**	CJ. TRANSMISSÃO	KIT,TRANSMISSION	JGO.TRANSMISION
2	027014P1		**4**	BUJÃO	PLUG	TAPON
3	899297M1		**1**	BUJÃO	PLUG	TAPON

Transmissão 12 Velocidades
12 Speed Transmission
Transmision 12 Velocidades

25-120

Constant Mesch
Constant Mesch
Constant Mesch

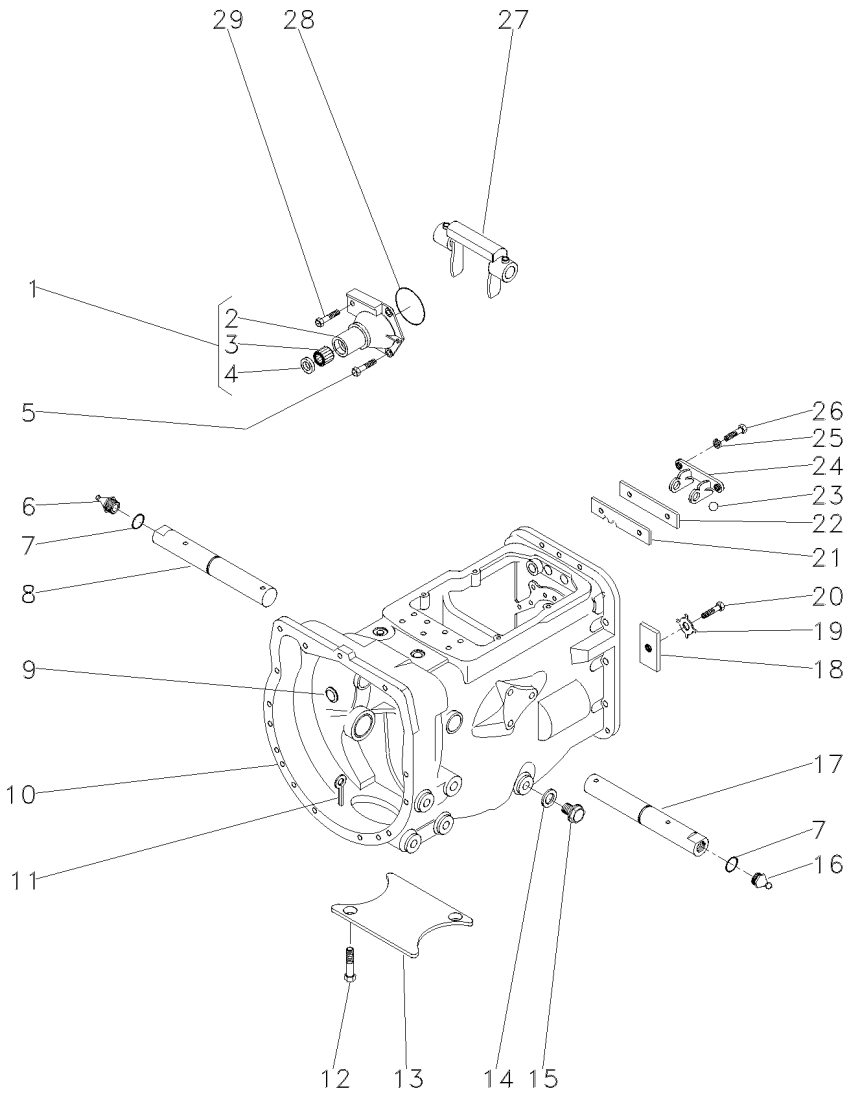

1	1860890M91		**1**	FLANGE	FLANGE	PLETINA
2	1860876M1	1	**1**	FLANGE	FLANGE	PLETINA
3	886668M1	1	**1**	ROLAMENTO	BEARING	COJINETE
4	1860867M3	1	**1**	RETENTOR	SEAL	RETEN
5	377477X1		**3**	PARAFUSO	BOLT	PERNO
6	29951X		**1**	GRAXEIRA	GREASER	ENGRASADOR
7	364784X1		**2**	ANEL "O"	O RING	JUNTA TORICA
8	3409164M1	▶	**1**	EIXO	SHAFT	ARBOL
9	2950X		**1**	TAMPÃO	PAD	ALMOHADILLA
10	488156M97	25-45 No	**1**	CJ. CARCAÇA	HOUSE ASSY	CONJ. CARTER
11	354076X1		**1**	CUPILHA	COTTER PIN	PASADOR DOUBLE
12	354441X1		**2**	PARAFUSO	BOLT	PERNO
13	021020P2		**1**	TAMPA	COVER	CUBIERTA
14	180474M1		**1**	ANEL	RING	ARO
15	036827T1		**1**	BUJÃO	PLUG	TAPON
16	13811X		**1**	GRAXEIRA	GREASER	ENGRASADOR
17	3409165M1	◀	**1**	EIXO	SHAFT	ARBOL
18	184789M1		**1**	BATENTE	STOP	PARO
19	828020M1		**1**	ARRUELA	WASHER	ARANDELA
20	377477X1		**1**	PARAFUSO	BOLT	PERNO
21	043908R1		**1**	PLACA	PLATE	PLATO
22	1860765M1		**1**	ESPAÇADOR	SPACER	PIEZA DISTANCIA
23	391838X1		**1**	ESFERA	BALL	BOLA
24	1860761M1		**1**	SUPORTE	BRACKET	SOPORTE
25	353434X1		**2**	ARRUELA	WASHER	ARANDELA
26	362443X1		**2**	PARAFUSO	BOLT	PERNO
27	886719M1		**1**	GARFO	FORK	HORQUILLA
28	886089M1		**1**	ANEL "O"	O RING	JUNTA TORICA
29	377480X1		**1**	PARAFUSO	BOLT	PERNO

Transmissão 12 Velocidades
12 Speed Transmission
Transmision 12 Velocidades

25-125

Constant Mesch
Constant Mesch
Constant Mesch

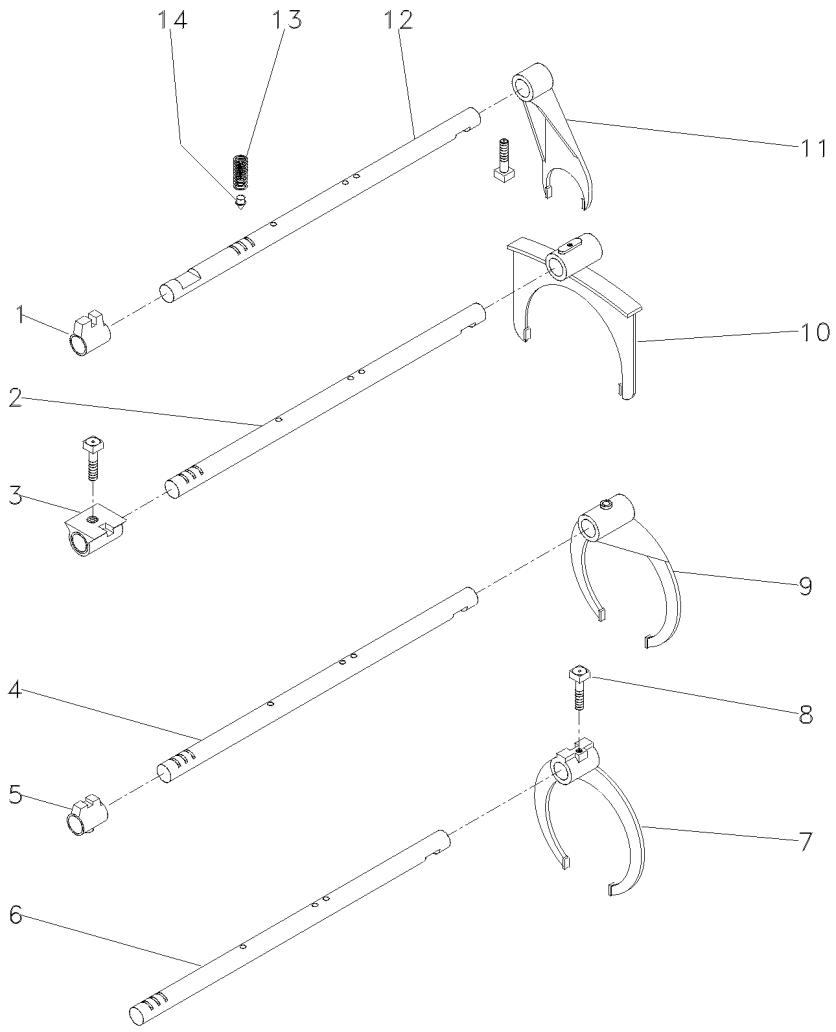

1	180446M1	**1**	SELETOR	SELECTOR	SELECTOR
2	043932R1	**1**	EIXO	SHAFT	ARBOL
3	1877607M2	**1**	SELETOR	SELECTOR	SELECTOR
4	043927R1	**1**	EIXO	SHAFT	ARBOL
5	1862868M2	**1**	SELETOR	SELECTOR	SELECTOR
6	3408815M2	**1**	EIXO	SHAFT	ARBOL
7	3408931M2	**1**	GARFO	FORK	HORQUILLA
8	180002M1	**9**	PARAFUSO	BOLT	PERNO
9	043933R1	**1**	GARFO	FORK	HORQUILLA
10	043934R1	**1**	GARFO	FORK	HORQUILLA
11	897065M2	**1**	GARFO	FORK	HORQUILLA
12	894703M2	**1**	EIXO	SHAFT	ARBOL
13	191221M1	**4**	MOLA	SPRING	RESORTE
14	180418M2	**4**	PINO	PIN	PASADOR

Transmissão 12 Velocidades
12 Speed Transmission
Transmision 12 Velocidades

25-130

Constant Mesch
Constant Mesch
Constant Mesch

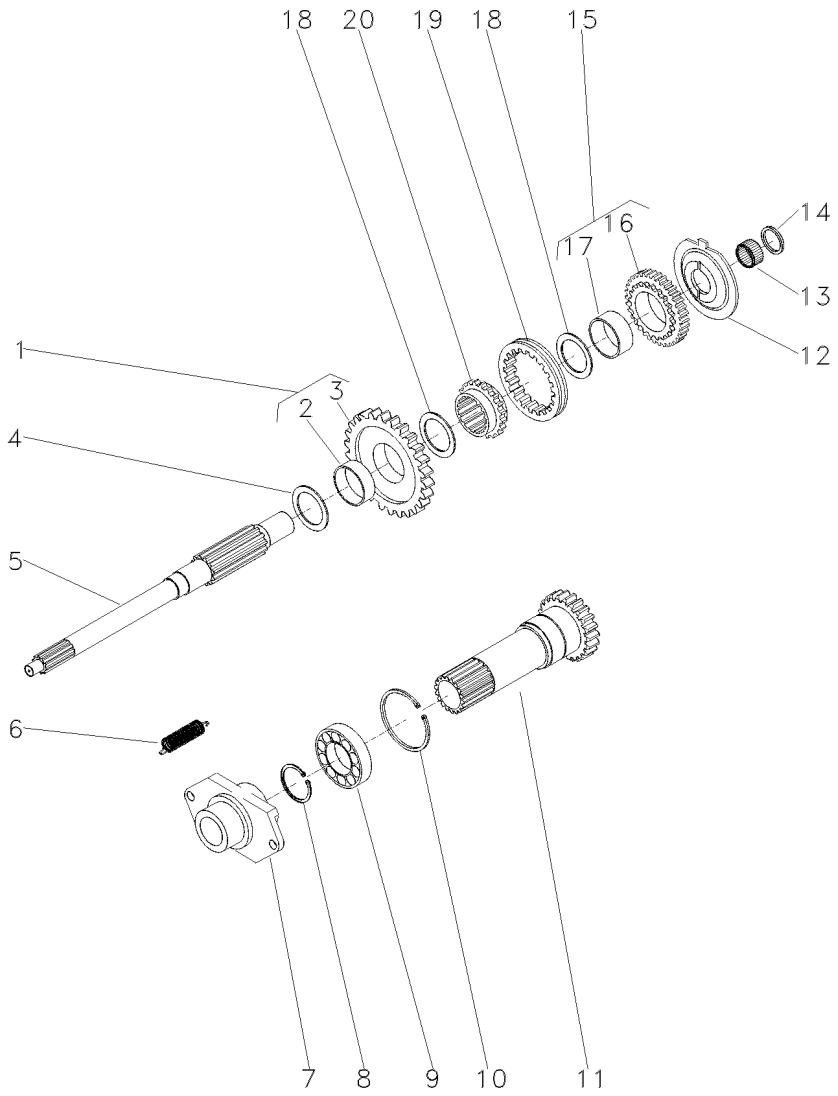

1	046348R1	26	1	ENGRENAGEM	GEAR	ENGRANAJE
2	3410386M1	1	1	BUCHA	BUSH	CASQUILLO
3	046345P1	1	1	ENGRENAGEM	GEAR	ENGRANAJE
4	3408932M1		1	ANEL	RING	ARO
4	3408933M1		1	ANEL	RING	ARO
4	3408934M1		1	ANEL	RING	ARO
4	3408935M1		1	ANEL	RING	ARO
4	3408936M1		1	ANEL	RING	ARO
4	3410641M1	.124-.128"	1	ANEL	RING	ARO
4	3585583M1	.073-.077"	1	ANEL	RING	ARO
4	3585584M1	.083-.087"	1	ANEL	RING	ARO
4	3585585M1	.093-.097"	1	ANEL	RING	ARO
4	3585710M1		1	ANEL	RING	ARO
4	3585711M1		1	ANEL	RING	ARO
4	3587548M1	.035-.039"	1	ANEL	RING	ARO
5	026777P1		1	EIXO	SHAFT	ARBOL
6	193334M1		1	MOLA	SPRING	RESORTE
7	040191N1		1	CJ. ROLAMENTO	BEARING ASSY	RODAMIENTO RAD
8	762101M1		1	ANEL TRAVA	CIRCLIP	CIRCULITO
9	834850M1		1	ROLAMENTO	BEARING	COJINETE
10	516503M1		1	ANEL TRAVA	CIRCLIP	CIRCULITO
11	534109M93	25-135 No	1	CJ. PINHÃO	KIT, PINION	PINONES JUEGO
12	043915R1		1	ESPAÇADOR	SPACER	PIEZA DISTANCIA
13	2700273M1		1	ROLAMENTO AGULHA	BEARING NEEDLE	COJINETA AGUJAS
14	2700274M1		1	ESPAÇADOR	SPACER	PIEZA DISTANCIA
15	043916R1	26	1	ENGRENAGEM	GEAR	ENGRANAJE
16	046346P1	15	1	ENGRENAGEM	GEAR	ENGRANAJE
17	3410386M1	15	1	BUCHA	BUSH	CASQUILLO
18	3410174M1		2	ARRUELA	WASHER	ARANDELA
19	046347P1		1	COLAR	COLLAR	COLLAR
20	043917R1		1	CUBO	HUB	CUBO

Pinhão
Pinion
Pinion

25-135

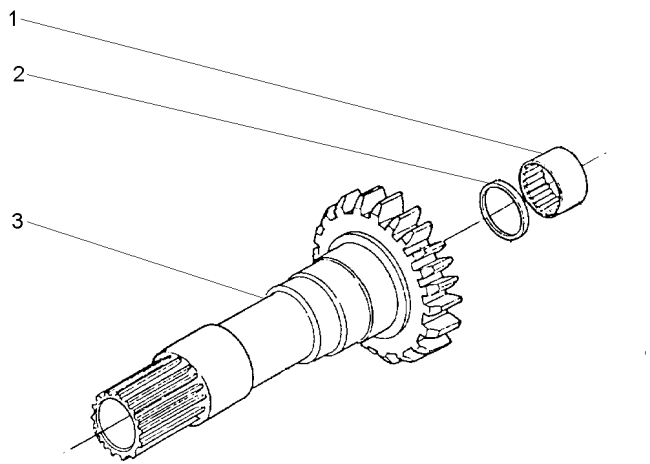

1	832909M1	**1**	ROLAMENTO	BEARING	COJINETE
2	883935M4	**1**	RETENTOR	SEAL	RETEN
3	534110M3	**1**	EIXO	SHAFT	ARBOL

Transmissão 12 Velocidades
12 Speed Transmission
Transmision 12 Velocidades

25-140

Constant Mesch
Constant Mesch
Constant Mesch

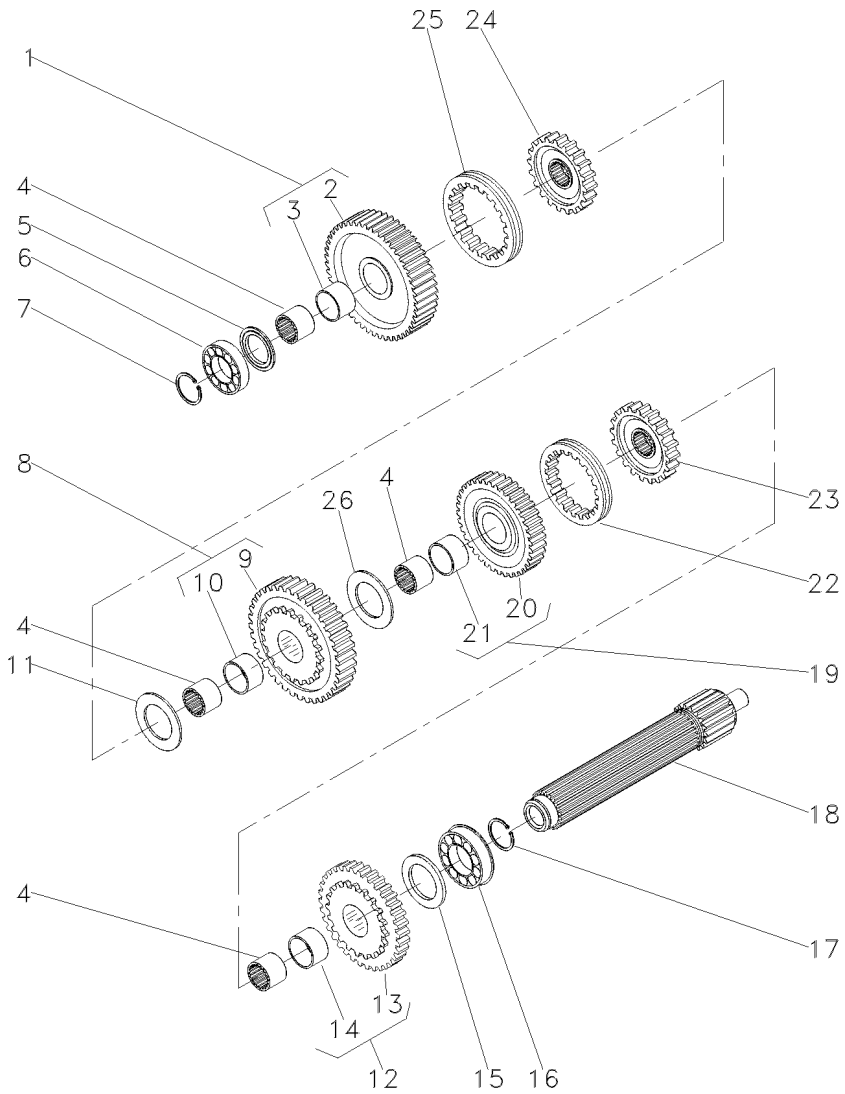

1	043914R1		47	1	ENGRENAGEM	GEAR	ENGRANAJE
2	046341P1	1		1	ENGRENAGEM	GEAR	ENGRANAJE
3	046339P1	1		1	BUCHA	BUSH	CASQUILLO
4	043910R1			4	LUVA	SLEEVE	MANCHA
5	046385R1			1	ESPAÇADOR	SPACER	PIEZA DISTANCIA
6	039544R1			1	ROLAMENTO	BEARING	COJINETE
7	039545R1			1	ANEL TRAVA	CIRCLIP	CIRCULITO
8	043913R1		47	1	ENGRENAGEM	GEAR	ENGRANAJE
9	046340P1	8		1	ENGRENAGEM	GEAR	ENGRANAJE
10	046339P1	8		1	BUCHA	BUSH	CASQUILLO
11	043926R1			1	ANEL	RING	ARO
12	043909R1		46	1	ENGRENAGEM	GEAR	ENGRANAJE
13	046344P1	12		1	ENGRENAGEM	GEAR	ENGRANAJE
14	046339P1	12		1	BUCHA	BUSH	CASQUILLO
15	043939R1			1	ESPAÇADOR	SPACER	PIEZA DISTANCIA
16	3410432M1			1	ROLAMENTO	BEARING	COJINETE
17	195363M1			1	ANEL TRAVA	CIRCLIP	CIRCULITO
18	043919R1			1	EIXO	SHAFT	ARBOL
19	043911R1		36	1	ENGRENAGEM	GEAR	ENGRANAJE
20	046343P1	19		1	ENGRENAGEM	GEAR	ENGRANAJE
21	046339P1	19		1	BUCHA	BUSH	CASQUILLO
22	043924R1			2	COLAR	COLLAR	COLLAR
23	043923R1			1	CUBO	HUB	CUBO
24	046200R1			1	CUBO	HUB	CUBO
25	046201R1			1	COLAR	COLLAR	COLLAR
26	043912R1			1	ARRUELA	WASHER	ARANDELA

Transmissão 12 Velocidades
12 Speed Transmission
Transmision 12 Velocidades

25-145

Constant Mesch
Constant Mesch
Constant Mesch

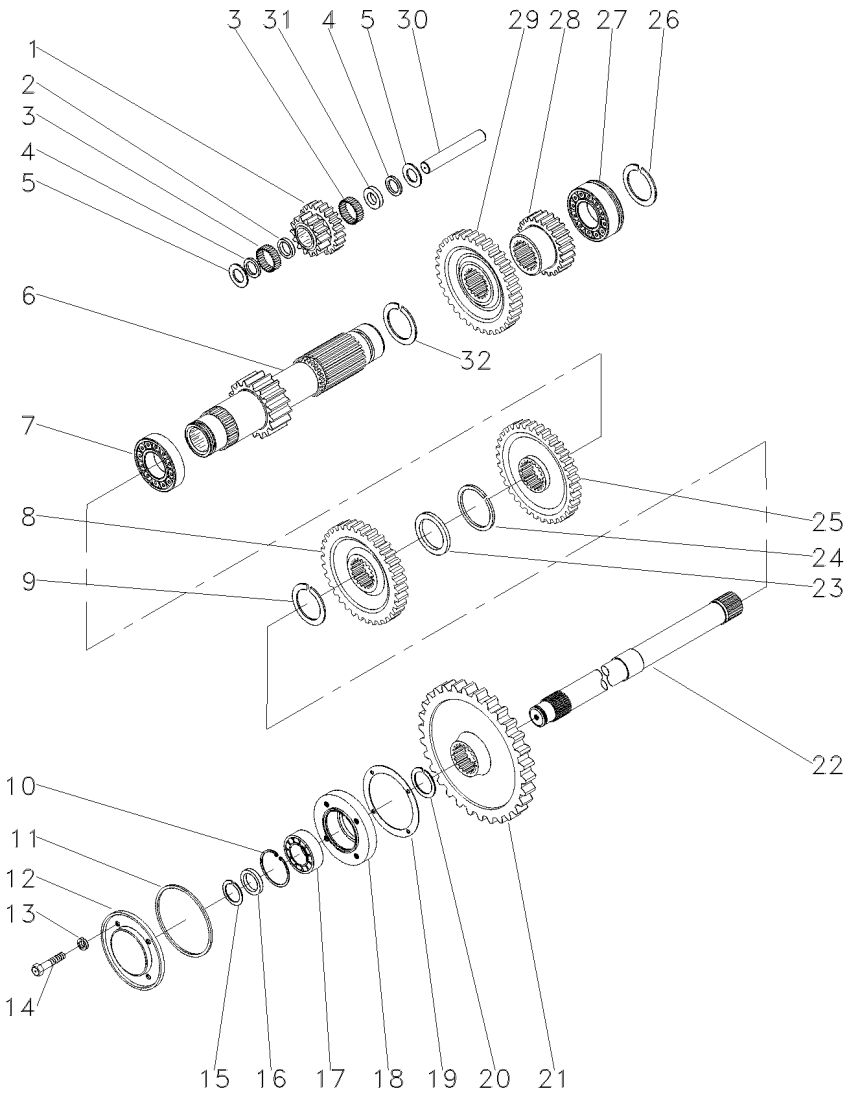

1	043929R1	RÉ	1	PINHÃO	PINION	PINON
2	183038M1		1	ARRUELA	WASHER	ARANDELA
3	183039M1		56	ROLETE	ROLLER	RODILLO
4	183037M1		2	ARRUELA	WASHER	ARANDELA
5	180458M1		2	ARRUELA	WASHER	ARANDELA
6	043920R1	16	1	EIXO	SHAFT	ARBOL
7	195507M1		1	ROLAMENTO	BEARING	COJINETE
8	3410255M1	[A] 34	1	ENGRENAGEM	GEAR	ENGRANAJE
9	195499M1		1	ANEL TRAVA	CIRCLIP	CIRCULITO
10	355988X1		1	ANEL TRAVA	CIRCLIP	CIRCULITO
11	1004633M1		1	ANEL "O"	O RING	JUNTA TORICA
12	883620M1		1	TAMPA	COVER	CUBIERTA
13	376703X1		4	ARRUELA	WASHER	ARANDELA
14	362439X1		4	PARAFUSO	BOLT	PERNO
15	899385M1		1	ANEL	RING	ARO
16	881122M2		1	ANEL	RING	ARO
17	899377M2		1	ROLAMENTO	BEARING	COJINETE
18	899331M1		1	FLANGE	FLANGE	PLETINA
19	180432M1		1	JUNTA	GASKET	EMPAQUETADURA.
20	358913X1		1	ANEL TRAVA	CIRCLIP	CIRCULITO
21	3408820M1	53	1	ENGRENAGEM	GEAR	ENGRANAJE
22	1868533M2	PTO	1	EIXO	SHAFT	ARBOL
23	3585383M1		1	ESPAÇADOR	SPACER	PIEZA DISTANCIA
24	3585384M1		1	ANEL	RING	ARO
25	3585385M1	[B] 42	1	ENGRENAGEM	GEAR	ENGRANAJE
26	195363M1		1	ANEL TRAVA	CIRCLIP	CIRCULITO
27	3410432M1		1	ROLAMENTO	BEARING	COJINETE
28	043922R1	23	1	ENGRENAGEM	GEAR	ENGRANAJE
29	043925R1	33	1	ENGRENAGEM	GEAR	ENGRANAJE
30	043928R1		1	EIXO	SHAFT	ARBOL
31	189449M1		1	ARRUELA	WASHER	ARANDELA
32	195500M1		1	ANEL TRAVA	CIRCLIP	CIRCULITO

[A] ALTA
HIGH
ALTA

[B] BAIXA
LOW
BAJA

Transmissão 12 Velocidades
12 Speed Transmission
Transmision 12 Velocidades

25-150

Constant Mesch
Constant Mesch
Constant Mesch

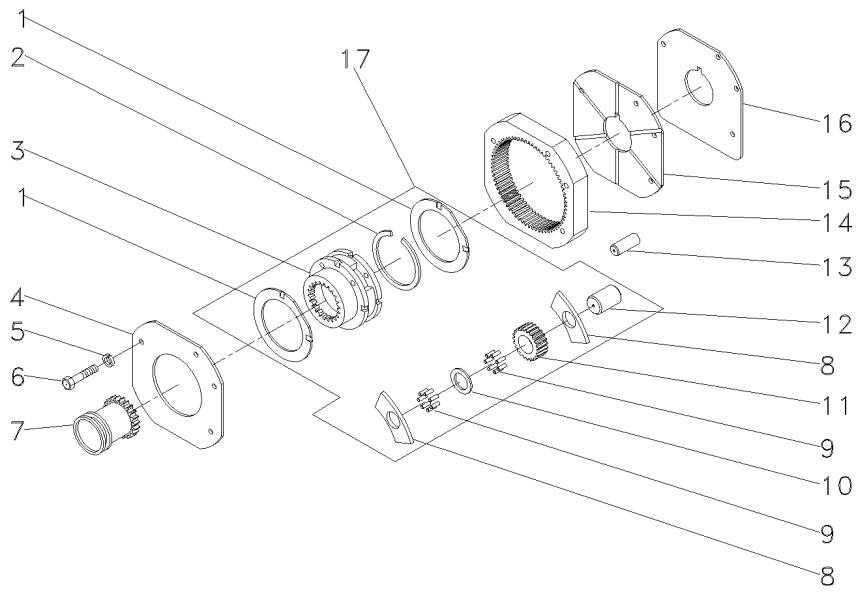

1	518414M1	17	**2**	ARRUELA	WASHER	ARANDELA
2	366317X1	17	**1**	ANEL TRAVA	CIRCLIP	CIRCULITO
3		17 ■▶ 518938M92	**1**	SATÉLITE	SATELLITE	SATELITE
4	184012M4		**1**	PLACA	PLATE	PLATO
5	353434X1		**3**	ARRUELA	WASHER	ARANDELA
6	362684X1		**4**	PARAFUSO	BOLT	PERNO
7	184770M2		**1**	LUVA	SLEEVE	MANCHA
8	516526M1	17	**6**	ARRUELA	WASHER	ARANDELA
9	834211M1	17	**144**	ROLETE	ROLLER	RODILLO
10	897020M1	17	**3**	ARRUELA	WASHER	ARANDELA
11	516509M1	17 ▲ 17	**3**	ENGRENAGEM	GEAR	ENGRANAJE
12	518415M1	17	**3**	EIXO	SHAFT	ARBOL
13	180409M1		**2**	PINO	PIN	PASADOR
14	1865530M1		**1**	COROA	ANNULAR GEAR	ENGRANAJE ANULAR
15	2801093M1		**1**	TAMPA	COVER	CUBIERTA
16	180403M1		**1**	CALÇO	SHIM	CALCE
17	518938M92		**1**	CJ. REDUTOR	KIT, CARRIER	JUEGO PORTADOR

Transmissão 12 Velocidades
12 Speed Transmission
Transmision 12 Velocidades

25-155

Constant Mesch
Constant Mesch
Constant Mesch

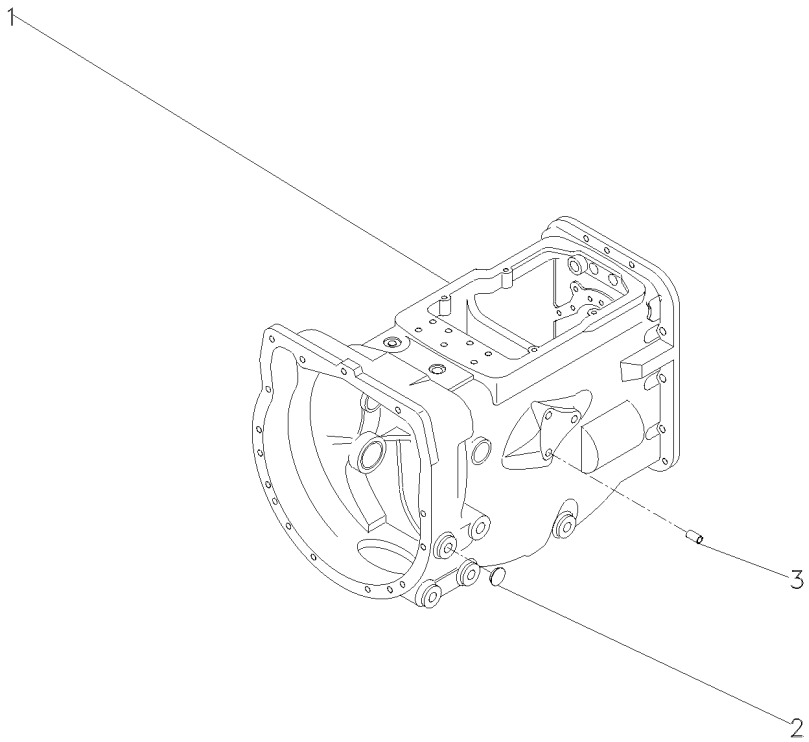

1	044662N2	**1**	CJ. TRANSMISSÃO	KIT,TRANSMISSION	JGO.TRANSMISION
2	027014P1	**4**	BUJÃO	PLUG	TAPON
3	899297M1	**1**	BUJÃO	PLUG	TAPON

Transmissão 12 Velocidades
12 Speed Transmission
Transmision De 12 Velocidades

25-160

Constant Mesch
Constant Mesch
Constant Mesch

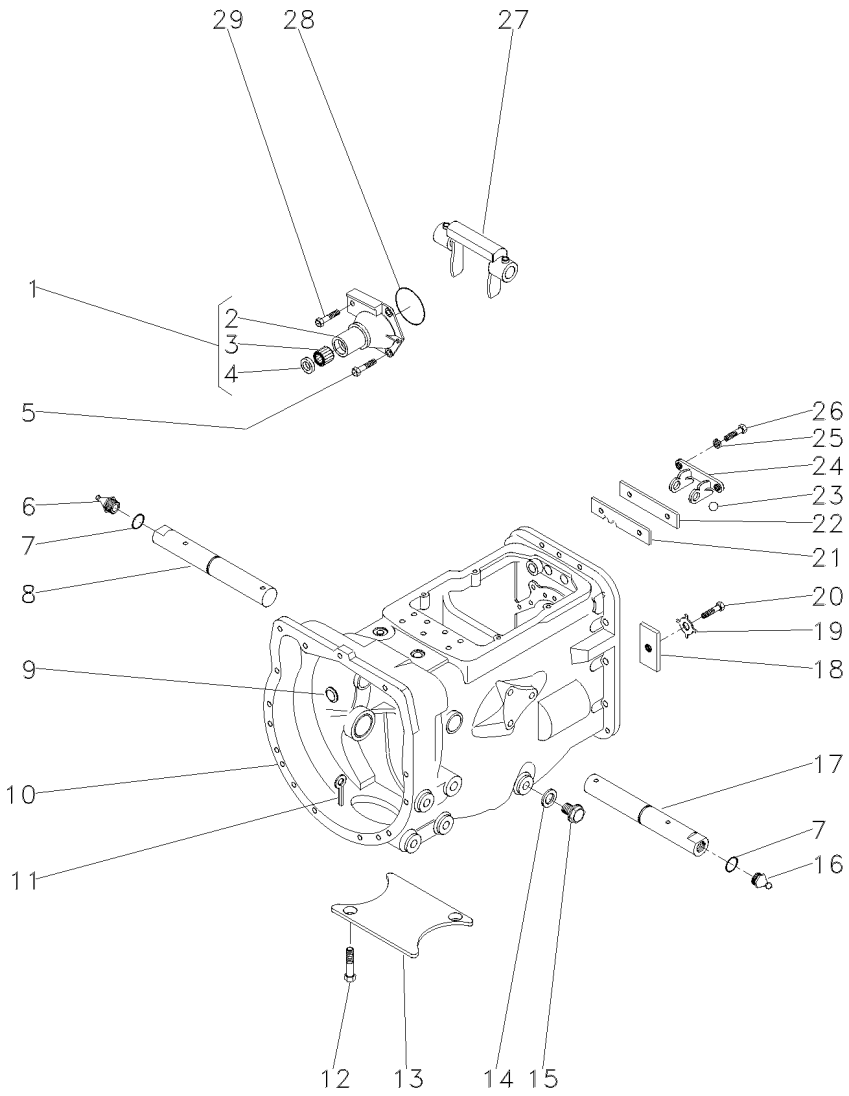

1	1860890M91		**1**	FLANGE	FLANGE	PLETINA
2	1860876M1	1	**1**	FLANGE	FLANGE	PLETINA
3	886668M1	1	**1**	ROLAMENTO	BEARING	COJINETE
4	1860867M3	1	**1**	RETENTOR	SEAL	RETEN
5	377477X1		**3**	PARAFUSO	BOLT	PERNO
6	29951X		**1**	GRAXEIRA	GREASER	ENGRASADOR
7	364784X1		**2**	ANEL "O"	O RING	JUNTA TORICA
8	3409164M1	▶	**1**	EIXO	SHAFT	ARBOL
9	2950X		**1**	TAMPÃO	PAD	ALMOHADILLA
10	488156M97	25-45 No	**1**	CJ. CARCAÇA	HOUSE ASSY	CONJ. CARTER
11	354076X1		**1**	CUPILHA	COTTER PIN	PASADOR DOUBLE
12	354441X1		**2**	PARAFUSO	BOLT	PERNO
13	021020P2		**1**	TAMPA	COVER	CUBIERTA
14	180474M1		**1**	ANEL	RING	ARO
15	036827T1		**1**	BUJÃO	PLUG	TAPON
16	13811X		**1**	GRAXEIRA	GREASER	ENGRASADOR
17	3409165M1	◀	**1**	EIXO	SHAFT	ARBOL
18	184789M1		**1**	BATENTE	STOP	PARO
19	828020M1		**1**	ARRUELA	WASHER	ARANDELA
20	377477X1		**1**	PARAFUSO	BOLT	PERNO
21	043908R1		**1**	PLACA	PLATE	PLATO
22	1860765M1		**1**	ESPAÇADOR	SPACER	PIEZA DISTANCIA
23	391838X1		**1**	ESFERA	BALL	BOLA
24	1860761M1		**1**	SUPORTE	BRACKET	SOPORTE
25	353434X1		**2**	ARRUELA	WASHER	ARANDELA
26	362443X1		**2**	PARAFUSO	BOLT	PERNO
27	886719M1		**1**	GARFO	FORK	HORQUILLA
28	886089M1		**1**	ANEL "O"	O RING	JUNTA TORICA
29	377480X1		**1**	PARAFUSO	BOLT	PERNO

Transmissão 12 Velocidades **12 Speed Transmission** **Transmision 12 Velocidades**	**Garfos E Hastes** **Fork And Gear Shiftrail** **Horquillas**	**25-165**	**Constant Mesch** **Constant Mesch** **Constant Mesch**

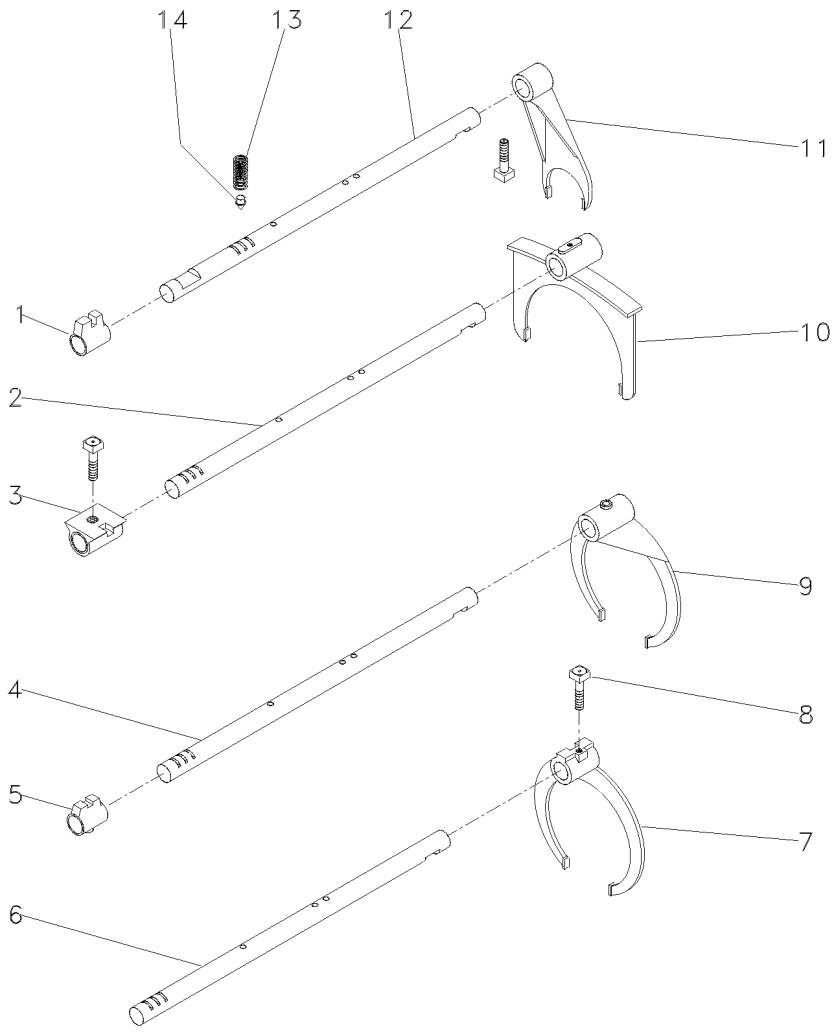

1	180446M1	**1**	SELETOR	SELECTOR	SELECTOR
2	043932R1	**1**	EIXO	SHAFT	ARBOL
3	1877607M2	**1**	SELETOR	SELECTOR	SELECTOR
4	043927R1	**1**	EIXO	SHAFT	ARBOL
5	1862868M2	**1**	SELETOR	SELECTOR	SELECTOR
6	3408815M2	**1**	EIXO	SHAFT	ARBOL
7	3408931M2	**1**	GARFO	FORK	HORQUILLA
8	180002M1	**9**	PARAFUSO	BOLT	PERNO
9	043933R1	**1**	GARFO	FORK	HORQUILLA
10	043934R1	**1**	GARFO	FORK	HORQUILLA
11	897065M2	**1**	GARFO	FORK	HORQUILLA
12	894703M2	**1**	EIXO	SHAFT	ARBOL
13	191221M1	**4**	MOLA	SPRING	RESORTE
14	180418M2	**4**	PINO	PIN	PASADOR

Transmissão 12 Velocidades
12 Speed Transmission
Transmision 12 Velocidades

Árvore De Entrada
Input Shaft
Arbol De Entrada

25-170

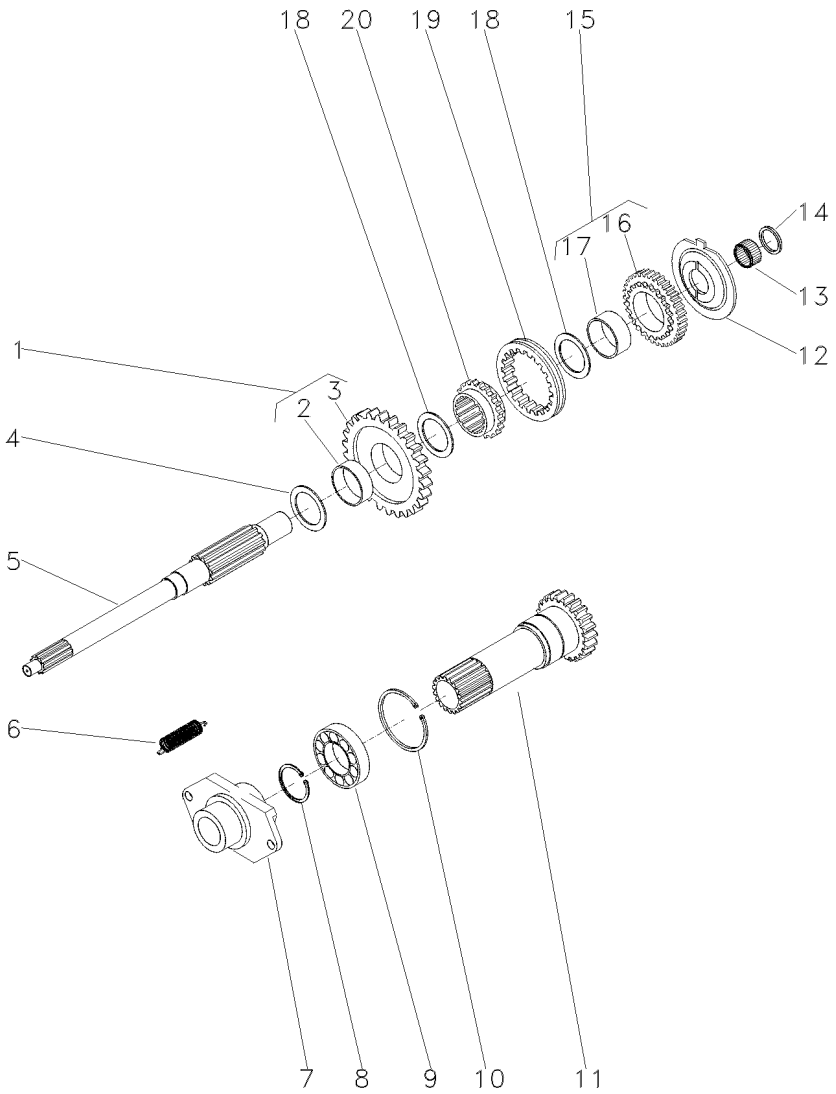

1	046348R1		26	1	ENGRENAGEM	GEAR	ENGRANAJE
2	3410386M1	1		1	BUCHA	BUSH	CASQUILLO
3	046345P1	1		1	ENGRENAGEM	GEAR	ENGRANAJE
4	3587548M1		.035"-.039"	1	ANEL	RING	ARO
4	3408932M1			1	ANEL	RING	ARO
4	3408934M1			1	ANEL	RING	ARO
4	3408935M1			1	ANEL	RING	ARO
4	3408936M1			1	ANEL	RING	ARO
4	3408933M1			1	ANEL	RING	ARO
4	3410641M1		1.24"-1.28"	1	ANEL	RING	ARO
4	3585711M1			1	ANEL	RING	ARO
4	3585584M1		.083"-.087"	1	ANEL	RING	ARO
4	3585710M1			1	ANEL	RING	ARO
4	3585583M1		.073"-.077"	1	ANEL	RING	ARO
4	3585585M1		.093"-.097"	1	ANEL	RING	ARO
5	026777P1			1	EIXO	SHAFT	ARBOL
6	193334M1			1	MOLA	SPRING	RESORTE
7	040191N1			1	CJ. ROLAMENTO	BEARING ASSY	RODAMIENTO RAD
8	762101M1			1	ANEL TRAVA	CIRCLIP	CIRCULITO
9	834850M1			1	ROLAMENTO	BEARING	COJINETE
10	516503M1			1	ANEL TRAVA	CIRCLIP	CIRCULITO
11	534109M93		25-135 No	1	CJ. PINHÃO	KIT, PINION	PINONES JUEGO
12	043915R1			1	ESPAÇADOR	SPACER	PIEZA DISTANCIA
13	2700273M1			1	ROLAMENTO AGULHA	BEARING NEEDLE	COJINETA AGUJAS
14	2700274M1			1	ESPAÇADOR	SPACER	PIEZA DISTANCIA
15	043916R1		26	1	ENGRENAGEM	GEAR	ENGRANAJE
16	046346P1	15		1	ENGRENAGEM	GEAR	ENGRANAJE
17	3410386M1	15		1	BUCHA	BUSH	CASQUILLO
18	3410174M1			2	ARRUELA	WASHER	ARANDELA
19	046347P1			1	COLAR	COLLAR	COLLAR
20	043917R1			1	CUBO	HUB	CUBO

Transmissão 12 Velocidades
12 Speed Transmission
Transmision 12 Velocidades

Eixo Secundário
Countershaft
Eje Secundario

25-175

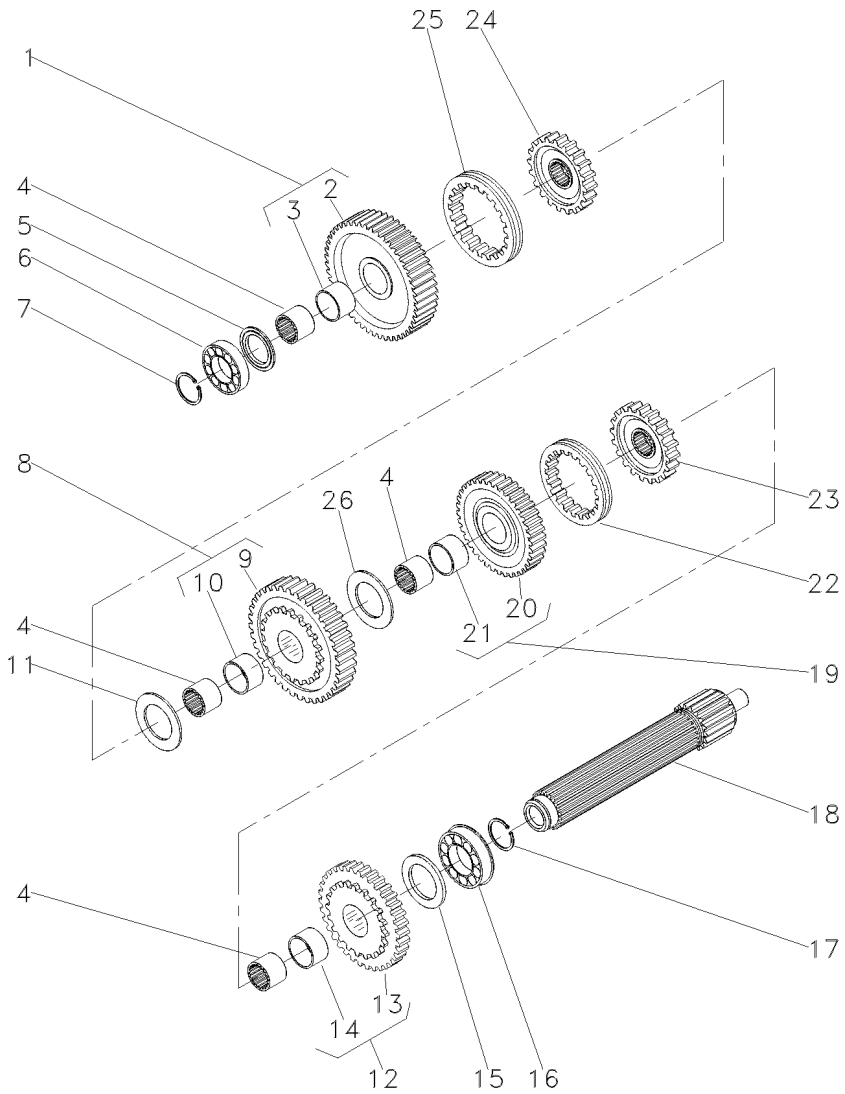

1	043914R1	47	1	ENGRENAGEM	GEAR	ENGRANAJE
2	046341P1	1	1	ENGRENAGEM	GEAR	ENGRANAJE
3	046339P1	1	1	BUCHA	BUSH	CASQUILLO
4	043910R1		4	LUVA	SLEEVE	MANCHA
5	046385R1		1	ESPAÇADOR	SPACER	PIEZA DISTANCIA
6	039544R1		1	ROLAMENTO	BEARING	COJINETE
7	039545R1		1	ANEL TRAVA	CIRCLIP	CIRCULITO
8	043913R1	47	1	ENGRENAGEM	GEAR	ENGRANAJE
9	046340P1	8	1	ENGRENAGEM	GEAR	ENGRANAJE
10	046339P1	8	1	BUCHA	BUSH	CASQUILLO
11	043926R1		1	ANEL	RING	ARO
12	043909R1	46	1	ENGRENAGEM	GEAR	ENGRANAJE
13	046344P1	12	1	ENGRENAGEM	GEAR	ENGRANAJE
14	046339P1	12	1	BUCHA	BUSH	CASQUILLO
15	043939R1		1	ESPAÇADOR	SPACER	PIEZA DISTANCIA
16	3410432M1		1	ROLAMENTO	BEARING	COJINETE
17	195363M1		1	ANEL TRAVA	CIRCLIP	CIRCULITO
18	043919R1		1	EIXO	SHAFT	ARBOL
19	043911R1	36	1	ENGRENAGEM	GEAR	ENGRANAJE
20	046343P1	19	1	ENGRENAGEM	GEAR	ENGRANAJE
21	046339P1	19	1	BUCHA	BUSH	CASQUILLO
22	043924R1		2	COLAR	COLLAR	COLLAR
23	043923R1		1	CUBO	HUB	CUBO
24	046200R1		1	CUBO	HUB	CUBO
25	046201R1		1	COLAR	COLLAR	COLLAR
26	043912R1		1	ARRUELA	WASHER	ARANDELA

Transmissão 12 Velocidades
12 Speed Transmission
Transmision 12 Velocidades

Eixo Primário
Inputshaft
Eje Primario

25-180

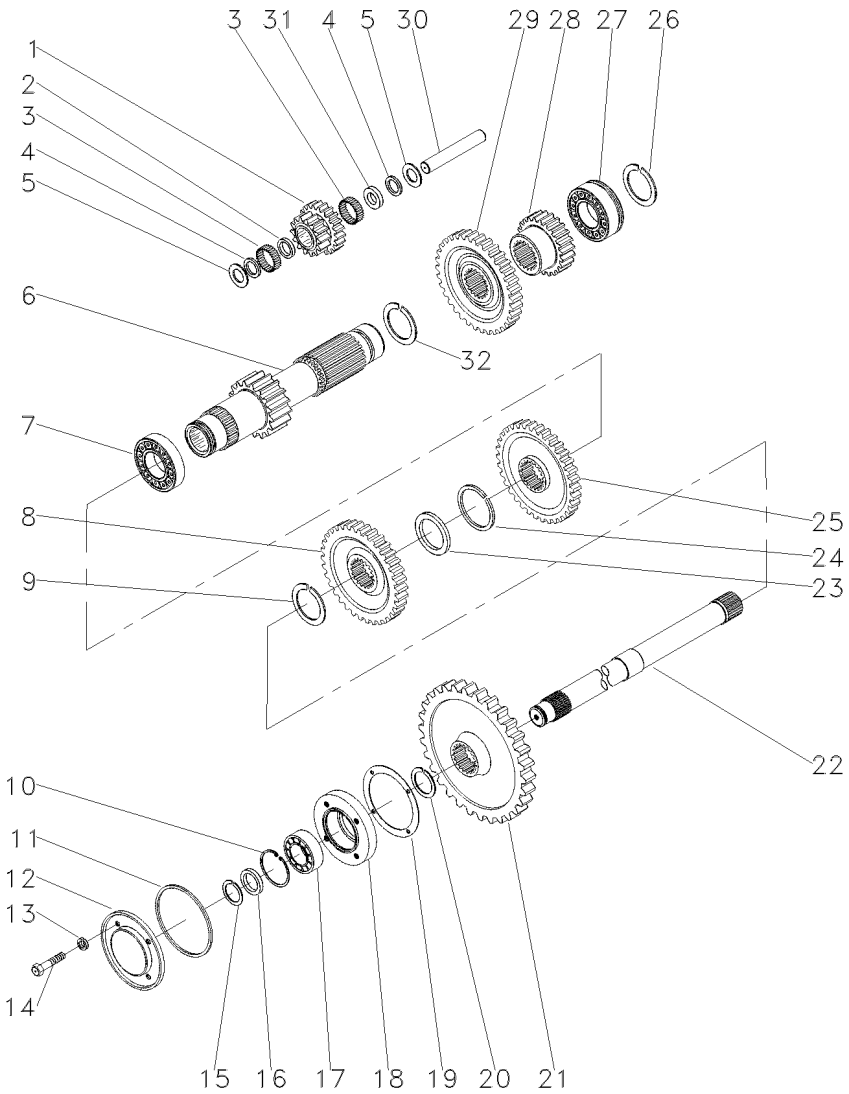

1	043929R1	[A]	1	PINHÃO	PINION	PINON
2	183038M1		1	ARRUELA	WASHER	ARANDELA
3	183039M1		56	ROLETE	ROLLER	RODILLO
4	183037M1		2	ARRUELA	WASHER	ARANDELA
5	180458M1		2	ARRUELA	WASHER	ARANDELA
6	043920R1	16	1	EIXO	SHAFT	ARBOL
7	195507M1		1	ROLAMENTO	BEARING	COJINETE
8	3410255M1	[B] 34	1	ENGRENAGEM	GEAR	ENGRANAJE
9	195499M1		1	ANEL TRAVA	CIRCLIP	CIRCULITO
10	355988X1		1	ANEL TRAVA	CIRCLIP	CIRCULITO
11	1004633M1		1	ANEL "O"	O RING	JUNTA TORICA
12	883620M1		1	TAMPA	COVER	CUBIERTA
13	376703X1		4	ARRUELA	WASHER	ARANDELA
14	362439X1		4	PARAFUSO	BOLT	PERNO
15	899385M1		1	ANEL	RING	ARO
16	881122M2		1	ANEL	RING	ARO
17	899377M2		1	ROLAMENTO	BEARING	COJINETE
18	899331M1		1	FLANGE	FLANGE	PLETINA
19	180432M1		1	JUNTA	GASKET	EMPAQUETADURA.
20	358913X1		1	ANEL TRAVA	CIRCLIP	CIRCULITO
21	3408820M1	53	1	ENGRENAGEM	GEAR	ENGRANAJE
22	1869279M1	[C]	1	EIXO	SHAFT	ARBOL
23	3585383M1		1	ESPAÇADOR	SPACER	PIEZA DISTANCIA
24	3585384M1		1	ANEL	RING	ARO
25	3585385M1	[D] 42	1	ENGRENAGEM	GEAR	ENGRANAJE
26	195363M1		1	ANEL TRAVA	CIRCLIP	CIRCULITO
27	3410432M1		1	ROLAMENTO	BEARING	COJINETE
28	043922R1	23	1	ENGRENAGEM	GEAR	ENGRANAJE
29	043925R1	33	1	ENGRENAGEM	GEAR	ENGRANAJE
30	043928R1		1	EIXO	SHAFT	ARBOL
31	189449M1		1	ARRUELA	WASHER	ARANDELA
32	195500M1		1	ANEL TRAVA	CIRCLIP	CIRCULITO

[A] MARCHA RÉ
REVERSE SPEED
MARCHA ATRÁS

[B] ALTA
HIGH
ALTA

[C] TDP
PTO
TDF

[D] BAIXA
LOW
BAJA

Transmissão 12 Velocidades
12 Speed Transmission
Transmision 12 Velocidades

Redutor Epicicloidal
Epicyclic Unit
Unidad Epicicloidal

25-185

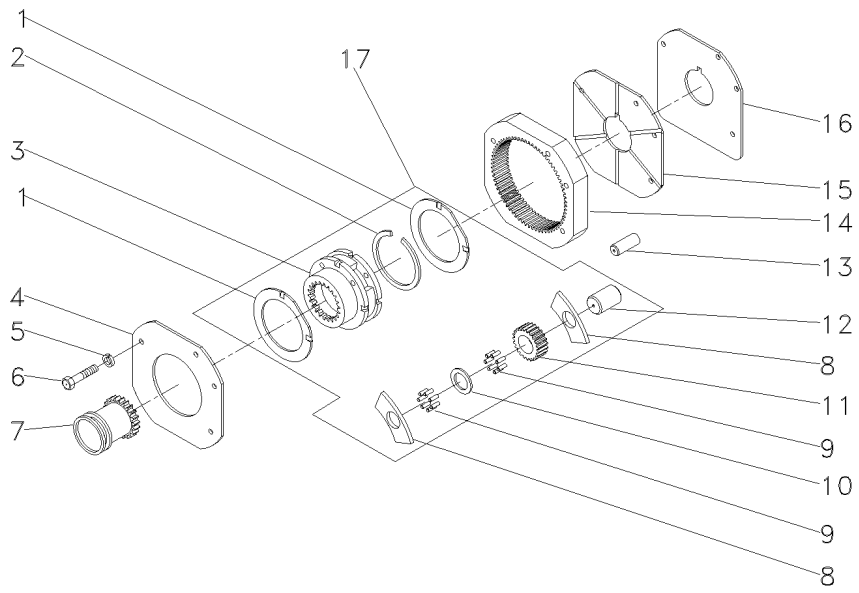

1	518414M1	17		**2**	ARRUELA	WASHER	ARANDELA
2	366317X1	17		**1**	ANEL TRAVA	CIRCLIP	CIRCULITO
3		17	518968M92	**1**	PORTA ENGRENAGEM	CARRIER	PORTADOR
4	184012M4			**1**	PLACA	PLATE	PLATO
5	353434X1			**3**	ARRUELA	WASHER	ARANDELA
6	362684X1			**4**	PARAFUSO	BOLT	PERNO
7	184770M2			**1**	LUVA	SLEEVE	MANCHA
8	516526M1	17		**6**	ARRUELA	WASHER	ARANDELA
9	834211M1	17		**144**	ROLETE	ROLLER	RODILLO
10	897020M1	17		**3**	ARRUELA	WASHER	ARANDELA
11	516509M1	17	17	**3**	ENGRENAGEM	GEAR	ENGRANAJE
12	518415M1	17		**3**	EIXO	SHAFT	ARBOL
13	180409M1			**2**	PINO	PIN	PASADOR
14	1865530M1			**1**	COROA	ANNULAR GEAR	ENGRANAJE ANULAR
15	180408M2			**1**	TAMPA	COVER	CUBIERTA
16	180403M1			**1**	CALÇO	SHIM	CALCE
17	518938M92			**1**	CJ. REDUTOR	KIT, CARRIER	JUEGO PORTADOR

Transmissão 12 Velocidades — **Constant Mesh**
12 Speed Transmission — **Constant Mesh**
Transmision 12 Velocidades — **Constant Mesh**

25-190

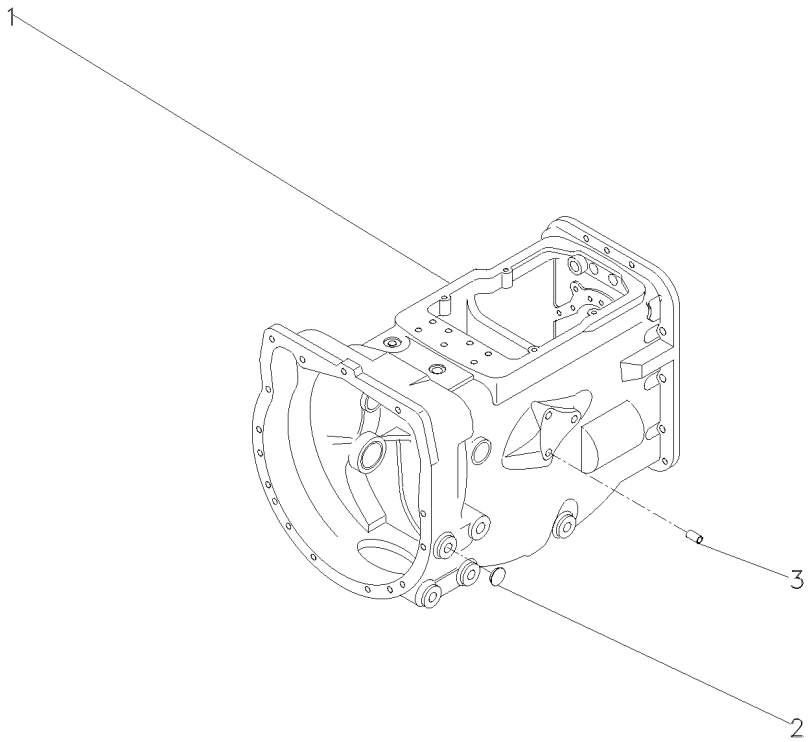

1	044663N1	**1**	CJ. TRANSMISSÃO	KIT,TRANSMISSION	JGO.TRANSMISION
2	027014P1	**4**	BUJÃO	PLUG	TAPON
3	899297M1	**1**	BUJÃO	PLUG	TAPON

Transmissão 12 Velocidades
12 Speed Transmission
Transmision 12 Velocidades

Carcaça
Housing
Carter

25-195

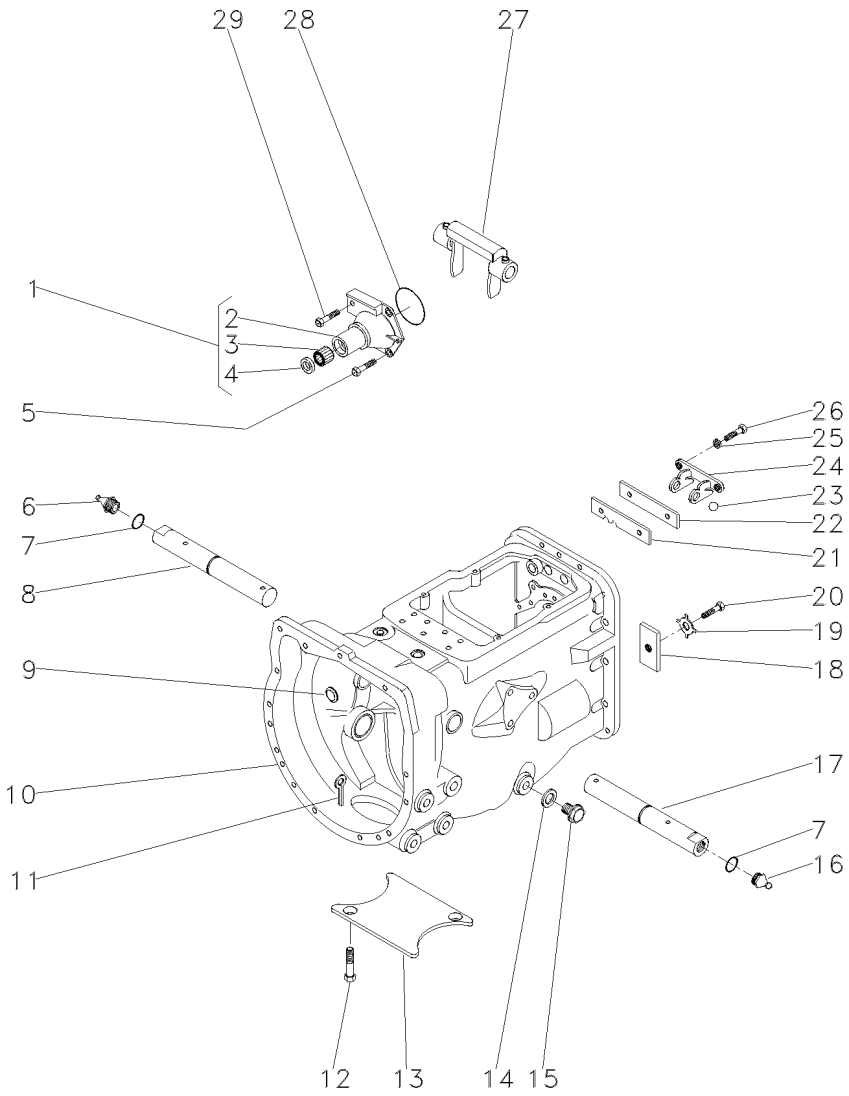

1	1860890M91		**1**	FLANGE	FLANGE	PLETINA
2	1860876M1	1	**1**	FLANGE	FLANGE	PLETINA
3	886668M1	1	**1**	ROLAMENTO	BEARING	COJINETE
4	1860867M3	1	**1**	RETENTOR	SEAL	RETEN
5	377477X1		**3**	PARAFUSO	BOLT	PERNO
6	29951X		**1**	GRAXEIRA	GREASER	ENGRASADOR
7	364784X1		**2**	ANEL "O"	O RING	JUNTA TORICA
8	3409164M1	▶	**1**	EIXO	SHAFT	ARBOL
9	2950X		**1**	TAMPÃO	PAD	ALMOHADILLA
10	488156M97	25-45 No	**1**	CJ. CARCAÇA	HOUSE ASSY	CONJ. CARTER
11	354076X1		**1**	CUPILHA	COTTER PIN	PASADOR DOUBLE
12	354441X1		**2**	PARAFUSO	BOLT	PERNO
13	021020P2		**1**	TAMPA	COVER	CUBIERTA
14	180474M1		**1**	ANEL	RING	ARO
15	036827T1		**1**	BUJÃO	PLUG	TAPON
16	13811X		**1**	GRAXEIRA	GREASER	ENGRASADOR
17	3409165M1	◀	**1**	EIXO	SHAFT	ARBOL
18	184789M1		**1**	BATENTE	STOP	PARO
19	828020M1		**1**	ARRUELA	WASHER	ARANDELA
20	377477X1		**1**	PARAFUSO	BOLT	PERNO
21	043908R1		**1**	PLACA	PLATE	PLATO
22	1860765M1		**1**	ESPAÇADOR	SPACER	PIEZA DISTANCIA
23	391838X1		**1**	ESFERA	BALL	BOLA
24	1860761M1		**1**	SUPORTE	BRACKET	SOPORTE
25	353434X1		**2**	ARRUELA	WASHER	ARANDELA
26	362443X1		**2**	PARAFUSO	BOLT	PERNO
27	886719M1		**1**	GARFO	FORK	HORQUILLA
28	886089M1		**1**	ANEL "O"	O RING	JUNTA TORICA
29	377480X1		**1**	PARAFUSO	BOLT	PERNO

Transmissão 12 Velocidades
12 Speed Transmission
Transmision 12 Velocidades

Garfos E Hastes
Fork And Gear Shiftrail
Horquillas

25-200

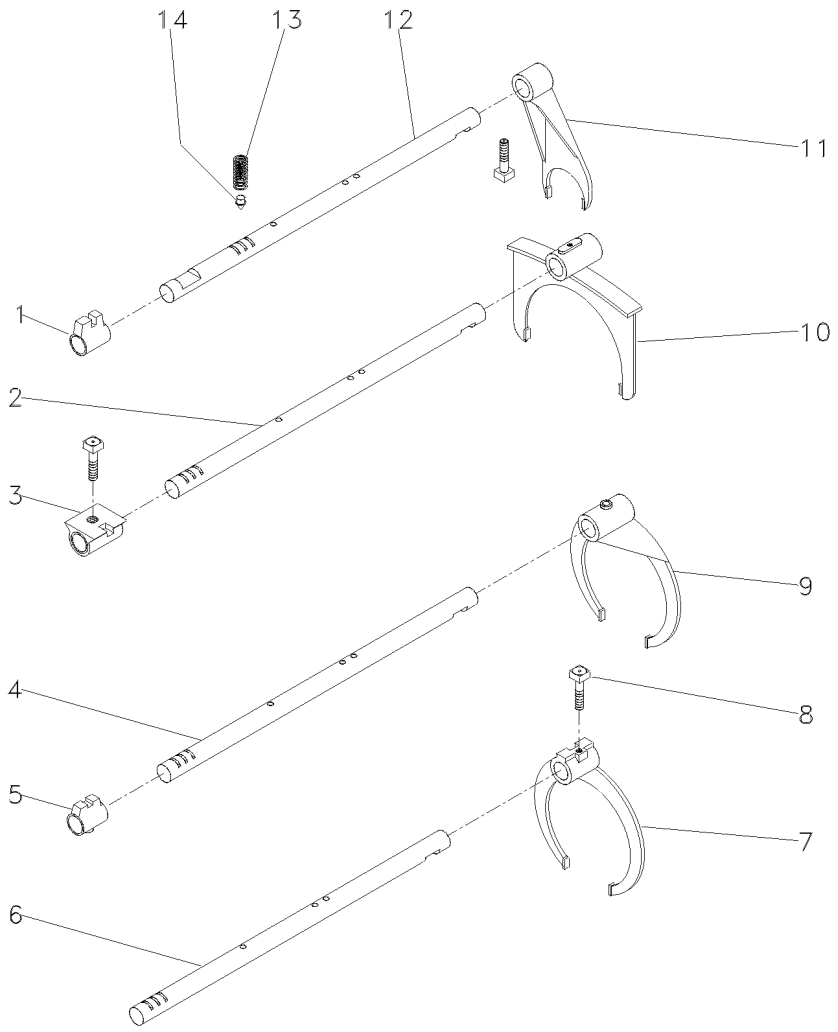

1	180446M1	**1**	SELETOR	SELECTOR	SELECTOR
2	043932R1	**1**	EIXO	SHAFT	ARBOL
3	1877607M2	**1**	SELETOR	SELECTOR	SELECTOR
4	043927R1	**1**	EIXO	SHAFT	ARBOL
5	1862868M2	**1**	SELETOR	SELECTOR	SELECTOR
6	3408815M2	**1**	EIXO	SHAFT	ARBOL
7	3408931M2	**1**	GARFO	FORK	HORQUILLA
8	180002M1	**9**	PARAFUSO	BOLT	PERNO
9	043933R1	**1**	GARFO	FORK	HORQUILLA
10	043934R1	**1**	GARFO	FORK	HORQUILLA
11	897065M2	**1**	GARFO	FORK	HORQUILLA
12	894703M2	**1**	EIXO	SHAFT	ARBOL
13	191221M1	**4**	MOLA	SPRING	RESORTE
14	180418M2	**4**	PINO	PIN	PASADOR

Transmissão 12 Velocidades-C. Mesh
12 Speed Transmission - C. Mesh
Transmision 12 Velocidades-C. Mesh

Árvore De Entrada
Input Shaft
Arbol De Entrada

25-205

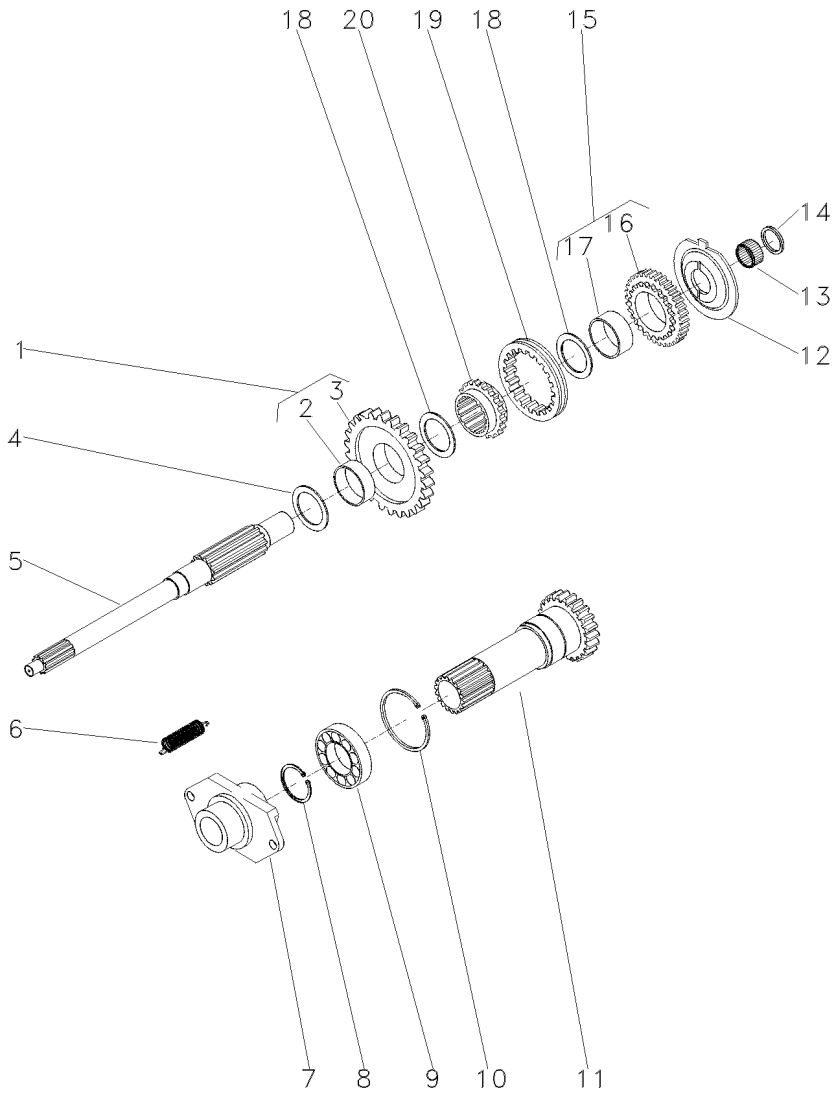

1	046348R1	26	1	ENGRENAGEM	GEAR	ENGRANAJE
2	3410386M1	1	1	BUCHA	BUSH	CASQUILLO
3	046345P1	1	1	ENGRENAGEM	GEAR	ENGRANAJE
4	3587548M1	.035"-.039"	1	ANEL	RING	ARO
4	3408932M1		1	ANEL	RING	ARO
4	3408934M1		1	ANEL	RING	ARO
4	3408935M1		1	ANEL	RING	ARO
4	3408936M1		1	ANEL	RING	ARO
4	3408933M1		1	ANEL	RING	ARO
4	3410641M1	1.24"-1.28"	1	ANEL	RING	ARO
4	3585711M1		1	ANEL	RING	ARO
4	3585584M1	.083"-.087"	1	ANEL	RING	ARO
4	3585710M1		1	ANEL	RING	ARO
4	3585583M1	.073"-.077"	1	ANEL	RING	ARO
4	3585585M1	.093"-.097"	1	ANEL	RING	ARO
5	026777P1		1	EIXO	SHAFT	ARBOL
6	193334M1		1	MOLA	SPRING	RESORTE
7	040191N1		1	CJ. ROLAMENTO	BEARING ASSY	RODAMIENTO RAD
8	762101M1		1	ANEL TRAVA	CIRCLIP	CIRCULITO
9	834850M1		1	ROLAMENTO	BEARING	COJINETE
10	516503M1		1	ANEL TRAVA	CIRCLIP	CIRCULITO
11	027424N1		1	CJ. PINHÃO	KIT, PINION	PINONES JUEGO
12	043915R1		1	ESPAÇADOR	SPACER	PIEZA DISTANCIA
13	2700273M1		1	ROLAMENTO AGULHA	BEARING NEEDLE	COJINETA AGUJAS
14	2700274M1		1	ESPAÇADOR	SPACER	PIEZA DISTANCIA
15	043916R1	26	1	ENGRENAGEM	GEAR	ENGRANAJE
16	046346P1	15	1	ENGRENAGEM	GEAR	ENGRANAJE
17	3410386M1	15	1	BUCHA	BUSH	CASQUILLO
18	3410174M1		2	ARRUELA	WASHER	ARANDELA
19	046347P1		1	COLAR	COLLAR	COLLAR
20	043917R1		1	CUBO	HUB	CUBO

Transmissão 12 Velocidades
12 Speed Transmission
Transmision 12 Velocidades

Eixo Secundário
Countershaft
Eje Secundario

25-210

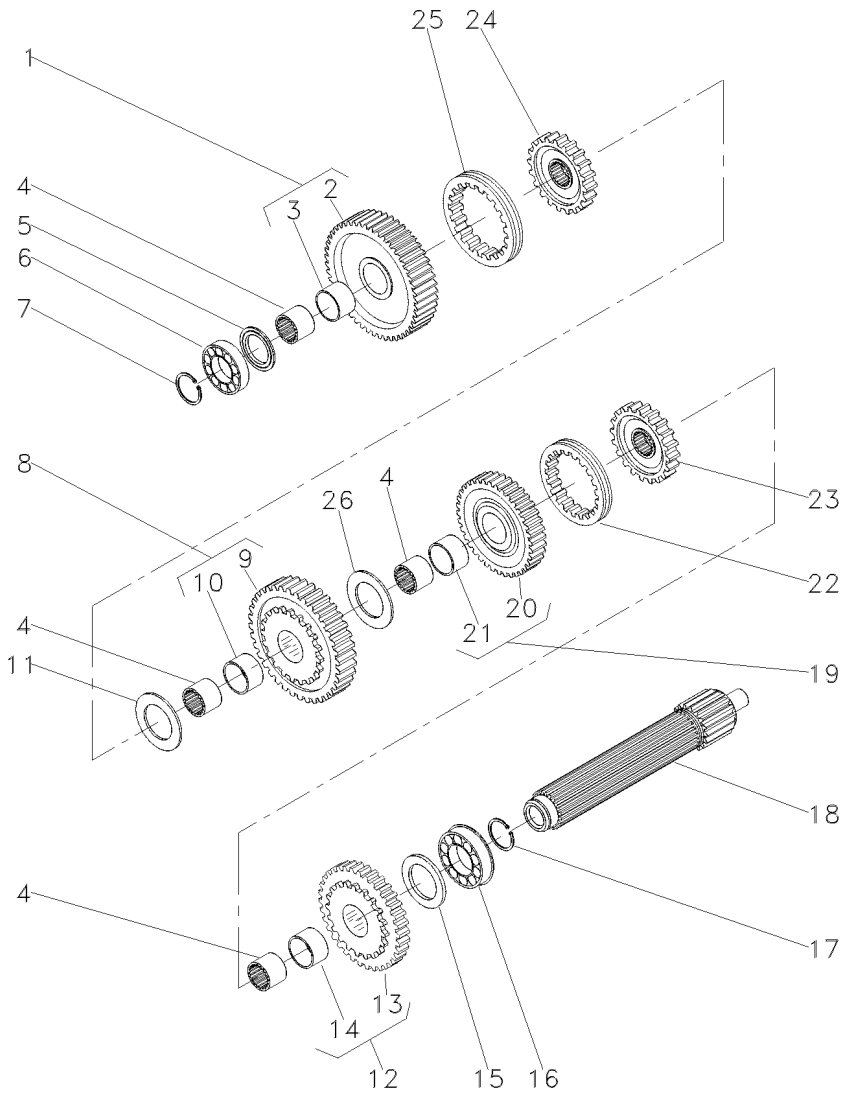

1	043914R1	47	1	ENGRENAGEM	GEAR	ENGRANAJE
2	046341P1	1	1	ENGRENAGEM	GEAR	ENGRANAJE
3	046339P1	1	1	BUCHA	BUSH	CASQUILLO
4	043910R1		4	LUVA	SLEEVE	MANCHA
5	046385R1		1	ESPAÇADOR	SPACER	PIEZA DISTANCIA
6	039544R1		1	ROLAMENTO	BEARING	COJINETE
7	039545R1		1	ANEL TRAVA	CIRCLIP	CIRCULITO
8	043913R1	47	1	ENGRENAGEM	GEAR	ENGRANAJE
9	046340P1	8	1	ENGRENAGEM	GEAR	ENGRANAJE
10	046339P1	8	1	BUCHA	BUSH	CASQUILLO
11	043926R1		1	ANEL	RING	ARO
12	043909R1	46	1	ENGRENAGEM	GEAR	ENGRANAJE
13	046344P1	12	1	ENGRENAGEM	GEAR	ENGRANAJE
14	046339P1	12	1	BUCHA	BUSH	CASQUILLO
15	043939R1		1	ESPAÇADOR	SPACER	PIEZA DISTANCIA
16	3410432M1		1	ROLAMENTO	BEARING	COJINETE
17	195363M1		1	ANEL TRAVA	CIRCLIP	CIRCULITO
18	043919R1		1	EIXO	SHAFT	ARBOL
19	043911R1	36	1	ENGRENAGEM	GEAR	ENGRANAJE
20	046343P1	19	1	ENGRENAGEM	GEAR	ENGRANAJE
21	046339P1	19	1	BUCHA	BUSH	CASQUILLO
22	043924R1		2	COLAR	COLLAR	COLLAR
23	043923R1		1	CUBO	HUB	CUBO
24	046200R1		1	CUBO	HUB	CUBO
25	046201R1		1	COLAR	COLLAR	COLLAR
26	043912R1		1	ARRUELA	WASHER	ARANDELA

Transmissão 12 Velocidades
12 Speed Transmission
Transmision 12 Velocidades

Eixo Primário
Inputshaft
Eje Primario

25-215

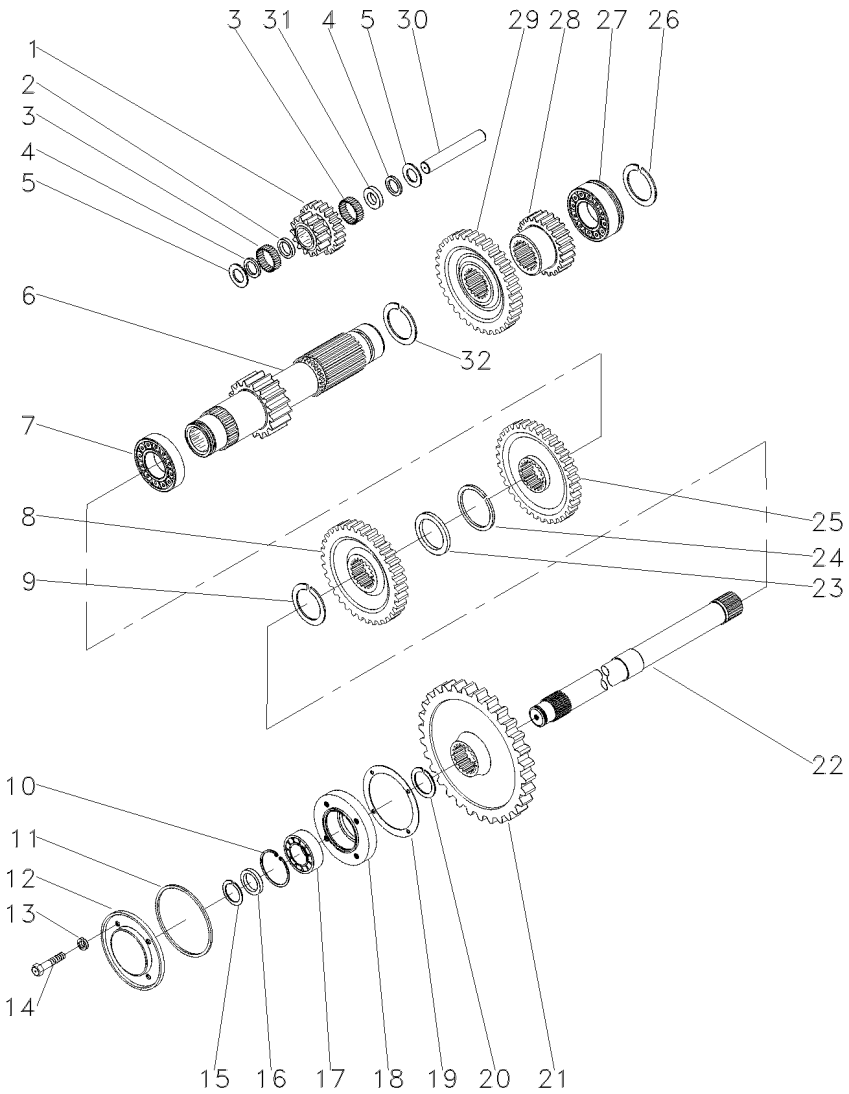

1	043929R1	[A]	1	PINHÃO	PINION	PINON
2	183038M1		1	ARRUELA	WASHER	ARANDELA
3	183039M1		56	ROLETE	ROLLER	RODILLO
4	183037M1		2	ARRUELA	WASHER	ARANDELA
5	180458M1		2	ARRUELA	WASHER	ARANDELA
6	043920R1	16	1	EIXO	SHAFT	ARBOL
7	195507M1		1	ROLAMENTO	BEARING	COJINETE
8	3410255M1	[B] 34	1	ENGRENAGEM	GEAR	ENGRANAJE
9	195499M1		1	ANEL TRAVA	CIRCLIP	CIRCULITO
10	355988X1		1	ANEL TRAVA	CIRCLIP	CIRCULITO
11	1004633M1		1	ANEL "O"	O RING	JUNTA TORICA
12	883620M1		1	TAMPA	COVER	CUBIERTA
13	376703X1		4	ARRUELA	WASHER	ARANDELA
14	362439X1		4	PARAFUSO	BOLT	PERNO
15	899385M1		1	ANEL	RING	ARO
16	881122M2		1	ANEL	RING	ARO
17	899377M2		1	ROLAMENTO	BEARING	COJINETE
18	899331M1		1	FLANGE	FLANGE	PLETINA
19	180432M1		1	JUNTA	GASKET	EMPAQUETADURA.
20	358913X1		1	ANEL TRAVA	CIRCLIP	CIRCULITO
21	1869708M1		1	ENGRENAGEM	GEAR	ENGRANAJE
22	1868533M2	[C]	1	EIXO	SHAFT	ARBOL
23	3585383M1		1	ESPAÇADOR	SPACER	PIEZA DISTANCIA
24	3585384M1		1	ANEL	RING	ARO
25	3585385M1	[D] 42	1	ENGRENAGEM	GEAR	ENGRANAJE
26	195363M1		1	ANEL TRAVA	CIRCLIP	CIRCULITO
27	3410432M1		1	ROLAMENTO	BEARING	COJINETE
28	043922R1	23	1	ENGRENAGEM	GEAR	ENGRANAJE
29	043925R1	33	1	ENGRENAGEM	GEAR	ENGRANAJE
30	043928R1		1	EIXO	SHAFT	ARBOL
31	189449M1		1	ARRUELA	WASHER	ARANDELA
32	195500M1		1	ANEL TRAVA	CIRCLIP	CIRCULITO

[A] MARCHA RÉ
REVERSE SPEED
MARCHA ATRÁS

[B] ALTA
HIGH
ALTA

[C] TDP
PTO
TDF

[D] BAIXA
LOW
BAJA

Transmissão 12 Velocidades
12 Speed Transmission
Transmision 12 Velocidades

Redutor Epicicloidal
Epicyclic Unit
Unidad Epicicloidal

25-220

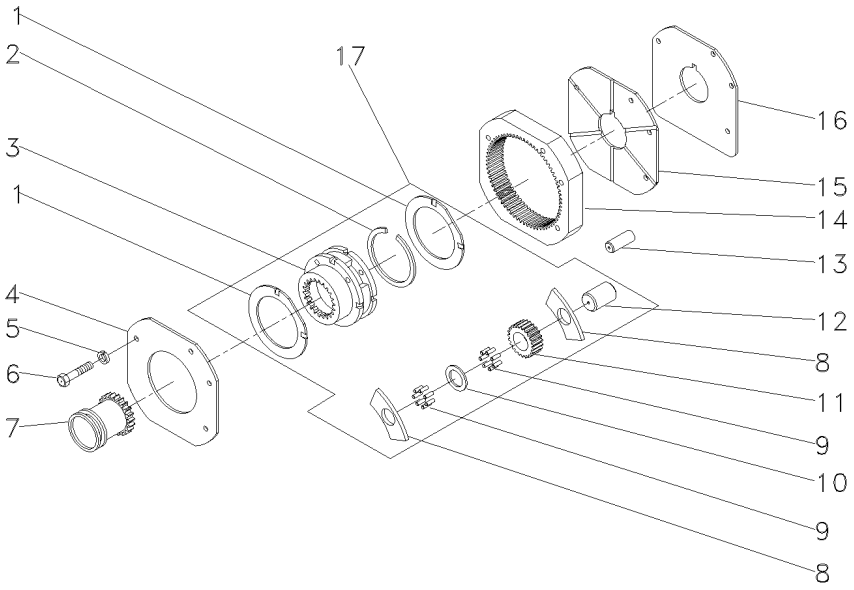

1	518414M1	17		2	ARRUELA	WASHER	ARANDELA
2	366317X1	17		1	ANEL TRAVA	CIRCLIP	CIRCULITO
3		17	518938M92	1	PORTA ENGRENAGEM	CARRIER	PORTADOR
4	184012M4			1	PLACA	PLATE	PLATO
5	353434X1			3	ARRUELA	WASHER	ARANDELA
6	362684X1			4	PARAFUSO	BOLT	PERNO
7	184770M2			1	LUVA	SLEEVE	MANCHA
8	516526M1	17		6	ARRUELA	WASHER	ARANDELA
9	834211M1	17		144	ROLETE	ROLLER	RODILLO
10	897020M1	17		3	ARRUELA	WASHER	ARANDELA
11	516509M1	17	17	3	ENGRENAGEM	GEAR	ENGRANAJE
12	518415M1	17		3	EIXO	SHAFT	ARBOL
13	180409M1			2	PINO	PIN	PASADOR
14	1865530M1			1	COROA	ANNULAR GEAR	ENGRANAJE ANULAR
15	180408M2			1	TAMPA	COVER	CUBIERTA
16	180403M1			1	CALÇO	SHIM	CALCE
17	518938M92			1	CJ. REDUTOR	KIT, CARRIER	JUEGO PORTADOR

Transmissão 12 Velocidades — **Constant Mesh**
12 Speed Transmission — **Constant Mesh**
Transmision 12 Velocidades — **Constant Mesh**

25-225

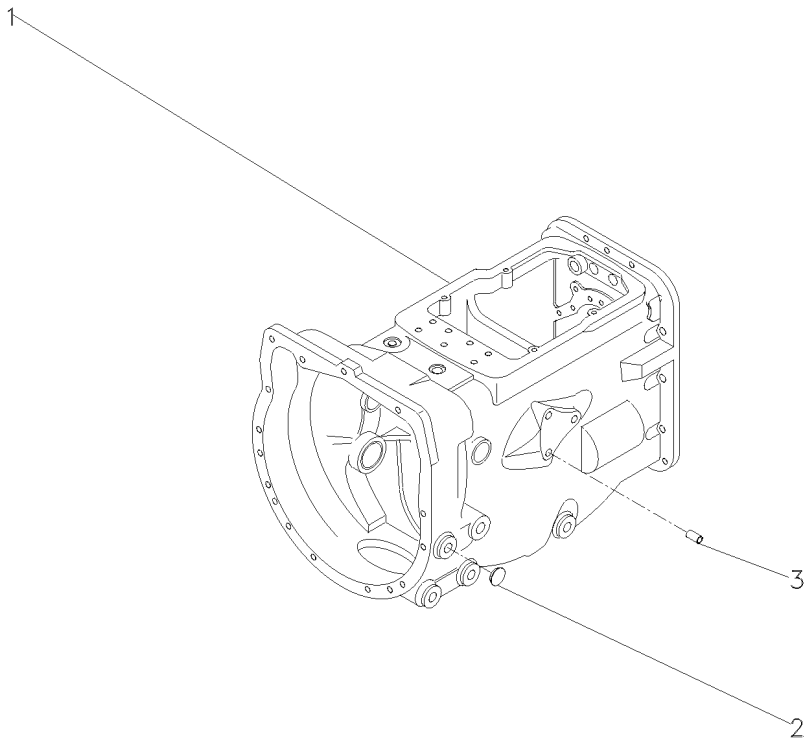

1	044664N1	**1**	CJ. TRANSMISSÃO	KIT,TRANSMISSION	JGO.TRANSMISION
2	027014P1	**4**	BUJÃO	PLUG	TAPON
3	899297M1	**1**	BUJÃO	PLUG	TAPON

Transmissão 12 Velocidades
12 Speed Transmission
Transmision 12 Velocidades

Carcaça
Housing
Carter

25-230

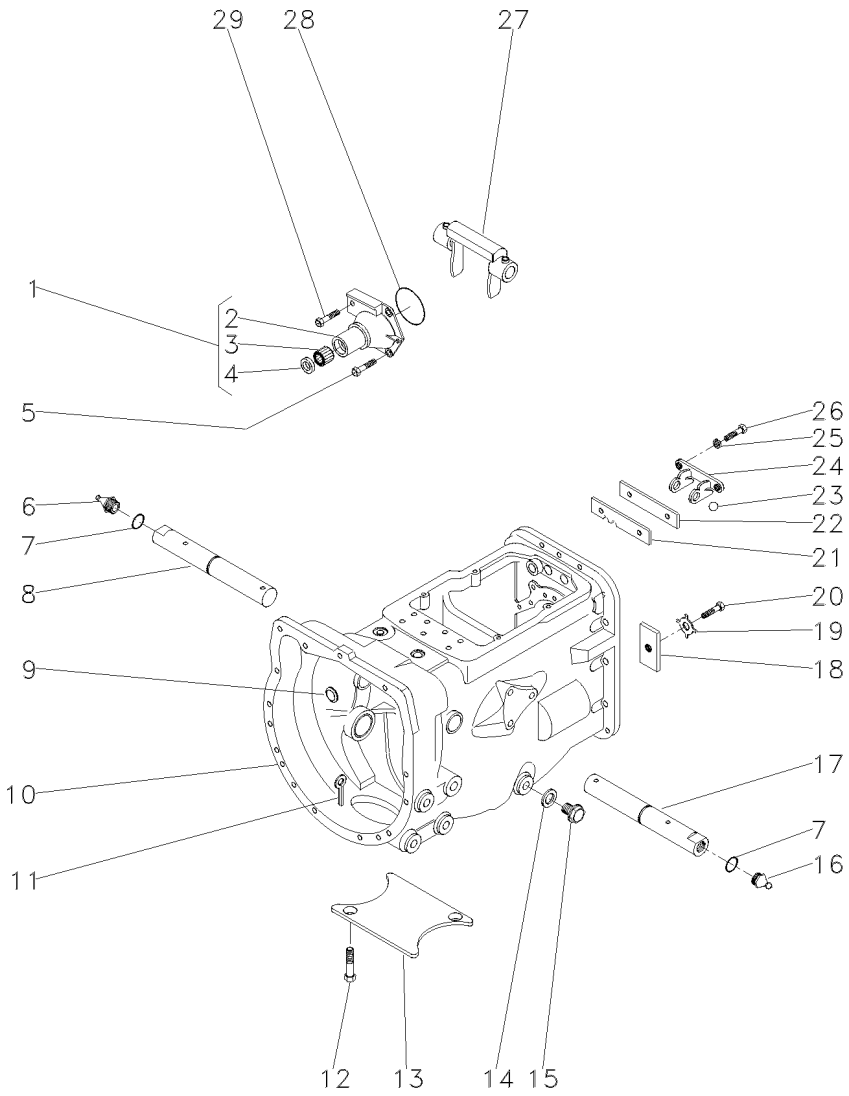

1	1860890M91		1	FLANGE	FLANGE	PLETINA
2	1860876M1	1	1	FLANGE	FLANGE	PLETINA
3	886668M1	1	1	ROLAMENTO	BEARING	COJINETE
4	1860867M3	1	1	RETENTOR	SEAL	RETEN
5	377477X1		3	PARAFUSO	BOLT	PERNO
6	29951X		1	GRAXEIRA	GREASER	ENGRASADOR
7	364784X1		2	ANEL "O"	O RING	JUNTA TORICA
8	3409164M1	▶	1	EIXO	SHAFT	ARBOL
9	2950X		1	TAMPÃO	PAD	ALMOHADILLA
10	488156M97	👁 25-45 No	1	CJ. CARCAÇA	HOUSE ASSY	CONJ. CARTER
11	354076X1		1	CUPILHA	COTTER PIN	PASADOR DOUBLE
12	354441X1		2	PARAFUSO	BOLT	PERNO
13	021020P2		1	TAMPA	COVER	CUBIERTA
14	180474M1		1	ANEL	RING	ARO
15	036827T1		1	BUJÃO	PLUG	TAPON
16	13811X		1	GRAXEIRA	GREASER	ENGRASADOR
17	3409165M1	◀	1	EIXO	SHAFT	ARBOL
18	184789M1		1	BATENTE	STOP	PARO
19	828020M1		1	ARRUELA	WASHER	ARANDELA
20	377477X1		1	PARAFUSO	BOLT	PERNO
21	043908R1		1	PLACA	PLATE	PLATO
22	1860765M1		1	ESPAÇADOR	SPACER	PIEZA DISTANCIA
23	391838X1		1	ESFERA	BALL	BOLA
24	1860761M1		1	SUPORTE	BRACKET	SOPORTE
25	353434X1		2	ARRUELA	WASHER	ARANDELA
26	362443X1		2	PARAFUSO	BOLT	PERNO
27	886719M1		1	GARFO	FORK	HORQUILLA
28	886089M1		1	ANEL "O"	O RING	JUNTA TORICA
29	377480X1		1	PARAFUSO	BOLT	PERNO

Transmissão 12 Velocidades
12 Speed Transmission
Transmision 12 Velocidades

Eixos E Garfos
Shafts & Forks
Ejes Y Horquillas

25-235

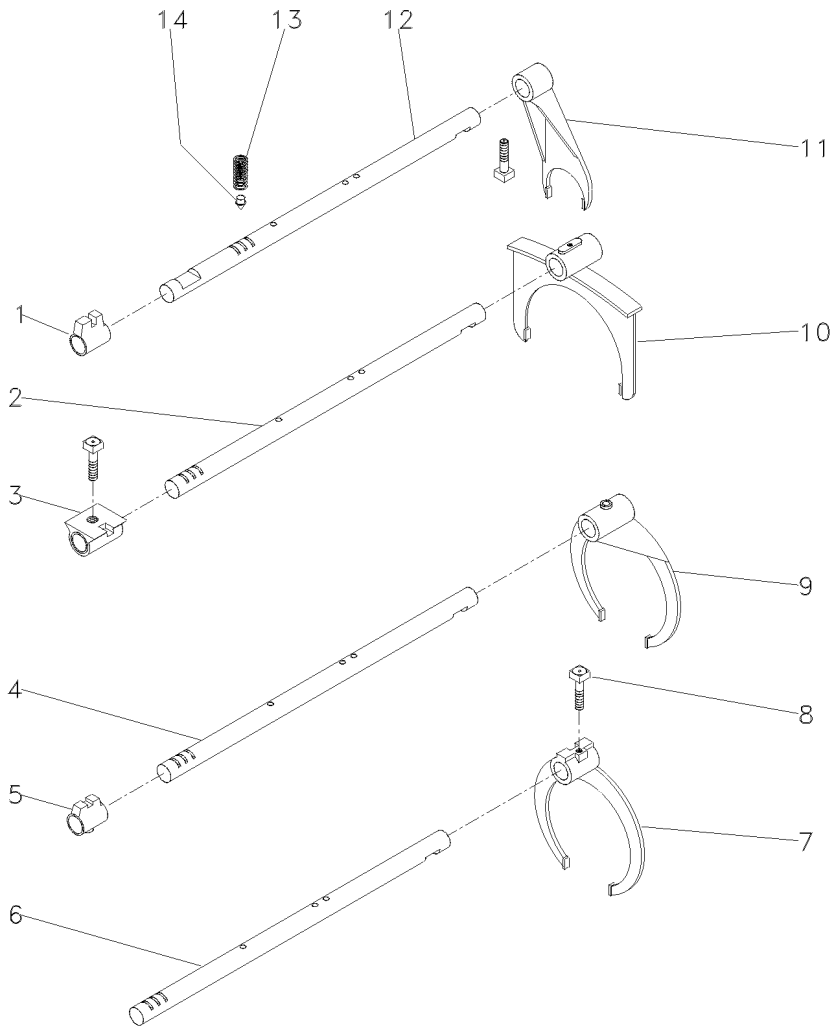

1	180446M1	**1**	SELETOR	SELECTOR	SELECTOR
2	043932R1	**1**	EIXO	SHAFT	ARBOL
3	1877607M2	**1**	SELETOR	SELECTOR	SELECTOR
4	043927R1	**1**	EIXO	SHAFT	ARBOL
5	1862868M2	**1**	SELETOR	SELECTOR	SELECTOR
6	3408815M2	**1**	EIXO	SHAFT	ARBOL
7	3408931M2	**1**	GARFO	FORK	HORQUILLA
8	180002M1	**9**	PARAFUSO	BOLT	PERNO
9	043933R1	**1**	GARFO	FORK	HORQUILLA
10	043934R1	**1**	GARFO	FORK	HORQUILLA
11	897065M2	**1**	GARFO	FORK	HORQUILLA
12	894703M2	**1**	EIXO	SHAFT	ARBOL
13	191221M1	**4**	MOLA	SPRING	RESORTE
14	180418M2	**4**	PINO	PIN	PASADOR

Transmissão 12 Velocidades
12 Speed Transmission
Transmision 12 Velocidades

Árvore De Entrada
Input Shaft
Arbol De Entrada

25-240

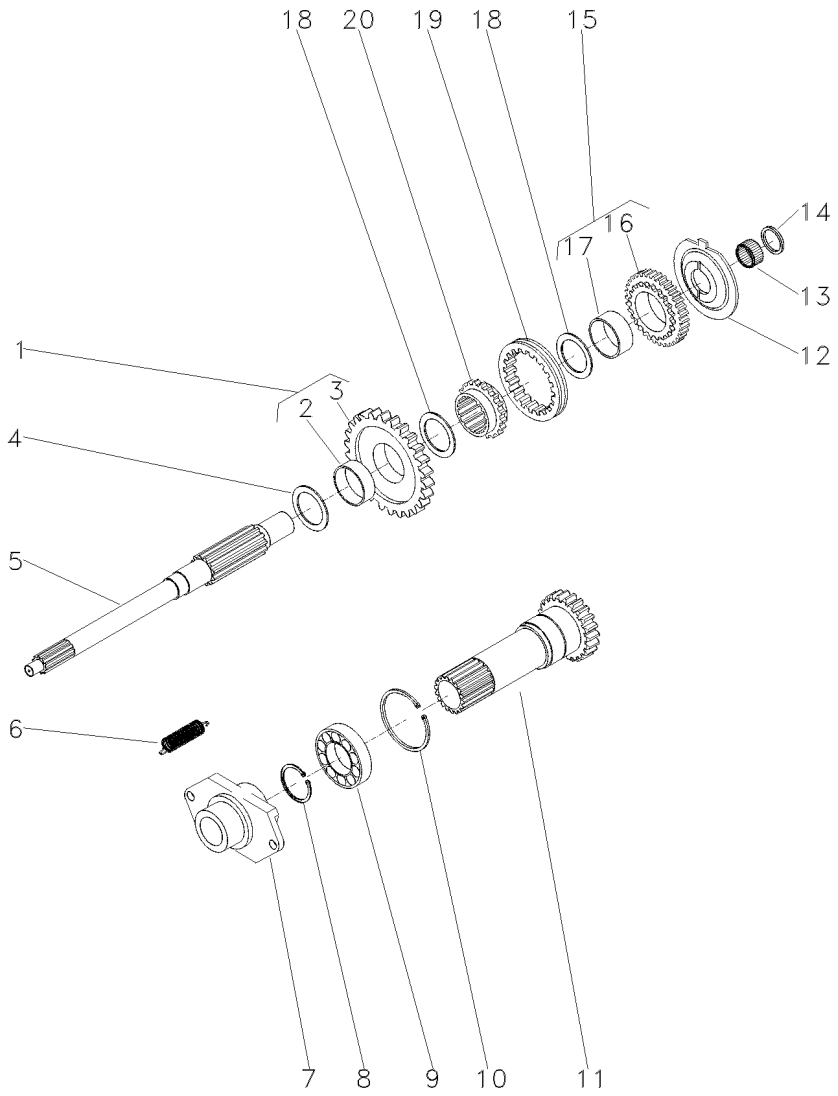

1	046348R1	26	1	ENGRENAGEM	GEAR	ENGRANAJE
2	3410386M1	1	1	BUCHA	BUSH	CASQUILLO
3	046345P1	1	1	ENGRENAGEM	GEAR	ENGRANAJE
4	3587548M1	.035"-.039"	1	ANEL	RING	ARO
4	3408932M1		1	ANEL	RING	ARO
4	3408934M1		1	ANEL	RING	ARO
4	3408935M1		1	ANEL	RING	ARO
4	3408936M1		1	ANEL	RING	ARO
4	3408933M1		1	ANEL	RING	ARO
4	3410641M1	1.24"-1.28"	1	ANEL	RING	ARO
4	3585711M1		1	ANEL	RING	ARO
4	3585584M1	.083"-.087"	1	ANEL	RING	ARO
4	3585710M1		1	ANEL	RING	ARO
4	3585583M1	.073"-.077"	1	ANEL	RING	ARO
4	3585585M1	.093"-.097"	1	ANEL	RING	ARO
5	026777P1		1	EIXO	SHAFT	ARBOL
6	193334M1		1	MOLA	SPRING	RESORTE
7	040191N1		1	CJ. ROLAMENTO	BEARING ASSY	RODAMIENTO RAD
8	762101M1		1	ANEL TRAVA	CIRCLIP	CIRCULITO
9	834850M1		1	ROLAMENTO	BEARING	COJINETE
10	516503M1		1	ANEL TRAVA	CIRCLIP	CIRCULITO
11	027424N1		1	CJ. PINHÃO	KIT, PINION	PINONES JUEGO
12	043915R1		1	ESPAÇADOR	SPACER	PIEZA DISTANCIA
13	2700273M1		1	ROLAMENTO AGULHA	BEARING NEEDLE	COJINETA AGUJAS
14	2700274M1		1	ESPAÇADOR	SPACER	PIEZA DISTANCIA
15	043916R1	26	1	ENGRENAGEM	GEAR	ENGRANAJE
16	046346P1	15	1	ENGRENAGEM	GEAR	ENGRANAJE
17	3410386M1	15	1	BUCHA	BUSH	CASQUILLO
18	3410174M1		2	ARRUELA	WASHER	ARANDELA
19	046347P1		1	COLAR	COLLAR	COLLAR
20	043917R1		1	CUBO	HUB	CUBO

Transmissão 12 Velocidades
12 Speed Transmission
Transmision 12 Velocidades

Eixo Secundário
Countershaft
Eje Secundario

25-245

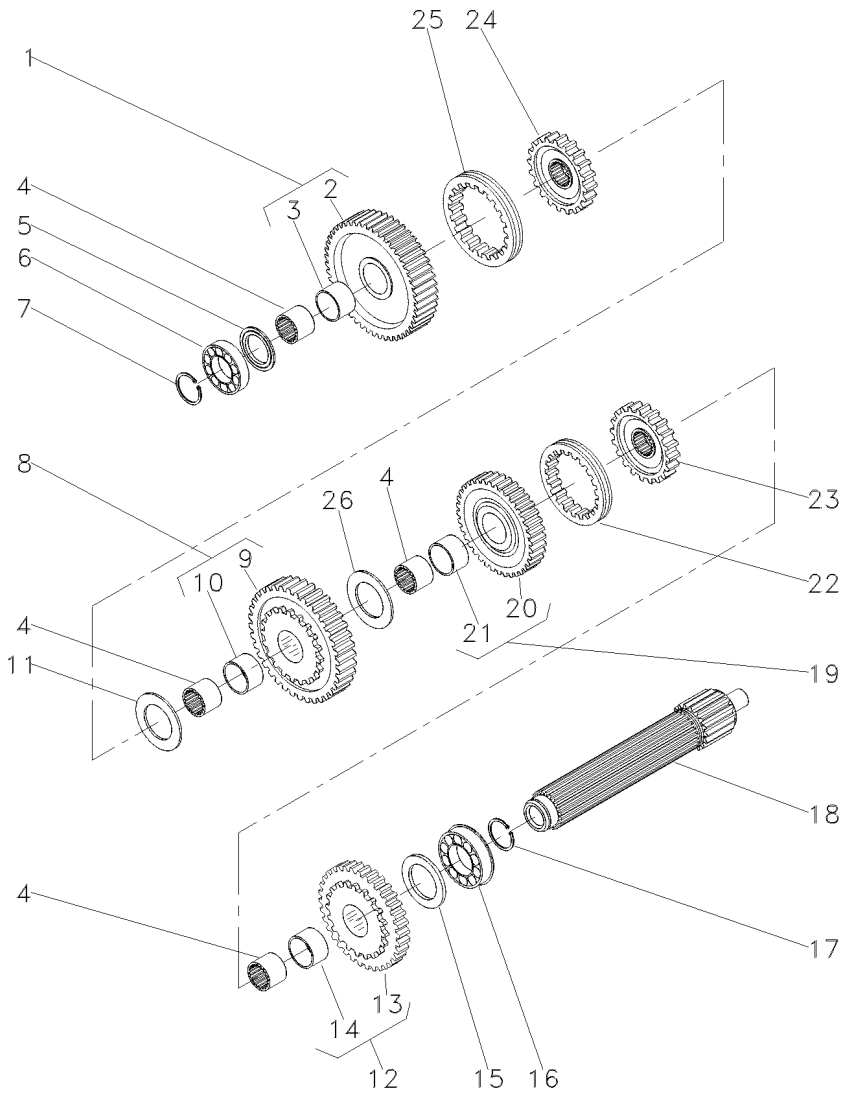

1	043914R1		47	1	ENGRENAGEM	GEAR	ENGRANAJE
2	046341P1	1		1	ENGRENAGEM	GEAR	ENGRANAJE
3	046339P1	1		1	BUCHA	BUSH	CASQUILLO
4	043910R1			4	LUVA	SLEEVE	MANCHA
5	046385R1			1	ESPAÇADOR	SPACER	PIEZA DISTANCIA
6	039544R1			1	ROLAMENTO	BEARING	COJINETE
7	039545R1			1	ANEL TRAVA	CIRCLIP	CIRCULITO
8	043913R1		47	1	ENGRENAGEM	GEAR	ENGRANAJE
9	046340P1	8		1	ENGRENAGEM	GEAR	ENGRANAJE
10	046339P1	8		1	BUCHA	BUSH	CASQUILLO
11	043926R1			1	ANEL	RING	ARO
12	043909R1		46	1	ENGRENAGEM	GEAR	ENGRANAJE
13	046344P1	12		1	ENGRENAGEM	GEAR	ENGRANAJE
14	046339P1	12		1	BUCHA	BUSH	CASQUILLO
15	043939R1			1	ESPAÇADOR	SPACER	PIEZA DISTANCIA
16	3410432M1			1	ROLAMENTO	BEARING	COJINETE
17	195363M1			1	ANEL TRAVA	CIRCLIP	CIRCULITO
18	043919R1			1	EIXO	SHAFT	ARBOL
19	043911R1		36	1	ENGRENAGEM	GEAR	ENGRANAJE
20	046343P1	19		1	ENGRENAGEM	GEAR	ENGRANAJE
21	046339P1	19		1	BUCHA	BUSH	CASQUILLO
22	043924R1			2	COLAR	COLLAR	COLLAR
23	043923R1			1	CUBO	HUB	CUBO
24	046200R1			1	CUBO	HUB	CUBO
25	046201R1			1	COLAR	COLLAR	COLLAR
26	043912R1			1	ARRUELA	WASHER	ARANDELA

Transmissão 12 Velocidades
12 Speed Transmission
Transmision 12 Velocidades

Eixo Primário
Inputshaft
Eje Primario

25-250

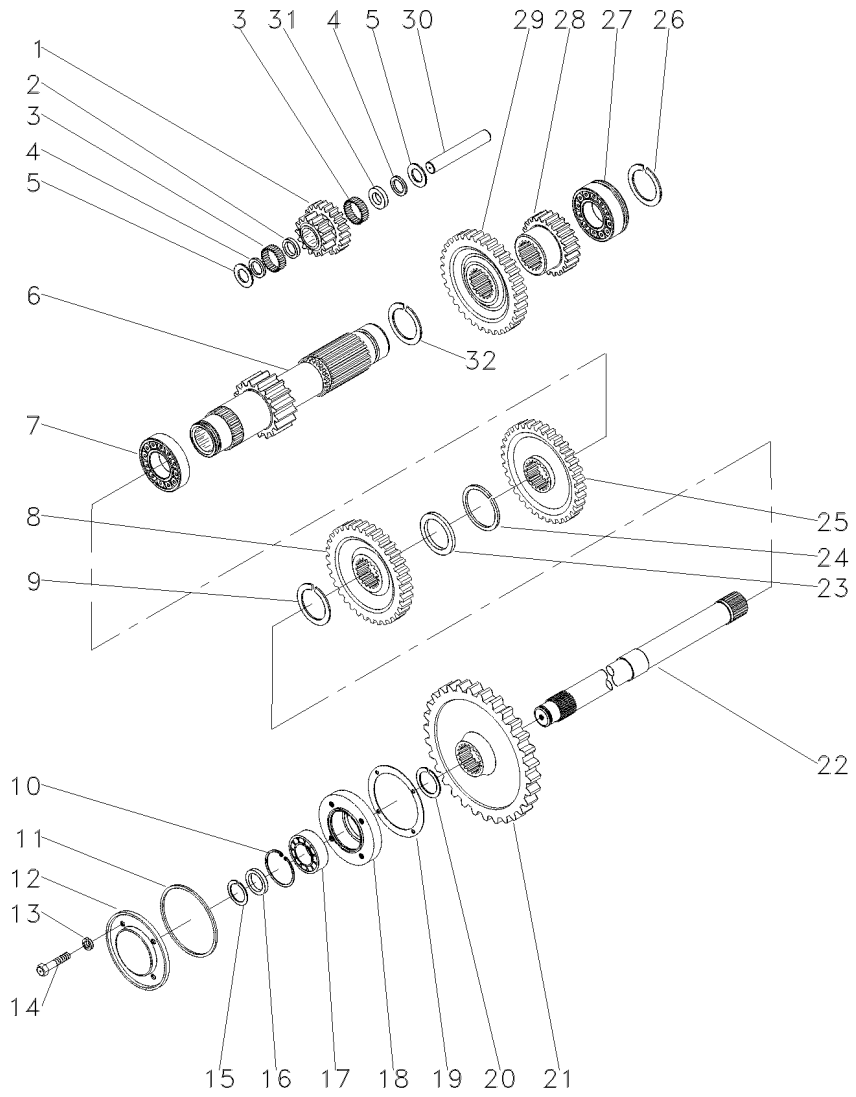

1	043929R1	[A]	1	PINHÃO	PINION	PINON
2	183038M1		1	ARRUELA	WASHER	ARANDELA
3	183039M1		56	ROLETE	ROLLER	RODILLO
4	183037M1		2	ARRUELA	WASHER	ARANDELA
5	180458M1		2	ARRUELA	WASHER	ARANDELA
6	043920R1	16	1	EIXO	SHAFT	ARBOL
7	195507M1		1	ROLAMENTO	BEARING	COJINETE
8	3410255M1	[B] 34	1	ENGRENAGEM	GEAR	ENGRANAJE
9	195499M1		1	ANEL TRAVA	CIRCLIP	CIRCULITO
10	355988X1		1	ANEL TRAVA	CIRCLIP	CIRCULITO
11	1004633M1		1	ANEL "O"	O RING	JUNTA TORICA
12	883620M1		1	TAMPA	COVER	CUBIERTA
13	376703X1		4	ARRUELA	WASHER	ARANDELA
14	362439X1		4	PARAFUSO	BOLT	PERNO
15	899385M1		1	ANEL	RING	ARO
16	881122M2		1	ANEL	RING	ARO
17	899377M2		1	ROLAMENTO	BEARING	COJINETE
18	899331M1		1	FLANGE	FLANGE	PLETINA
19	180432M1		1	JUNTA	GASKET	EMPAQUETADURA.
20	358913X1		1	ANEL TRAVA	CIRCLIP	CIRCULITO
21	1869708M1		1	ENGRENAGEM	GEAR	ENGRANAJE
22	1869279M1	[C]	1	EIXO	SHAFT	ARBOL
23	3585383M1		1	ESPAÇADOR	SPACER	PIEZA DISTANCIA
24	3585384M1		1	ANEL	RING	ARO
25	3585385M1	[D] 42	1	ENGRENAGEM	GEAR	ENGRANAJE
26	195363M1		1	ANEL TRAVA	CIRCLIP	CIRCULITO
27	3410432M1		1	ROLAMENTO	BEARING	COJINETE
28	043922R1	23	1	ENGRENAGEM	GEAR	ENGRANAJE
29	043925R1	33	1	ENGRENAGEM	GEAR	ENGRANAJE
30	043928R1		1	EIXO	SHAFT	ARBOL
31	189449M1		1	ARRUELA	WASHER	ARANDELA
32	195500M1		1	ANEL TRAVA	CIRCLIP	CIRCULITO

[A] MARCHA RÉ
REVERSE SPEED
MARCHA ATRÁS

[B] ALTA
HIGH
ALTA

[C] TDP
PTO
TDF

[D] BAIXA
LOW
BAJA

Transmissão 12 Velocidades
12 Speed Transmission
Transmision 12 Velocidades

Redutor Epicicloidal
Epicyclic Unit
Unidad Epicicloidal

25-255

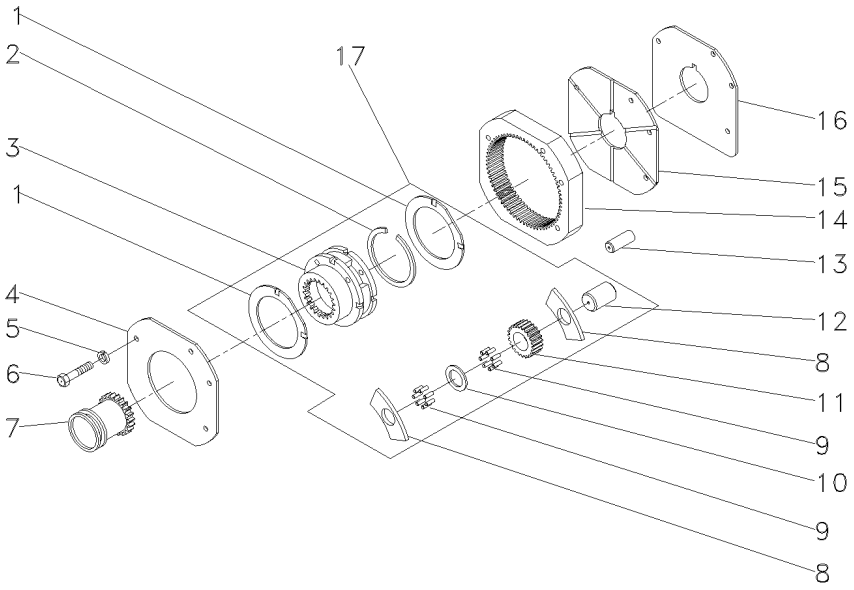

1	518414M1	17		2	ARRUELA	WASHER	ARANDELA
2	366317X1	17		1	ANEL TRAVA	CIRCLIP	CIRCULITO
3		17	518938M92	1	PORTA ENGRENAGEM	CARRIER	PORTADOR
4	184012M4			1	PLACA	PLATE	PLATO
5	353434X1			3	ARRUELA	WASHER	ARANDELA
6	362684X1			4	PARAFUSO	BOLT	PERNO
7	184770M2			1	LUVA	SLEEVE	MANCHA
8	516526M1	17		6	ARRUELA	WASHER	ARANDELA
9	834211M1	17		144	ROLETE	ROLLER	RODILLO
10	897020M1	17		3	ARRUELA	WASHER	ARANDELA
11	516509M1	17	17	3	ENGRENAGEM	GEAR	ENGRANAJE
12	518415M1	17		3	EIXO	SHAFT	ARBOL
13	180409M1			2	PINO	PIN	PASADOR
14	1865530M1			1	COROA	ANNULAR GEAR	ENGRANAJE ANULAR
15	180408M2			1	TAMPA	COVER	CUBIERTA
16	180403M1			1	CALÇO	SHIM	CALCE
17	518938M92			1	CJ. REDUTOR	KIT, CARRIER	JUEGO PORTADOR

Transmissão 12 Velocidades — **Sincronizada**
12 Speed Transmission — **Syncromesh**
Transmision 12 Velocidades — **Sincronizada**

25-260

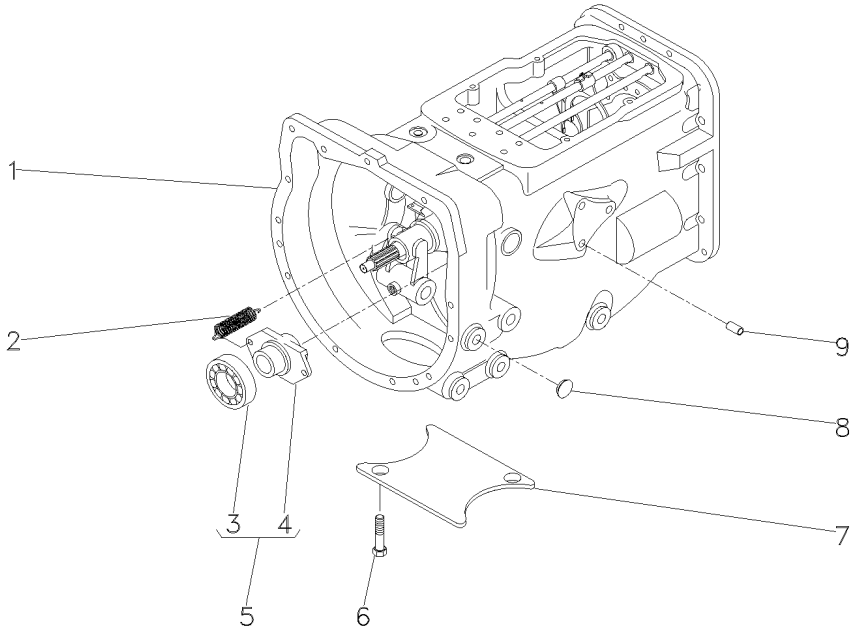

1	057196N1		**1**	CJ. TRANSMISSÃO	KIT,TRANSMISSION	JGO.TRANSMISION
2	193334M1		**2**	MOLA	SPRING	RESORTE
3	3585341M1	5 ⊸ 043746T1	**1**	ROLAMENTO	BEARING	COJINETE
4	886727M2	5	**1**	COLAR	COLLAR	COLLAR
5	040191N1		**1**	CJ. ROLAMENTO	BEARING ASSY	RODAMIENTO RAD
6	354441X1		**2**	PARAFUSO	BOLT	PERNO
7	021020P2		**1**	TAMPA	COVER	CUBIERTA
8	027014P1		**4**	BUJÃO	PLUG	TAPON
9	899297M1		**13**	BUJÃO	PLUG	TAPON

Transmissão 12 Velocidades — **Sincronizada**
12 Speed Transmission — **Syncromesh**
Transmision 12 Velocidades — **Sincronizada**

25-265

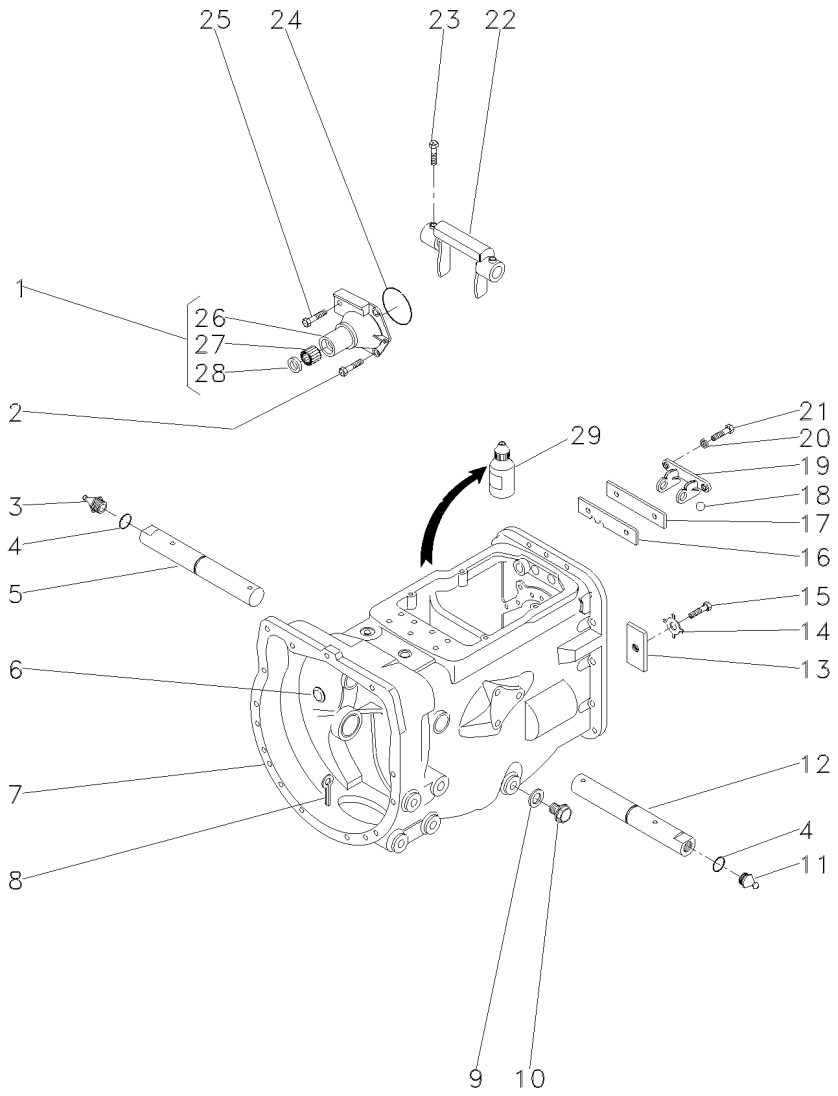

1	1860890M91			1	FLANGE	FLANGE	PLETINA
2	377477X1			3	PARAFUSO	BOLT	PERNO
3	29951X			1	GRAXEIRA	GREASER	ENGRASADOR
4	364784X1			2	ANEL "O"	O RING	JUNTA TORICA
5	3409165M1	▶		1	EIXO	SHAFT	ARBOL
6	2950X			1	TAMPÃO	PAD	ALMOHADILLA
7	488156M97	👁	25-45 No	1	CJ. CARCAÇA	HOUSE ASSY	CONJ. CARTER
8	354076X1			1	CUPILHA	COTTER PIN	PASADOR DOUBLE
9	180474M1			1	ANEL	RING	ARO
10	050698T1			1	BUJÃO	PLUG	TAPON
11	13811X			1	GRAXEIRA	GREASER	ENGRASADOR
12	3409164M1			1	EIXO	SHAFT	ARBOL
13	184789M1			1	BATENTE	STOP	PARO
14	828020M1			1	ARRUELA	WASHER	ARANDELA
15	353691X1			1	PARAFUSO	BOLT	PERNO
16	1860764M2			1	PLACA	PLATE	PLATO
17	1860765M1			1	ESPAÇADOR	SPACER	PIEZA DISTANCIA
18	391838X1	∅	12MM	1	ESFERA	BALL	BOLA
19	1860761M1			1	SUPORTE	BRACKET	SOPORTE
20	353434X1			2	ARRUELA	WASHER	ARANDELA
21	362443X1			2	PARAFUSO	BOLT	PERNO
22	886719M1			1	GARFO	FORK	HORQUILLA
23	180002M1			2	PARAFUSO	BOLT	PERNO
24	886089M1			1	ANEL "O"	O RING	JUNTA TORICA
25	377480X1			1	PARAFUSO	BOLT	PERNO
26	1860876M1	1		1	FLANGE	FLANGE	PLETINA
27	886668M1	1		1	ROLAMENTO	BEARING	COJINETE
28	1860867M3	1		1	RETENTOR	SEAL	RETEN
29	0710129			1	JUNTA	GASKET	EMPAQUETADURA.

Transmissão 12 Velocidades — **Sincronizada**
12 Speed Transmission — **Syncromesh**
Transmision 12 Velocidades — **Sincronizada**

25-270

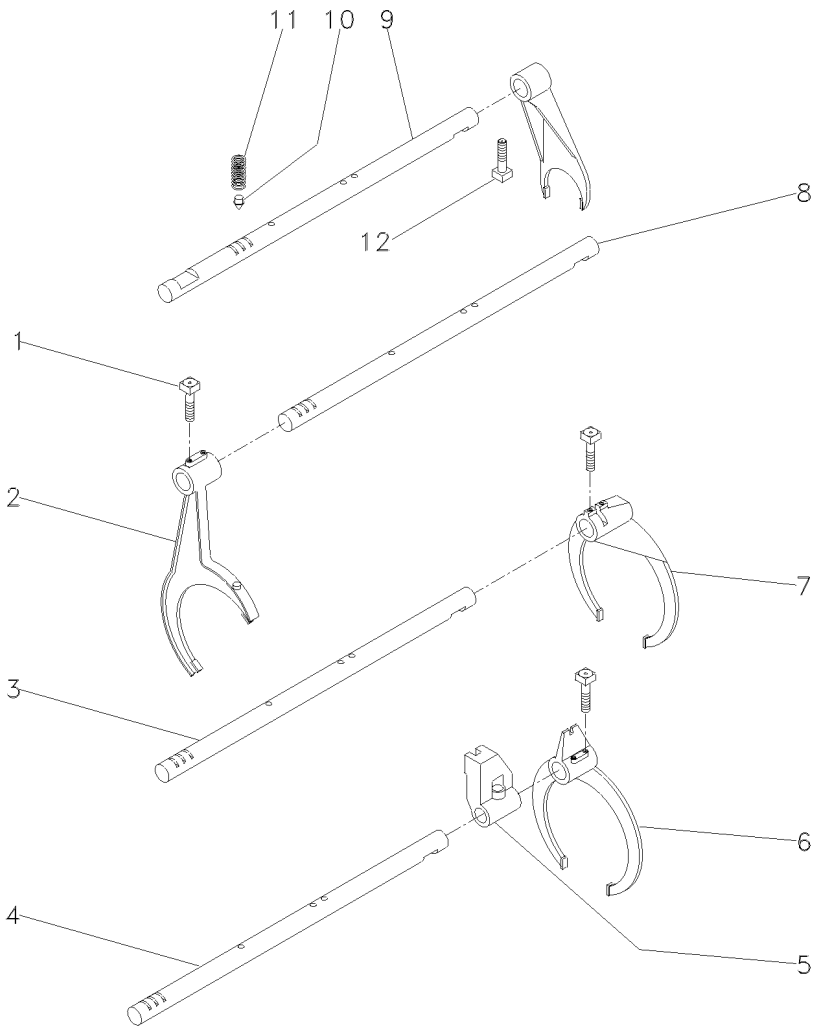

1	1675367M2		**4** PARAFUSO	BOLT	PERNO
2	023424R1	[A]	**1** GARFO	FORK	HORQUILLA
3	1693824M1	[B]	**1** EIXO	SHAFT	ARBOL
4	1693823M1	[C]	**1** EIXO	SHAFT	ARBOL
5	023417R1	[C]	**1** SELETOR	SELECTOR	SELECTOR
6	023414R1	[C]	**1** GARFO	FORK	HORQUILLA
7	039404P1	[B]	**1** GARFO	FORK	HORQUILLA
8	043932R1	[A]	**1** EIXO	SHAFT	ARBOL
9	023435R1		**1** EIXO	SHAFT	ARBOL
10	180418M2		**4** PINO	PIN	PASADOR
11	191221M1		**4** MOLA	SPRING	RESORTE
12	180002M1		**5** PARAFUSO	BOLT	PERNO

[A] ALTA / BAIXA
HIGH / LOW
ALTA / BAJA

[B] 1ª E MARCHA RÉ
1 AND REVERSE SPEED
1ª Y MARCHA ATRÁS

[C] 2ª E 3ª MARCHA
2 AND 3 SPEED
2ª Y 3ª VELOCIDAD

Transmissão 12 Velocidades — **Sincronizada**
12 Speed Transmission — **Syncromesh**
Transmision 12 Velocidades — **Sincronizada**

25-275

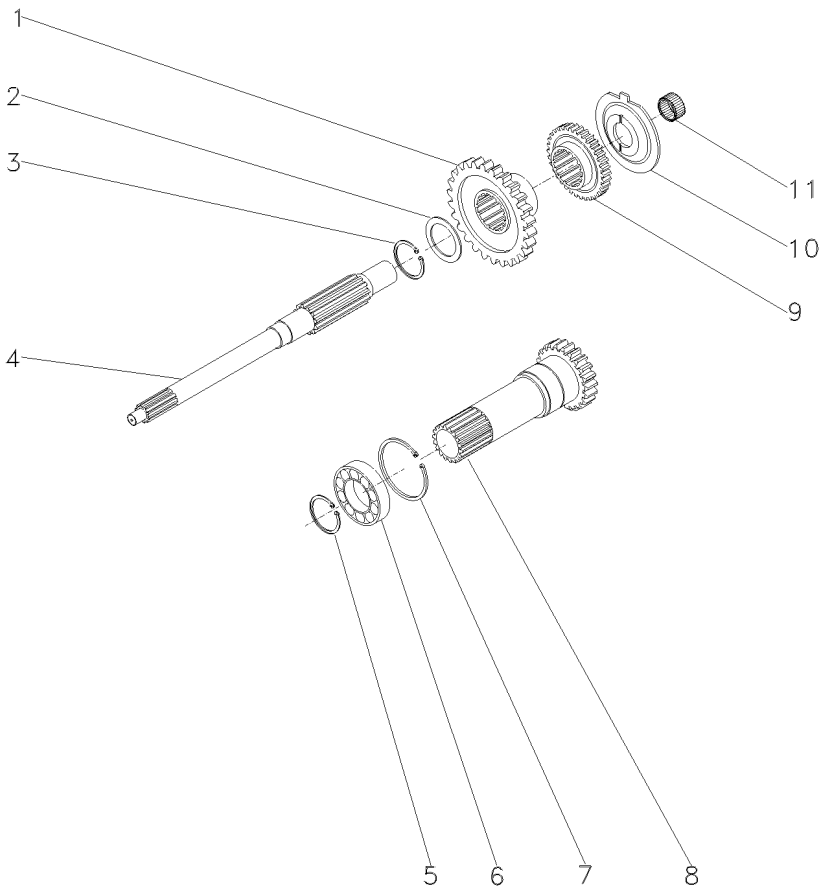

1	054184P1	[A] 26	**1**	ENGRENAGEM	GEAR	ENGRANAJE
2	1677742M1		**1**	ARRUELA	WASHER	ARANDELA
3	358969X1		**1**	ANEL TRAVA	CIRCLIP	CIRCULITO
4	039423P1		**1**	EIXO	SHAFT	ARBOL
5	762101M1		**1**	ANEL TRAVA	CIRCLIP	CIRCULITO
6	3761292M1		**1**	ROLAMENTO	BEARING	COJINETE
7	377631X1		**1**	ANEL TRAVA	CIRCLIP	CIRCULITO
8	1677747M92	[B] 25-280 No	**1**	CJ. EIXO	KIT, AXLE	JUEGO DE EJE
9	054183P1	[C] 26	**1**	ENGRENAGEM	GEAR	ENGRANAJE
10	1674668M3		**1**	ESPAÇADOR	SPACER	PIEZA DISTANCIA
11	2700273M1		**1**	ROLAMENTO AGULHA	BEARING NEEDLE	COJINETA AGUJAS

[A] ALTA
HIGH
ALTA

[B] TDP 540 RPM
PTO 540 RPM
TDF 540 RPM

[C] BAIXA
LOW
BAJA

Eixo Entrada — **Tdp (540 Rpm)**
Inlet Shaft — **Pto (540 Rpm)**
Eje Entrada — **Tdf (540 Rpm)**

25-280

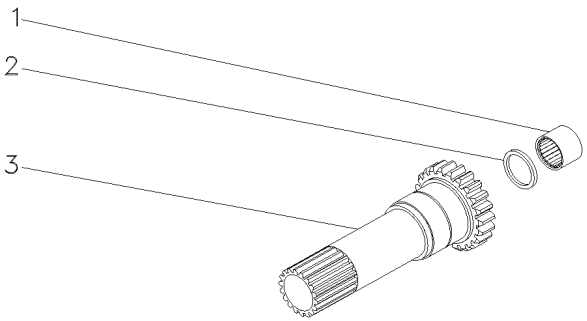

1	1677724M1		**1**	ROLAMENTO	BEARING	COJINETE
2	883935M4		**1**	RETENTOR	SEAL	RETEN
3	1677739M1	17	**1**	CJ. EIXO	KIT, AXLE	JUEGO DE EJE

Transmissão 12 Velocidades — **Sincronizada**
12 Speed Transmission — **Syncromesh**
Transmision 12 Velocidades — **Sincronizada**

25-285

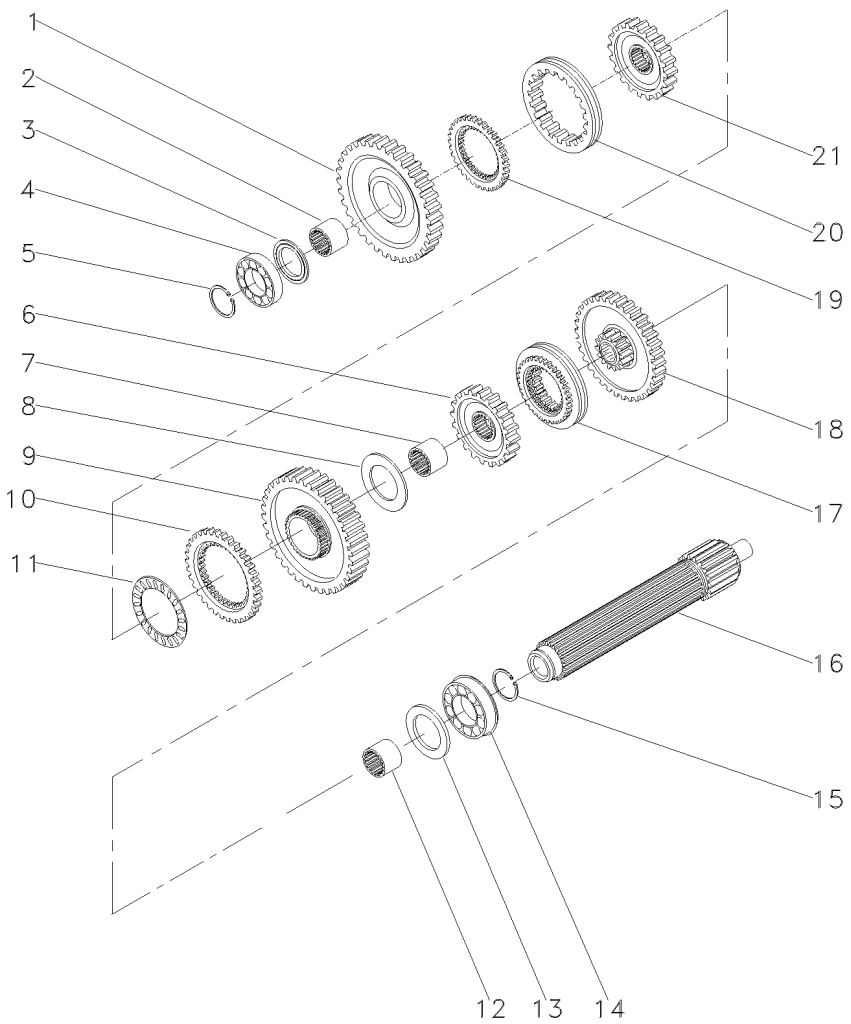

1	049163N1	[A] 56	1	ENGRENAGEM	GEAR	ENGRANAJE
2	039397P1		1	LUVA	SLEEVE	MANCHA
3	1671888M2		1	ARRUELA	WASHER	ARANDELA
3	1671889M1		1	ARRUELA	WASHER	ARANDELA
3	1671890M2		1	ARRUELA	WASHER	ARANDELA
3	1671891M2		1	ARRUELA	WASHER	ARANDELA
4	039544R1		1	ROLAMENTO	BEARING	COJINETE
5	039545R1		1	ANEL TRAVA	CIRCLIP	CIRCULITO
6	039424N1	[B] 45	1	CJ. ENGRENAGEM	KIT, GEAR	ENGRANAJES JUEGO
7	039398P1		1	LUVA	SLEEVE	MANCHA
8	023422R1		1	ARRUELA	WASHER	ARANDELA
9	053355N1	[C]	1	CJ. ENGRENAGEM	KIT, GEAR	ENGRANAJES JUEGO
10	1686459M1		1	ANEL	RING	ARO
11	1663796M1		1	ROLAMENTO	BEARING	COJINETE
12	039396P1		1	LUVA	SLEEVE	MANCHA
13	1867259M1		1	ARRUELA	WASHER	ARANDELA
14	3761291M1		1	ROLAMENTO	BEARING	COJINETE
15	195363M1		1	ANEL TRAVA	CIRCLIP	CIRCULITO
16	039543P1		1	EIXO	SHAFT	ARBOL
17	039400N2	[D] 25-290 No	1	CJ. SINCRONIZADO	SYNCHRO UNIT	SINCRONIZ ADORA
18	053352N1	[E] 40	1	CJ. ENGRENAGEM	KIT, GEAR	ENGRANAJES JUEGO
19	1686458M1		1	ANEL	RING	ARO
20	039425P1		1	LUVA	SLEEVE	MANCHA
21	039402P1		1	CUBO	HUB	CUBO

[A] 1ª MARCHA
1 SPEED
1ª MARCHA

[B] 3ª MARCHA
3 SPEED
3ª MARCHA

[C] REVERSÃO
REVERSION
REVERSION

[D] 2ª E 3ª MARCHA
2 AND 3 SPEED
2ª Y 3ª VELOCIDAD

[E] 2ª MARCHA
2 SPEED
2ª MARCHA

Sincronizada
Syncromesh
Sincronizada

25-290

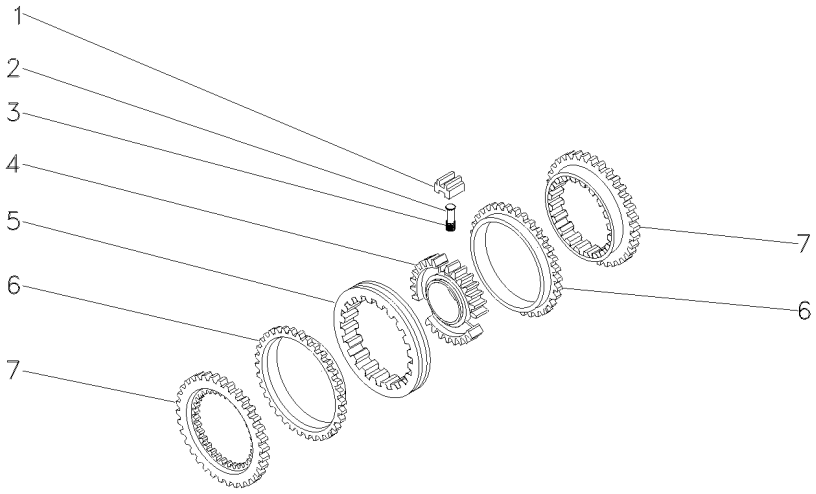

1	023485R1	**3**	BLOCO	BLOCK	BLOQUE
2	023483R1	**3**	PINO	PIN	PASADOR
3	023484R2	**3**	MOLA	SPRING	RESORTE
4	040752P1	**1**	CUBO	HUB	CUBO
5	023486R1	**1**	LUVA	SLEEVE	MANCHA
6	023487R1	**2**	ANEL	RING	ARO
7	023488R1	**2**	CONE	CONE	CONO

Transmissão 12 Velocidades — **Sincronizada**
12 Speed Transmission — **Syncromesh**
Transmision 12 Velocidades — **Sincronizada**

25-295

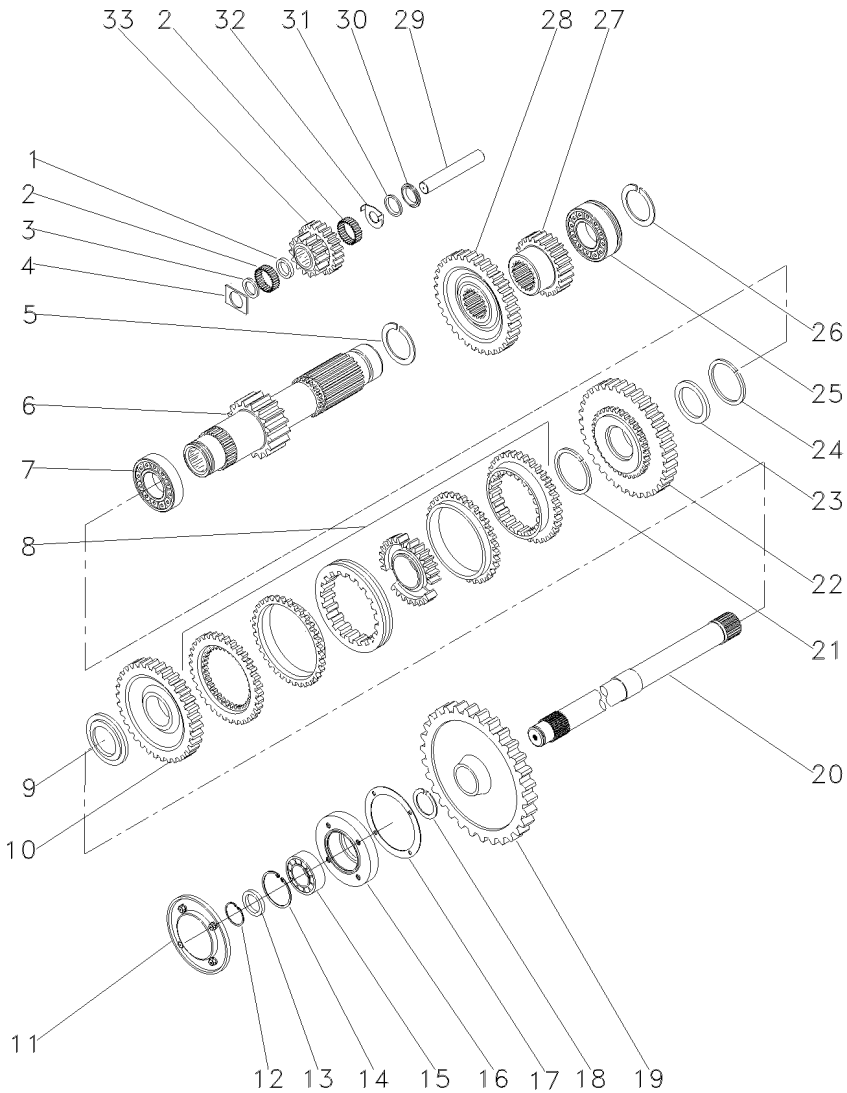

1	1688131M1		1	ESPAÇADOR	SPACER	PIEZA DISTANCIA
2	183039M1		56	ROLETE	ROLLER	RODILLO
3	183037M1		1	ARRUELA	WASHER	ARANDELA
4	1688132M1		2	ARRUELA	WASHER	ARANDELA
5	195500M1		1	ANEL TRAVA	CIRCLIP	CIRCULITO
6	049165N1	19	1	EIXO	SHAFT	ARBOL
7	3003372X1		1	ROLAMENTO	BEARING	COJINETE
8	039410N2	[C] 25-300 No	1	CJ. SINCRONIZADO	SYNCHRO UNIT	SINCRONIZ ADORA
9	039413P1		1	ARRUELA	WASHER	ARANDELA
10	054182N1	[B] 42	1	ENGRENAGEM	GEAR	ENGRANAJE
11	1683386M91	25-80 No	1	TAMPA	COVER	CUBIERTA
12	355988X1		1	ANEL TRAVA	CIRCLIP	CIRCULITO
13	881122M2		1	ANEL	RING	ARO
14	899385M1		1	ANEL	RING	ARO
15	899377M2		1	ROLAMENTO	BEARING	COJINETE
16	899331M1		1	FLANGE	FLANGE	PLETINA
17	180432M1		1	JUNTA	GASKET	EMPAQUETADURA.
18	358913X1		1	ANEL TRAVA	CIRCLIP	CIRCULITO
19	3408820M1	[E] 53	1	ENGRENAGEM	GEAR	ENGRANAJE
20	1868533M2		1	EIXO	SHAFT	ARBOL
21	1440873X1		1	ANEL TRAVA	CIRCLIP	CIRCULITO
22	054180N1	[A] 34	1	ENGRENAGEM	GEAR	ENGRANAJE
23	039408P1		1	ARRUELA	WASHER	ARANDELA
23	039409P1		1	ARRUELA	WASHER	ARANDELA
24	831581M1		1	ANEL TRAVA	CIRCLIP	CIRCULITO
25	3761291M1		1	ROLAMENTO	BEARING	COJINETE
26	195363M1		1	ANEL TRAVA	CIRCLIP	CIRCULITO
27	053314P1	[F] 20	1	ENGRENAGEM	GEAR	ENGRANAJE
28	053312P1	42	1	ENGRENAGEM	GEAR	ENGRANAJE
29	180445M1		1	EIXO	SHAFT	ARBOL
30	1688130M1		1	COLAR	COLLAR	COLLAR
31	1688129M1		1	MOLA	SPRING	RESORTE
32	1688128M1		1	ARRUELA	WASHER	ARANDELA
33	053310P1	[D]	1	ENGRENAGEM	GEAR	ENGRANAJE

[A] ALTA
HIGH
ALTA

[B] BAIXA
LOW
BAJA

[C] ALTA / BAIXA
HIGH / LOW
ALTA / BAJA

Transmissão 12 Velocidades — **Sincronizada**
12 Speed Transmission — **Syncromesh**
Transmision 12 Velocidades — **Sincronizada**

25-295

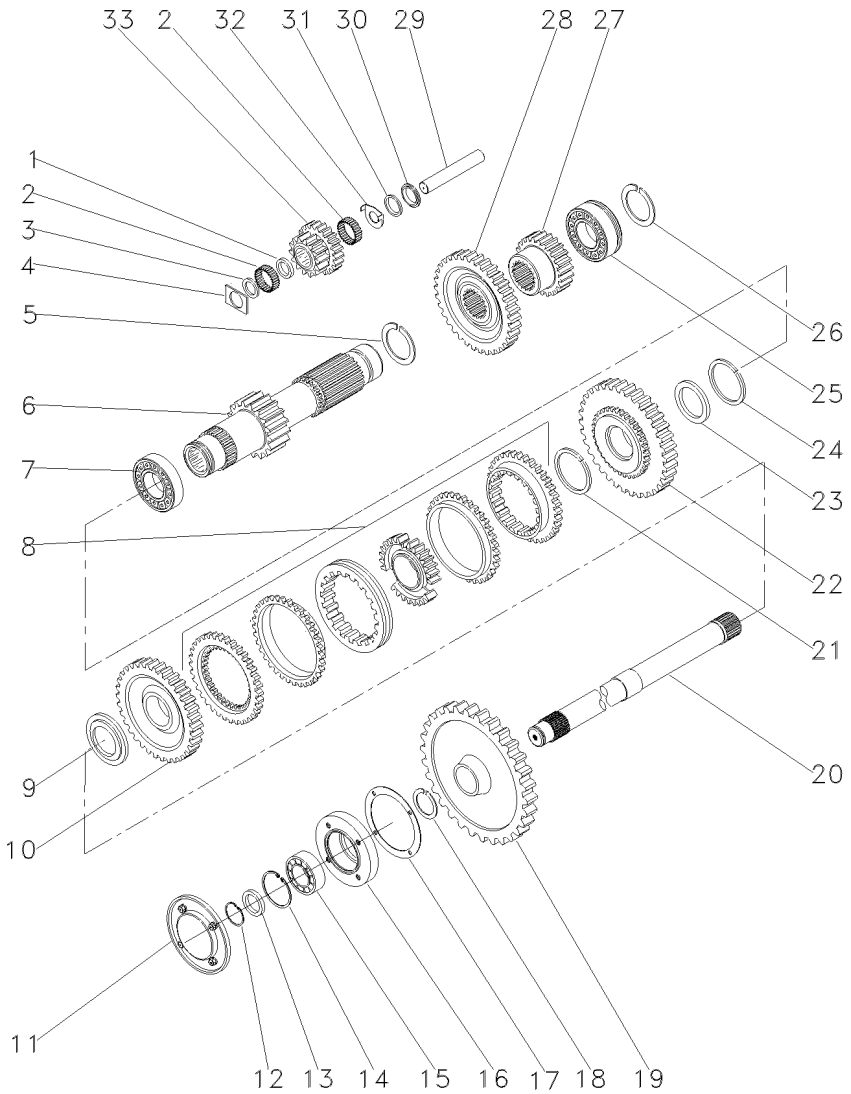

[D] REVERSÃO
REVERSION
REVERSION

[E] TDP
PTO
TDF

[F] 2ª MARCHA
2 SPEED
2ª MARCHA

Sincronizada
Syncromesh
Sincronizada

25-300

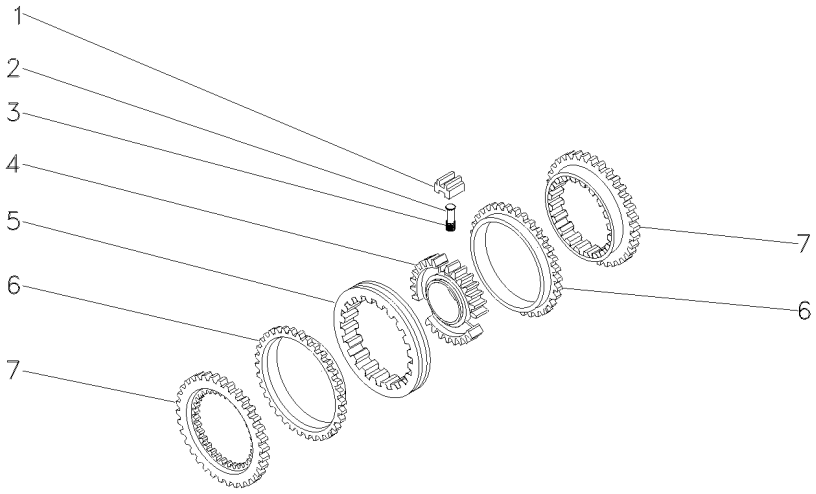

1	023485R1			**3**	BLOCO	BLOCK	BLOQUE
2	023483R1			**3**	PINO	PIN	PASADOR
3	023484R2			**3**	MOLA	SPRING	RESORTE
4	040753P1			**1**	CUBO	HUB	CUBO
5	023486R1			**1**	LUVA	SLEEVE	MANCHA
6	023487R1			**2**	ANEL	RING	ARO
7	023488R1			**2**	CONE	CONE	CONO

027341R1

Transmissão 12 Velocidades — **Sincronizada**
12 Speed Transmission — **Syncromesh**
Transmision 12 Velocidades — **Sincronizada**

25-305

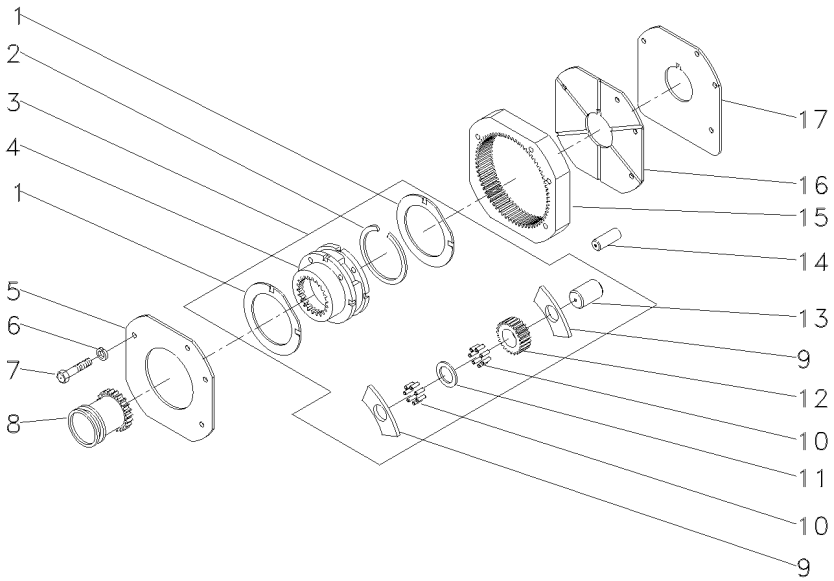

1	518414M1	3	2	ARRUELA	WASHER	ARANDELA
2	366317X1	3	1	ANEL TRAVA	CIRCLIP	CIRCULITO
3	022638N1		1	CJ. REDUTOR	KIT, CARRIER	JUEGO PORTADOR
4		REF.3	1	PORTA ENGRENAGEM	CARRIER	PORTADOR
5	1867423M1		1	PLACA	PLATE	PLATO
6	353434X1		3	ARRUELA	WASHER	ARANDELA
7	362684X1		4	PARAFUSO	BOLT	PERNO
8	184770M2		1	LUVA	SLEEVE	MANCHA
9	516526M1	3	6	ARRUELA	WASHER	ARANDELA
10	834211M1	3	144	ROLETE	ROLLER	RODILLO
11	897020M1	3	3	ARRUELA	WASHER	ARANDELA
12	516509M1	3	3	ENGRENAGEM	GEAR	ENGRANAJE
13	518415M1	3	3	EIXO	SHAFT	ARBOL
14	180409M1		2	PINO	PIN	PASADOR
15	1865530M1		1	COROA	ANNULAR GEAR	ENGRANAJE ANULAR
16	1867425M1		1	PLACA	PLATE	PLATO
17	1867426M1		1	ARRUELA	WASHER	ARANDELA

Transmissão 12 Velocidades — **Sincronizada**
12 Speed Transmission — **Syncromesh**
Transmision 12 Velocidades — **Sincronizada**

25-310

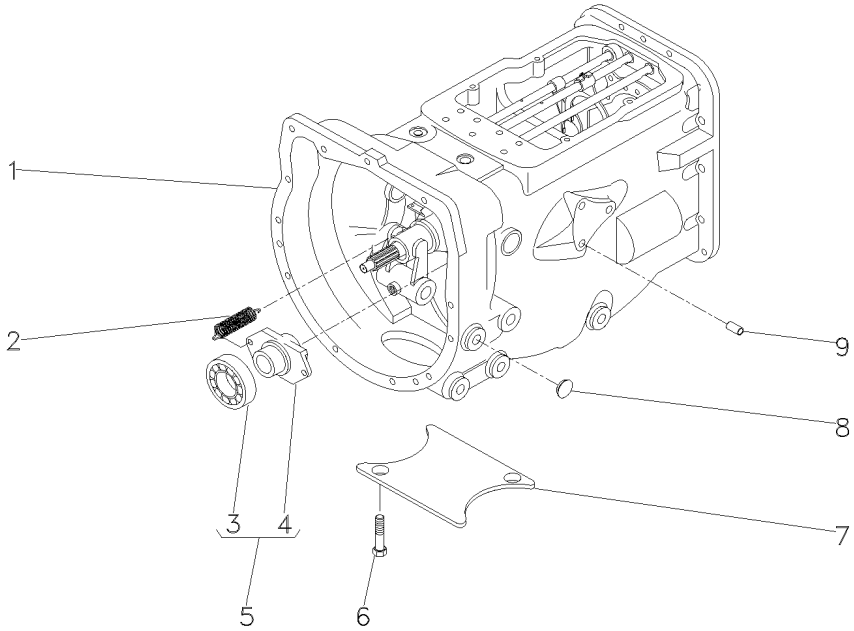

1	057197N1		**1**	CJ. TRANSMISSÃO	KIT,TRANSMISSION	JGO.TRANSMISION
2	193334M1		**2**	MOLA	SPRING	RESORTE
3	3585341M1	5 ⊸ 043746T1	**1**	ROLAMENTO	BEARING	COJINETE
4	886727M2	5	**1**	COLAR	COLLAR	COLLAR
5	040191N1		**1**	CJ. ROLAMENTO	BEARING ASSY	RODAMIENTO RAD
6	354441X1		**2**	PARAFUSO	BOLT	PERNO
7	021020P2		**1**	TAMPA	COVER	CUBIERTA
8	027014P1		**4**	BUJÃO	PLUG	TAPON
9	899297M1		**13**	BUJÃO	PLUG	TAPON

Transmissão 12 Velocidades-Sincronizada
12 Speed Transmission - Syncro
Transmision 12 Velocidades - Sincr

Carcaça
Housing
Caja

25-315

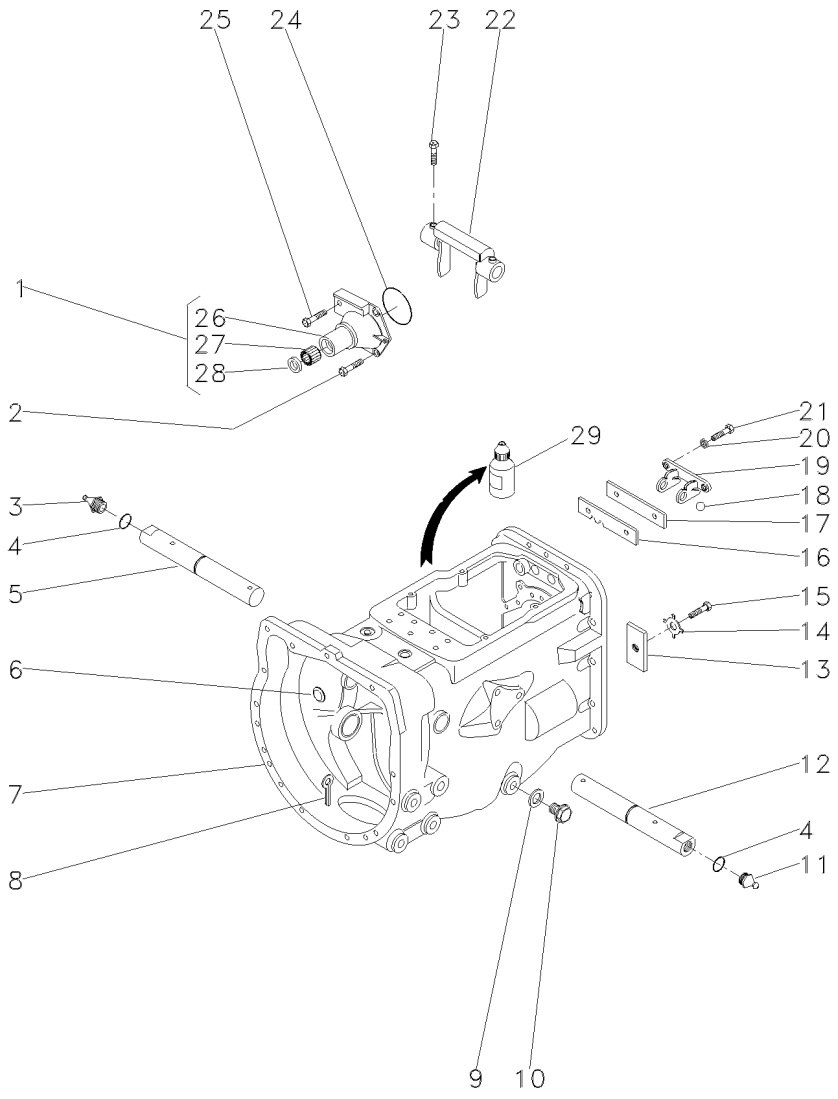

1	1860890M91			**1**	FLANGE	FLANGE	PLETINA
2	377477X1			**3**	PARAFUSO	BOLT	PERNO
3	29951X			**1**	GRAXEIRA	GREASER	ENGRASADOR
4	364784X1			**2**	ANEL "O"	O RING	JUNTA TORICA
5	3409165M1	▶		**1**	EIXO	SHAFT	ARBOL
6	2950X			**1**	TAMPÃO	PAD	ALMOHADILLA
7	488156M97	👁	25-45 No	**1**	CJ. CARCAÇA	HOUSE ASSY	CONJ. CARTER
8	354076X1			**1**	CUPILHA	COTTER PIN	PASADOR DOUBLE
9	180474M1			**1**	ANEL	RING	ARO
10	050698T1			**1**	BUJÃO	PLUG	TAPON
11	13811X			**1**	GRAXEIRA	GREASER	ENGRASADOR
12	3409164M1	◀		**1**	EIXO	SHAFT	ARBOL
13	184789M1			**1**	BATENTE	STOP	PARO
14	828020M1			**1**	ARRUELA	WASHER	ARANDELA
15	353691X1			**1**	PARAFUSO	BOLT	PERNO
16	1860764M2			**1**	PLACA	PLATE	PLATO
17	1860765M1			**1**	ESPAÇADOR	SPACER	PIEZA DISTANCIA
18	391838X1	∅	12MM	**1**	ESFERA	BALL	BOLA
19	1860761M1			**1**	SUPORTE	BRACKET	SOPORTE
20	353434X1			**2**	ARRUELA	WASHER	ARANDELA
21	362443X1			**2**	PARAFUSO	BOLT	PERNO
22	886719M1			**1**	GARFO	FORK	HORQUILLA
23	180002M1			**2**	PARAFUSO	BOLT	PERNO
24	886089M1			**1**	ANEL "O"	O RING	JUNTA TORICA
25	377480X1			**1**	PARAFUSO	BOLT	PERNO
26	1860876M1	1		**1**	FLANGE	FLANGE	PLETINA
27	886668M1	1		**1**	ROLAMENTO	BEARING	COJINETE
28	1860867M3	1		**1**	RETENTOR	SEAL	RETEN
29	0710129			**1**	JUNTA	GASKET	EMPAQUETADURA.

Transmissão 12 Velocidades-Sincronizada
12 Speed Transmission - Syncro
Transmision 12 Velocidades - Sincr

Eixos E Garfos
Shafts & Forks
Ejes Y Horquillas

25-320

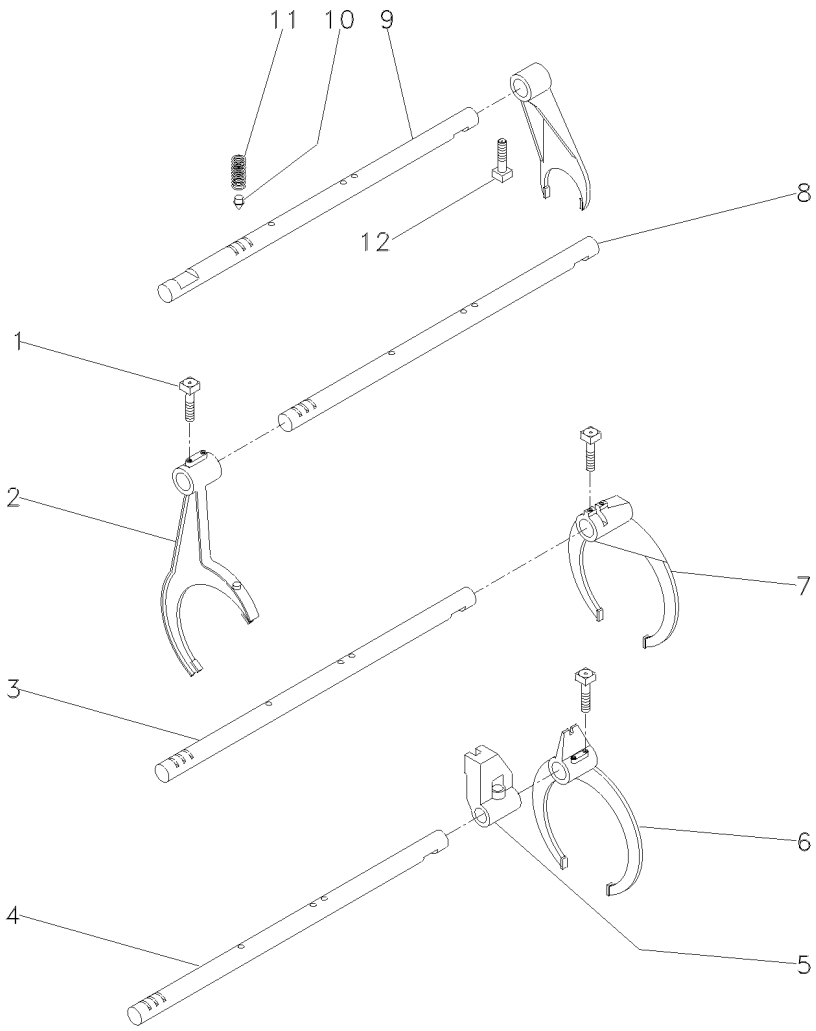

1	1675367M2		**4** PARAFUSO	BOLT	PERNO
2	023424R1	[A]	**1** GARFO	FORK	HORQUILLA
3	1693824M1	[B]	**1** EIXO	SHAFT	ARBOL
4	1693823M1	[C]	**1** EIXO	SHAFT	ARBOL
5	023417R1	[C]	**1** SELETOR	SELECTOR	SELECTOR
6	023414R1	[C]	**1** GARFO	FORK	HORQUILLA
7	039404P1	[B]	**1** GARFO	FORK	HORQUILLA
8	043932R1	[A]	**1** EIXO	SHAFT	ARBOL
9	023435R1		**1** EIXO	SHAFT	ARBOL
10	180418M2		**4** PINO	PIN	PASADOR
11	191221M1		**4** MOLA	SPRING	RESORTE
12	180002M1		**5** PARAFUSO	BOLT	PERNO

[A] ALTA / BAIXA
HIGH / LOW
ALTA / BAJA

[B] 1ª E MARCHA RÉ
1 AND REVERSE SPEED
1ª Y MARCHA ATRÁS

[C] 2ª E 3ª MARCHA
2 AND 3 SPEED
2ª Y 3ª VELOCIDAD

Transmissão 12 Velocidades-Sincronizada
12 Speed Transmission - Syncro
Transmision 12 Velocidades - Sincr

Árvore De Entrada
Input Shaft
Arbol De Entrada

25-325

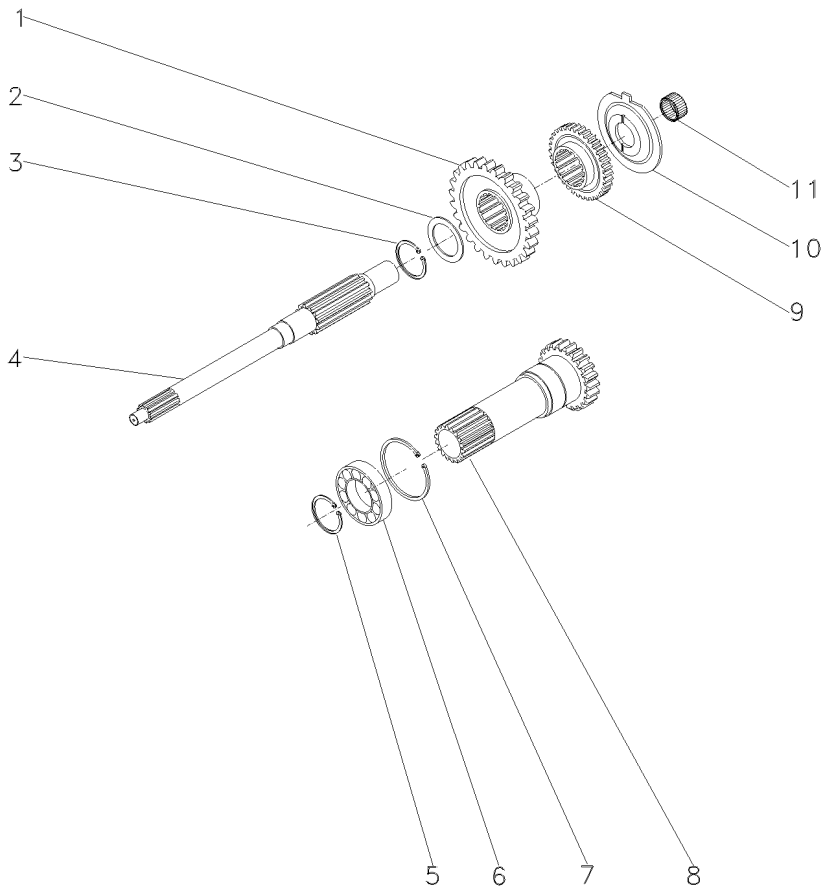

1	054184P1	[A] 26	**1**	ENGRENAGEM	GEAR	ENGRANAJE
2	1677742M1		**1**	ARRUELA	WASHER	ARANDELA
3	358969X1		**1**	ANEL TRAVA	CIRCLIP	CIRCULITO
4	039423P1		**1**	EIXO	SHAFT	ARBOL
5	762101M1		**1**	ANEL TRAVA	CIRCLIP	CIRCULITO
6	3761291M1		**1**	ROLAMENTO	BEARING	COJINETE
7	377631X1		**1**	ANEL TRAVA	CIRCLIP	CIRCULITO
8	1677747M92	[B] 25-280 No	**1**	CJ. EIXO	KIT, AXLE	JUEGO DE EJE
9	054183P1	[C] 26	**1**	ENGRENAGEM	GEAR	ENGRANAJE
10	1674668M3		**1**	ESPAÇADOR	SPACER	PIEZA DISTANCIA
11	2700273M1		**1**	ROLAMENTO AGULHA	BEARING NEEDLE	COJINETA AGUJAS

[A] ALTA
HIGH
ALTA

[B] TDP 540 RPM
PTO 540 RPM
TDF 540 RPM

[C] BAIXA
LOW
BAJA

Transmissão 12 Velocidades-Sincronizada
12 Speed Transmission - Syncro
Transmision 12 Velocidades - Sincr

Árvore Secundária
Secundary Shaft
Eje Secundaria

25-330

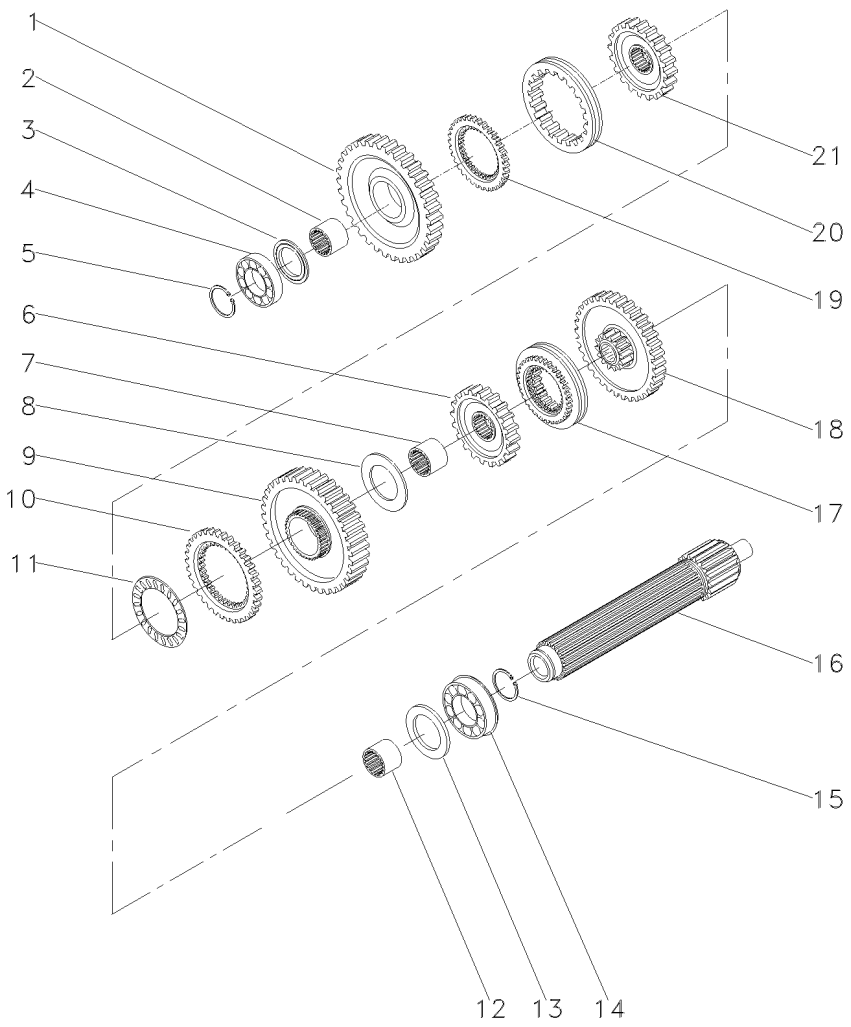

1	049163N1	[A]	1	ENGRENAGEM	GEAR	ENGRANAJE
		56				
2	039397P1		1	LUVA	SLEEVE	MANCHA
3	1671888M2		1	ARRUELA	WASHER	ARANDELA
3	1671889M1		1	ARRUELA	WASHER	ARANDELA
3	1671890M2		1	ARRUELA	WASHER	ARANDELA
3	1671891M2		1	ARRUELA	WASHER	ARANDELA
4	039544R1		1	ROLAMENTO	BEARING	COJINETE
5	039545R1		1	ANEL TRAVA	CIRCLIP	CIRCULITO
6	039424N1	[B]	1	CJ. ENGRENAGEM	KIT, GEAR	ENGRANAJES JUEGO
		45				
7	039398P1		1	LUVA	SLEEVE	MANCHA
8	023422R1		1	ARRUELA	WASHER	ARANDELA
9	053355N1	[C]	1	CJ. ENGRENAGEM	KIT, GEAR	ENGRANAJES JUEGO
10	1686459M1		1	ANEL	RING	ARO
11	1663796M1		1	ROLAMENTO	BEARING	COJINETE
12	039396P1		1	LUVA	SLEEVE	MANCHA
13	1867259M1		1	ARRUELA	WASHER	ARANDELA
14	3761291M1		1	ROLAMENTO	BEARING	COJINETE
15	195363M1		2	ANEL TRAVA	CIRCLIP	CIRCULITO
16	039543P1		1	EIXO	SHAFT	ARBOL
17	039400N2	[D]	1	CJ. SINCRONIZADO	SYNCHRO UNIT	SINCRONIZ ADORA
		25-290 No				
18	053352N1	[E]	1	CJ. ENGRENAGEM	KIT, GEAR	ENGRANAJES JUEGO
		40				
19	1686458M1	[A]	1	ANEL	RING	ARO
20	039425P1	[F]	1	LUVA	SLEEVE	MANCHA
21	039402P1	[F]	1	CUBO	HUB	CUBO

[A] 1ª MARCHA
1 SPEED
1ª MARCHA

[B] 3ª MARCHA
3 SPEED
3ª MARCHA

[C] MARCHA RÉ
REVERSE SPEED
MARCHA ATRÁS

[D] 2ª E 3ª MARCHA
2 AND 3 SPEED
2ª Y 3ª VELOCIDAD

[E] 2ª MARCHA
2 SPEED
2ª MARCHA

[F] 1ª E MARCHA RÉ
1 AND REVERSE SPEED
1ª Y MARCHA ATRÁS

Transmissão 12 Velocidades-Sincronizada
12 Speed Transmission - Syncro
Transmision 12 Velocidades - Sincr

Árvore Principal
Main Shaft
Eje Principale

25-335

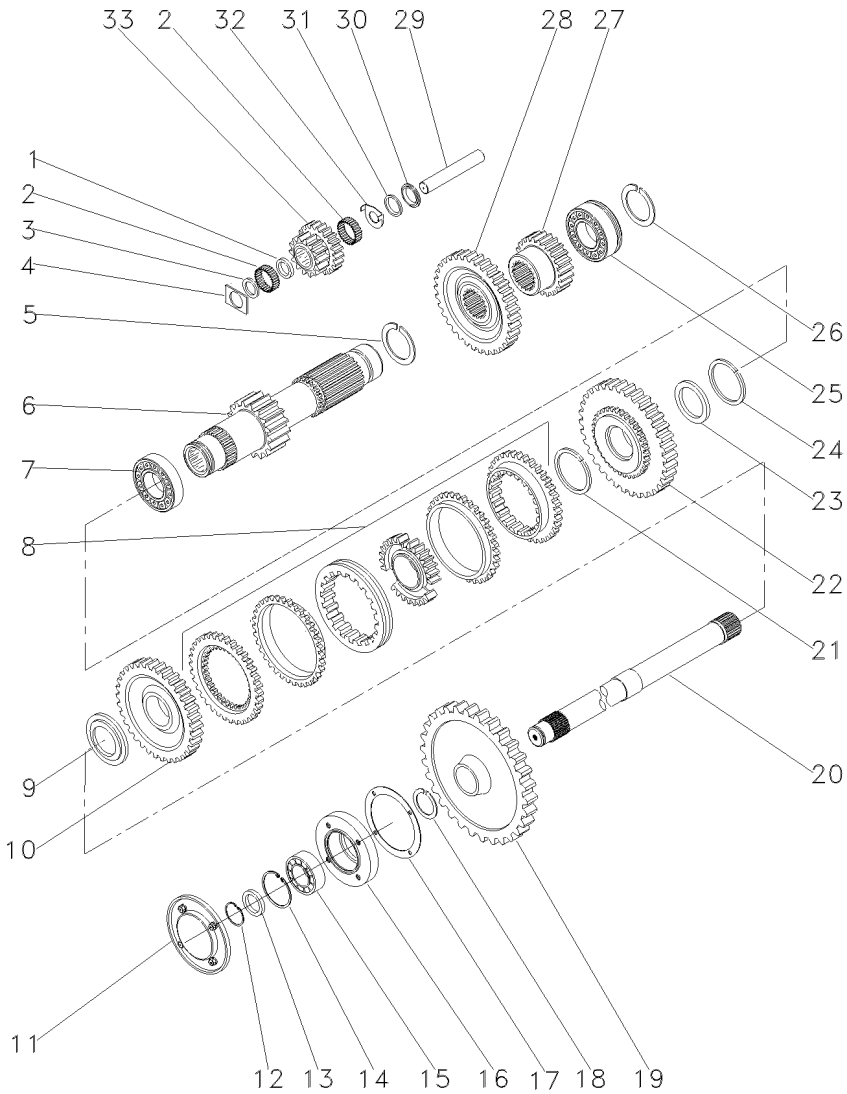

1	1688131M1		1	ESPAÇADOR	SPACER	PIEZA DISTANCIA
2	183039M1		56	ROLETE	ROLLER	RODILLO
3	183037M1		1	ARRUELA	WASHER	ARANDELA
4	1688132M1		2	ARRUELA	WASHER	ARANDELA
5	195500M1		1	ANEL TRAVA	CIRCLIP	CIRCULITO
6	049165N1	19	1	EIXO	SHAFT	ARBOL
7	3003372X1		1	ROLAMENTO	BEARING	COJINETE
8	039410N2	[A] 25-300 No	1	CJ. SINCRONIZADO	SYNCHRO UNIT	SINCRONIZ ADORA
9	039413P1		1	ARRUELA	WASHER	ARANDELA
10	054182N1	[B] 42	1	ENGRENAGEM	GEAR	ENGRANAJE
11	1683386M91	25-80 No	1	TAMPA	COVER	CUBIERTA
12	355988X1		1	ANEL TRAVA	CIRCLIP	CIRCULITO
13	881122M2		1	ANEL	RING	ARO
14	899385M1		1	ANEL	RING	ARO
15	899377M2		1	ROLAMENTO	BEARING	COJINETE
16	899331M1		1	FLANGE	FLANGE	PLETINA
17	180432M1		1	JUNTA	GASKET	EMPAQUETADURA.
18	358913X1		1	ANEL TRAVA	CIRCLIP	CIRCULITO
19	3408820M1	[C] 53	1	ENGRENAGEM	GEAR	ENGRANAJE
20	1869279M1		1	EIXO	SHAFT	ARBOL
21	1440873X1		1	ANEL TRAVA	CIRCLIP	CIRCULITO
22	054180N1	[D] 34	1	ENGRENAGEM	GEAR	ENGRANAJE
23	039408P1		1	ARRUELA	WASHER	ARANDELA
23	039409P1		1	ARRUELA	WASHER	ARANDELA
24	831581M1		1	ANEL TRAVA	CIRCLIP	CIRCULITO
25	3761291M1		1	ROLAMENTO	BEARING	COJINETE
26	195363M1		1	ANEL TRAVA	CIRCLIP	CIRCULITO
27	053314P1	[E] 20	1	ENGRENAGEM	GEAR	ENGRANAJE
28	053312P1	[F] 42	1	ENGRENAGEM	GEAR	ENGRANAJE
29	180445M1		1	EIXO	SHAFT	ARBOL
30	1688130M1		1	COLAR	COLLAR	COLLAR
31	1688129M1		1	MOLA	SPRING	RESORTE
32	1688128M1		1	ARRUELA	WASHER	ARANDELA
33	053310P1	[G]	1	ENGRENAGEM	GEAR	ENGRANAJE

[A] ALTA / BAIXA
HIGH / LOW
ALTA / BAJA

[B] BAIXA
LOW
BAJA

Transmissão 12 Velocidades-Sincronizada
12 Speed Transmission - Syncro
Transmision 12 Velocidades - Sincr

Árvore Principal
Main Shaft
Eje Principale

25-335

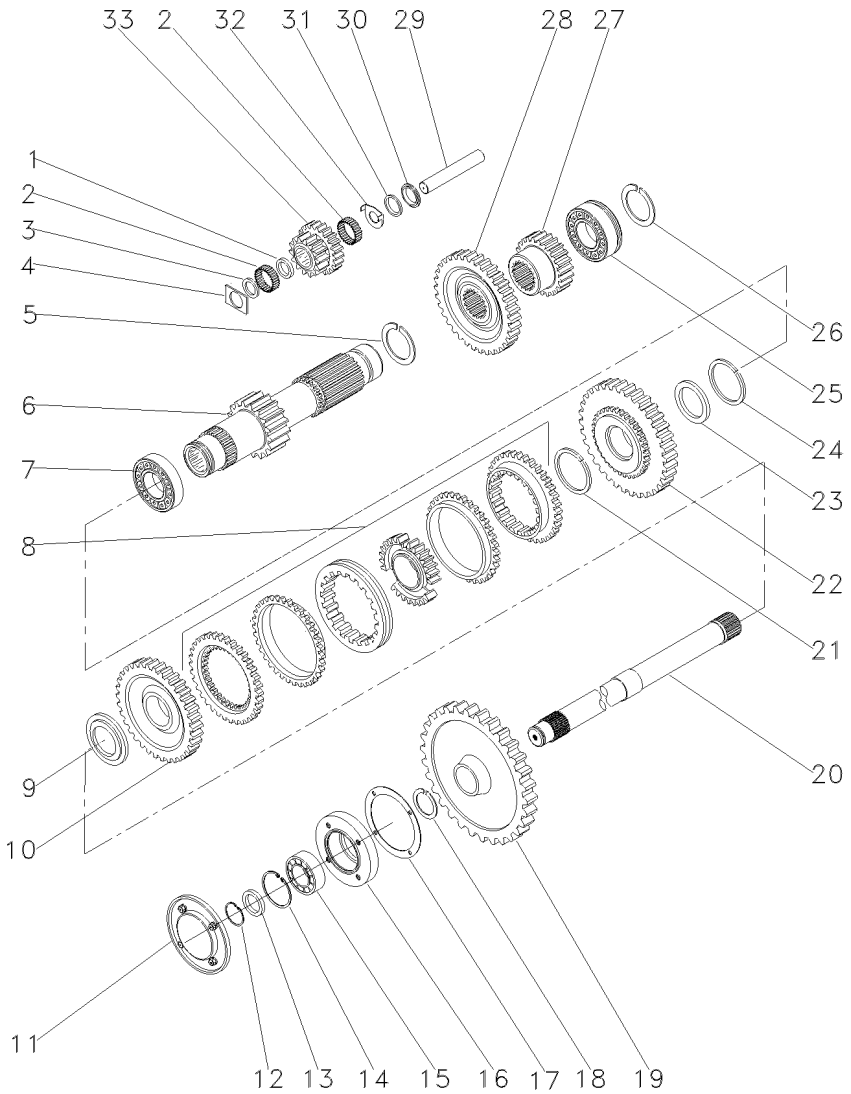

[C] TDP
PTO
TDF

[D] ALTA
HIGH
ALTA

[E] 2ª MARCHA
2 SPEED
2ª MARCHA

[F] 3ª MARCHA
3 SPEED
3ª MARCHA

[G] MARCHA RÉ
REVERSE SPEED
MARCHA ATRÁS

Transmissão 12 Velocidades-Sincronizada
12 Speed Transmission - Syncro
Transmision 12 Velocidades - Sincr

Redutor Epicicloidal
Epicyclic Unit
Unidad Epicicloidal

25-340

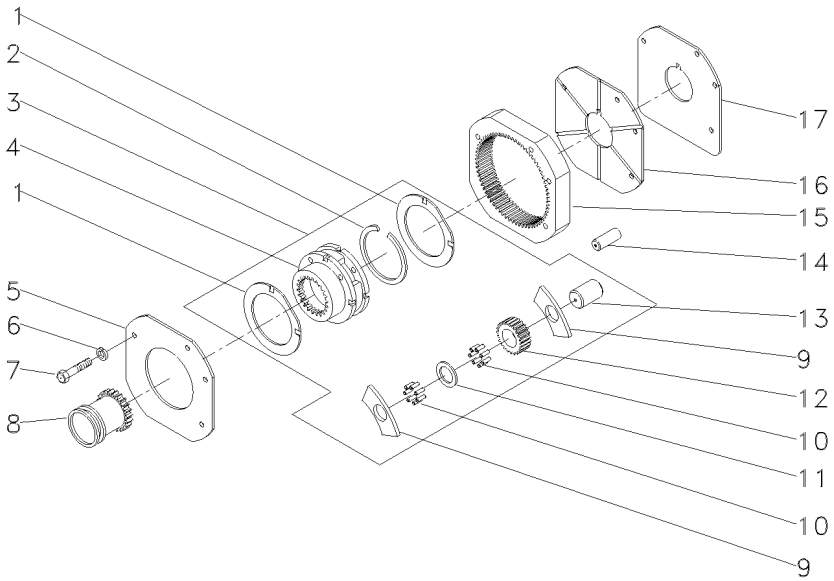

1	518414M1	3	2	ARRUELA	WASHER	ARANDELA
2	366317X1	3	1	ANEL TRAVA	CIRCLIP	CIRCULITO
3	518938M92		1	CJ. REDUTOR	KIT, CARRIER	JUEGO PORTADOR
4		REF.3	1	PORTA ENGRENAGEM	CARRIER	PORTADOR
5	1867423M1		1	PLACA	PLATE	PLATO
6	353434X1		3	ARRUELA	WASHER	ARANDELA
7	362684X1		4	PARAFUSO	BOLT	PERNO
8	184770M2		1	LUVA	SLEEVE	MANCHA
9	516526M1	3	6	ARRUELA	WASHER	ARANDELA
10	834211M1	3	144	ROLETE	ROLLER	RODILLO
11	897020M1	3	3	ARRUELA	WASHER	ARANDELA
12	516509M1	3	3	ENGRENAGEM	GEAR	ENGRANAJE
13	518415M1	3	3	EIXO	SHAFT	ARBOL
14	180409M1		2	PINO	PIN	PASADOR
15	1865530M1		1	COROA	ANNULAR GEAR	ENGRANAJE ANULAR
16	1867425M1		1	PLACA	PLATE	PLATO
17	1867426M1		1	ARRUELA	WASHER	ARANDELA

Transmissão 12 Velocidades — **Sincronizada**
12 Speed Transmission — **Syncromesh**
Transmision 12 Velocidades — **Sincronizada**

25-345

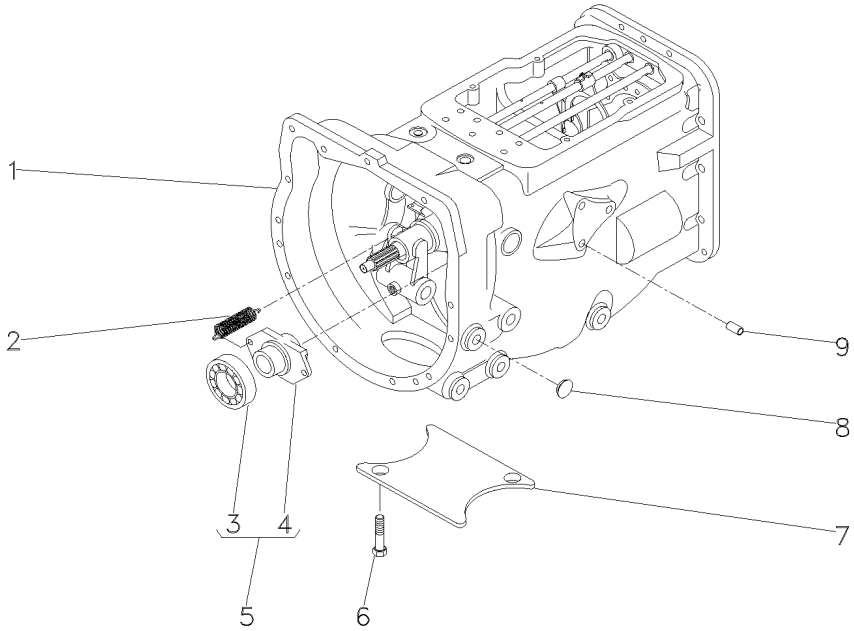

1	057198N1		**1**	CJ. TRANSMISSÃO	KIT,TRANSMISSION	JGO.TRANSMISION
2	193334M1		**2**	MOLA	SPRING	RESORTE
3	3585341M1	5 ⊸ 043746T1	**1**	ROLAMENTO	BEARING	COJINETE
4	886727M2	5	**1**	COLAR	COLLAR	COLLAR
5	040191N1		**1**	CJ. ROLAMENTO	BEARING ASSY	RODAMIENTO RAD
6	354441X1		**2**	PARAFUSO	BOLT	PERNO
7	021020P2		**1**	TAMPA	COVER	CUBIERTA
8	027014P1		**4**	BUJÃO	PLUG	TAPON
9	899297M1		**13**	BUJÃO	PLUG	TAPON

Transmissão 12 Velocidades-Sincronizada
12 Speed Transmission - Syncro
Transmision 12 Velocidades - Sincr

Carcaça
Housing
Caja

25-350

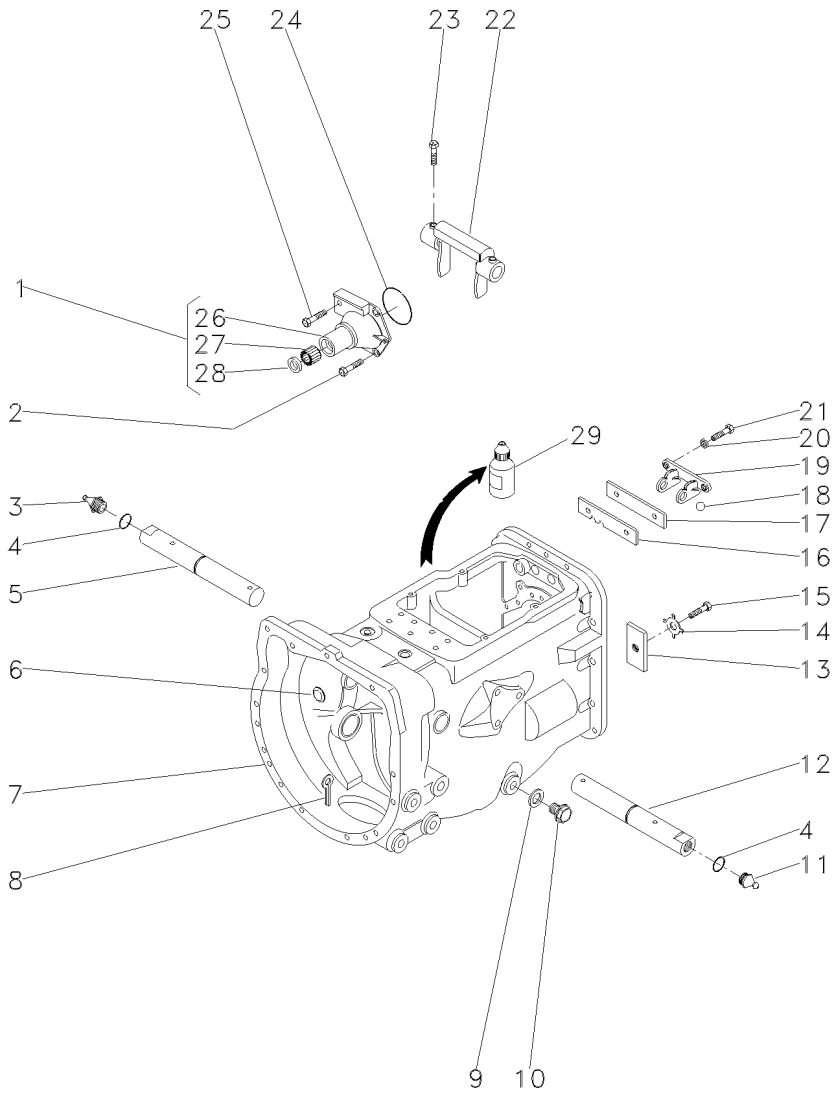

1	1860890M91			**1**	FLANGE	FLANGE	PLETINA
2	377477X1			**3**	PARAFUSO	BOLT	PERNO
3	29951X			**1**	GRAXEIRA	GREASER	ENGRASADOR
4	364784X1			**2**	ANEL "O"	O RING	JUNTA TORICA
5	3409165M1	▶		**1**	EIXO	SHAFT	ARBOL
6	2950X			**1**	TAMPÃO	PAD	ALMOHADILLA
7	488156M97	👁	25-45 No	**1**	CJ. CARCAÇA	HOUSE ASSY	CONJ. CARTER
8	354076X1			**1**	CUPILHA	COTTER PIN	PASADOR DOUBLE
9	180474M1			**1**	ANEL	RING	ARO
10	050698T1			**1**	BUJÃO	PLUG	TAPON
11	13811X			**1**	GRAXEIRA	GREASER	ENGRASADOR
12	3409164M1	◀		**1**	EIXO	SHAFT	ARBOL
13	184789M1			**1**	BATENTE	STOP	PARO
14	828020M1			**1**	ARRUELA	WASHER	ARANDELA
15	353691X1			**1**	PARAFUSO	BOLT	PERNO
16	1860764M2			**1**	PLACA	PLATE	PLATO
17	1860765M1			**1**	ESPAÇADOR	SPACER	PIEZA DISTANCIA
18	391838X1	∅	12MM	**1**	ESFERA	BALL	BOLA
19	1860761M1			**1**	SUPORTE	BRACKET	SOPORTE
20	353434X1			**2**	ARRUELA	WASHER	ARANDELA
21	362443X1			**2**	PARAFUSO	BOLT	PERNO
22	886719M1			**1**	GARFO	FORK	HORQUILLA
23	180002M1			**2**	PARAFUSO	BOLT	PERNO
24	886089M1			**1**	ANEL "O"	O RING	JUNTA TORICA
25	377480X1			**1**	PARAFUSO	BOLT	PERNO
26	1860876M1	1		**1**	FLANGE	FLANGE	PLETINA
27	886668M1	1		**1**	ROLAMENTO	BEARING	COJINETE
28	1860867M3	1		**1**	RETENTOR	SEAL	RETEN
29	0710129			**1**	JUNTA	GASKET	EMPAQUETADURA.

Transmissão 12 Velocidades-Sincronizada
12 Speed Transmission - Syncro
Transmision 12 Velocidades - Sincr

Eixos E Garfos
Shafts & Forks
Ejes Y Horquillas

25-355

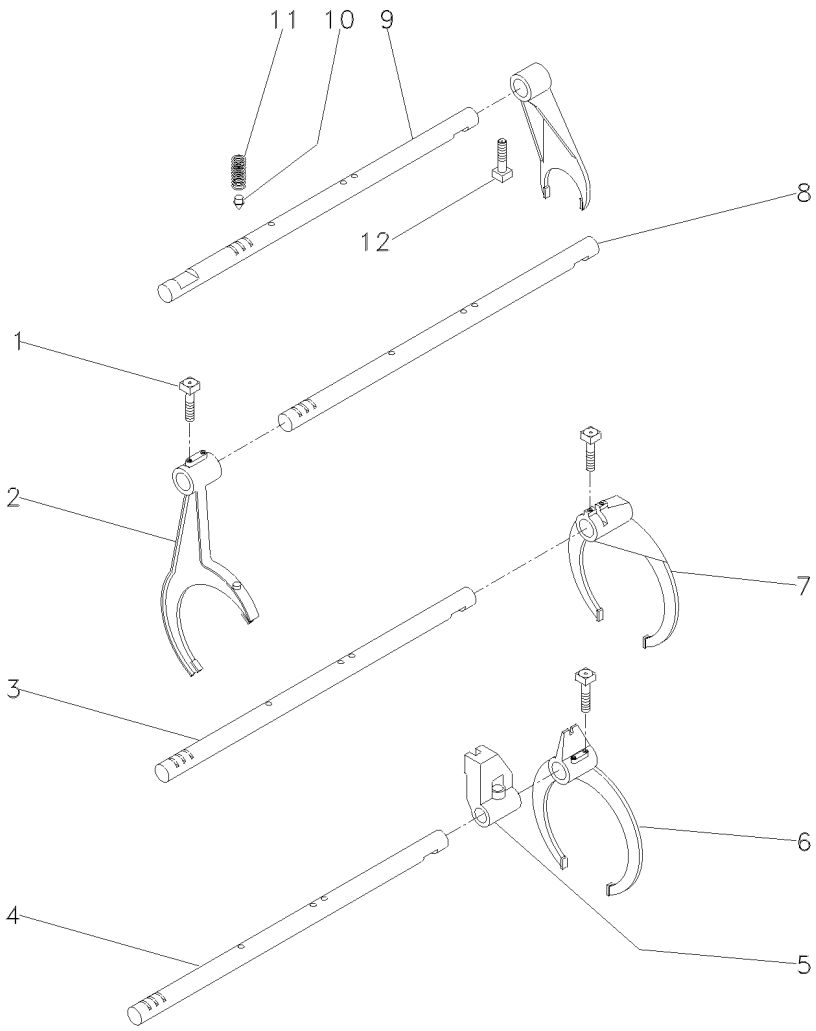

1	1675367M2		**4** PARAFUSO	BOLT	PERNO
2	023424R1	[A]	**1** GARFO	FORK	HORQUILLA
3	1693824M1	[B]	**1** EIXO	SHAFT	ARBOL
4	1693823M1	[C]	**1** EIXO	SHAFT	ARBOL
5	023417R1	[C]	**1** SELETOR	SELECTOR	SELECTOR
6	023414R1	[C]	**1** GARFO	FORK	HORQUILLA
7	039404P1	[B]	**1** GARFO	FORK	HORQUILLA
8	043932R1	[A]	**1** EIXO	SHAFT	ARBOL
9	023435R1		**1** EIXO	SHAFT	ARBOL
10	180418M2		**4** PINO	PIN	PASADOR
11	191221M1		**4** MOLA	SPRING	RESORTE
12	180002M1		**5** PARAFUSO	BOLT	PERNO

[A] ALTA / BAIXA
HIGH / LOW
ALTA / BAJA

[B] 1ª E MARCHA RÉ
1 AND REVERSE SPEED
1ª Y MARCHA ATRÁS

[C] 2ª E 3ª MARCHA
2 AND 3 SPEED
2ª Y 3ª VELOCIDAD

Transmissão 12 Velocidades-Sincronizada
12 Speed Transmission - Syncro
Transmision 12 Velocidades - Sincr

Árvore De Entrada
Input Shaft
Arbol De Entrada

25-360

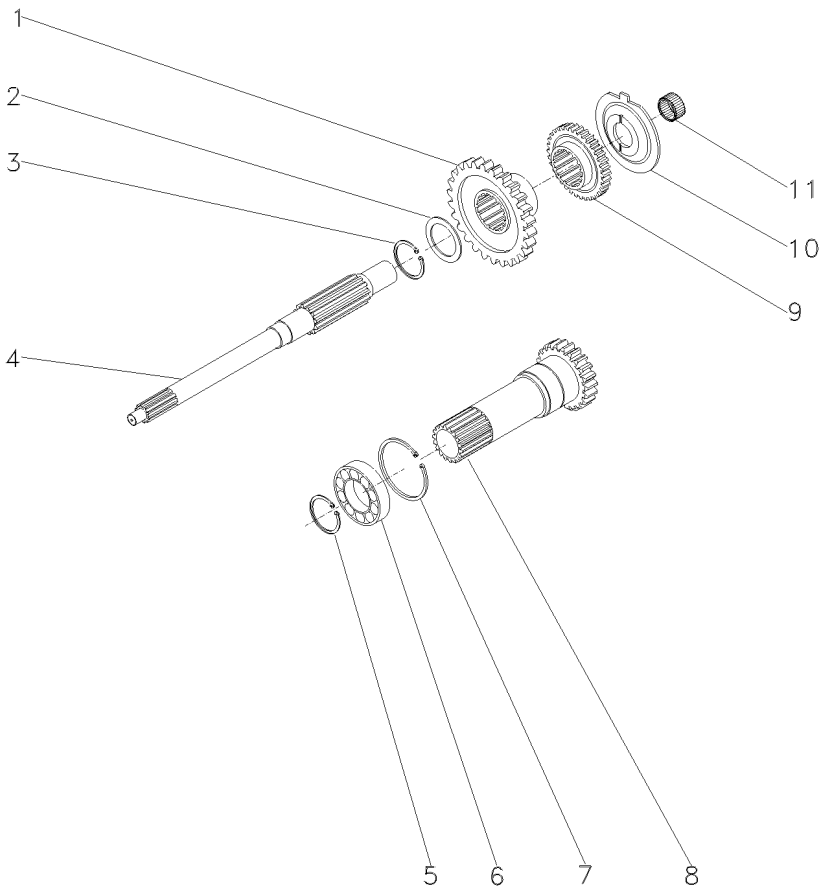

1	054184P1	[A] 26	**1**	ENGRENAGEM	GEAR	ENGRANAJE
2	1677742M1		**1**	ARRUELA	WASHER	ARANDELA
3	358969X1		**1**	ANEL TRAVA	CIRCLIP	CIRCULITO
4	039423P1		**1**	EIXO	SHAFT	ARBOL
5	762101M1		**1**	ANEL TRAVA	CIRCLIP	CIRCULITO
6	3761292M1		**1**	ROLAMENTO	BEARING	COJINETE
7	377631X1		**1**	ANEL TRAVA	CIRCLIP	CIRCULITO
8	1677747M92	[B] 25-280 No	**1**	CJ. EIXO	KIT, AXLE	JUEGO DE EJE
9	054183P1	[C] 26	**1**	ENGRENAGEM	GEAR	ENGRANAJE
10	1674668M3		**1**	ESPAÇADOR	SPACER	PIEZA DISTANCIA
11	2700273M1		**1**	ROLAMENTO AGULHA	BEARING NEEDLE	COJINETA AGUJAS

[A] ALTA
HIGH
ALTA

[B] TDP 540 RPM
PTO 540 RPM
TDF 540 RPM

[C] BAIXA
LOW
BAJA

Transmissão 12 Velocidades-Sincronizada
12 Speed Transmission - Syncro
Transmision 12 Velocidades - Sincr

Árvore Secundária
Secundary Shaft
Eje Secundaria

25-365

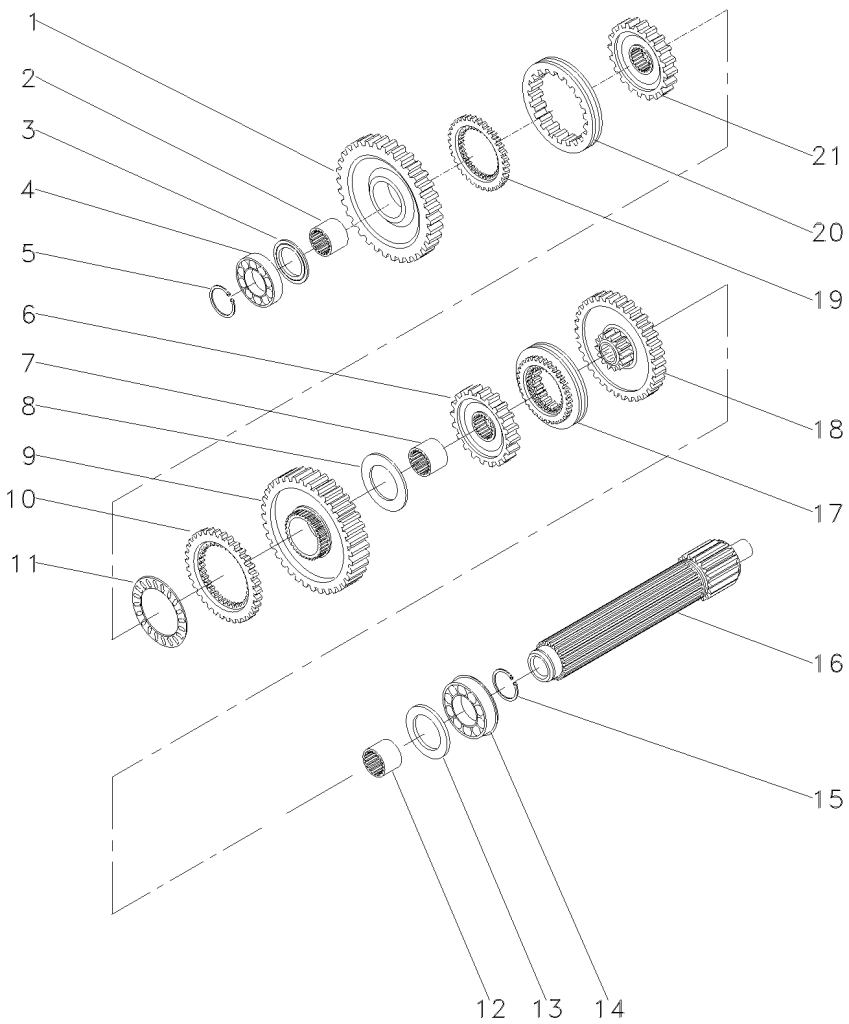

1	049163N1	[A]	1	ENGRENAGEM	GEAR	ENGRANAJE
		56				
2	039397P1		1	LUVA	SLEEVE	MANCHA
3	1671888M2		1	ARRUELA	WASHER	ARANDELA
3	1671889M1		1	ARRUELA	WASHER	ARANDELA
3	1671890M2		1	ARRUELA	WASHER	ARANDELA
3	1671891M2		1	ARRUELA	WASHER	ARANDELA
4	039544R1		1	ROLAMENTO	BEARING	COJINETE
5	039545R1		1	ANEL TRAVA	CIRCLIP	CIRCULITO
6	039424N1	[B]	1	CJ. ENGRENAGEM	KIT, GEAR	ENGRANAJES JUEGO
		45				
7	039398P1		1	LUVA	SLEEVE	MANCHA
8	023422R1		1	ARRUELA	WASHER	ARANDELA
9	053355N1	[C]	1	CJ. ENGRENAGEM	KIT, GEAR	ENGRANAJES JUEGO
10	1686459M1		1	ANEL	RING	ARO
11	1663796M1		1	ROLAMENTO	BEARING	COJINETE
12	039396P1		1	LUVA	SLEEVE	MANCHA
13	1867259M1		1	ARRUELA	WASHER	ARANDELA
14	3761291M1		1	ROLAMENTO	BEARING	COJINETE
15	195363M1		1	ANEL TRAVA	CIRCLIP	CIRCULITO
16	039543P1		1	EIXO	SHAFT	ARBOL
17	039400N2	[D]	1	CJ. SINCRONIZADO	SYNCHRO UNIT	SINCRONIZ ADORA
		25-290 No				
18	053352N1	[E]	1	CJ. ENGRENAGEM	KIT, GEAR	ENGRANAJES JUEGO
		40				
19	1686458M1		1	ANEL	RING	ARO
20	039425P1		1	LUVA	SLEEVE	MANCHA
21	039402P1		1	CUBO	HUB	CUBO

[A] 1ª MARCHA
1 SPEED
1ª MARCHA

[B] 3ª MARCHA
3 SPEED
3ª MARCHA

[C] MARCHA RÉ
REVERSE SPEED
MARCHA ATRÁS

[D] 2ª E 3ª MARCHA
2 AND 3 SPEED
2ª Y 3ª VELOCIDAD

[E] 2ª MARCHA
2 SPEED
2ª MARCHA

Transmissão 12 Velocidades-Sincronizada
12 Speed Transmission - Syncro
Transmision 12 Velocidades - Sincr

Árvore Principal
Main Shaft
Eje Principale

25-370

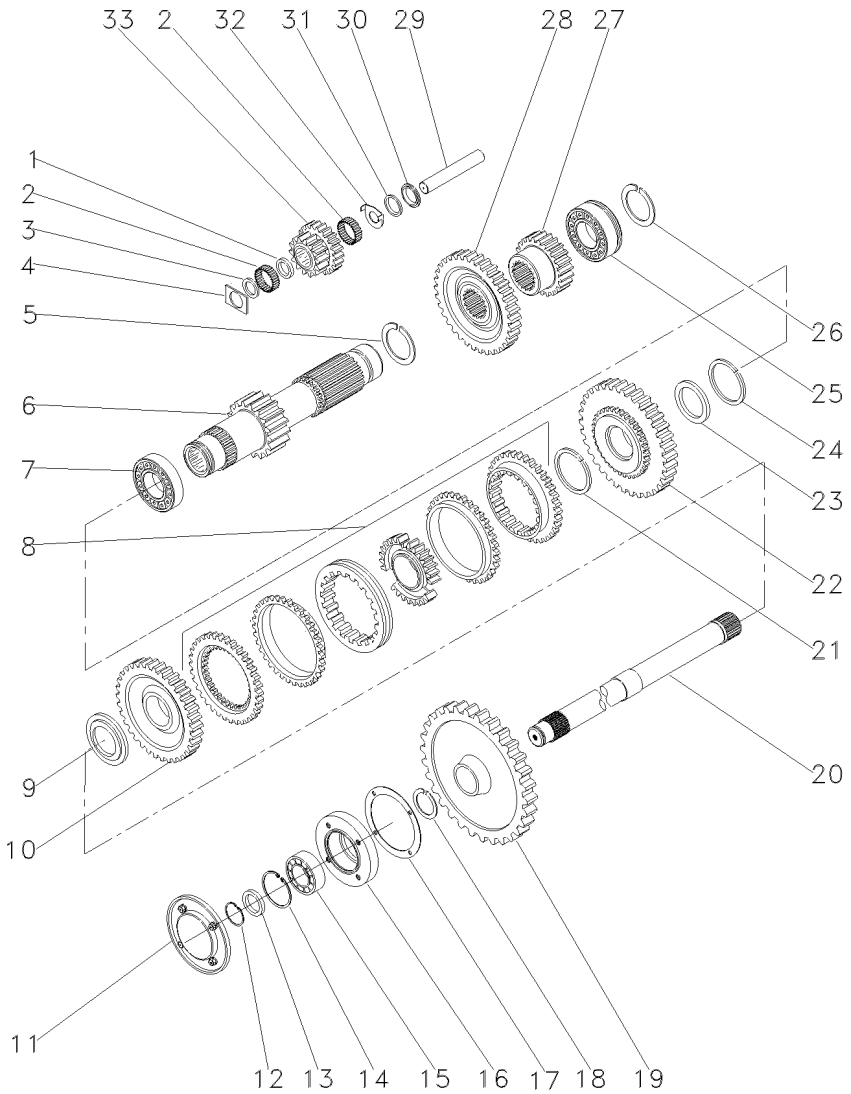

1	1688131M1		1	ESPAÇADOR	SPACER	PIEZA DISTANCIA
2	183039M1		56	ROLETE	ROLLER	RODILLO
3	183037M1		1	ARRUELA	WASHER	ARANDELA
4	1688132M1		2	ARRUELA	WASHER	ARANDELA
5	195500M1		1	ANEL TRAVA	CIRCLIP	CIRCULITO
6	049165N1	19	1	EIXO	SHAFT	ARBOL
7	3003372X1		1	ROLAMENTO	BEARING	COJINETE
8	039410N2	[A] 25-300 No	1	CJ. SINCRONIZADO	SYNCHRO UNIT	SINCRONIZ ADORA
9	039413P1		1	ARRUELA	WASHER	ARANDELA
10	054182N1	[B] 42	1	ENGRENAGEM	GEAR	ENGRANAJE
11	1683386M91	25-80 No	1	TAMPA	COVER	CUBIERTA
12	355988X1		1	ANEL TRAVA	CIRCLIP	CIRCULITO
13	881122M2		1	ANEL	RING	ARO
14	899385M1		1	ANEL	RING	ARO
15	899377M2		1	ROLAMENTO	BEARING	COJINETE
16	899331M1		1	FLANGE	FLANGE	PLETINA
17	180432M1		1	JUNTA	GASKET	EMPAQUETADURA.
18	358913X1		1	ANEL TRAVA	CIRCLIP	CIRCULITO
19	1869708M1	[C] 38	1	ENGRENAGEM	GEAR	ENGRANAJE
20	1868533M2		1	EIXO	SHAFT	ARBOL
21	1440873X1		1	ANEL TRAVA	CIRCLIP	CIRCULITO
22	054180N1	[D] 34	1	ENGRENAGEM	GEAR	ENGRANAJE
23	039408P1		1	ARRUELA	WASHER	ARANDELA
23	039409P1		1	ARRUELA	WASHER	ARANDELA
24	831581M1		1	ANEL TRAVA	CIRCLIP	CIRCULITO
25	3761291M1		1	ROLAMENTO	BEARING	COJINETE
26	195363M1		1	ANEL TRAVA	CIRCLIP	CIRCULITO
27	053314P1	[E] 20	1	ENGRENAGEM	GEAR	ENGRANAJE
28	053312P1	[F] 42	1	ENGRENAGEM	GEAR	ENGRANAJE
29	180445M1		1	EIXO	SHAFT	ARBOL
30	1688130M1		1	COLAR	COLLAR	COLLAR
31	1688129M1		1	MOLA	SPRING	RESORTE
32	1688128M1		1	ARRUELA	WASHER	ARANDELA
33	053310P1	[G]	1	ENGRENAGEM	GEAR	ENGRANAJE

[A] ALTA / BAIXA
HIGH / LOW
ALTA / BAJA

[B] BAIXA
LOW
BAJA

Transmissão 12 Velocidades-Sincronizada
12 Speed Transmission - Syncro
Transmision 12 Velocidades - Sincr

Árvore Principal
Main Shaft
Eje Principale

25-370

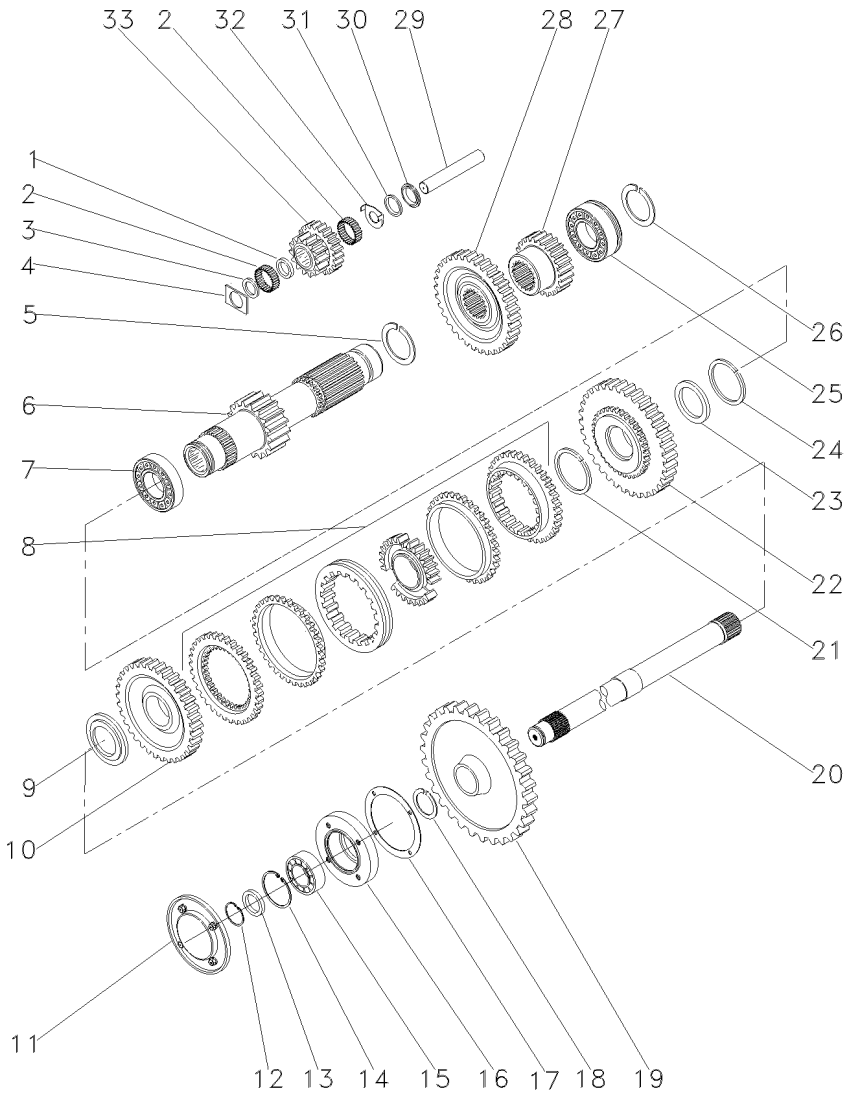

[C] TDP
PTO
TDF

[D] ALTA
HIGH
ALTA

[E] 2ª MARCHA
2 SPEED
2ª MARCHA

[F] 3ª MARCHA
3 SPEED
3ª MARCHA

[G] MARCHA RÉ
REVERSE SPEED
MARCHA ATRÁS

Transmissão 12 Velocidades-Sincronizada
12 Speed Transmission - Syncro
Transmision 12 Velocidades - Sincr

Redutor Epicicloidal
Epicyclic Unit
Unidad Epicicloidal

25-375

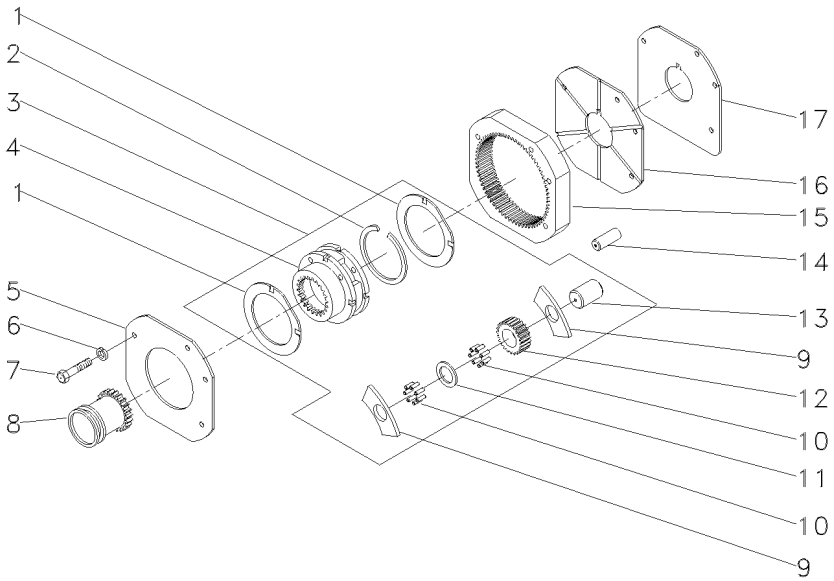

1	518414M1	3	2	ARRUELA	WASHER	ARANDELA
2	366317X1	3	1	ANEL TRAVA	CIRCLIP	CIRCULITO
3	518938M92		1	CJ. REDUTOR	KIT, CARRIER	JUEGO PORTADOR
4		REF.3	1	PORTA ENGRENAGEM	CARRIER	PORTADOR
5	1867423M1		1	PLACA	PLATE	PLATO
6	353434X1		3	ARRUELA	WASHER	ARANDELA
7	362684X1		4	PARAFUSO	BOLT	PERNO
8	184770M2		1	LUVA	SLEEVE	MANCHA
9	516526M1	3	6	ARRUELA	WASHER	ARANDELA
10	834211M1	3	144	ROLETE	ROLLER	RODILLO
11	897020M1	3	3	ARRUELA	WASHER	ARANDELA
12	516509M1	3	3	ENGRENAGEM	GEAR	ENGRANAJE
13	518415M1	3	3	EIXO	SHAFT	ARBOL
14	180409M1		2	PINO	PIN	PASADOR
15	1865530M1		1	COROA	ANNULAR GEAR	ENGRANAJE ANULAR
16	1867425M1		1	PLACA	PLATE	PLATO
17	1867426M1		1	ARRUELA	WASHER	ARANDELA

Transmissão 12 Velocidades — **Sincronizada**
12 Speed Transmission — **Syncromesh**
Transmision 12 Velocidades — **Sincronizada**

25-380

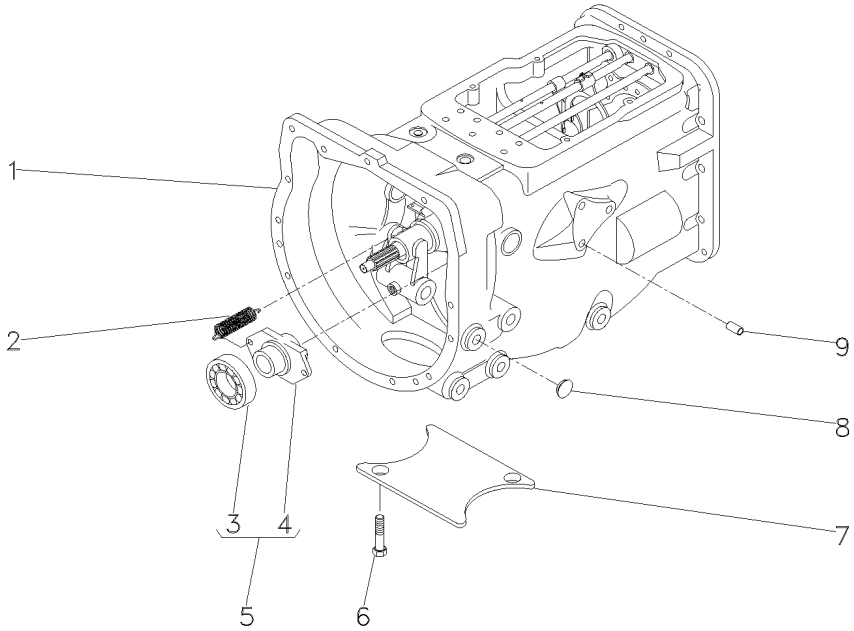

1	057199N1		**1**	CJ. TRANSMISSÃO	KIT,TRANSMISSION	JGO.TRANSMISION
2	193334M1		**2**	MOLA	SPRING	RESORTE
3	3585341M1	5 ⊸ 043746T1	**1**	ROLAMENTO	BEARING	COJINETE
4	886727M2	5	**1**	COLAR	COLLAR	COLLAR
5	040191N1		**1**	CJ. ROLAMENTO	BEARING ASSY	RODAMIENTO RAD
6	354441X1		**2**	PARAFUSO	BOLT	PERNO
7	021020P2		**1**	TAMPA	COVER	CUBIERTA
8	027014P1		**4**	BUJÃO	PLUG	TAPON
9	899297M1		**13**	BUJÃO	PLUG	TAPON

Transmissão 12 Velocidades-Sincronizada — **Carcaça**
12 Speed Transmission - Syncro — **Housing**
Transmision 12 Velocidades - Sincr — **Caja**

25-385

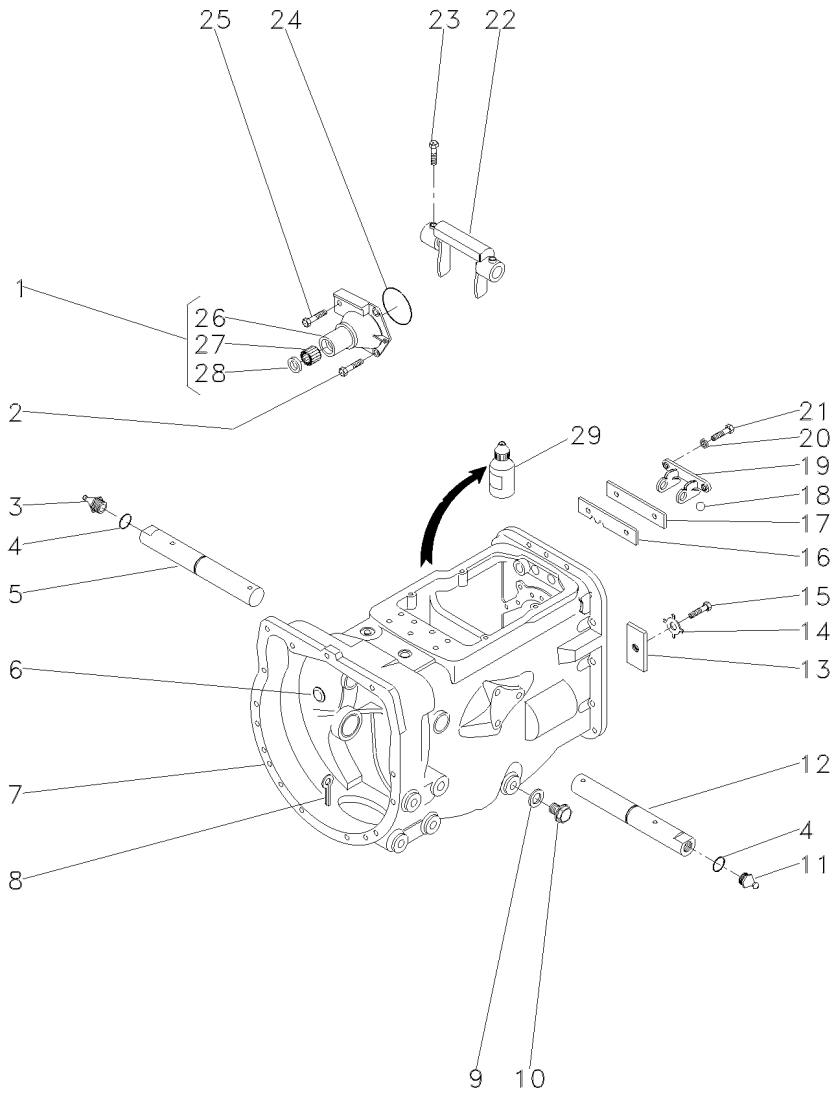

1	1860890M91			1	FLANGE	FLANGE	PLETINA
2	377477X1			3	PARAFUSO	BOLT	PERNO
3	29951X			1	GRAXEIRA	GREASER	ENGRASADOR
4	364784X1			2	ANEL "O"	O RING	JUNTA TORICA
5	3409165M1	▶		1	EIXO	SHAFT	ARBOL
6	2950X			1	TAMPÃO	PAD	ALMOHADILLA
7	488156M97	👁	25-45 No	1	CJ. CARCAÇA	HOUSE ASSY	CONJ. CARTER
8	354076X1			1	CUPILHA	COTTER PIN	PASADOR DOUBLE
9	180474M1			1	ANEL	RING	ARO
10	050698T1			1	BUJÃO	PLUG	TAPON
11	13811X			1	GRAXEIRA	GREASER	ENGRASADOR
12	3409164M1	◀		1	EIXO	SHAFT	ARBOL
13	184789M1			1	BATENTE	STOP	PARO
14	828020M1			1	ARRUELA	WASHER	ARANDELA
15	353691X1			1	PARAFUSO	BOLT	PERNO
16	1860764M2			1	PLACA	PLATE	PLATO
17	1860765M1			1	ESPAÇADOR	SPACER	PIEZA DISTANCIA
18	391838X1	∅	12MM	1	ESFERA	BALL	BOLA
19	1860761M1			1	SUPORTE	BRACKET	SOPORTE
20	353434X1			2	ARRUELA	WASHER	ARANDELA
21	362443X1			2	PARAFUSO	BOLT	PERNO
22	886719M1			1	GARFO	FORK	HORQUILLA
23	180002M1			2	PARAFUSO	BOLT	PERNO
24	886089M1			1	ANEL "O"	O RING	JUNTA TORICA
25	377480X1			1	PARAFUSO	BOLT	PERNO
26	1860876M1	1		1	FLANGE	FLANGE	PLETINA
27	886668M1	1		1	ROLAMENTO	BEARING	COJINETE
28	1860867M3	1		1	RETENTOR	SEAL	RETEN
29	0710129			1	JUNTA	GASKET	EMPAQUETADURA.

Transmissão 12 Velocidades-Sincronizada
12 Speed Transmission - Syncro
Transmision 12 Velocidades - Sincr

Eixos E Garfos
Shafts & Forks
Ejes Y Horquillas

25-390

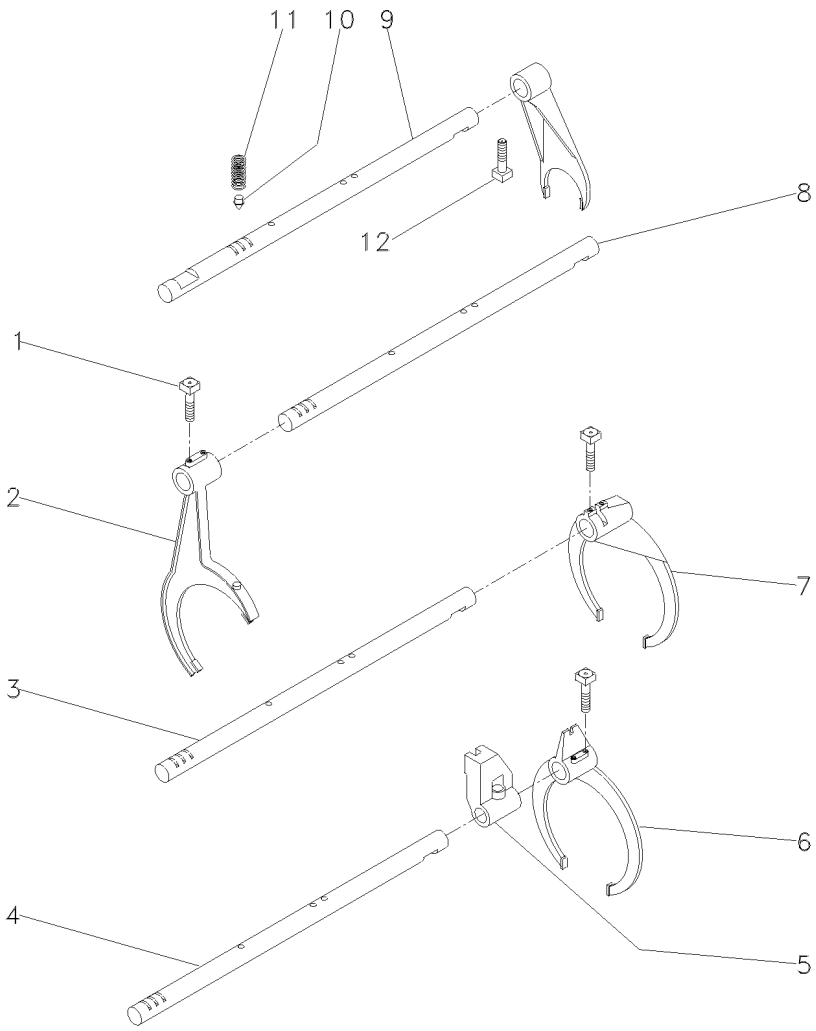

1	1675367M2		**4** PARAFUSO	BOLT	PERNO
2	023424R1	[A]	**1** GARFO	FORK	HORQUILLA
3	1693824M1	[B]	**1** EIXO	SHAFT	ARBOL
4	1693823M1	[C]	**1** EIXO	SHAFT	ARBOL
5	023417R1	[C]	**1** SELETOR	SELECTOR	SELECTOR
6	023414R1	[C]	**1** GARFO	FORK	HORQUILLA
7	039404P1	[B]	**1** GARFO	FORK	HORQUILLA
8	043932R1	[A]	**1** EIXO	SHAFT	ARBOL
9	023435R1		**1** EIXO	SHAFT	ARBOL
10	180418M2		**4** PINO	PIN	PASADOR
11	191221M1		**4** MOLA	SPRING	RESORTE
12	180002M1		**5** PARAFUSO	BOLT	PERNO

[A] ALTA / BAIXA
HIGH / LOW
ALTA / BAJA

[B] 1ª E MARCHA RÉ
1 AND REVERSE SPEED
1ª Y MARCHA ATRÁS

[C] 2ª E 3ª MARCHA
2 AND 3 SPEED
2ª Y 3ª VELOCIDAD

Transmissão 12 Velocidades-Sincronizada
12 Speed Transmission - Syncro
Transmision 12 Velocidades - Sincr

Árvore De Entrada
Input Shaft
Arbol De Entrada

25-395

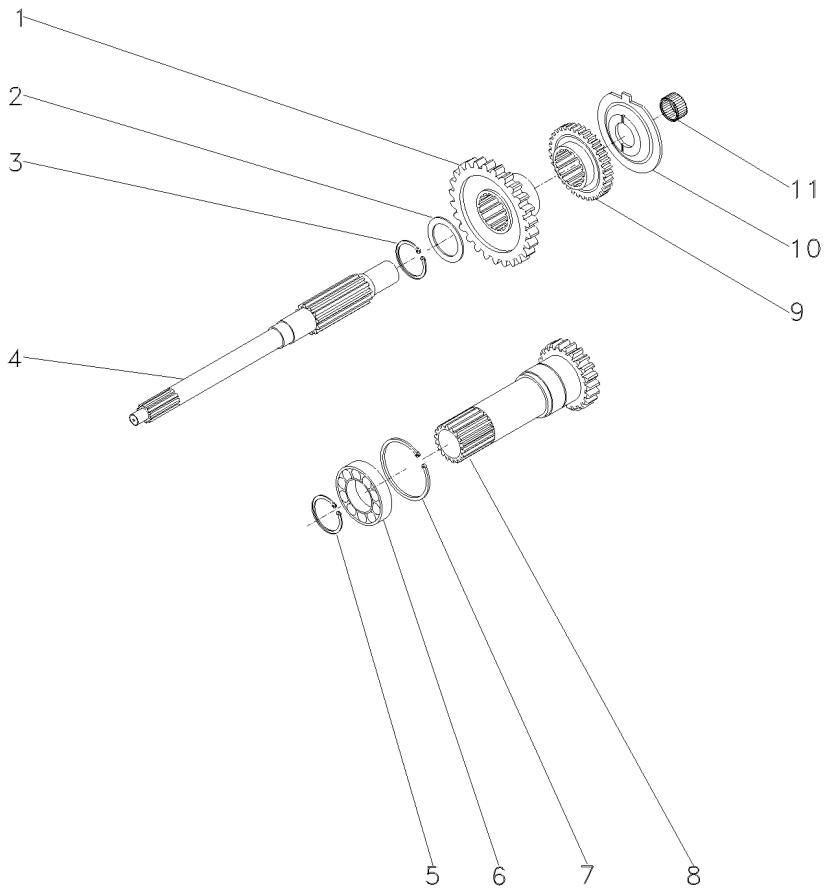

1	054184P1	[A] 26	**1**	ENGRENAGEM	GEAR	ENGRANAJE
2	1677742M1		**1**	ARRUELA	WASHER	ARANDELA
3	358969X1		**1**	ANEL TRAVA	CIRCLIP	CIRCULITO
4	039423P1		**1**	EIXO	SHAFT	ARBOL
5	762101M1		**1**	ANEL TRAVA	CIRCLIP	CIRCULITO
6	3761292M1		**1**	ROLAMENTO	BEARING	COJINETE
7	377631X1		**1**	ANEL TRAVA	CIRCLIP	CIRCULITO
8	1677747M92	[B] 25-280 No	**1**	CJ. EIXO	KIT, AXLE	JUEGO DE EJE
9	054183P1	[C] 26	**1**	ENGRENAGEM	GEAR	ENGRANAJE
10	1674668M3		**1**	ESPAÇADOR	SPACER	PIEZA DISTANCIA
11	2700273M1		**1**	ROLAMENTO AGULHA	BEARING NEEDLE	COJINETA AGUJAS

[A] ALTA
HIGH
ALTA

[B] TDP 540 RPM
PTO 540 RPM
TDF 540 RPM

[C] BAIXA
LOW
BAJA

Transmissão 12 Velocidades-Sincronizada
12 Speed Transmission - Syncro
Transmision 12 Velocidades - Sincr

Árvore Secundária
Secundary Shaft
Eje Secundaria

25-400

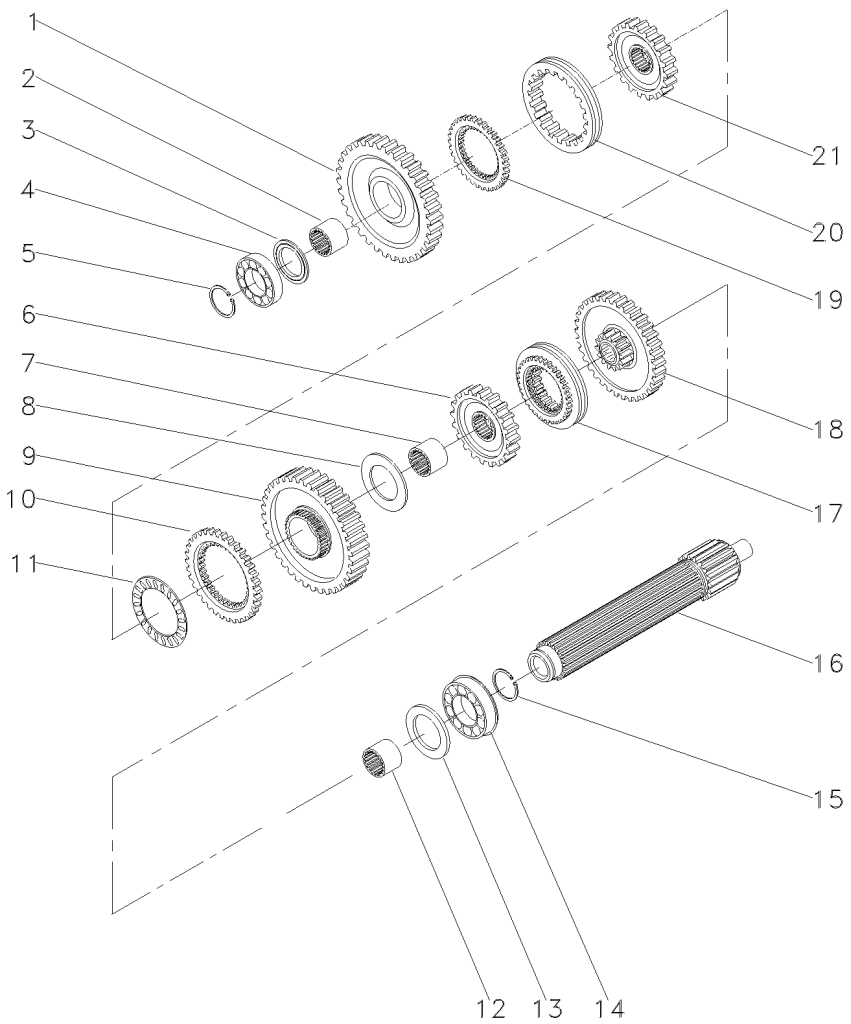

1	049163N1	[A] 56	1	ENGRENAGEM	GEAR	ENGRANAJE
2	039397P1		1	LUVA	SLEEVE	MANCHA
3	1671888M2		1	ARRUELA	WASHER	ARANDELA
3	1671889M1		1	ARRUELA	WASHER	ARANDELA
3	1671890M2		1	ARRUELA	WASHER	ARANDELA
3	1671891M2		1	ARRUELA	WASHER	ARANDELA
4	039544R1		1	ROLAMENTO	BEARING	COJINETE
5	039545R1		1	ANEL TRAVA	CIRCLIP	CIRCULITO
6	039424N1	[B] 45	1	CJ. ENGRENAGEM	KIT, GEAR	ENGRANAJES JUEGO
7	039398P1		1	LUVA	SLEEVE	MANCHA
8	023422R1		1	ARRUELA	WASHER	ARANDELA
9	053355N1	[C]	1	CJ. ENGRENAGEM	KIT, GEAR	ENGRANAJES JUEGO
10	1686459M1		1	ANEL	RING	ARO
11	1663796M1		1	ROLAMENTO	BEARING	COJINETE
12	039396P1		1	LUVA	SLEEVE	MANCHA
13	1867259M1		1	ARRUELA	WASHER	ARANDELA
14	3761291M1		1	ROLAMENTO	BEARING	COJINETE
15	195363M1		1	ANEL TRAVA	CIRCLIP	CIRCULITO
16	039543P1		1	EIXO	SHAFT	ARBOL
17	039400N2	[D] 25-290 No	1	CJ. SINCRONIZADO	SYNCHRO UNIT	SINCRONIZ ADORA
18	053352N1	[E] 40	1	CJ. ENGRENAGEM	KIT, GEAR	ENGRANAJES JUEGO
19	1686458M1		1	ANEL	RING	ARO
20	039425P1		1	LUVA	SLEEVE	MANCHA
21	039402P1		1	CUBO	HUB	CUBO

[A] 1ª MARCHA
1 SPEED
1ª MARCHA

[B] 3ª MARCHA
3 SPEED
3ª MARCHA

[C] MARCHA RÉ
REVERSE SPEED
MARCHA ATRÁS

[D] 2ª E 3ª MARCHA
2 AND 3 SPEED
2ª Y 3ª VELOCIDAD

[E] 2ª MARCHA
2 SPEED
2ª MARCHA

Transmissão 12 Velocidades-Sincronizada
12 Speed Transmission - Syncro
Transmision 12 Velocidades - Sincr

Árvore Principal
Main Shaft
Eje Principale

25-405

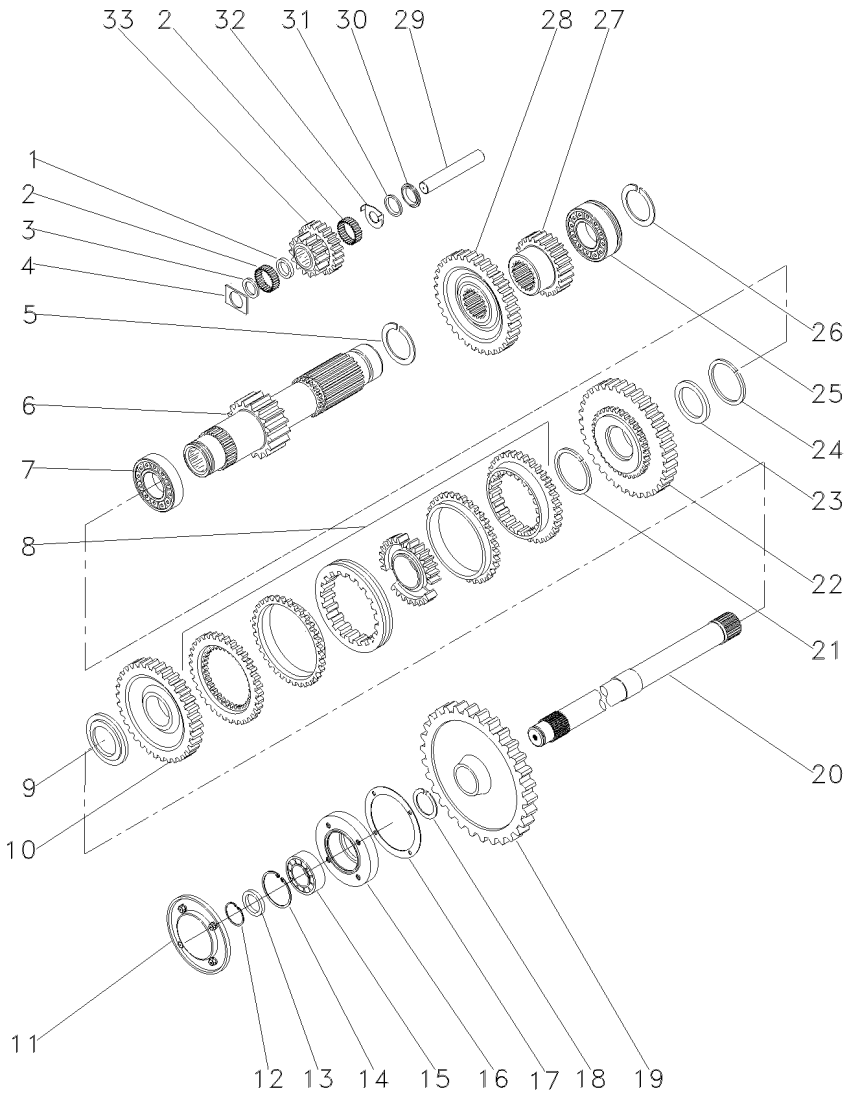

1	1688131M1		1	ESPAÇADOR	SPACER	PIEZA DISTANCIA
2	183039M1		56	ROLETE	ROLLER	RODILLO
3	183037M1		1	ARRUELA	WASHER	ARANDELA
4	1688132M1		2	ARRUELA	WASHER	ARANDELA
5	195500M1		1	ANEL TRAVA	CIRCLIP	CIRCULITO
6	049165N1	19	1	EIXO	SHAFT	ARBOL
7	3003372X1		1	ROLAMENTO	BEARING	COJINETE
8	039410N2	[A] 25-300 No	1	CJ. SINCRONIZADO	SYNCHRO UNIT	SINCRONIZ ADORA
9	039413P1		1	ARRUELA	WASHER	ARANDELA
10	054182N1	[B] 42	1	ENGRENAGEM	GEAR	ENGRANAJE
11	1683386M91	25-80 No	1	TAMPA	COVER	CUBIERTA
12	355988X1		1	ANEL TRAVA	CIRCLIP	CIRCULITO
13	881122M2		1	ANEL	RING	ARO
14	899385M1		1	ANEL	RING	ARO
15	899377M2		1	ROLAMENTO	BEARING	COJINETE
16	899331M1		1	FLANGE	FLANGE	PLETINA
17	180432M1		1	JUNTA	GASKET	EMPAQUETADURA.
18	358913X1		1	ANEL TRAVA	CIRCLIP	CIRCULITO
19	1869708M1	[C] 38	1	ENGRENAGEM	GEAR	ENGRANAJE
20	1869279M1		1	EIXO	SHAFT	ARBOL
21	1440873X1		1	ANEL TRAVA	CIRCLIP	CIRCULITO
22	054180N1	[D] 34	1	ENGRENAGEM	GEAR	ENGRANAJE
23	039408P1		1	ARRUELA	WASHER	ARANDELA
23	039409P1		1	ARRUELA	WASHER	ARANDELA
24	831581M1		1	ANEL TRAVA	CIRCLIP	CIRCULITO
25	3761291M1		1	ROLAMENTO	BEARING	COJINETE
26	195363M1		1	ANEL TRAVA	CIRCLIP	CIRCULITO
27	053314P1	[E] 20	1	ENGRENAGEM	GEAR	ENGRANAJE
28	053312P1	[F] 42	1	ENGRENAGEM	GEAR	ENGRANAJE
29	180445M1		1	EIXO	SHAFT	ARBOL
30	1688130M1		1	COLAR	COLLAR	COLLAR
31	1688129M1		1	MOLA	SPRING	RESORTE
32	1688128M1		1	ARRUELA	WASHER	ARANDELA
33	053310P1	[G]	1	ENGRENAGEM	GEAR	ENGRANAJE

[A] ALTA / BAIXA
HIGH / LOW
ALTA / BAJA

[B] BAIXA
LOW
BAJA

Transmissão 12 Velocidades-Sincronizada
12 Speed Transmission - Syncro
Transmision 12 Velocidades - Sincr

Árvore Principal
Main Shaft
Eje Principale

25-405

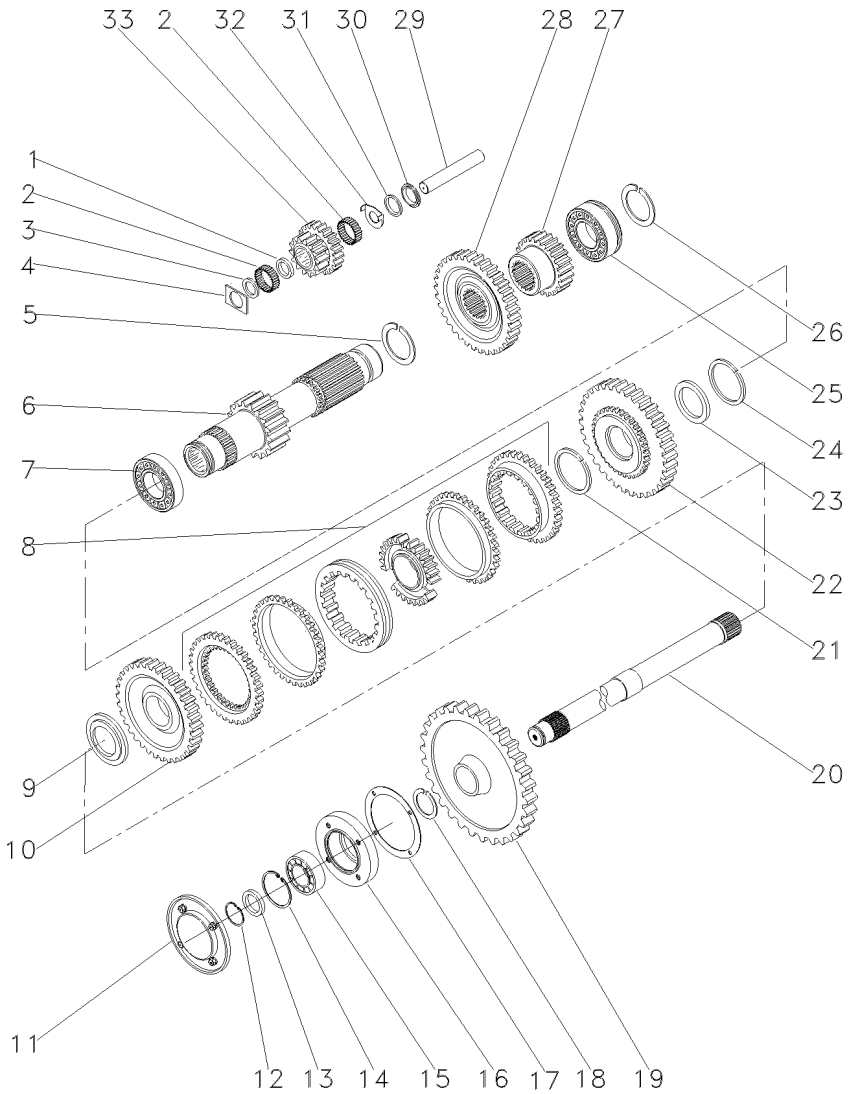

[C] TDP
PTO
TDF

[D] ALTA
HIGH
ALTA

[E] 2ª MARCHA
2 SPEED
2ª MARCHA

[F] 3ª MARCHA
3 SPEED
3ª MARCHA

[G] MARCHA RÉ
REVERSE SPEED
MARCHA ATRÁS

Transmissão 12 Velocidades-Sincronizada
12 Speed Transmission - Syncro
Transmision 12 Velocidades - Sincr

Redutor Epicicloidal
Epicyclic Unit
Unidad Epicicloidal

25-410

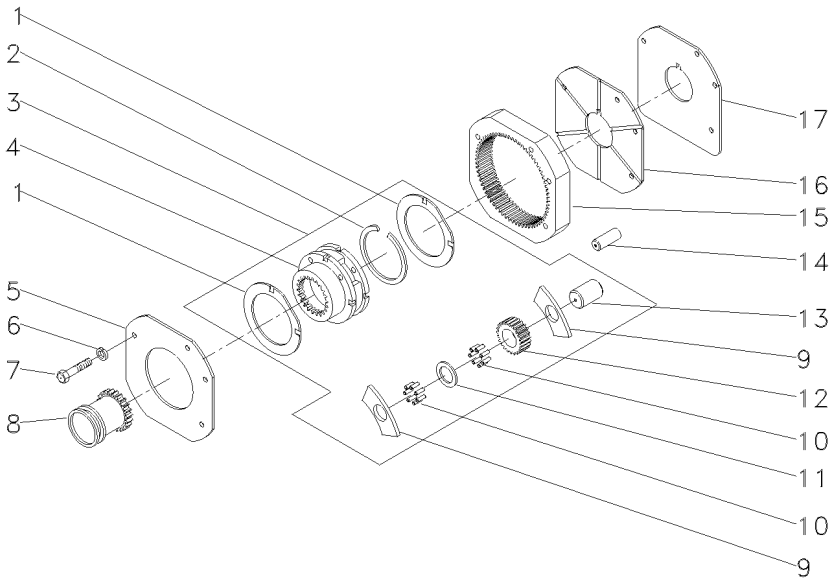

1	518414M1	3	2	ARRUELA	WASHER	ARANDELA
2	366317X1	3	1	ANEL TRAVA	CIRCLIP	CIRCULITO
3	518938M92		1	CJ. REDUTOR	KIT, CARRIER	JUEGO PORTADOR
4		REF.3	1	PORTA ENGRENAGEM	CARRIER	PORTADOR
5	1867423M1		1	PLACA	PLATE	PLATO
6	353434X1		3	ARRUELA	WASHER	ARANDELA
7	362684X1		4	PARAFUSO	BOLT	PERNO
8	184770M2		1	LUVA	SLEEVE	MANCHA
9	516526M1	3	6	ARRUELA	WASHER	ARANDELA
10	834211M1	3	144	ROLETE	ROLLER	RODILLO
11	897020M1	3	3	ARRUELA	WASHER	ARANDELA
12	516509M1	3	3	ENGRENAGEM	GEAR	ENGRANAJE
13	518415M1	3	3	EIXO	SHAFT	ARBOL
14	180409M1		2	PINO	PIN	PASADOR
15	1865530M1		1	COROA	ANNULAR GEAR	ENGRANAJE ANULAR
16	1867425M1		1	PLACA	PLATE	PLATO
17	1867426M1		1	ARRUELA	WASHER	ARANDELA

Espaçador
Spacer
Espaciador

25-415

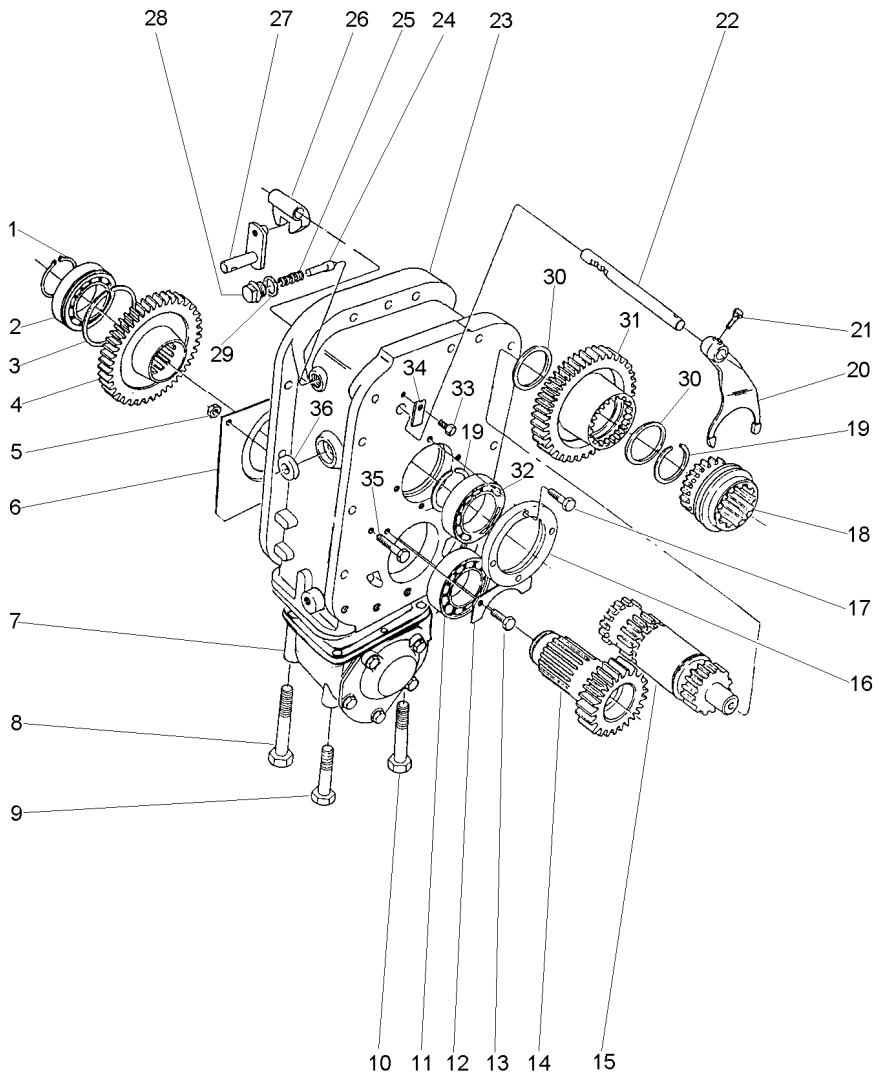

1	391129X1		1	ANEL TRAVA	CIRCLIP	CIRCULITO
2	1692592M1		1	ROLAMENTO	BEARING	COJINETE
3	1443565X1		1	ANEL	RING	ARO
4	3409711M2	37	1	ENGRENAGEM	GEAR	ENGRANAJE
5	339169X1		2	PORCA	NUT	TUERCA
6	1692581M1		1	DEFLETOR	DEFLECTOR	DEFLECTOR
7	033846N1	25-420 No	1	CJ. CARCAÇA	HOUSE ASSY	CONJ. CARTER
8	391908X1		1	PARAFUSO	BOLT	PERNO
9	1444032X1		1	PARAFUSO	BOLT	PERNO
10	1444978X1		4	PARAFUSO	BOLT	PERNO
11	1692590M1		1	ROLAMENTO	BEARING	COJINETE
12	1692550M1		1	PLACA	PLATE	PLATO
13	339124X1		2	PARAFUSO	BOLT	PERNO
14	1692534M1	18	1	ENGRENAGEM	GEAR	ENGRANAJE
15	034448N1	50-20 No	1	CJ. EIXO	KIT, AXLE	JUEGO DE EJE
16	1692549M1		1	CAPA	CAP	TAPA
17	339761X1		4	PARAFUSO	BOLT	PERNO
18	3585343M3		1	LUVA	SLEEVE	MANCHA
19	339470X1		2	ANEL	RING	ARO
20	3585335M3		1	GARFO	FORK	HORQUILLA
21	180002M1		2	PARAFUSO	BOLT	PERNO
22	3585331M2		1	EIXO	SHAFT	ARBOL
23	3410421M1		1	CARCAÇA	HOUSING	ALOJAMIENTO
24	180418M2		1	PINO	PIN	PASADOR
25	3585797M1		1	MOLA	SPRING	RESORTE
26	180446M1		1	SELETOR	SELECTOR	SELECTOR
27	3410533M92		1	ALAVANCA	LEVER	PALANCA
28	1692580M1		1	BUJÃO	PLUG	TAPON
29	3409613M1		1	ARRUELA	WASHER	ARANDELA
30	3585332M1		2	ANEL	RING	ARO
31	385333M1	41	1	ENGRENAGEM	GEAR	ENGRANAJE
32	1692601M1		1	ROLAMENTO	BEARING	COJINETE
33	339123X1		1	PARAFUSO	BOLT	PERNO
34	3410726M1		1	BATENTE	STOP	PARO
35	391176X1		2	PARAFUSO	BOLT	PERNO
36	894307M1		1	RETENTOR	OIL SEAL	BUJE RETENACEITE

Carcaça
Housing
Caja

25-420

4 Rodas Motrizes - Tração Central
4 Wheels Drive - Central Traction
4 Ruedas Motriz - Tracción Central

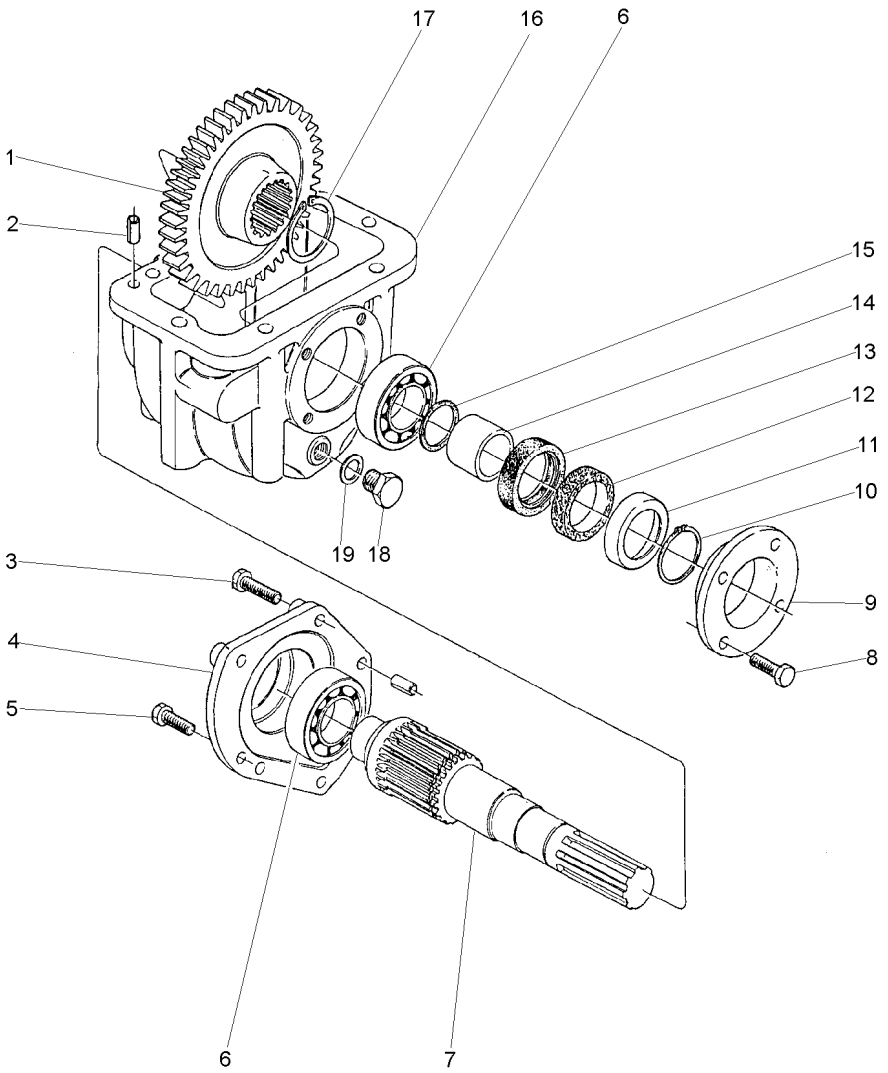

1	3412166M1	39	**1**	ENGRENAGEM	GEAR	ENGRANAJE
2	3409615M1		**4**	PINO	PIN	PASADOR
3	339814X1		**3**	PARAFUSO	BOLT	PERNO
4	3410525M1		**1**	TAMPA	COVER	CUBIERTA
5	339451X1		**2**	PARAFUSO	BOLT	PERNO
6	1692582M1		**2**	ROLAMENTO	BEARING	COJINETE
7	033063P1		**1**	EIXO	SHAFT	ARBOL
8	339761X1		**4**	PARAFUSO	BOLT	PERNO
9	1692553M1		**1**	CARCAÇA	HOUSING	ALOJAMIENTO
10	339469X1		**1**	ANEL TRAVA	CIRCLIP	CIRCULITO
11	1692603M1		**1**	ANEL	RING	ARO
12	1692604M1		**1**	FELTRO	FELT	FIELTRO
13	3409619M1		**1**	RETENTOR	SEAL	RETEN
14	1692554M1		**1**	COLAR	COLLAR	COLLAR
15	1441271X1		**1**	ANEL "O"	O RING	JUNTA TORICA
16	1692552M1		**1**	CARCAÇA	HOUSING	ALOJAMIENTO
17	339470X1		**1**	ANEL	RING	ARO
18	3409616M1		**1**	BUJÃO	PLUG	TAPON
19	3409614M1		**1**	ARRUELA	WASHER	ARANDELA

Fixação Eixo Traseiro
Rear Axle
Eje Trasero

25-425

4 Rodas Motrizes
4 Wheels Drive
4 Ruedas Motriz

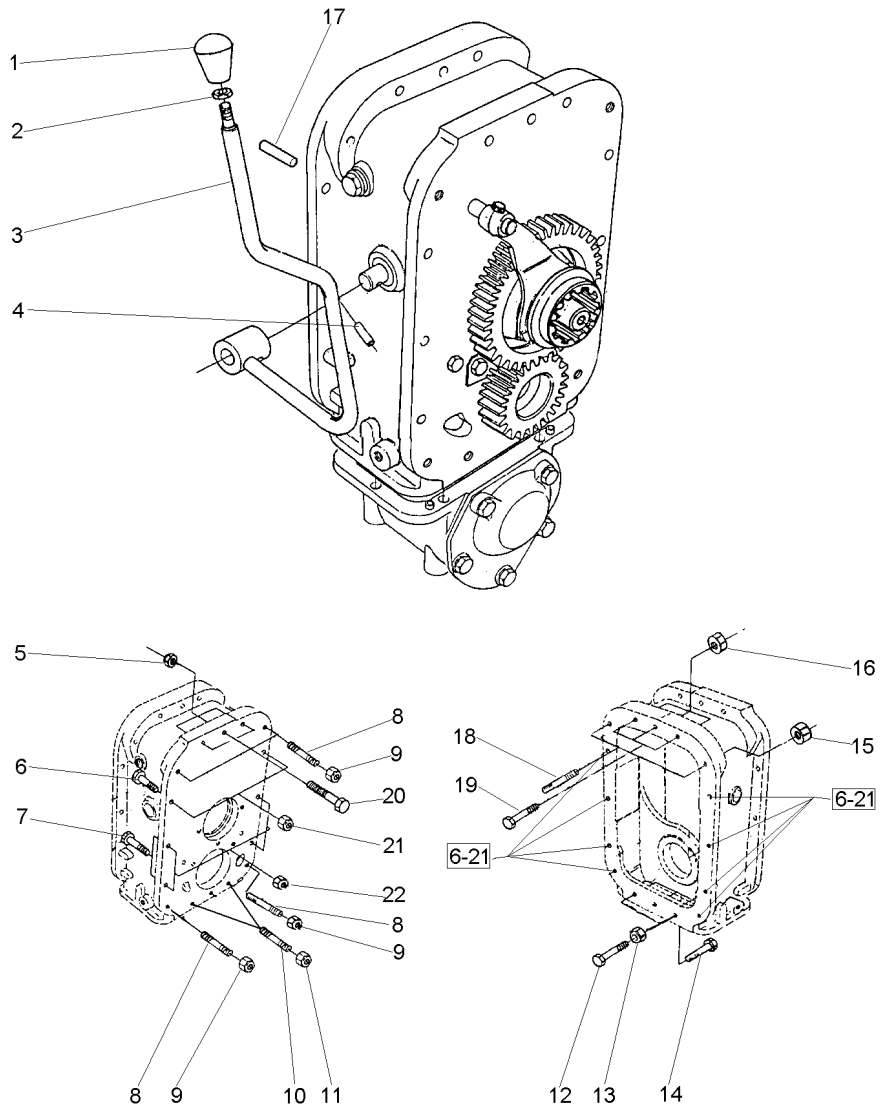

1	3410152M1	**1**	MANÍPULO	KNOB	POMO
2	353430X1	**1**	PORCA	NUT	TUERCA
3	027398S1	**1**	ALAVANCA	LEVER	PALANCA
4	357660X1	**1**	PINO	PIN	PASADOR
5	3589412M1	**3**	PORCA	NUT	TUERCA
6	377561X1	**10**	PARAFUSO	BOLT	PERNO
7	377565X1	**4**	PARAFUSO	BOLT	PERNO
8	3589429M1	**5**	PRISIONEIRO	STUD	ESPARRAGO
9	3589412M1	**5**	PORCA	NUT	TUERCA
10	3589414M1	**2**	PRISIONEIRO	STUD	ESPARRAGO
11	3589412M1	**2**	PORCA	NUT	TUERCA
12	3145869M1	**2**	PARAFUSO	BOLT	PERNO
13	3589412M1	**2**	PORCA	NUT	TUERCA
14	377184X1	**1**	PARAFUSO	BOLT	PERNO
15	3589412M1	**2**	PORCA	NUT	TUERCA
16	3589412M1	**3**	PORCA	NUT	TUERCA
17	191314M1	**2**	PINO	PIN	PASADOR
18	3589428M1	**2**	PRISIONEIRO	STUD	ESPARRAGO
19	377563X1	**3**	PARAFUSO	BOLT	PERNO
20	3408222M1	**3**	PARAFUSO	BOLT	PERNO
21	3589412M1	**10**	PORCA	NUT	TUERCA
22	3589412M1	**4**	PORCA	NUT	TUERCA

Carcaça Central
Middle Body
Carcaza Central

Tdp (540 Rpm) - 2 Rm
Pto (540 Rpm) - 2 Wd
Tdf (540 Rpm) - 2 Rm

30-10

Estreito
Strait
Estrecho

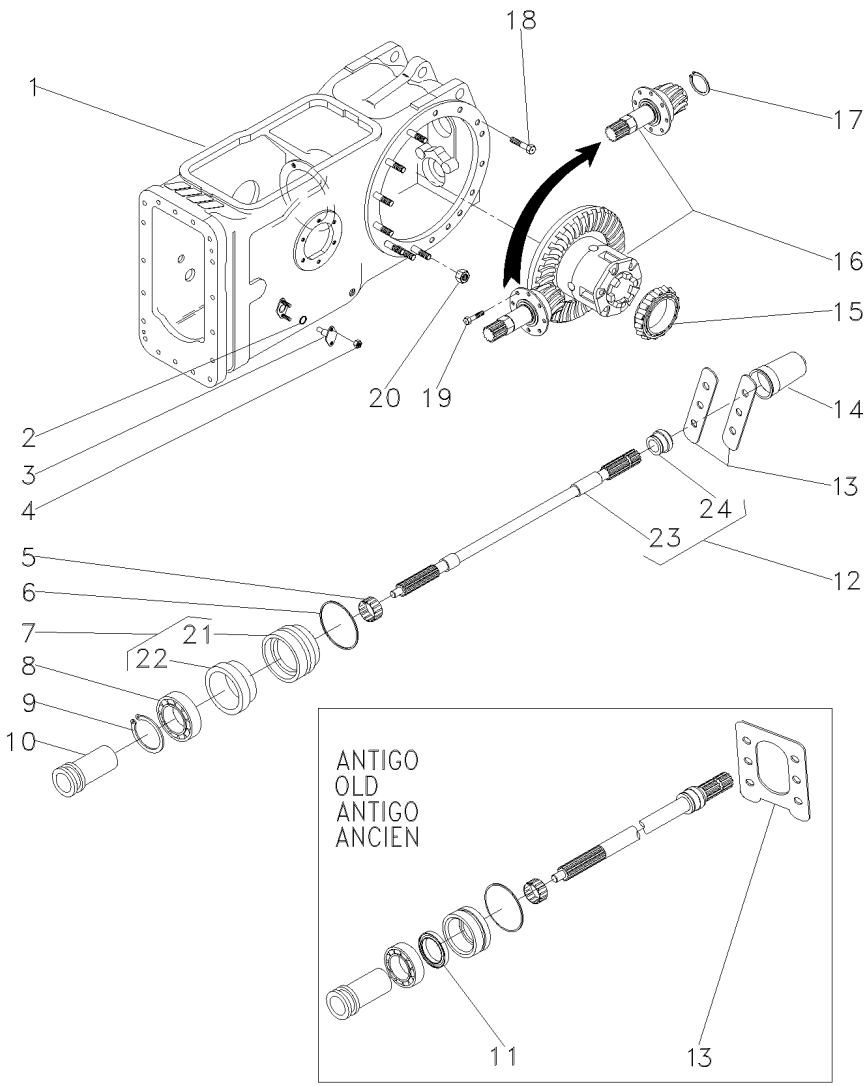

1	3585579M91		30-15 No	**1**	CJ. CARCAÇA	HOUSE ASSY	CONJ. CARTER
2	851258M1			**2**	ANEL "O"	O RING	JUNTA TORICA
3	898643M1			**2**	PINO	PIN	PASADOR
4	353916X1			**4**	PORCA	NUT	TUERCA
5	195453M1			**1**	ROLAMENTO AGULHA	BEARING NEEDLE	COJINETA AGUJAS
6	1004633M1			**1**	ANEL "O"	O RING	JUNTA TORICA
7	3611134M93			**1**	LUVA	SLEEVE	MANCHA
8	391162X1			**1**	ROLAMENTO	BEARING	COJINETE
9	831581M1			**1**	ANEL TRAVA	CIRCLIP	CIRCULITO
10	532898M1			**1**	LUVA	SLEEVE	MANCHA
11	3611135M1	[A]		**1**	RETENTOR	SEAL	RETEN
12	3599003M92			**1**	EIXO	SHAFT	ARBOL
13	1663254M1	[A]		**1**	PLACA	PLATE	PLATO
13	3149348M1	[B]		**2**	PLACA	PLATE	PLATO
14	035678T1			**1**	TAMPA	COVER	CUBIERTA
15	1850909M91			**1**	CJ. ROLAMENTO	BEARING ASSY	RODAMIENTO RAD
16	3146477M93		30-20 No	**1**	CJ. DIFERENCIAL	KIT,DIFFERENTIAL	JGO.DIFERENCIAL.
17	196097M1			**1**	ANEL	RING	ARO
18	377622X1			**8**	PARAFUSO	BOLT	PERNO
19	899199M1			**6**	PARAFUSO	BOLT	PERNO
20	353437X1			**14**	PORCA	NUT	TUERCA
21	3599002M2	7		**1**	LUVA	SLEEVE	MANCHA
22	3699801M1	7		**1**	RETENTOR	OIL SEAL	BUJE RETENACEITE
23		12	3599003M92	**1**	EIXO	SHAFT	ARBOL
24	3599001M1	12		**1**	COLAR	COLLAR	COLLAR

[A] ANTIGO
OLD
ANTIGUO

[B] NOVO
NEW
NUEVO

Carcaça Central Eixo Traseiro
Rear Axle Centre Housing
Eje Central Carcasa

30-15

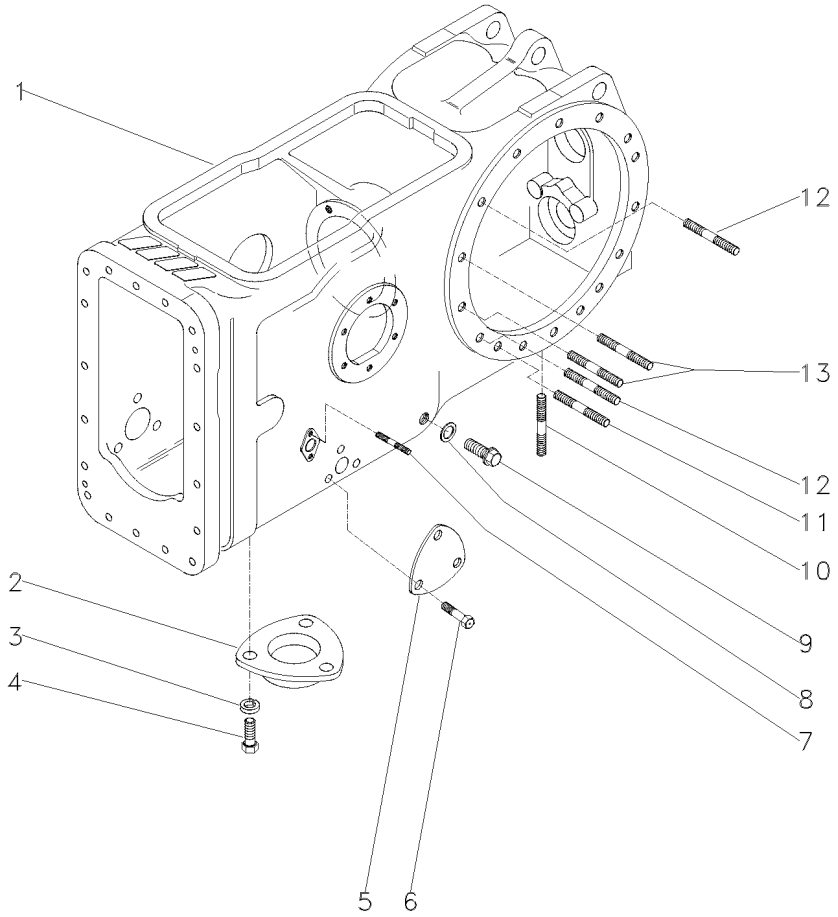

1	3585577M2		**1** CARCAÇA	HOUSING	ALOJAMIENTO
2	1869491M1		**1** TAMPA	COVER	CUBIERTA
3	353446X1	19/32X21/64X5/64	**3** ARRUELA	WASHER	ARANDELA
4	353676X1	5/16X18X5/8	**3** PARAFUSO	BOLT	PERNO
5	3411758M1		**1** TAMPA	COVER	CUBIERTA
6	353691X1	3/8X16X1"	**3** PARAFUSO	BOLT	PERNO
7	195569M1	5/16"X11/16"	**4** PRISIONEIRO	STUD	ESPARRAGO
8	180474M1		**1** ANEL	RING	ARO
9	3409712M1		**1** BUJÃO	PLUG	TAPON
10	490808M1	3/4"X2.1/2"	**4** PRISIONEIRO	STUD	ESPARRAGO
11	1860900M1	1/2"X2.5/8"	**2** PRISIONEIRO	STUD	ESPARRAGO
12	1860900M1		**8** PRISIONEIRO	STUD	ESPARRAGO
13	377616X1	1/2"X2.1/4"	**4** PRISIONEIRO	STUD	ESPARRAGO

Eixo Traseiro — **Diferencial**
Rear Axle — **Differential**
Eje Trasero — **Diferencial**

30-20

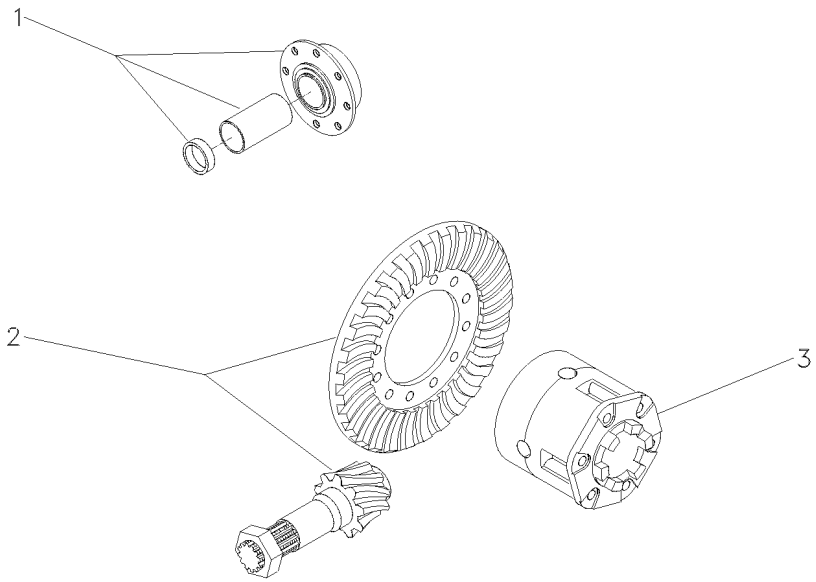

1	3146478M92	30-25 No	1	FLANGE	FLANGE	PLETINA
2	034648N1	[A] 11/38 011568 - MF275/2	1	COROA E PINHÃO	KIT, BEVEL GEAR	CORONA Y PINON
2	034648N1	[AB] 11/38 800138 - MF275/2	1	COROA E PINHÃO	KIT, BEVEL GEAR	CORONA Y PINON
2	034648N1	[A] 11/38 402676 - MF275/4	1	COROA E PINHÃO	KIT, BEVEL GEAR	CORONA Y PINON
2	034648N1	[AB] 11/38 600131 - MF275/4	1	COROA E PINHÃO	KIT, BEVEL GEAR	CORONA Y PINON
2	4200006M91	11/38 011569 - MF275/2	1	COROA E PINHÃO	KIT, BEVEL GEAR	CORONA Y PINON
2	4200006M91	[B] 11/38 800139 - MF275/2	1	COROA E PINHÃO	KIT, BEVEL GEAR	CORONA Y PINON
2	4200006M91	11/38 402677 - MF275/4	1	COROA E PINHÃO	KIT, BEVEL GEAR	CORONA Y PINON
2	4200006M91	[B] 11/38 600132 - MF275/4	1	COROA E PINHÃO	KIT, BEVEL GEAR	CORONA Y PINON
3	2800791M93	30-30 No	1	CJ. DIFERENCIAL	KIT,DIFFERENTIAL	JGO.DIFERENCIAL.

[A] PARA REPOR USE 4200006M91, 048363P2, 048386N1, 3611473M1 E 355342X1.
FOR REPLACE USE 4200006M91, 048363P2, 048386N1, 3611473M1 AND 355342X1.
PARA REPOR USAR 4200006M91, 048363P2, 048386N1, 3611473M1 Y 355342X1.

[B] ESTREITO
STRAIT
ESTRECHO

Flange E Pinhão
Flange And Pinion
Pletina Y Piñon

30-25

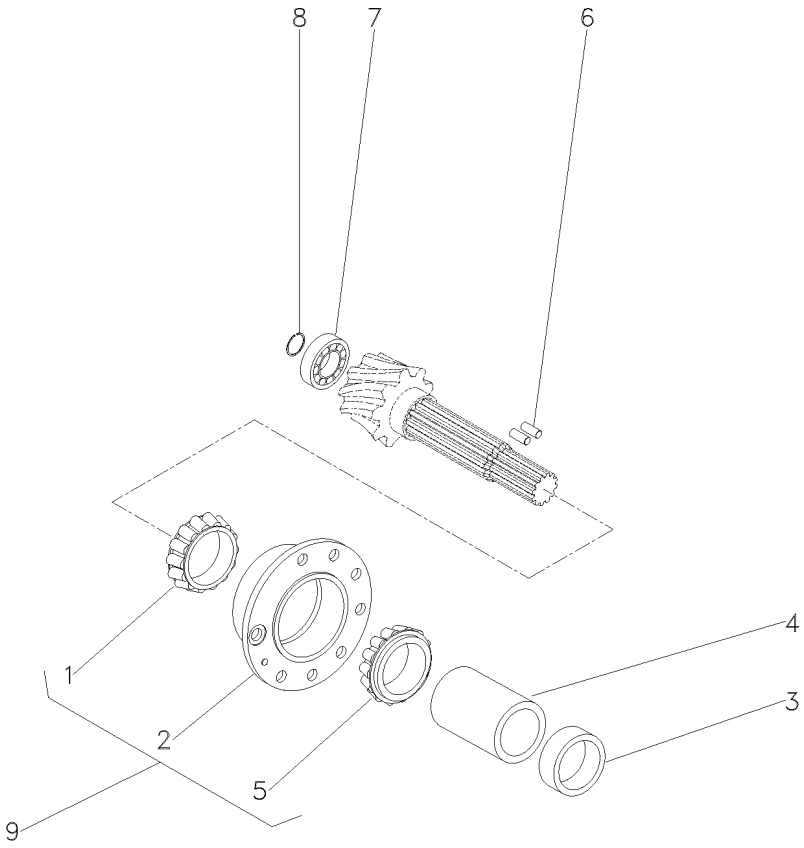

1	1850090M91	9	**1**	ROLAMENTO	BEARING	COJINETE
2	518861M91	9		FLANGE	FLANGE	PLETINA
3	048363P1	[A] ➡ 011568 - MF275/2	**1**	ESPAÇADOR	SPACER	PIEZA DISTANCIA
3	048363P1	[AB] ➡ 800138 - MF275/2	**1**	ESPAÇADOR	SPACER	PIEZA DISTANCIA
3	048363P1	[A] ➡ 402676 - MF275/4	**1**	ESPAÇADOR	SPACER	PIEZA DISTANCIA
3	048363P1	[AB] ➡ 600131 - MF275/4	**1**	ESPAÇADOR	SPACER	PIEZA DISTANCIA
3	048363P2	[A] ➡ 011569 - MF275/2	**1**	ESPAÇADOR	SPACER	PIEZA DISTANCIA
3	048363P2	[AB] ➡ 800139 - MF275/2	**1**	ESPAÇADOR	SPACER	PIEZA DISTANCIA
3	048363P2	[A] ➡ 600132 - MF275/4	**1**	ESPAÇADOR	SPACER	PIEZA DISTANCIA
3	048363P2	[AB]	**1**	ESPAÇADOR	SPACER	PIEZA DISTANCIA
4	1661065M2		**1**	ESPAÇADOR	SPACER	PIEZA DISTANCIA
5	1850090M91	9	**1**	ROLAMENTO	BEARING	COJINETE
6	3612442M1		**2**	ROLETE	ROLLER	RODILLO
7	191250M1		**1**	ROLAMENTO	BEARING	COJINETE
8	196097M1		**1**	ANEL	RING	ARO
9	3604054M91		**1**	FLANGE	FLANGE	PLETINA

[A] NOVO
NEW
NUEVO

[B] ESTREITO
STRAIT
ESTRECHO

Diferencial
Differential
Differencial

30-30

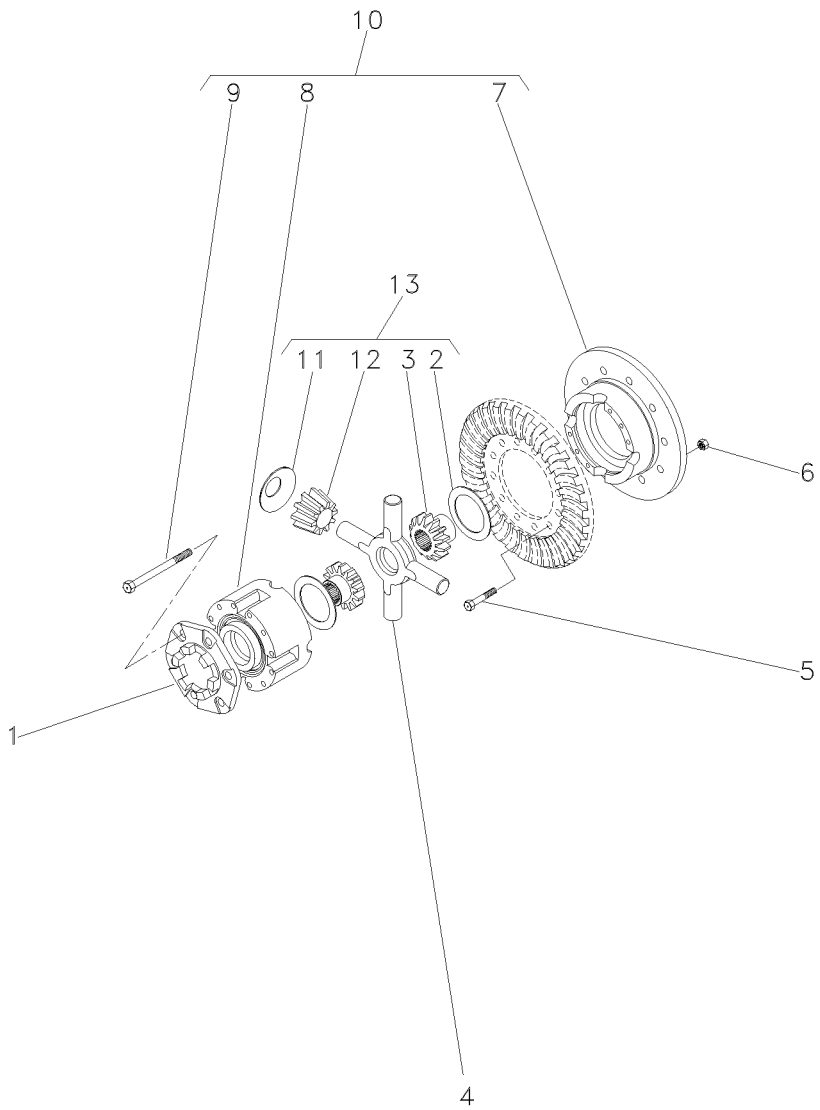

1	898712M2		1	FLANGE	FLANGE	PLETINA
2	897726M1	REF.13	2	ARRUELA	WASHER	ARANDELA
3		13 REF.13	2	PLANETÁRIA	PLANET	PLANETARIO
4	034464T1	012700 - MF275/2	1	CRUZETA	SPIDER	CRUCETA
4	034464T1	[A] 800152 - MF275/2	1	CRUZETA	SPIDER	CRUCETA
4	034464T1	403071 - MF275/4	1	CRUZETA	SPIDER	CRUCETA
4	034464T1	[A] 600170 - MF275/4	1	CRUZETA	SPIDER	CRUCETA
4	2746135M2	012701 - MF275/2	1	CRUZETA	CROSSPIECE	PIEZA TRANSVERSA
4	2746135M2	[A] 800153 - MF275/2	1	CRUZETA	CROSSPIECE	PIEZA TRANSVERSA
4	2746135M2	403072 - MF275/4	1	CRUZETA	CROSSPIECE	PIEZA TRANSVERSA
4	2746135M2	[A] 600171 - MF275/4	1	CRUZETA	CROSSPIECE	PIEZA TRANSVERSA
5	825776M1	1/2X20X1,720	12	PARAFUSO	BOLT	PERNO
6	891947M1	1/2X20	12	PORCA	NUT	TUERCA
7		REF.10	1	MEIA CAIXA	STOCKING BOX	MEDIA CAJA
8		REF.10	1	MEIA CAIXA	STOCKING BOX	MEDIA CAJA
9	490001M1	10 1/2X13X4"	8	PARAFUSO	BOLT	PERNO
10	2800781M92		1	CJ. CAIXA	KIT, BOX	JUEGO DE CAJA
11	038730P1	13 REF.13	4	ARRUELA	WASHER	ARANDELA
12		REF.13	4	ENGRENAGEM	GEAR	ENGRANAJE
13	2710005M92		1	CJ. ENGRENAGEM	KIT, GEAR	ENGRANAJES JUEGO

[A] ESTREITO
STRAIT
ESTRECHO

Carcaça Central **Middle Body** **Carcaza Central**	**Tdpi 540 Rpm** **Ipto 540 Rpm** **Tdfi 540 Rpm**	**30-35**

2 Rm - Estreito
2 Wd - Strait
2 Rm - Estrecho

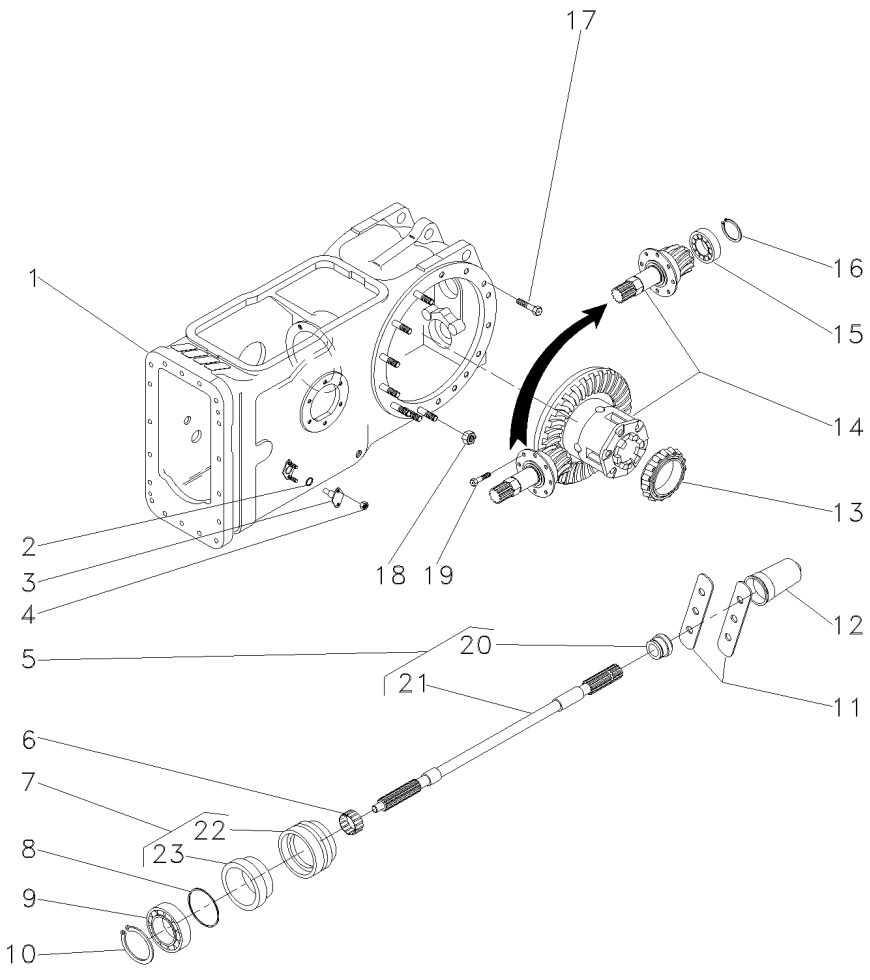

1	050481N1	30-40 No	**1**	CARCAÇA	HOUSING	ALOJAMIENTO
2	851258M1		**2**	ANEL "O"	O RING	JUNTA TORICA
3	898643M1		**2**	PINO	PIN	PASADOR
4	353916X1		**4**	PORCA	NUT	TUERCA
5	3599003M92		**1**	EIXO	SHAFT	ARBOL
6	195453M1		**1**	ROLAMENTO AGULHA	BEARING NEEDLE	COJINETA AGUJAS
7	3611134M93		**1**	LUVA	SLEEVE	MANCHA
8	1004633M1		**1**	ANEL "O"	O RING	JUNTA TORICA
9	391162X1		**1**	ROLAMENTO	BEARING	COJINETE
10	831581M1		**1**	ANEL TRAVA	CIRCLIP	CIRCULITO
11	3149348M1		**2**	PLACA	PLATE	PLATO
12	035678T1		**1**	TAMPA	COVER	CUBIERTA
13	1850909M91		**1**	CJ. ROLAMENTO	BEARING ASSY	RODAMIENTO RAD
14	3146477M93	30-20 No	**1**	CJ. DIFERENCIAL	KIT,DIFFERENTIAL	JGO.DIFERENCIAL.
15	191250M1		**1**	ROLAMENTO	BEARING	COJINETE
16	196097M1		**1**	ANEL	RING	ARO
17	377622X1		**8**	PARAFUSO	BOLT	PERNO
18	353437X1		**14**	PORCA	NUT	TUERCA
19	899199M1		**6**	PARAFUSO	BOLT	PERNO
20	3599001M1	5	**1**	COLAR	COLLAR	COLLAR
21		5 3599003M92	**1**	EIXO	SHAFT	ARBOL
22	3599002M2	7	**1**	LUVA	SLEEVE	MANCHA
23	3699801M1	7	**1**	RETENTOR	OIL SEAL	BUJE RETENACEITE

Carcaça Central
Middle Body
Carcaza Central

30-40

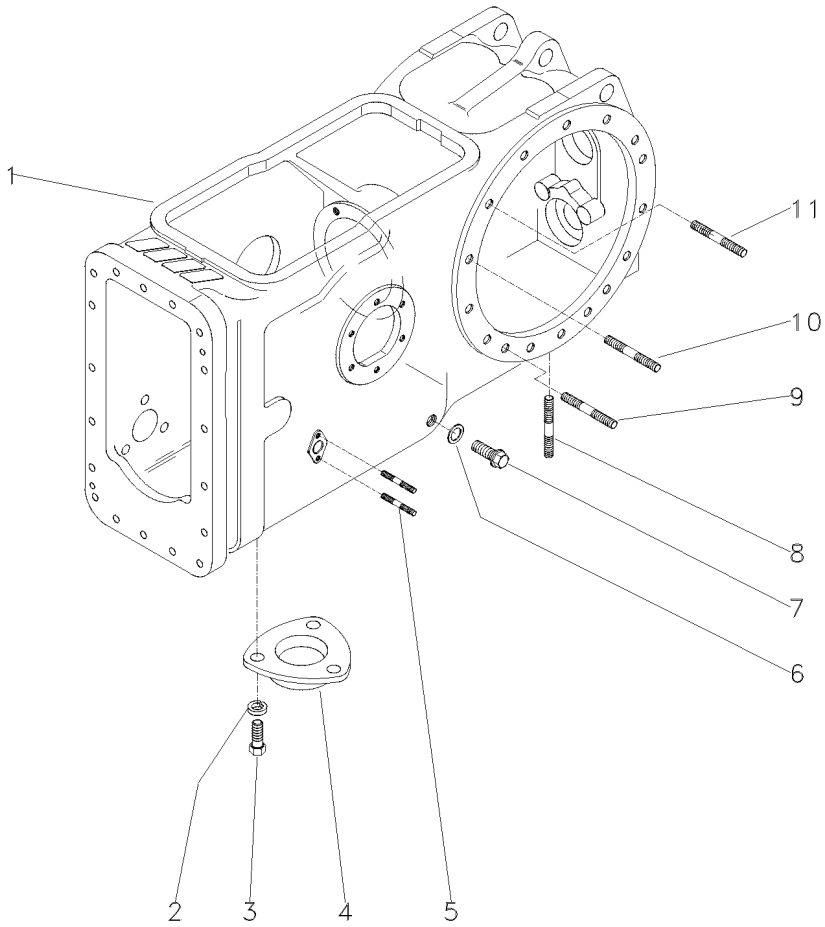

1	046950P1	**1**	CARCAÇA	HOUSING	ALOJAMIENTO
2	353446X1	**3**	ARRUELA	WASHER	ARANDELA
3	353676X1	**3**	PARAFUSO	BOLT	PERNO
4	1869491M1	**1**	TAMPA	COVER	CUBIERTA
5	195569M1	**4**	PRISIONEIRO	STUD	ESPARRAGO
6	180474M1	**1**	ANEL	RING	ARO
7	3409712M1	**1**	BUJÃO	PLUG	TAPON
8	490808M1	**4**	PRISIONEIRO	STUD	ESPARRAGO
9	1860900M1	**2**	PRISIONEIRO	STUD	ESPARRAGO
10	377616X1	**4**	PRISIONEIRO	STUD	ESPARRAGO
11	1860900M1	**8**	PRISIONEIRO	STUD	ESPARRAGO

Carcaça Central
Middle Body
Carcaza Central

30-45

Sem Tdp
Without Tdp
Sim Tdf

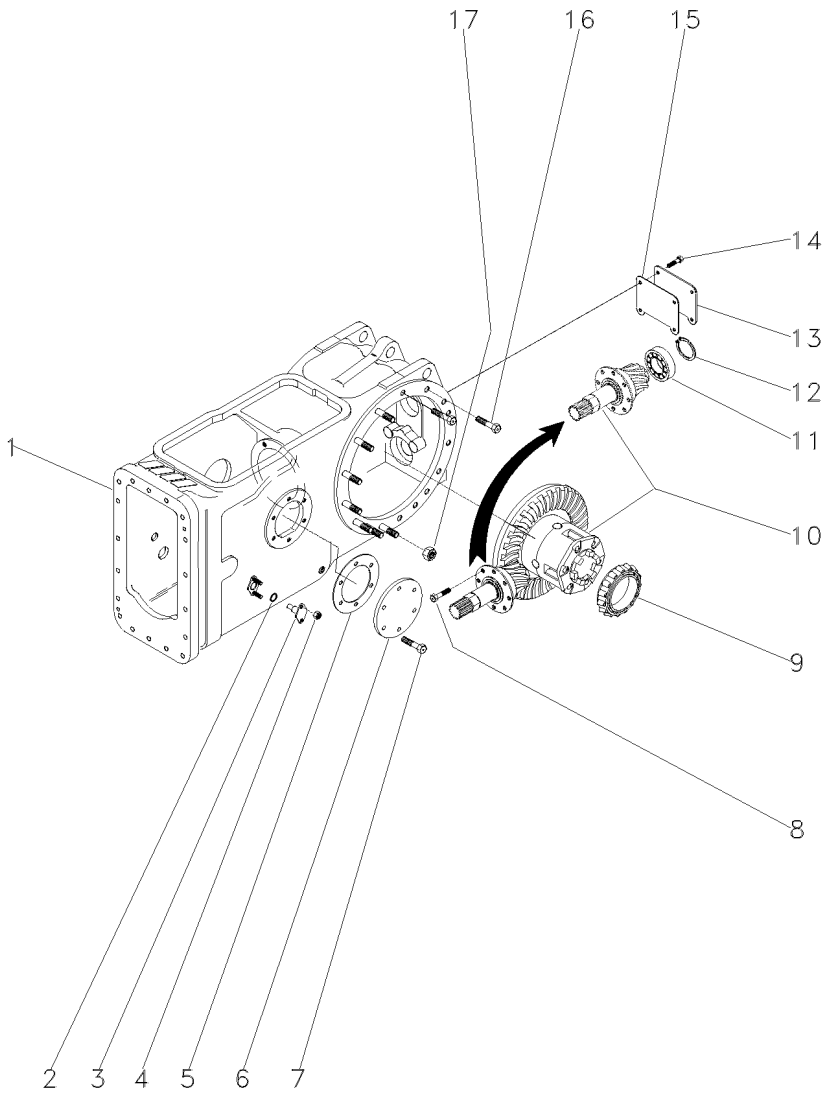

1	024304N2	30-50 No	**1**	CJ. CARCAÇA	HOUSE ASSY	CONJ. CARTER
2	851258M1		**2**	ANEL "O"	O RING	JUNTA TORICA
3	898643M1		**2**	PINO	PIN	PASADOR
4	353916X1		**4**	PORCA	NUT	TUERCA
5	181217M1		**1**	JUNTA	GASKET	EMPAQUETADURA.
6	489190M1		**1**	TAMPA	COVER	CUBIERTA
7	353698X1		**6**	PARAFUSO	BOLT	PERNO
8	899199M1		**6**	PARAFUSO	BOLT	PERNO
9	1850909M91		**1**	CJ. ROLAMENTO	BEARING ASSY	RODAMIENTO RAD
10	3146477M93	30-20 No	**1**	CJ. DIFERENCIAL	KIT,DIFFERENTIAL	JGO.DIFERENCIAL.
11	834733M1		**1**	ROLAMENTO	BEARING	COJINETE
12	196097M1		**1**	ANEL	RING	ARO
13	488253M4		**1**	TAMPA	COVER	CUBIERTA
14	353723X1		**4**	PARAFUSO	BOLT	PERNO
15	488254M2		**1**	JUNTA	GASKET	EMPAQUETADURA.
16	377622X1		**8**	PARAFUSO	BOLT	PERNO
17	353437X1		**30**	PORCA	NUT	TUERCA

Carcaça Central
Middle Body
Carcaza Central

30-50

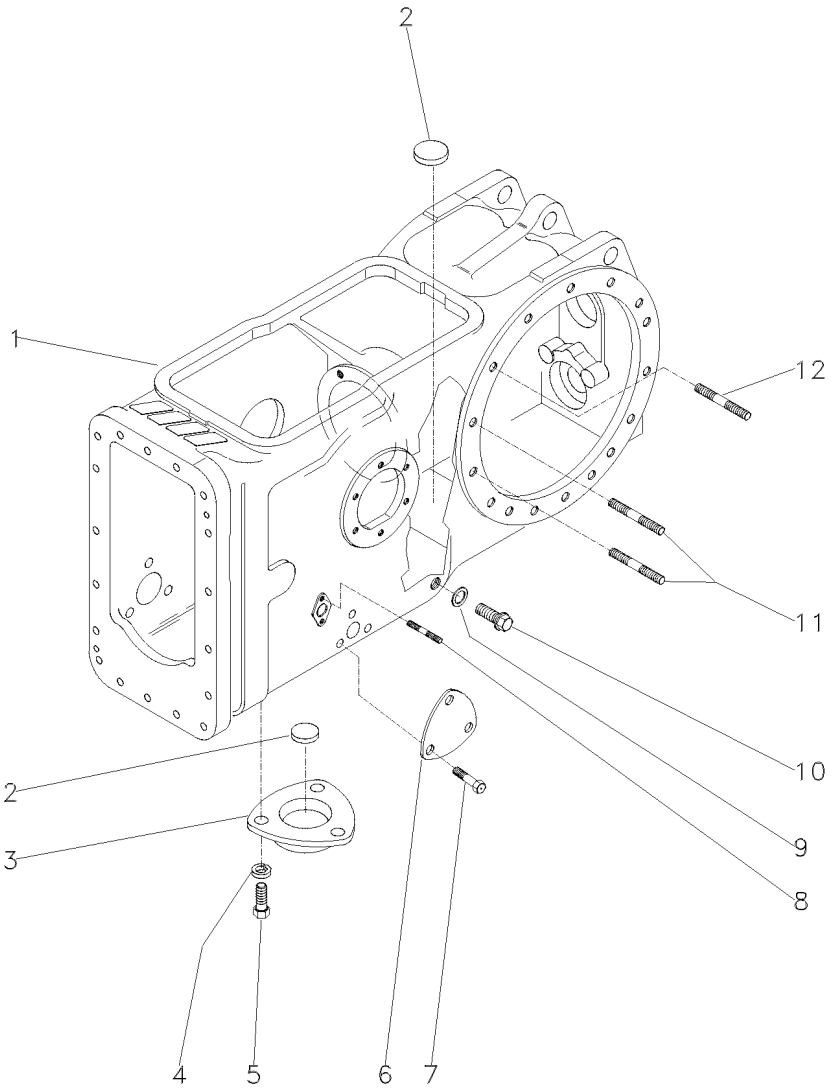

1	022334P4	**1**	CARCAÇA	HOUSING	ALOJAMIENTO
2	020468T1	**3**	MAGNÉTICO	MAGNET	IMAN
3	1869491M1	**1**	TAMPA	COVER	CUBIERTA
4	353446X1	**3**	ARRUELA	WASHER	ARANDELA
5	353676X1	**3**	PARAFUSO	BOLT	PERNO
6	3411758M1	**2**	TAMPA	COVER	CUBIERTA
7	353691X1	**6**	PARAFUSO	BOLT	PERNO
8	195569M1	**4**	PRISIONEIRO	STUD	ESPARRAGO
9	180474M1	**1**	ANEL	RING	ARO
10	3409712M1	**1**	BUJÃO	PLUG	TAPON
11	377616X1	**4**	PRISIONEIRO	STUD	ESPARRAGO
12	1860900M1	**26**	PRISIONEIRO	STUD	ESPARRAGO

Carcaça Central **2 Rm**
Middle Body **2 Wd**
Carcaza Central **2 Rm**

30-55

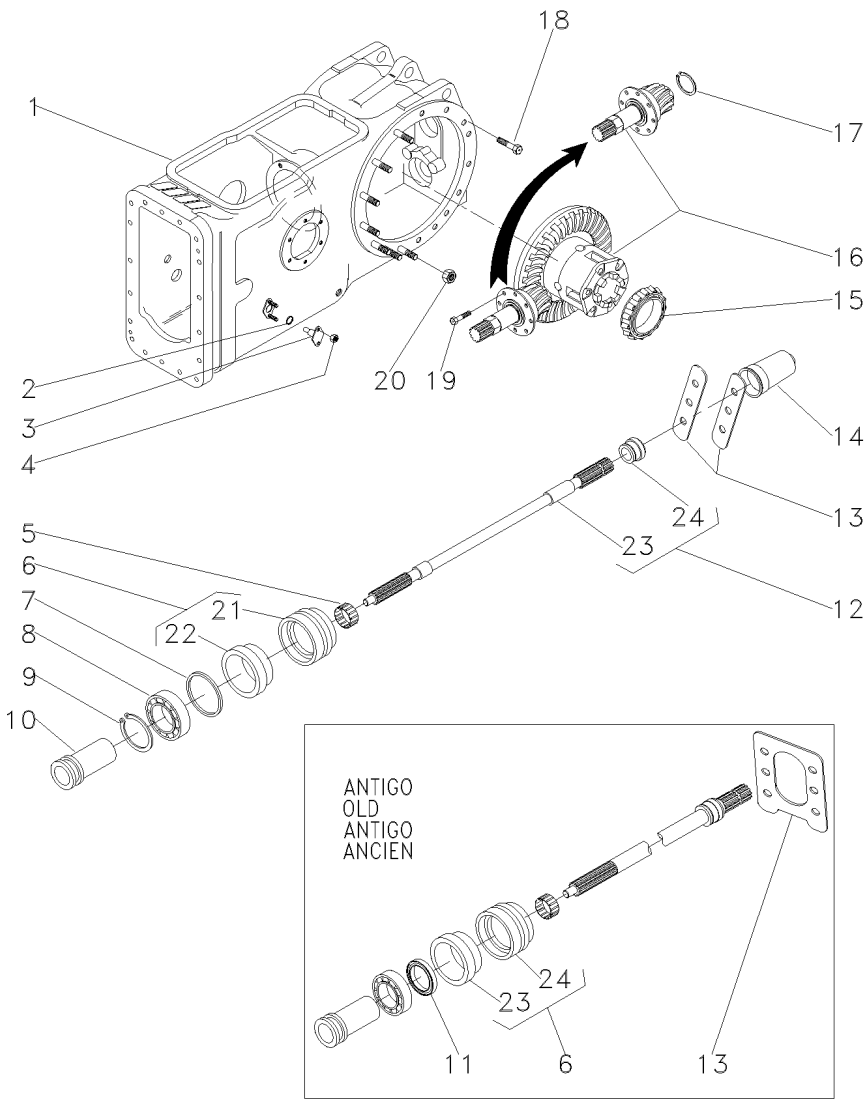

1	3585579M91		30-15 No	**1**	CJ. CARCAÇA	HOUSE ASSY	CONJ. CARTER
2	851258M1			**2**	ANEL "O"	O RING	JUNTA TORICA
3	898643M1			**2**	PINO	PIN	PASADOR
4	353916X1			**4**	PORCA	NUT	TUERCA
5	195453M1			**1**	ROLAMENTO AGULHA	BEARING NEEDLE	COJINETA AGUJAS
6	3611134M92	[A]		**1**	LUVA	SLEEVE	MANCHA
6	3611134M93	[B]		**1**	LUVA	SLEEVE	MANCHA
7	1004633M1			**1**	ANEL "O"	O RING	JUNTA TORICA
8	391162X1			**1**	ROLAMENTO	BEARING	COJINETE
9	831581M1			**1**	ANEL TRAVA	CIRCLIP	CIRCULITO
10	532898M1			**1**	LUVA	SLEEVE	MANCHA
11	3611135M1	[A]		**1**	RETENTOR	SEAL	RETEN
12	1663254M1			**1**	PLACA	PLATE	PLATO
13	1663254M1	[A]		**1**	PLACA	PLATE	PLATO
13	3149348M1	[B]		**2**	PLACA	PLATE	PLATO
14	035678T1			**1**	TAMPA	COVER	CUBIERTA
15	1850909M91			**1**	CJ. ROLAMENTO	BEARING ASSY	RODAMIENTO RAD
16	3146477M93		30-20 No	**1**	CJ. DIFERENCIAL	KIT,DIFFERENTIAL	JGO.DIFERENCIAL.
17	196097M1			**1**	ANEL	RING	ARO
18	377622X1			**16**	PARAFUSO	BOLT	PERNO
19	899199M1			**6**	PARAFUSO	BOLT	PERNO
20	353437X1			**14**	PORCA	NUT	TUERCA
21	3599002M2	6		**1**	LUVA	SLEEVE	MANCHA
22	3699801M1	6		**1**	RETENTOR	OIL SEAL	BUJE RETENACEITE
23	3599005M1	6		**1**	RETENTOR	SEAL	RETEN
24	3599002M2	6		**1**	LUVA	SLEEVE	MANCHA
25		12	3599003M92	**1**	EIXO	SHAFT	ARBOL
26	3599001M1	12		**1**	COLAR	COLLAR	COLLAR

[A] ANTIGO
OLD
ANTIGUO

[B] NOVO
NEW
NUEVO

Carcaça Central
Middle Body
Carcaza Central

30-60

Tdp 540 Rpm
Pto 540 Rpm
Tdf 540 Rpm

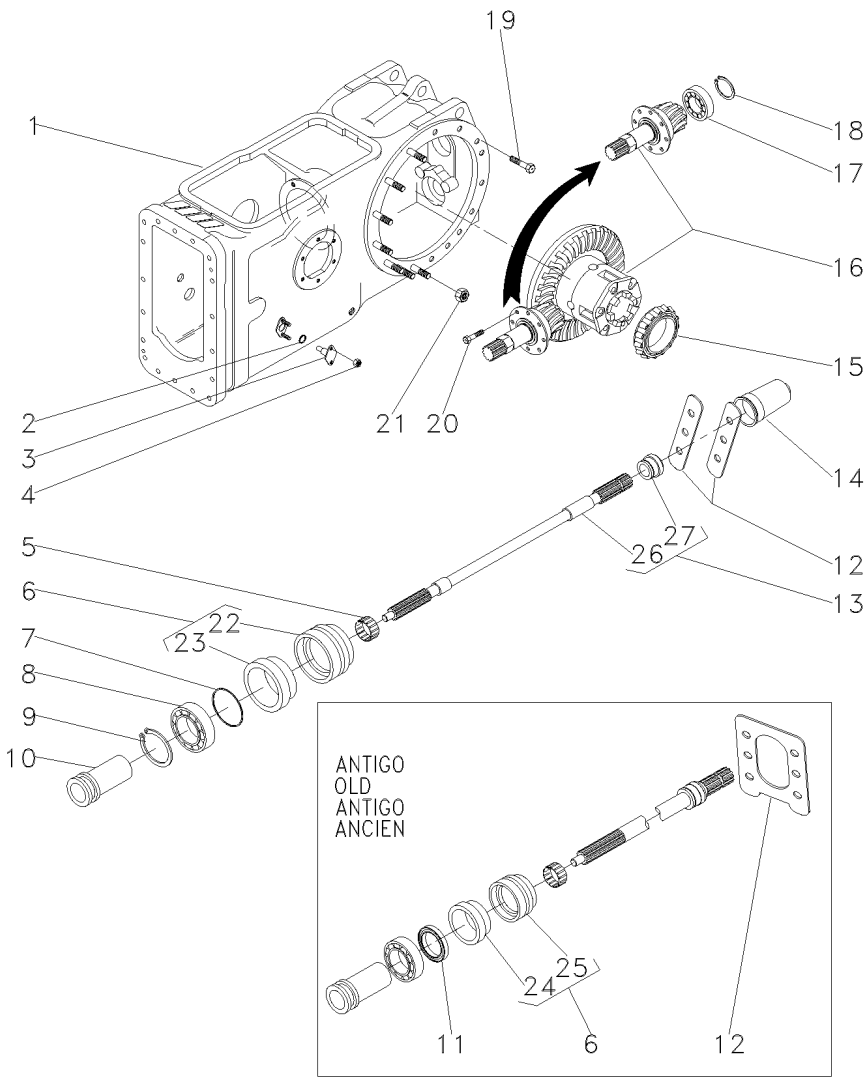

1	3585579M91		30-15 No	**1**	CJ. CARCAÇA	HOUSE ASSY	CONJ. CARTER
2	851258M1			**2**	ANEL "O"	O RING	JUNTA TORICA
3	898643M1			**2**	PINO	PIN	PASADOR
4	353916X1			**4**	PORCA	NUT	TUERCA
5	195453M1			**1**	ROLAMENTO AGULHA	BEARING NEEDLE	COJINETA AGUJAS
6	3611134M92	[A]		**1**	LUVA	SLEEVE	MANCHA
6	3611134M93	[B]		**1**	LUVA	SLEEVE	MANCHA
7	1004633M1			**1**	ANEL "O"	O RING	JUNTA TORICA
8	391162X1			**1**	ROLAMENTO	BEARING	COJINETE
9	831581M1			**1**	ANEL TRAVA	CIRCLIP	CIRCULITO
10	532898M1			**1**	LUVA	SLEEVE	MANCHA
11	3611135M1	[A]		**1**	RETENTOR	SEAL	RETEN
12	1663254M1	[A]		**1**	PLACA	PLATE	PLATO
12	3149348M1	[B]		**2**	PLACA	PLATE	PLATO
13	3599003M92			**1**	EIXO	SHAFT	ARBOL
14	035678T1			**1**	TAMPA	COVER	CUBIERTA
15	1850909M91			**1**	CJ. ROLAMENTO	BEARING ASSY	RODAMIENTO RAD
16	035426N1		30-65 No	**1**	DIFERENCIAL	DIFFERENTIAL	DIFERENCIAL
17	834733M1			**1**	ROLAMENTO	BEARING	COJINETE
18	196097M1			**1**	ANEL	RING	ARO
19	377622X1			**8**	PARAFUSO	BOLT	PERNO
20	899199M1			**6**	PARAFUSO	BOLT	PERNO
21	353437X1			**14**	PORCA	NUT	TUERCA
22	3599002M2	6		**1**	LUVA	SLEEVE	MANCHA
23	3699801M1	6		**1**	RETENTOR	OIL SEAL	BUJE RETENACEITE
24	3599005M1	6		**1**	RETENTOR	SEAL	RETEN
25	3599002M2	6		**1**	LUVA	SLEEVE	MANCHA
26		13	3599003M92	**1**	EIXO	SHAFT	ARBOL
27	3599001M1	13		**1**	COLAR	COLLAR	COLLAR

[A] ANTIGO
OLD
ANTIGUO

[B] NOVO
NEW
NUEVO

Pinhão E Diferencial
Pinion And Diferential
Piñon Y Diferencial

30-65

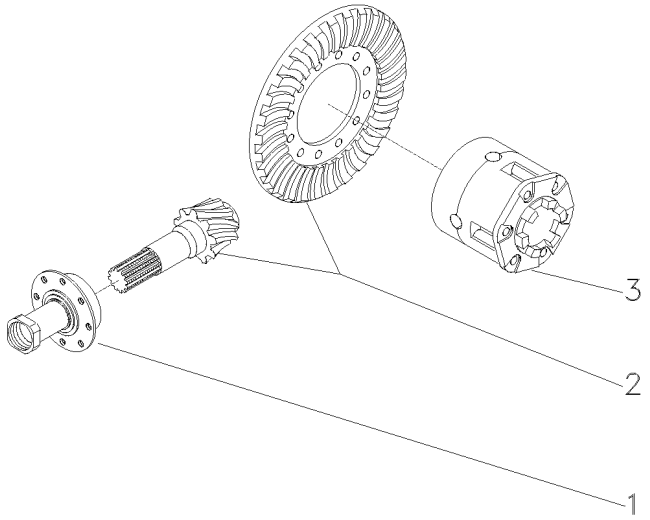

1	3147511M93	30-70 No	**1**	FLANGE	FLANGE	PLETINA
3	1481423M94	30-75 No	**1**	CJ. DIFERENCIAL	KIT,DIFFERENTIAL	JGO.DIFERENCIAL.

Flange E Pinhão
Flange And Pinion
Pletina Y Piñon

30-70

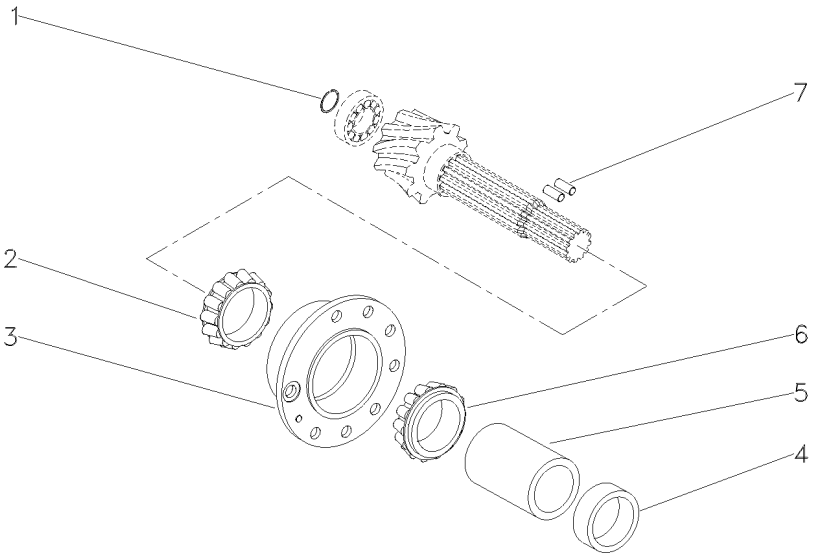

1	196097M1		1	ANEL	RING	ARO
2	3176710M91		1	ROLAMENTO	BEARING	COJINETE
3	507565M91		1	FLANGE	FLANGE	PLETINA
4	048363P1	➡ 011568 - MF275/2	1	ESPAÇADOR	SPACER	PIEZA DISTANCIA
4	048363P1	[B] ➡ 800138 - MF275/2	1	ESPAÇADOR	SPACER	PIEZA DISTANCIA
4	048363P1	➡ 402676 - MF275/4	1	ESPAÇADOR	SPACER	PIEZA DISTANCIA
4	048363P1	[B] ➡ 600131 - MF275/4	1	ESPAÇADOR	SPACER	PIEZA DISTANCIA
4	048363P2	➡ 011569 - MF275/2	1	ESPAÇADOR	SPACER	PIEZA DISTANCIA
4	048363P2	[B] ➡ 800139 - MF275/2	1	ESPAÇADOR	SPACER	PIEZA DISTANCIA
4	048363P2	➡ 402677 - MF275/4	1	ESPAÇADOR	SPACER	PIEZA DISTANCIA
4	048363P2	[B] ➡ 600132 - MF275/4	1	ESPAÇADOR	SPACER	PIEZA DISTANCIA
5	1661065M2	[A]	1	ESPAÇADOR	SPACER	PIEZA DISTANCIA
6	3176708M91		1	ROLAMENTO CÔNICO	BEARING CONE	CONO COJINETE
7	3612442M1		2	ROLETE	ROLLER	RODILLO

[A] NOVO
NEW
NUEVO

[B] ESTREITO
STRAIT
ESTRECHO

Diferencial
Differential
Differencial

30-75

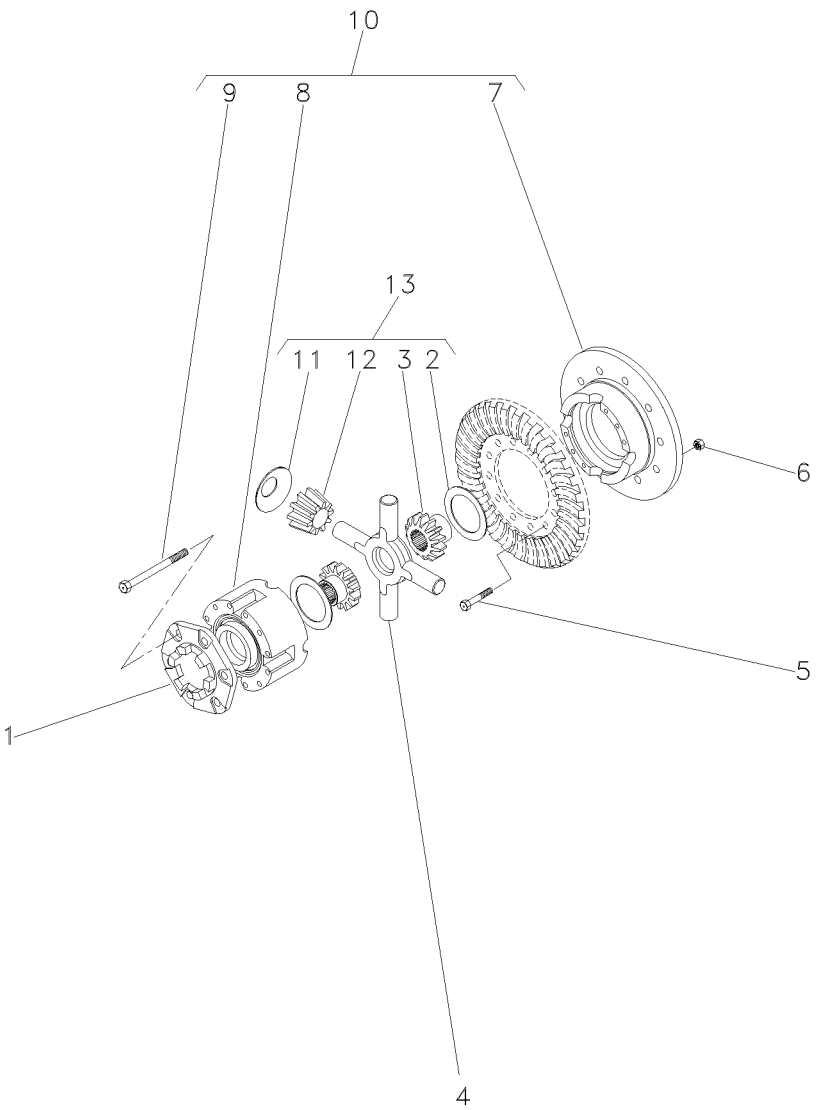

1	898712M2		**1**	FLANGE	FLANGE	PLETINA
2	897726M1	13	**2**	ARRUELA	WASHER	ARANDELA
3		13	**2**	PLANETÁRIA	PLANET	PLANETARIO
4	034464T1	012700 - MF275/2	**1**	CRUZETA	SPIDER	CRUCETA
4	034464T1	[A] 800152 - MF275/2	**1**	CRUZETA	SPIDER	CRUCETA
4	034464T1	403071 - MF275/4	**1**	CRUZETA	SPIDER	CRUCETA
4	034464T1	[A] 600170 - MF275/4	**1**	CRUZETA	SPIDER	CRUCETA
4	2746135M2	012701 - MF275/2	**1**	CRUZETA	CROSSPIECE	PIEZA TRANSVERSA
4	2746135M2	[A] 800153 - MF275/2	**1**	CRUZETA	CROSSPIECE	PIEZA TRANSVERSA
4	2746135M2	403072 - MF275/4	**1**	CRUZETA	CROSSPIECE	PIEZA TRANSVERSA
4	2746135M2	[A] 600171 - MF275/4	**1**	CRUZETA	CROSSPIECE	PIEZA TRANSVERSA
5	825776M1	1/2X20X1,720	**12**	PARAFUSO	BOLT	PERNO
6	891947M1	1/2X20	**12**	PORCA	NUT	TUERCA
7		10	**1**	MEIA CAIXA	STOCKING BOX	MEDIA CAJA
8		10	**1**	MEIA CAIXA	STOCKING BOX	MEDIA CAJA
9	490001M1	10 1/2X13X4"	**8**	PARAFUSO	BOLT	PERNO
10	2800781M92		**1**	CJ. CAIXA	KIT, BOX	JUEGO DE CAJA
12		13	**2**	ENGRENAGEM	GEAR	ENGRANAJE
13	2710005M92		**1**	CJ. ENGRENAGEM	KIT, GEAR	ENGRANAJES JUEGO

[A] ESTREITO
STRAIT
ESTRECHO

Carcaça Central
Middle Body
Carcaza Central

30-80

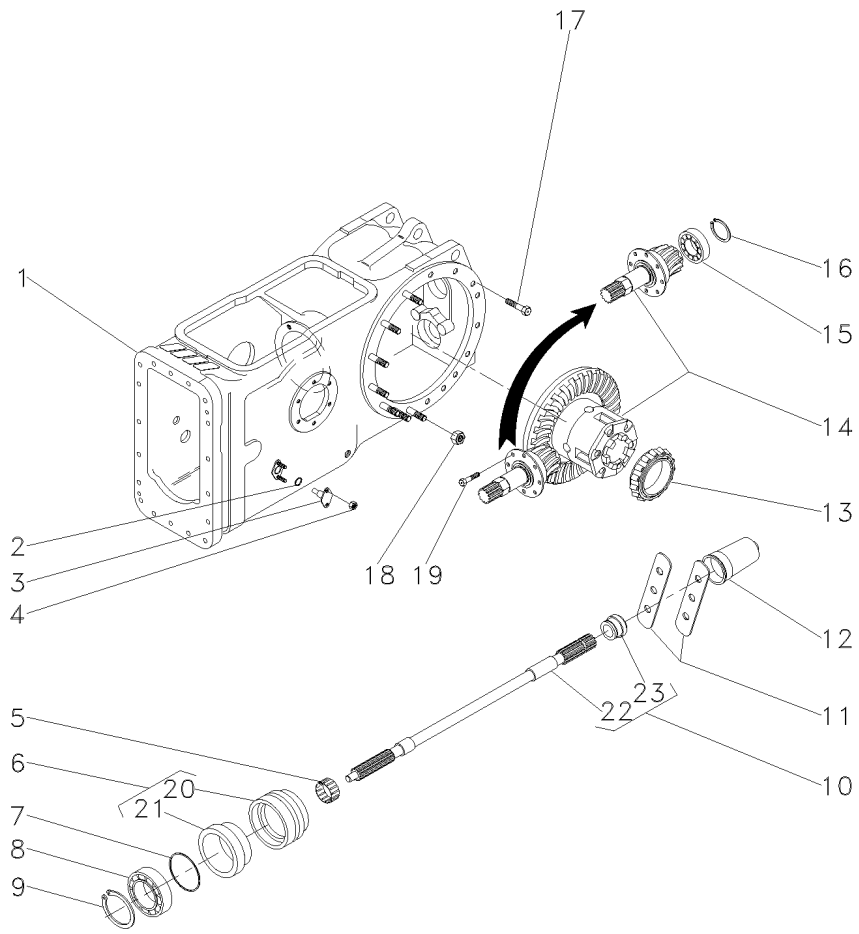

1	050481N1		30-40 No	**1**	CARCAÇA	HOUSING	ALOJAMIENTO
2	851258M1			**2**	ANEL "O"	O RING	JUNTA TORICA
3	898643M1			**2**	PINO	PIN	PASADOR
4	353916X1			**4**	PORCA	NUT	TUERCA
5	3599003M92			**1**	EIXO	SHAFT	ARBOL
6	195453M1			**1**	ROLAMENTO AGULHA	BEARING NEEDLE	COJINETA AGUJAS
7	3611134M93			**1**	LUVA	SLEEVE	MANCHA
8	1004633M1			**1**	ANEL "O"	O RING	JUNTA TORICA
9	391162X1			**1**	ROLAMENTO	BEARING	COJINETE
10	831581M1			**1**	ANEL TRAVA	CIRCLIP	CIRCULITO
11	3149348M1			**2**	PLACA	PLATE	PLATO
12	035678T1			**1**	TAMPA	COVER	CUBIERTA
13	1850909M91			**1**	CJ. ROLAMENTO	BEARING ASSY	RODAMIENTO RAD
14	3146477M93		30-20 No	**1**	CJ. DIFERENCIAL	KIT,DIFFERENTIAL	JGO.DIFERENCIAL.
15	196097M1			**1**	ANEL	RING	ARO
16	377622X1			**16**	PARAFUSO	BOLT	PERNO
17	353437X1			**14**	PORCA	NUT	TUERCA
18	899199M1			**6**	PARAFUSO	BOLT	PERNO
19	3599002M2	6		**1**	LUVA	SLEEVE	MANCHA
20	3699801M1	6		**1**	RETENTOR	OIL SEAL	BUJE RETENACEITE
21		10	3599003M92	**1**	EIXO	SHAFT	ARBOL
22	3599001M1	10		**1**	COLAR	COLLAR	COLLAR

Carcaça Central
Middle Body
Carcaza Central

30-85

Tdpi 540 Rpm
Ipto 540 Rpm
Tdfi 540 Rpm

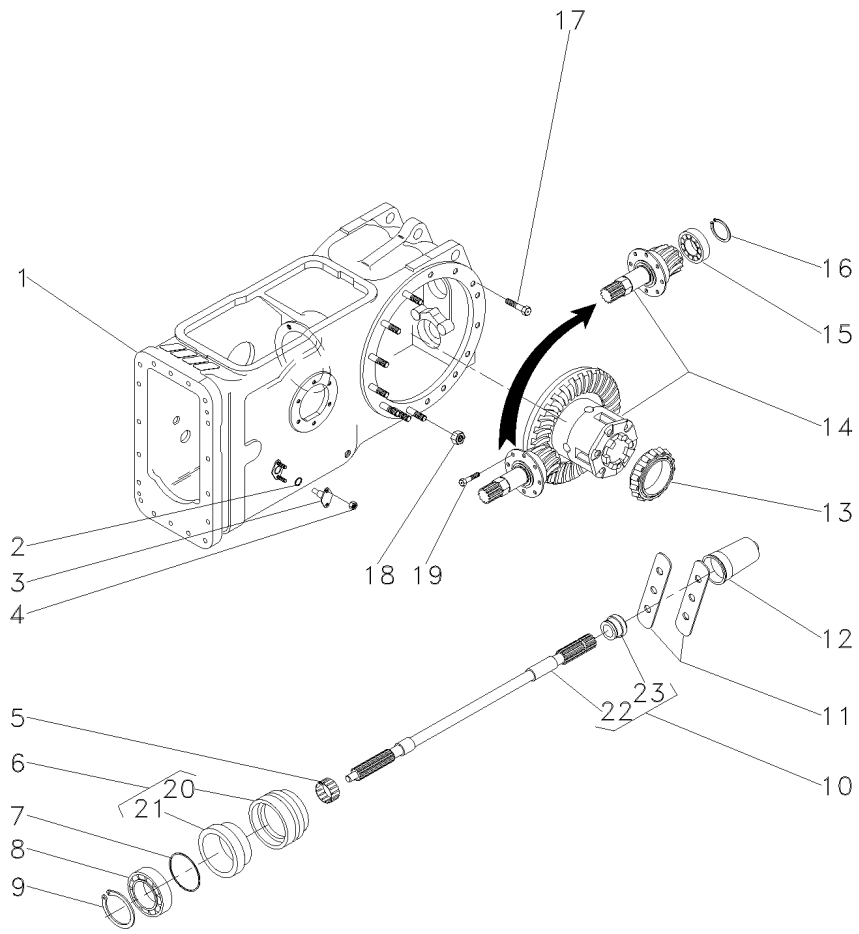

1	050481N1		30-40 No	**1**	CARCAÇA	HOUSING	ALOJAMIENTO
2	851258M1			**2**	ANEL "O"	O RING	JUNTA TORICA
3	898643M1			**2**	PINO	PIN	PASADOR
4	353916X1			**4**	PORCA	NUT	TUERCA
5	3599003M92			**1**	EIXO	SHAFT	ARBOL
6	195453M1			**1**	ROLAMENTO AGULHA	BEARING NEEDLE	COJINETA AGUJAS
7	3611134M93			**1**	LUVA	SLEEVE	MANCHA
8	1004633M1			**1**	ANEL "O"	O RING	JUNTA TORICA
9	391162X1			**1**	ROLAMENTO	BEARING	COJINETE
10	831581M1			**1**	ANEL TRAVA	CIRCLIP	CIRCULITO
11	3149348M1			**2**	PLACA	PLATE	PLATO
12	035678T1			**1**	TAMPA	COVER	CUBIERTA
13	1850909M91			**1**	CJ. ROLAMENTO	BEARING ASSY	RODAMIENTO RAD
14	035426N1		30-65 No	**1**	DIFERENCIAL	DIFFERENTIAL	DIFERENCIAL
15	834733M1			**1**	ROLAMENTO	BEARING	COJINETE
16	196097M1			**1**	ANEL	RING	ARO
17	377622X1			**8**	PARAFUSO	BOLT	PERNO
18	353437X1			**14**	PORCA	NUT	TUERCA
19	899199M1			**6**	PARAFUSO	BOLT	PERNO
20	3599002M2	6		**1**	LUVA	SLEEVE	MANCHA
21	3699801M1	6		**1**	RETENTOR	OIL SEAL	BUJE RETENACEITE
22		10	3599003M92	**1**	EIXO	SHAFT	ARBOL
23	3599001M1	10		**1**	COLAR	COLLAR	COLLAR

Carcaça Central **540/1000 Rpm**
Middle Body **540/1000 Rpm**
Carcaza Central **540/1000 Rpm**

30-90

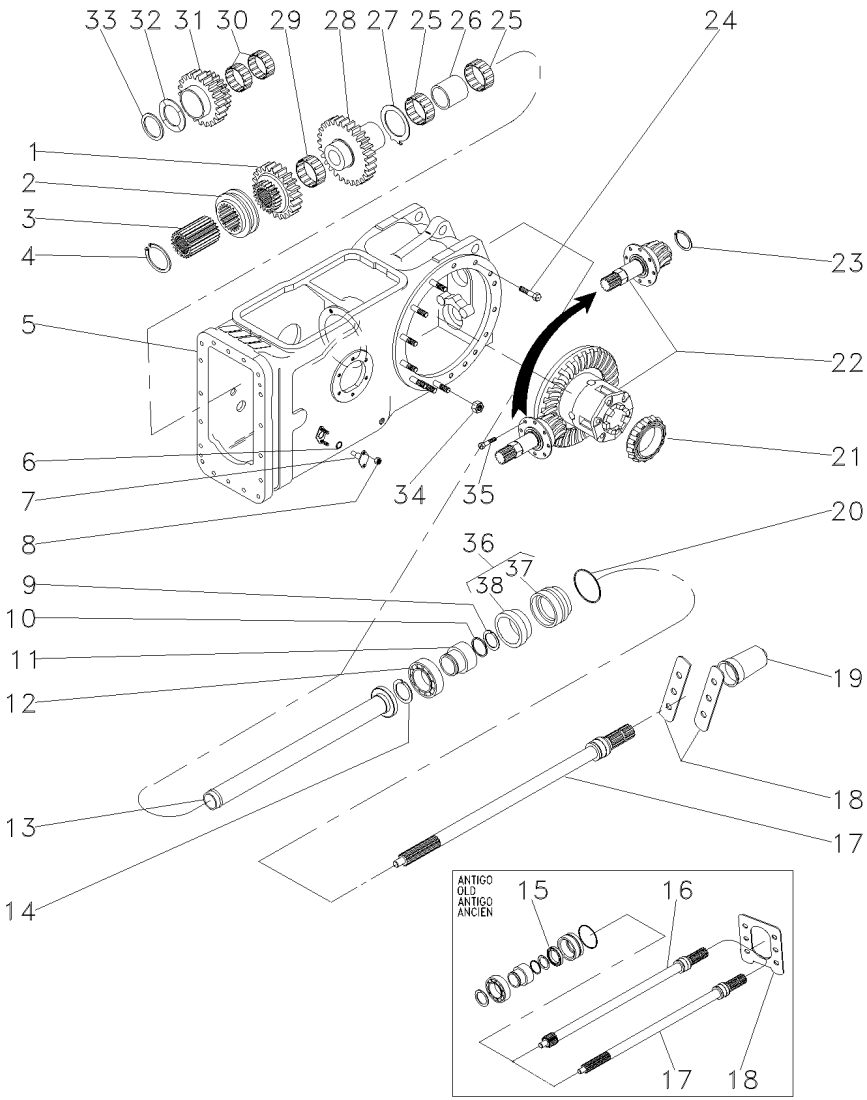

1	1660713M1		1	ENGRENAGEM	GEAR	ENGRANAJE
2	532889M1		1	COLAR	COLLAR	COLLAR
3	532891M1		1	CUBO	HUB	CUBO
4	352699X1		1	ANEL TRAVA	CIRCLIP	CIRCULITO
5	3585579M91	30-15 No	1	CJ. CARCAÇA	HOUSE ASSY	CONJ. CARTER
6	851258M1		2	ANEL "O"	O RING	JUNTA TORICA
7	898643M1		2	PINO	PIN	PASADOR
8	353916X1		4	PORCA	NUT	TUERCA
9	1662726M1		1	ANEL TRAVA	CIRCLIP	CIRCULITO
10	3008359X1		1	ANEL "O"	O RING	JUNTA TORICA
11	3598999M1		1	LUVA	SLEEVE	MANCHA
12	391162X1		1	ROLAMENTO	BEARING	COJINETE
13	532877M92		1	TUBO	PIPE	CANO
14	831581M1		1	ANEL TRAVA	CIRCLIP	CIRCULITO
15	3611135M1	[A]	1	RETENTOR	SEAL	RETEN
16	3610936M1	[A] 1000RPM	1	EIXO	SHAFT	ARBOL
17	3599000M1	540RPM	1	EIXO	SHAFT	ARBOL
18	1663254M1	[A]	1	PLACA	PLATE	PLATO
18	3149348M1	[B]	2	PLACA	PLATE	PLATO
19	035678T1		1	TAMPA	COVER	CUBIERTA
20	1004633M1		1	ANEL "O"	O RING	JUNTA TORICA
21	1850909M91		1	CJ. ROLAMENTO	BEARING ASSY	RODAMIENTO RAD
22	035290N1	30-95 No	1	DIFERENCIAL	DIFFERENTIAL	DIFERENCIAL
23	366442X1		1	ANEL TRAVA	CIRCLIP	CIRCULITO
24	377622X1		8	PARAFUSO	BOLT	PERNO
25	022199T1		2	ROLAMENTO	BEARING	COJINETE
26	532876M2		1	ESPAÇADOR	SPACER	PIEZA DISTANCIA
27	1663312M2		1	ARRUELA	WASHER	ARANDELA
28	1679306M1		1	ENGRENAGEM	GEAR	ENGRANAJE
29	842921M1		1	ROLAMENTO	BEARING	COJINETE
30	842922M1		2	ROLAMENTO	BEARING	COJINETE
31	1679310M1		1	ENGRENAGEM	GEAR	ENGRANAJE
32	532882M1		1	ARRUELA	WASHER	ARANDELA
33	339470X1		1	ANEL	RING	ARO
34	353437X1		14	PORCA	NUT	TUERCA
35	899199M1		6	PARAFUSO	BOLT	PERNO
36	3611134M93		1	LUVA	SLEEVE	MANCHA
37	3599002M2	36	1	LUVA	SLEEVE	MANCHA
38	3699801M1	36	1	RETENTOR	OIL SEAL	BUJE RETENACEITE

[A] ANTIGO
OLD
ANTIGUO

[B] NOVO
NEW
NUEVO

Pinhão E Diferencial
Pinion And Diferential
Piñon Y Diferencial

30-95

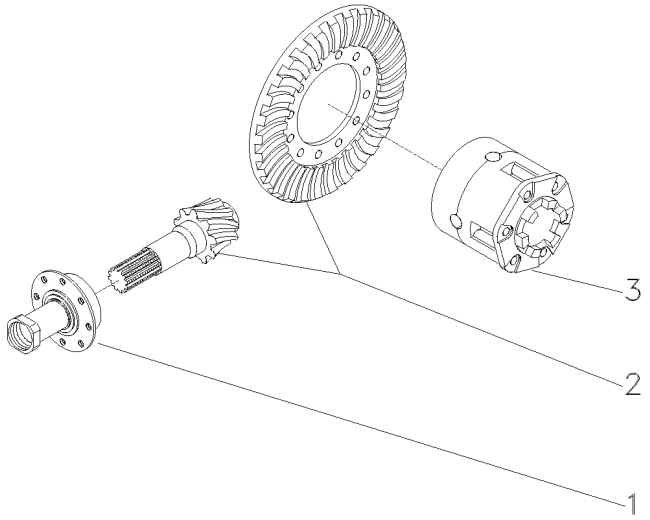

1	1872858M93	30-100 No	**1** FLANGE	FLANGE	PLETINA
2	035293N1	[B] 9/35 011568 - MF275/2	**1** COROA E PINHÃO	KIT, BEVEL GEAR	CORONA Y PINON
2	035293N1	[AB] 9/35 800138 - MF275/2	**1** COROA E PINHÃO	KIT, BEVEL GEAR	CORONA Y PINON
2	035293N1	[B] 9/35 400676 - MF275/4	**1** COROA E PINHÃO	KIT, BEVEL GEAR	CORONA Y PINON
2	035293N1	[AB] 9/35 600131 - MF275/4	**1** COROA E PINHÃO	KIT, BEVEL GEAR	CORONA Y PINON
2	4200008M91	9/35 011569 - MF275/2	**1** COROA E PINHÃO	KIT, BEVEL GEAR	CORONA Y PINON
2	4200008M91	[A] 9/35 800139 - MF275/2	**1** COROA E PINHÃO	KIT, BEVEL GEAR	CORONA Y PINON
2	4200008M91	9/35 400677 - MF275/4	**1** COROA E PINHÃO	KIT, BEVEL GEAR	CORONA Y PINON
2	4200008M91	[A] 9/35 600132 - MF275/4	**1** COROA E PINHÃO	KIT, BEVEL GEAR	CORONA Y PINON
3	1481423M94	30-75 No	**1** CJ. DIFERENCIAL	KIT,DIFFERENTIAL	JGO.DIFERENCIAL.
4	532956M1		**1** PORCA	NUT	TUERCA

[A] ESTREITO
STRAIT
ESTRECHO

[B] PARA REPOR USE 4200008M91, 048363P2, 048386N1, 3611473M1 E 355342X1.
FOR REPLACE USE 4200008M91, 048363P2, 048386N1, 3611473M1 AND 355342X1.
PARA REPOR USAR 4200008M91, 048363P2, 048386N1, 3611473M1 Y 355342X1.

Flange E Pinhão
Flange And Pinion
Pletina Y Piñon

30-100

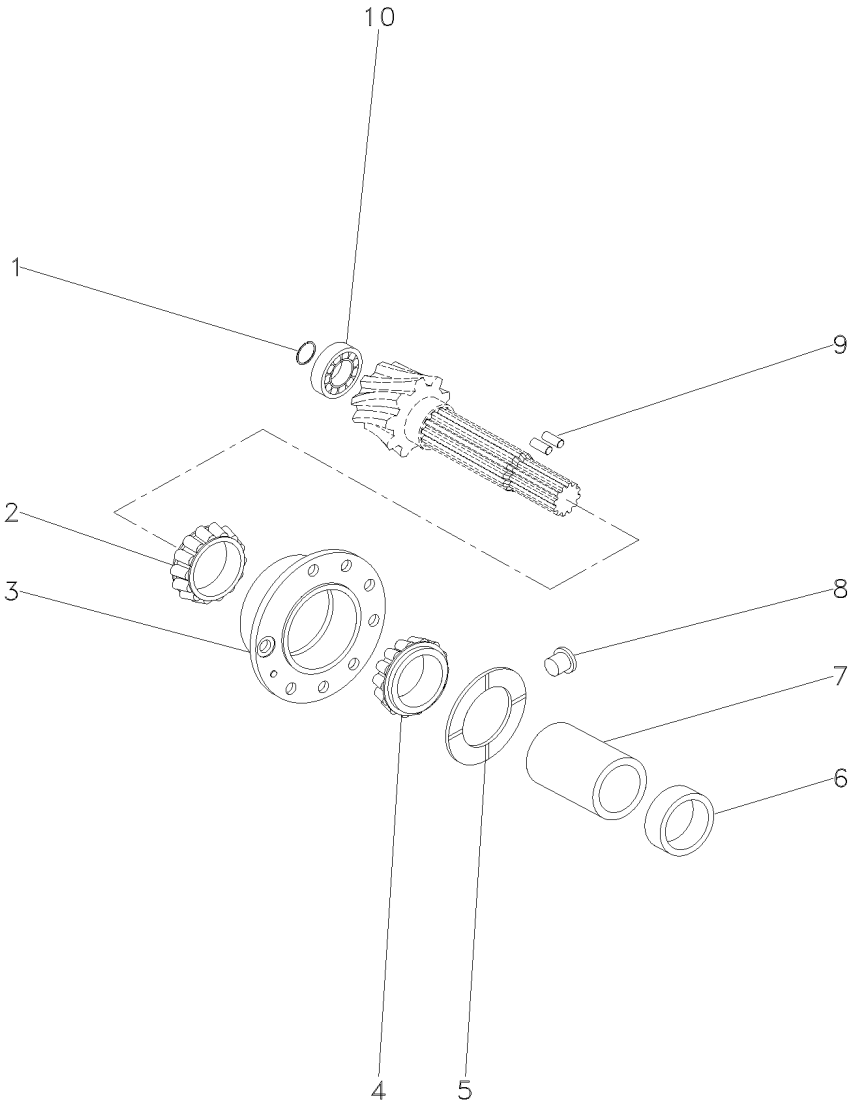

1	366442X1		1	ANEL TRAVA	CIRCLIP	CIRCULITO
2	3176710M91		1	ROLAMENTO	BEARING	COJINETE
3	507565M91		1	FLANGE	FLANGE	PLETINA
4	3176708M91		1	ROLAMENTO CÔNICO	BEARING CONE	CONO COJINETE
5	516377M1		1	ARRUELA	WASHER	ARANDELA
6	048363P1	[B]	1	ESPAÇADOR	SPACER	PIEZA DISTANCIA
6	048363P2	[C]	1	ESPAÇADOR	SPACER	PIEZA DISTANCIA
7	532893M1		1	ESPAÇADOR	SPACER	PIEZA DISTANCIA
8	532910M1		1	TRAVA	LOCK	RETENEDOR
9	3612442M1		2	ROLETE	ROLLER	RODILLO
10	834733M1		1	ROLAMENTO	BEARING	COJINETE

[B] ANTIGO
OLD
ANTIGUO

[C] NOVO
NEW
NUEVO

Carcaça Central
Middle Body
Carcaza Central

30-105

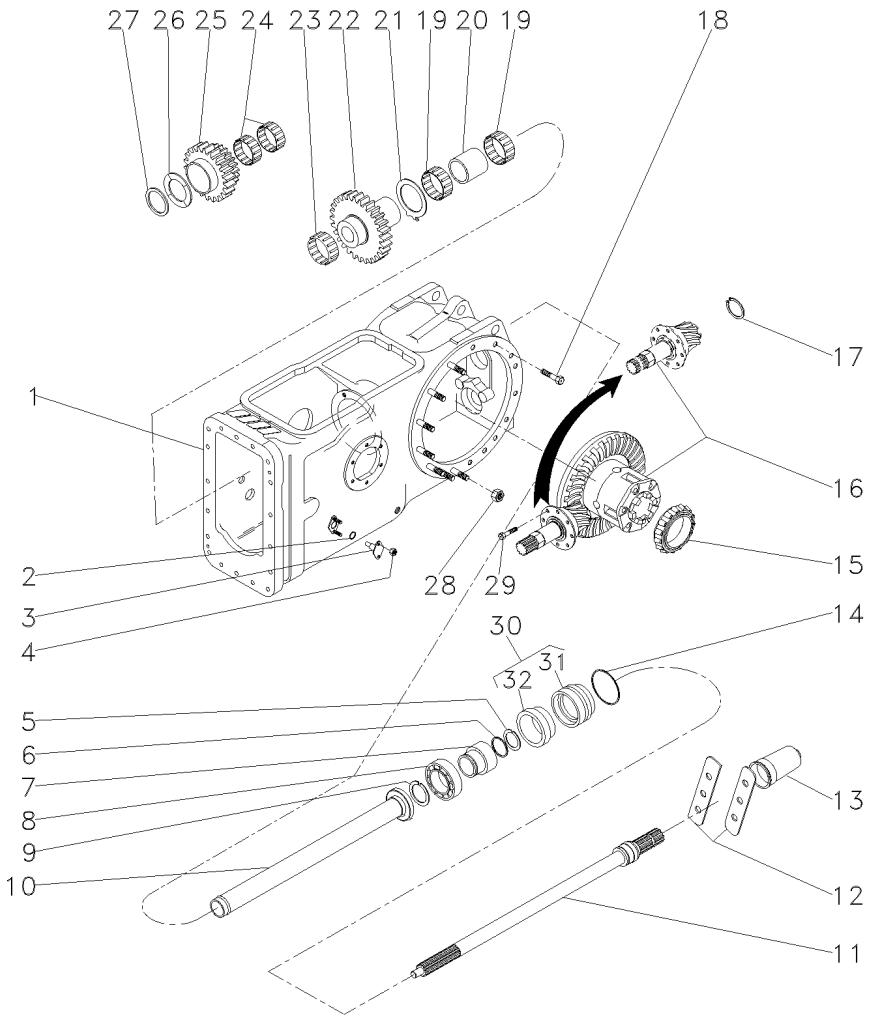

1	050481N1	30-40 No	**1**	CARCAÇA	HOUSING	ALOJAMIENTO
2	851258M1		**2**	ANEL "O"	O RING	JUNTA TORICA
3	898643M1		**2**	PINO	PIN	PASADOR
4	353916X1		**4**	PORCA	NUT	TUERCA
5	1662726M1		**1**	ANEL TRAVA	CIRCLIP	CIRCULITO
6	3008359X1		**1**	ANEL "O"	O RING	JUNTA TORICA
7	3598999M1		**1**	LUVA	SLEEVE	MANCHA
8	391162X1		**1**	ROLAMENTO	BEARING	COJINETE
9	831581M1		**1**	ANEL TRAVA	CIRCLIP	CIRCULITO
10	532877M92		**1**	TUBO	PIPE	CANO
11	3599000M1	540 RPM	**1**	EIXO	SHAFT	ARBOL
12	3149348M1		**2**	PLACA	PLATE	PLATO
13	035678T1		**1**	TAMPA	COVER	CUBIERTA
14	1004633M1		**1**	ANEL "O"	O RING	JUNTA TORICA
15	1850909M91		**1**	CJ. ROLAMENTO	BEARING ASSY	RODAMIENTO RAD
16	035290N1	30-95 No	**1**	DIFERENCIAL	DIFFERENTIAL	DIFERENCIAL
17	366442X1		**1**	ANEL TRAVA	CIRCLIP	CIRCULITO
18	377622X1		**8**	PARAFUSO	BOLT	PERNO
19	022199T1		**2**	ROLAMENTO	BEARING	COJINETE
20	532876M2		**1**	ESPAÇADOR	SPACER	PIEZA DISTANCIA
21	1663312M2		**1**	ARRUELA	WASHER	ARANDELA
22	1679306M1		**1**	ENGRENAGEM	GEAR	ENGRANAJE
23	842921M1		**1**	ROLAMENTO	BEARING	COJINETE
24	842922M1		**2**	ROLAMENTO	BEARING	COJINETE
25	1679310M1		**1**	ENGRENAGEM	GEAR	ENGRANAJE
26	532882M1		**1**	ARRUELA	WASHER	ARANDELA
27	339470X1		**1**	ANEL	RING	ARO
28	353437X1		**14**	PORCA	NUT	TUERCA
29	899199M1		**6**	PARAFUSO	BOLT	PERNO
30	3611134M93		**1**	LUVA	SLEEVE	MANCHA
31	3599002M2	30	**1**	LUVA	SLEEVE	MANCHA
32	3699801M1	30	**1**	RETENTOR	OIL SEAL	BUJE RETENACEITE

Carcaça Central
Middle Body
Carcaza Central

30-110

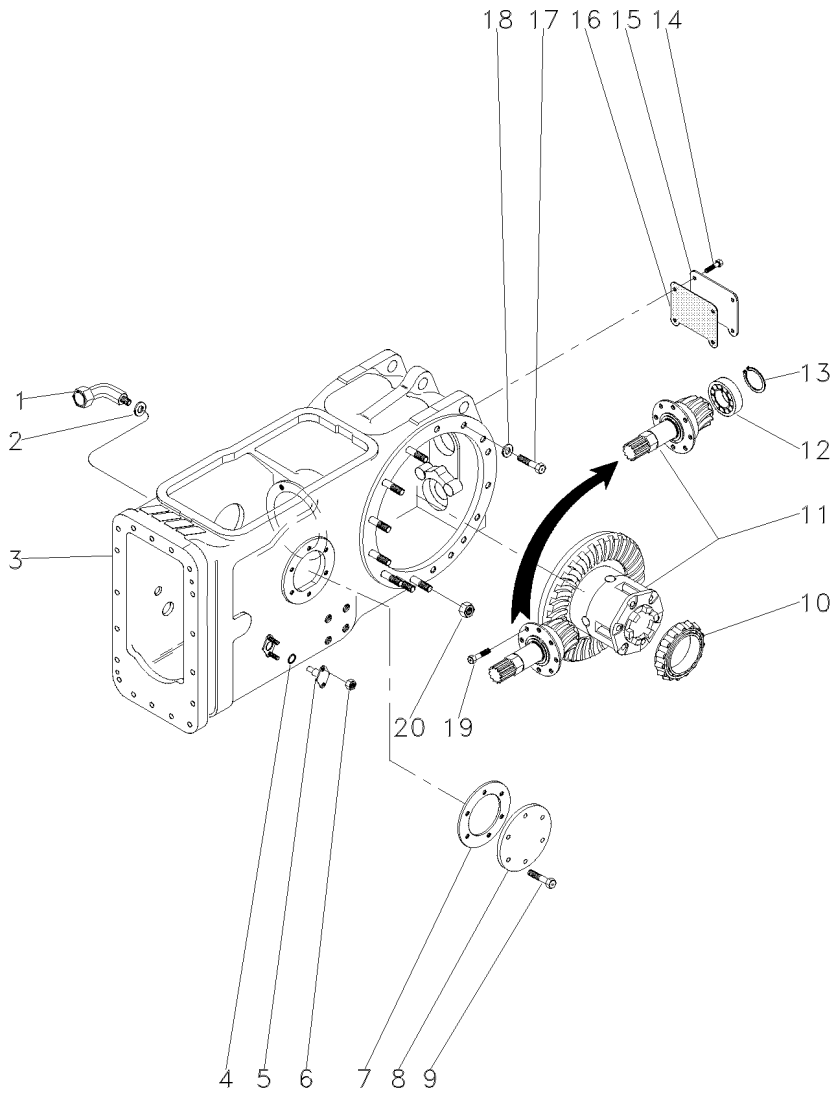

1	036590T1		1	CONEXÃO	CONNECTION	CONEXION
2	3409613M1		1	ARRUELA	WASHER	ARANDELA
3	037084N1	30-115 No	1	CARCAÇA	HOUSING	ALOJAMIENTO
4	851258M1		2	ANEL "O"	O RING	JUNTA TORICA
5	898643M1		2	PINO	PIN	PASADOR
6	353916X1		4	PORCA	NUT	TUERCA
7	181217M1		1	JUNTA	GASKET	EMPAQUETADURA.
8	022942P1		1	TAMPA	COVER	CUBIERTA
9	353698X1		6	PARAFUSO	BOLT	PERNO
10	1850909M91		1	CJ. ROLAMENTO	BEARING ASSY	RODAMIENTO RAD
11	035426N1	30-65 No	1	DIFERENCIAL	DIFFERENTIAL	DIFERENCIAL
12	834733M1		1	ROLAMENTO	BEARING	COJINETE
13	336442X1		1	ANEL	RING	ARO
14	353723X1		4	PARAFUSO	BOLT	PERNO
15	488253M4		1	TAMPA	COVER	CUBIERTA
16	488254M2		1	JUNTA	GASKET	EMPAQUETADURA.
17	354648X1		2	PARAFUSO	BOLT	PERNO
18	353439X1		2	ARRUELA	WASHER	ARANDELA
19	899199M1		6	PARAFUSO	BOLT	PERNO
20	353437X1		14	PORCA	NUT	TUERCA

Carcaça Central
Middle Body
Carcaza Central

30-115

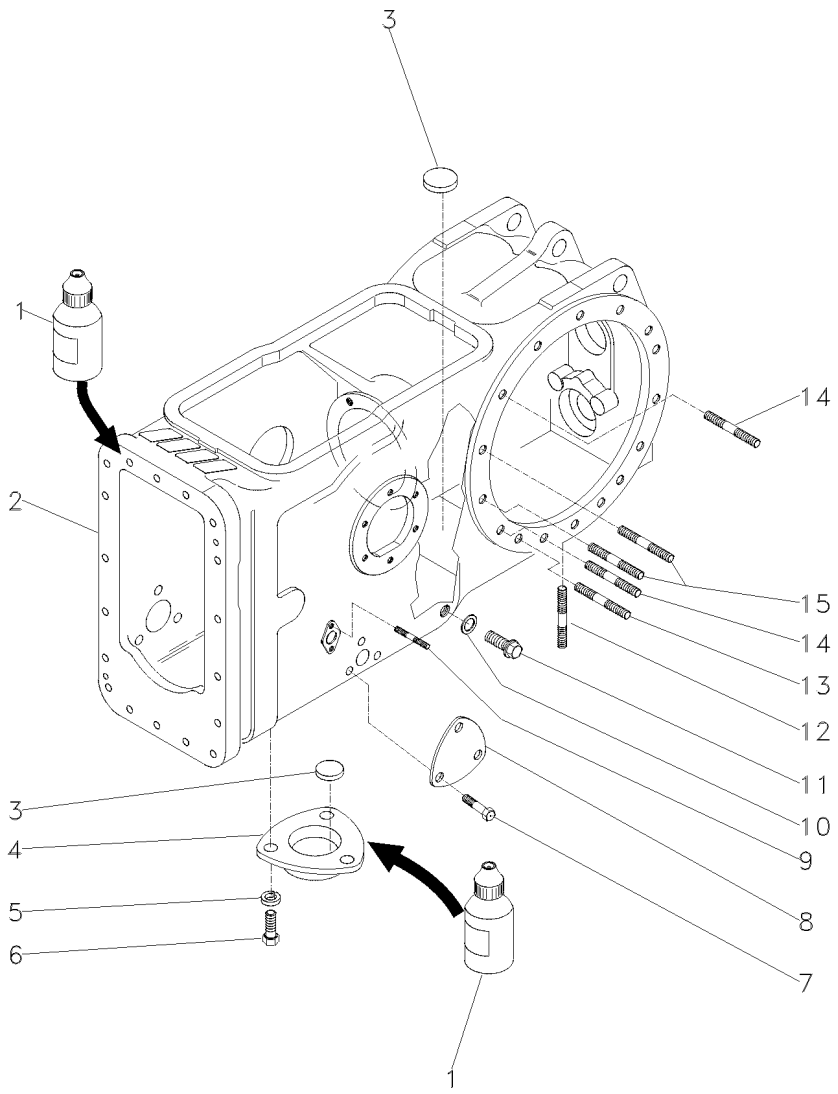

1	0710129	**1**	JUNTA	GASKET	EMPAQUETADURA.
2	022334P4	**1**	CARCAÇA	HOUSING	ALOJAMIENTO
3	020468T1	**3**	MAGNÉTICO	MAGNET	IMAN
4	1869491M1	**1**	TAMPA	COVER	CUBIERTA
5	353446X1	**3**	ARRUELA	WASHER	ARANDELA
6	353676X1	**3**	PARAFUSO	BOLT	PERNO
7	353691X1	**3**	PARAFUSO	BOLT	PERNO
8	3411758M1	**1**	TAMPA	COVER	CUBIERTA
9	195569M1	**4**	PRISIONEIRO	STUD	ESPARRAGO
10	180474M1	**1**	ANEL	RING	ARO
11	3409712M1	**1**	BUJÃO	PLUG	TAPON
12	490808M1	**4**	PRISIONEIRO	STUD	ESPARRAGO
13	1860900M1	**2**	PRISIONEIRO	STUD	ESPARRAGO
14	1860900M1	**10**	PRISIONEIRO	STUD	ESPARRAGO
15	377616X1	**4**	PRISIONEIRO	STUD	ESPARRAGO

Carcaça Central - 4 Rm Tração Lateral — **Tdp 540 Rpm**
Middle Body - 4 Wd Side Drive — **Pto 540 Rpm**
Carcaza Central - 4 Rm Traccion Lateral — **Tdf 540 Rpm**

30-120

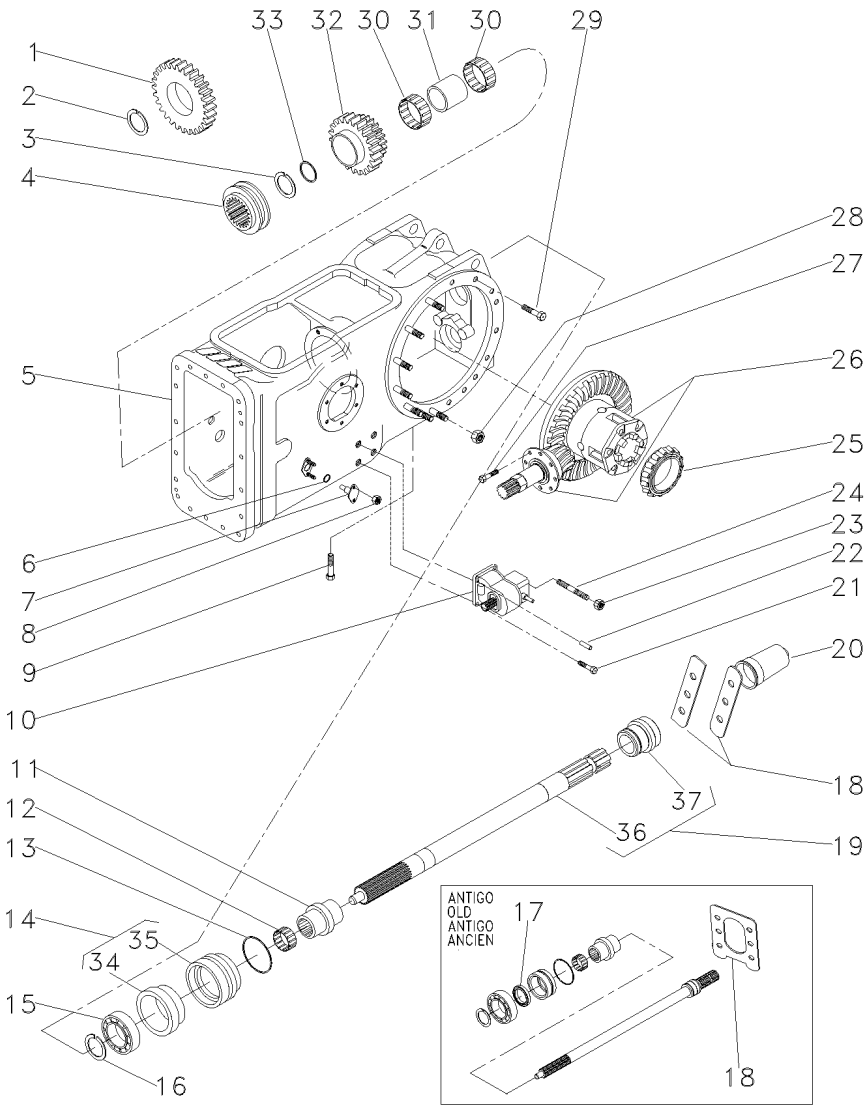

1	037804P1		25	1	ENGRENAGEM	GEAR	ENGRANAJE
2	1872362M1			1	ANEL TRAVA	CIRCLIP	CIRCULITO
3	390792X1			1	ANEL TRAVA	CIRCLIP	CIRCULITO
4	3698518M1			1	LUVA ACOPLAMENTO	COUPLING SLEEVE	COUPLING SLEEVE
5	037030N1		30-125 No	1	CJ. CARCAÇA	HOUSE ASSY	CONJ. CARTER
6	851258M1			2	ANEL "O"	O RING	JUNTA TORICA
7	898643M1			2	PINO	PIN	PASADOR
8	353916X1			4	PORCA	NUT	TUERCA
9	360776X1			1	PARAFUSO	BOLT	PERNO
10	4200027M91		30-130 No	1	CX. ACIONAMENTO	DRIVE HOUSING	CAJA DE MANDO
11	039087P1			1	LUVA	SLEEVE	MANCHA
12	195453M1			1	ROLAMENTO AGULHA	BEARING NEEDLE	COJINETA AGUJAS
13	1004633M1			1	ANEL "O"	O RING	JUNTA TORICA
14	3611134M93			1	LUVA	SLEEVE	MANCHA
15	391162X1			1	ROLAMENTO	BEARING	COJINETE
16	831581M1			1	ANEL TRAVA	CIRCLIP	CIRCULITO
17	3611135M1	[A]		1	RETENTOR	SEAL	RETEN
18	1663254M1	[A]		1	PLACA	PLATE	PLATO
18	3149348M1	[B]		2	PLACA	PLATE	PLATO
19	3599003M92			1	EIXO	SHAFT	ARBOL
20	035678T1			1	TAMPA	COVER	CUBIERTA
21	362479X1			3	PARAFUSO	BOLT	PERNO
22	1441643X1			2	PINO	PIN	PASADOR
23	353426X1			1	PORCA	NUT	TUERCA
24	3146844M1			1	PRISIONEIRO	STUD	ESPARRAGO
25	1850909M91			1	CJ. ROLAMENTO	BEARING ASSY	RODAMIENTO RAD
26	037031N1		30-140 No	1	CJ. DIFERENCIAL	KIT,DIFFERENTIAL	JGO.DIFERENCIAL.
27	899199M1			6	PARAFUSO	BOLT	PERNO
28	353437X1			14	PORCA	NUT	TUERCA
29	377622X1			16	PARAFUSO	BOLT	PERNO
30	3698408M1			2	ROLAMENTO	BEARING	COJINETE
31	3698406M1			1	ESPAÇADOR	SPACER	PIEZA DISTANCIA
32	3698282M91		34/38	1	ENGRENAGEM	GEAR	ENGRANAJE
33	3698405M1			1	ARRUELA	WASHER	ARANDELA
34	3699801M2	14		1	RETENTOR	SEAL	RETEN
35	3599002M2	14		1	LUVA	SLEEVE	MANCHA
36		19	059900N1	1	EIXO	SHAFT	ARBOL
37	3599001M1	19		1	COLAR	COLLAR	COLLAR

[A] ANTIGO
OLD
ANTIGUO

[B] NOVO
NEW
NUEVO

Carcaça Central Eixo Traseiro
Rear Axle Centre Housing
Eje Central Carcasa

30-125

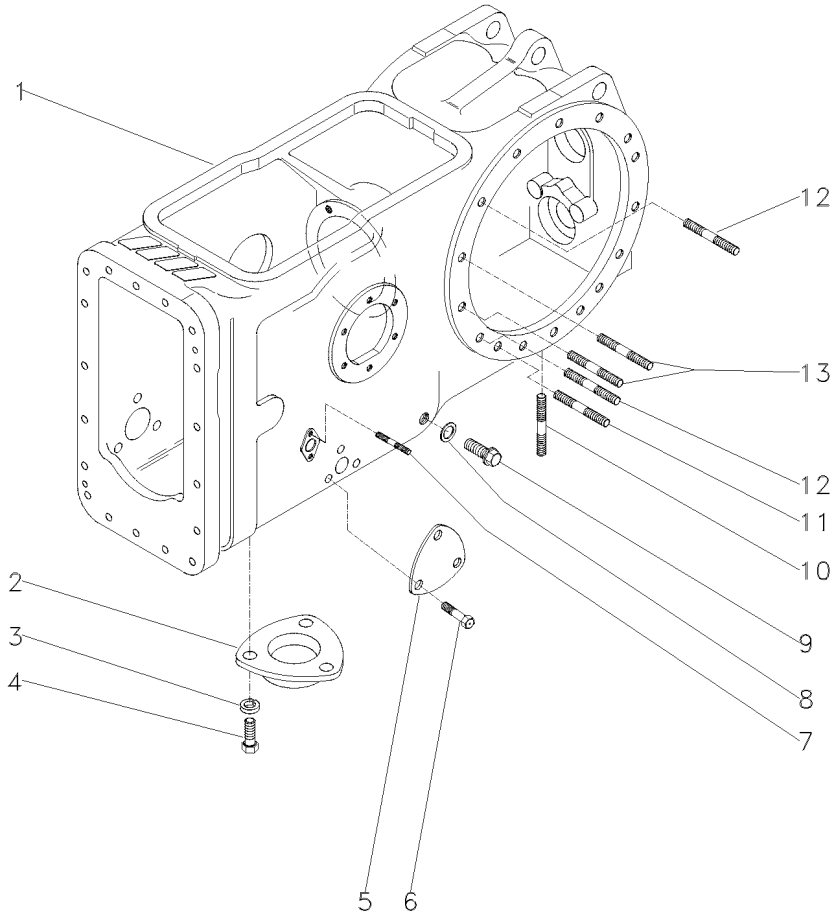

1	036315P2		**1** CARCAÇA	HOUSING	ALOJAMIENTO
2	1869491M1		**1** TAMPA	COVER	CUBIERTA
3	353446X1	19/32X21/64X5/64	**3** ARRUELA	WASHER	ARANDELA
4	353676X1	5/16X18X5/8	**3** PARAFUSO	BOLT	PERNO
5	3411758M1		**1** TAMPA	COVER	CUBIERTA
6	353691X1	3/8X16X1"	**3** PARAFUSO	BOLT	PERNO
7	195569M1	5/16"X11/16"	**4** PRISIONEIRO	STUD	ESPARRAGO
8	180474M1		**1** ANEL	RING	ARO
9	3409712M1		**1** BUJÃO	PLUG	TAPON
10	490808M1	3/4"X2.1/2"	**4** PRISIONEIRO	STUD	ESPARRAGO
11	1860900M1	1/2"X2.5/8"	**2** PRISIONEIRO	STUD	ESPARRAGO
12	1860900M1		**8** PRISIONEIRO	STUD	ESPARRAGO
13	377616X1	1/2"X2.1/4	**4** PRISIONEIRO	STUD	ESPARRAGO

Caixa De Acionemento Lateral — **Instalação**
Side Drive Box — **Installation**
Caja De Acionemento Laterale — **Instalacion**

30-130

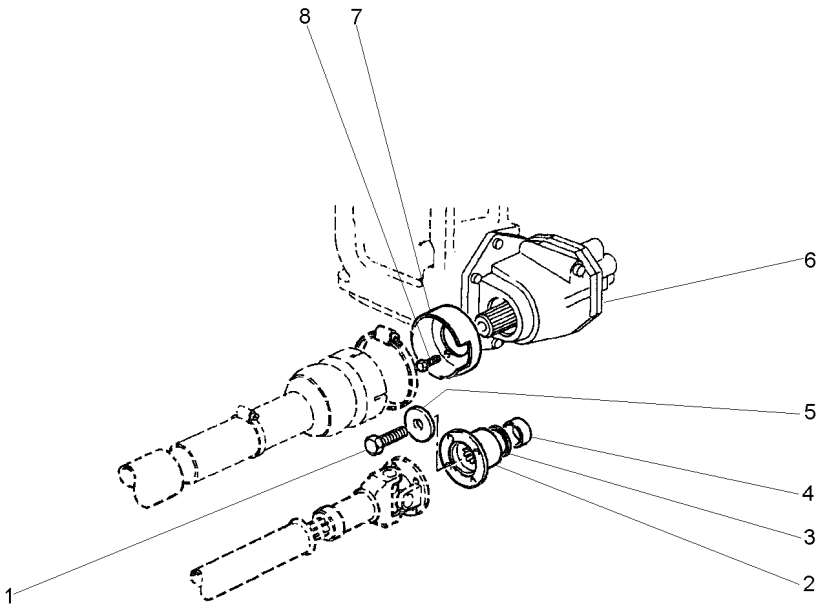

1	3009882X1		**1**	PARAFUSO	BOLT	PERNO
2	3599678M2		**1**	FLANGE	FLANGE	PLETINA
3	3699802M2		**1**	RETENTOR	OIL SEAL	BUJE RETENACEITE
4	3773480M1		**1**	LUVA	SLEEVE	MANCHA
5	1687354M2		**1**	ARRUELA	WASHER	ARANDELA
6	3698493M95	30-135 No	**1**	CX. ACIONAMENTO	DRIVE HOUSING	CAJA DE MANDO
7	1696555M2		**1**	MOLDURA	MOULDING	BORDON
8	391074X1		**3**	PARAFUSO	BOLT	PERNO

Caixa De Acionemento Lateral — **Componentes**
Side Drive Box — **Constituent Parts**
Caja De Acionemento Laterale — **Componentes**

30-135

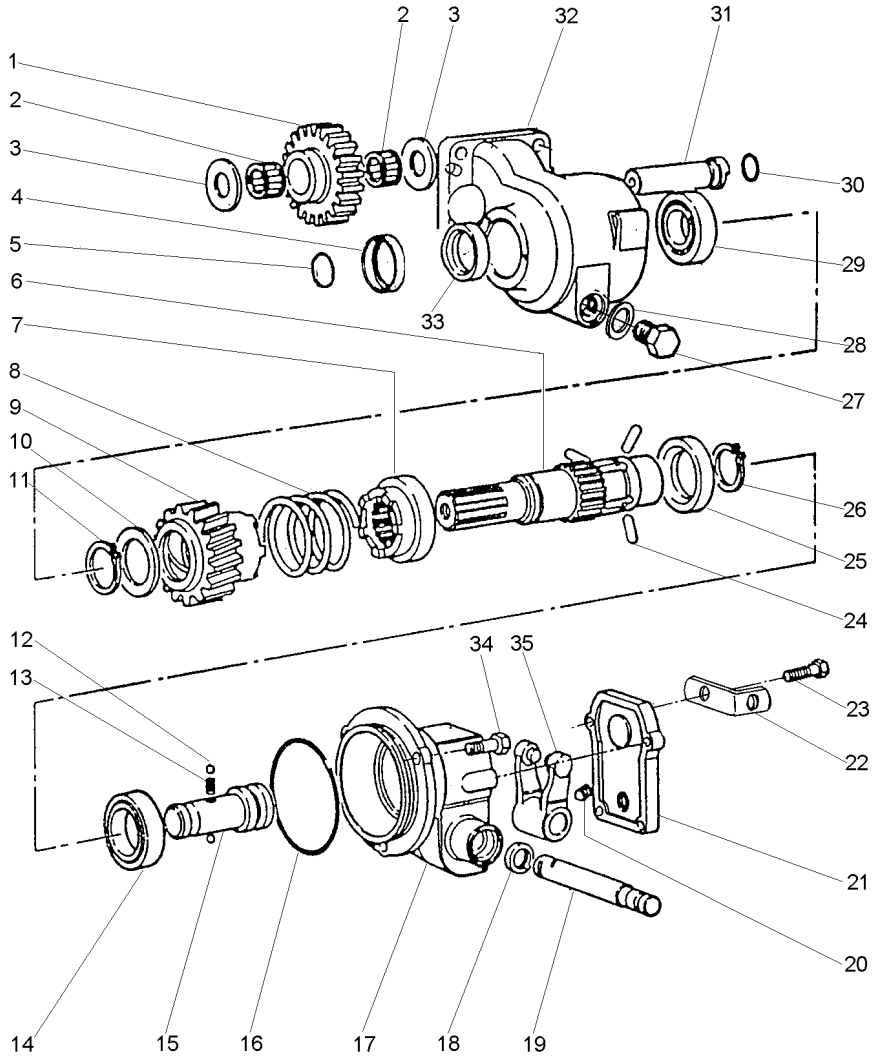

1	3698286M1	23	1	ENGRENAGEM	GEAR	ENGRANAJE
2	3697317M1		2	ROLAMENTO AGULHA	BEARING NEEDLE	COJINETA AGUJAS
3	1693586M1		2	ARRUELA	WASHER	ARANDELA
4	3700176M1		1	COLAR	COLLAR	COLLAR
5	366798X1		1	ANEL "O"	O RING	JUNTA TORICA
6	3613030M2		1	EIXO	SHAFT	ARBOL
7	3611837M2		1	ACOPLADOR	COUPLER	ACOPLADOR
8	3611858M1		1	MOLA	SPRING	RESORTE
9	3698275M91		1	ACOPLADOR	COUPLER	ACOPLADOR
10	3598855M1		1	ARRUELA	WASHER	ARANDELA
11	22608X		1	ANEL TRAVA	CIRCLIP	CIRCULITO
12	1444586X1		2	ESFERA	BALL	BOLA
13	1693592M1		1	MOLA	SPRING	RESORTE
14	1440825X1		1	ROLAMENTO	BEARING	COJINETE
15	3613029M1		1	EIXO	SHAFT	ARBOL
16	378232X1		1	ANEL "O"	O RING	JUNTA TORICA
17	3614466M1		1	CARCAÇA	HOUSING	ALOJAMIENTO
18	3188546M1		1	RETENTOR	SEAL	RETEN
19	3598854M1		1	EIXO	SHAFT	ARBOL
20	3009720X1		1	PARAFUSO	BOLT	PERNO
21	3613036M2		1	TAMPA	COVER	CUBIERTA
22	3701532M1		1	SUPORTE	SUPPORT	DISPOS.DE SOSTEN
23	339123X1	M8X1,25X20	4	PARAFUSO	BOLT	PERNO
24	3611839M1		3	PINO	PIN	PASADOR
25	3611838M1		1	BUCHA	BUSH	CASQUILLO
26	391129X1		1	ANEL TRAVA	CIRCLIP	CIRCULITO
27	884691M1		1	BUJÃO	PLUG	TAPON
28	180474M1		1	ANEL	RING	ARO
29	1692582M1		1	ROLAMENTO	BEARING	COJINETE
30	364101X1		1	ANEL "O"	O RING	JUNTA TORICA
31	3698287M1		1	EIXO	SHAFT	ARBOL
32	3614843M2		1	CARCAÇA	HOUSING	ALOJAMIENTO
33	3699802M2		1	RETENTOR	OIL SEAL	BUJE RETENACEITE
34	3009491X1	M10X20	3	PARAFUSO	BOLT	PERNO
35	3613033M91		1	GARFO	FORK	HORQUILLA

Eixo Traseiro — **Diferencial**
Rear Axle — **Differential**
Eje Trasero — **Diferencial**

30-140

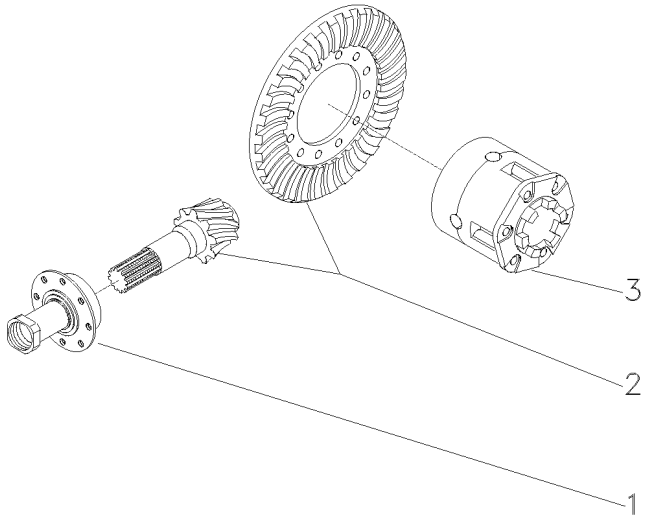

1	037032N1	30-145 No	**1** FLANGE	FLANGE	PLETINA
2	035293N1	[B] 9/35 011568 - MF275/2	**1** COROA E PINHÃO	KIT, BEVEL GEAR	CORONA Y PINON
2	035293N1	[AB] 9/35 800138 - MF275/2	**1** COROA E PINHÃO	KIT, BEVEL GEAR	CORONA Y PINON
2	035293N1	[B] 9/35 402676 - MF275/4	**1** COROA E PINHÃO	KIT, BEVEL GEAR	CORONA Y PINON
2	035293N1	[AB] 9/35 600131 - MF275/4	**1** COROA E PINHÃO	KIT, BEVEL GEAR	CORONA Y PINON
2	4200008M91	9/35 011569 - MF275/2	**1** COROA E PINHÃO	KIT, BEVEL GEAR	CORONA Y PINON
2	4200008M91	[A] 9/35 800139 - MF275/2	**1** COROA E PINHÃO	KIT, BEVEL GEAR	CORONA Y PINON
2	4200008M91	9/35 402677 - MF275/4	**1** COROA E PINHÃO	KIT, BEVEL GEAR	CORONA Y PINON
2	4200008M91	[A] 9/35 600132 - MF275/4	**1** COROA E PINHÃO	KIT, BEVEL GEAR	CORONA Y PINON
3	1481423M94	30-75 No	**1** CJ. DIFERENCIAL	KIT,DIFFERENTIAL	JGO.DIFERENCIAL.
4	532956M1		**1** PORCA	NUT	TUERCA

[A] ESTREITO
STRAIT
ESTRECHO

[B] PARA REPOR USE 4200008M91, 048363P2, 048386N1, 3611473M1 E 355342X1.
FOR REPLACE USE 4200008M91, 048363P2, 048386N1, 3611473M1 AND 355342X1.
PARA REPOR USAR 4200008M91, 048363P2, 048386N1, 3611473M1 Y 355342X1.

Flange E Pinhão
Flange And Pinion
Pletina Y Piñon

30-145

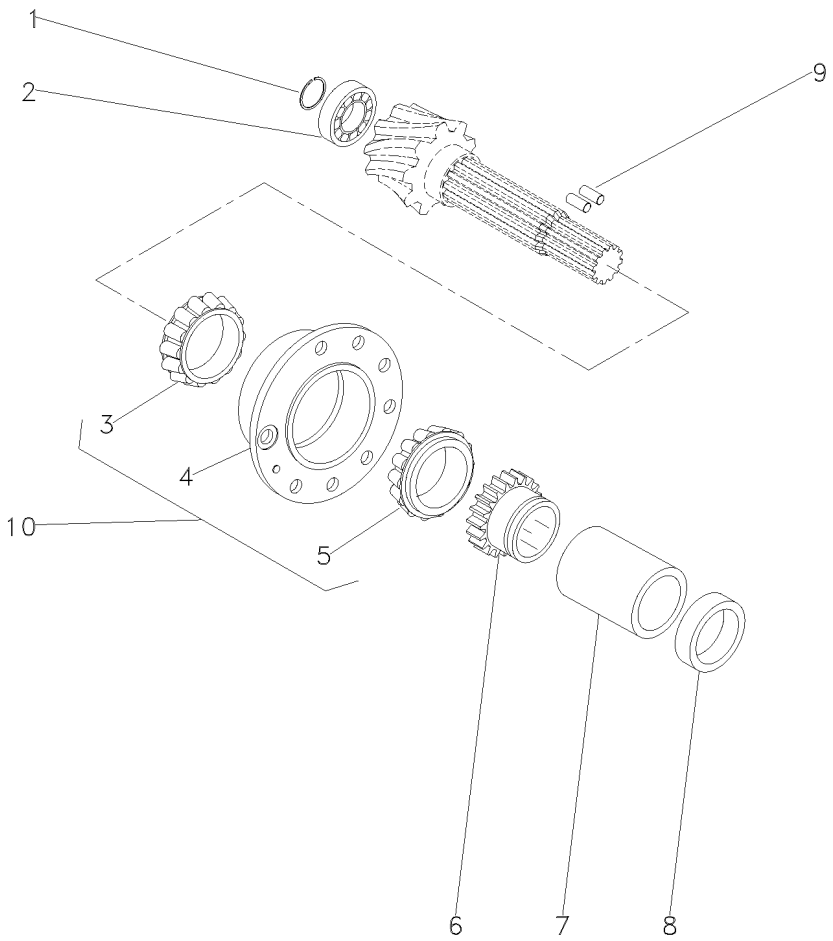

1	366442X1			1	ANEL TRAVA	CIRCLIP	CIRCULITO
2	834733M1			1	ROLAMENTO	BEARING	COJINETE
3	3176710M91	10	REF.10	1	ROLAMENTO	BEARING	COJINETE
4	507565M91	10	REF.10	1	FLANGE	FLANGE	PLETINA
5	3176508M91	10	REF.10	1	ROLAMENTO CÔNICO	BEARING TAPER	RODAMIENTO CONI
6	037806P1			1	ENGRENAGEM	GEAR	ENGRANAJE
7	3697318M1			1	ESPAÇADOR	SPACER	PIEZA DISTANCIA
8	048363P1	[A]	011568 - MF275/2	1	ESPAÇADOR	SPACER	PIEZA DISTANCIA
8	048363P1	[A]	800138 - MF275/2	1	ESPAÇADOR	SPACER	PIEZA DISTANCIA
8	048363P1	[A]	402676 - MF275/4	1	ESPAÇADOR	SPACER	PIEZA DISTANCIA
8	048363P1	[A]	600131 - MF275/4	1	ESPAÇADOR	SPACER	PIEZA DISTANCIA
8	048363P2	[A]	011569 - MF275/2	1	ESPAÇADOR	SPACER	PIEZA DISTANCIA
8	048363P2	[A]	800139 - MF275/2	1	ESPAÇADOR	SPACER	PIEZA DISTANCIA
8	048363P2	[A]	402677 - MF275/4	1	ESPAÇADOR	SPACER	PIEZA DISTANCIA
8	048363P2	[A]	600132 - MF275/4	1	ESPAÇADOR	SPACER	PIEZA DISTANCIA
9	3612442M1			2	ROLETE	ROLLER	RODILLO
10	3604055M91			1	FLANGE	FLANGE	PLETINA

[A] NOVO
NEW
NUEVO

Carcaça Central
Middle Body
Carcaza Central

Tdpi 540 Rpm
Ipto 540 Rpm
Tdfi 540 Rpm

30-150

4 Rodas Motrizes - Tração Lateral
4 Wheels Drive - Side Drive
4 Ruedas Motriz - Traccion Lateral

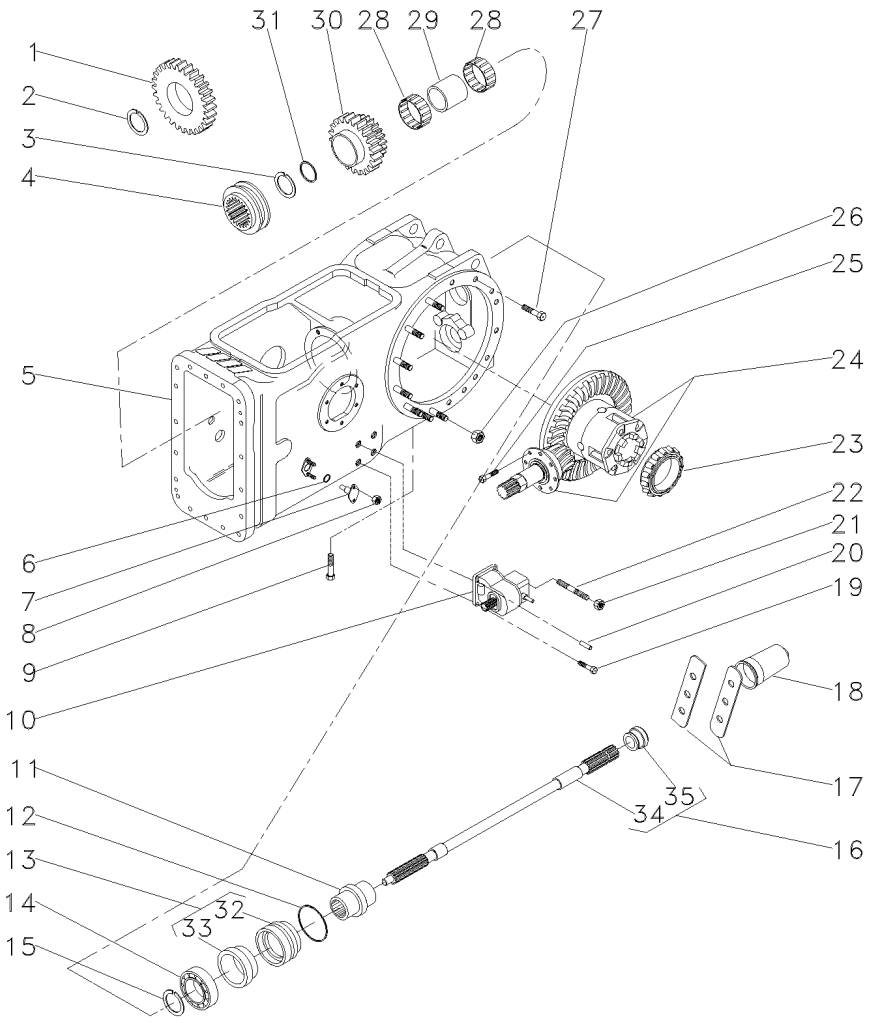

1	037804P1	25	1	ENGRENAGEM	GEAR	ENGRANAJE
2	1872362M1		1	ANEL TRAVA	CIRCLIP	CIRCULITO
3	390792X1		1	ANEL TRAVA	CIRCLIP	CIRCULITO
4	3698518M1		1	LUVA ACOPLAMENTO	COUPLING SLEEVE	COUPLING SLEEVE
5	050482N1	30-155 No	1	CJ. CARCAÇA	HOUSE ASSY	CONJ. CARTER
6	851258M1		2	ANEL "O"	O RING	JUNTA TORICA
7	898643M1		2	PINO	PIN	PASADOR
8	353916X1		4	PORCA	NUT	TUERCA
9	360776X1		1	PARAFUSO	BOLT	PERNO
10	4200027M91	30-130 No	1	CX. ACIONAMENTO	DRIVE HOUSING	CAJA DE MANDO
11	039087P1		1	LUVA	SLEEVE	MANCHA
12	1004633M1		1	ANEL "O"	O RING	JUNTA TORICA
13	3611134M93		1	LUVA	SLEEVE	MANCHA
14	391162X1		1	ROLAMENTO	BEARING	COJINETE
15	831581M1		1	ANEL TRAVA	CIRCLIP	CIRCULITO
16	3599003M92		1	EIXO	SHAFT	ARBOL
17	3149348M1		2	PLACA	PLATE	PLATO
18	035678T1		1	TAMPA	COVER	CUBIERTA
19	362479X1		3	PARAFUSO	BOLT	PERNO
20	1441643X1		2	PINO	PIN	PASADOR
21	353426X1		1	PORCA	NUT	TUERCA
22	3146844M1		1	PRISIONEIRO	STUD	ESPARRAGO
23	1850909M91		1	CJ. ROLAMENTO	BEARING ASSY	RODAMIENTO RAD
24	037031N1	30-140 No	1	CJ. DIFERENCIAL	KIT,DIFFERENTIAL	JGO.DIFERENCIAL.
25	899199M1		6	PARAFUSO	BOLT	PERNO
26	353437X1		14	PORCA	NUT	TUERCA
27	377622X1		16	PARAFUSO	BOLT	PERNO
28	3698408M1		2	ROLAMENTO	BEARING	COJINETE
29	3698406M1		1	ESPAÇADOR	SPACER	PIEZA DISTANCIA
30	3698282M91	34/38	1	ENGRENAGEM	GEAR	ENGRANAJE
31	3698405M1		1	ARRUELA	WASHER	ARANDELA
32	3599002M2	13	1	LUVA	SLEEVE	MANCHA
33	3699801M1	13	1	RETENTOR	OIL SEAL	BUJE RETENACEITE
34		16 3599003M92	1	EIXO	SHAFT	ARBOL
35	3599001M1	16	1	COLAR	COLLAR	COLLAR

Carcaça Central
Middle Body
Carcaza Central

30-155

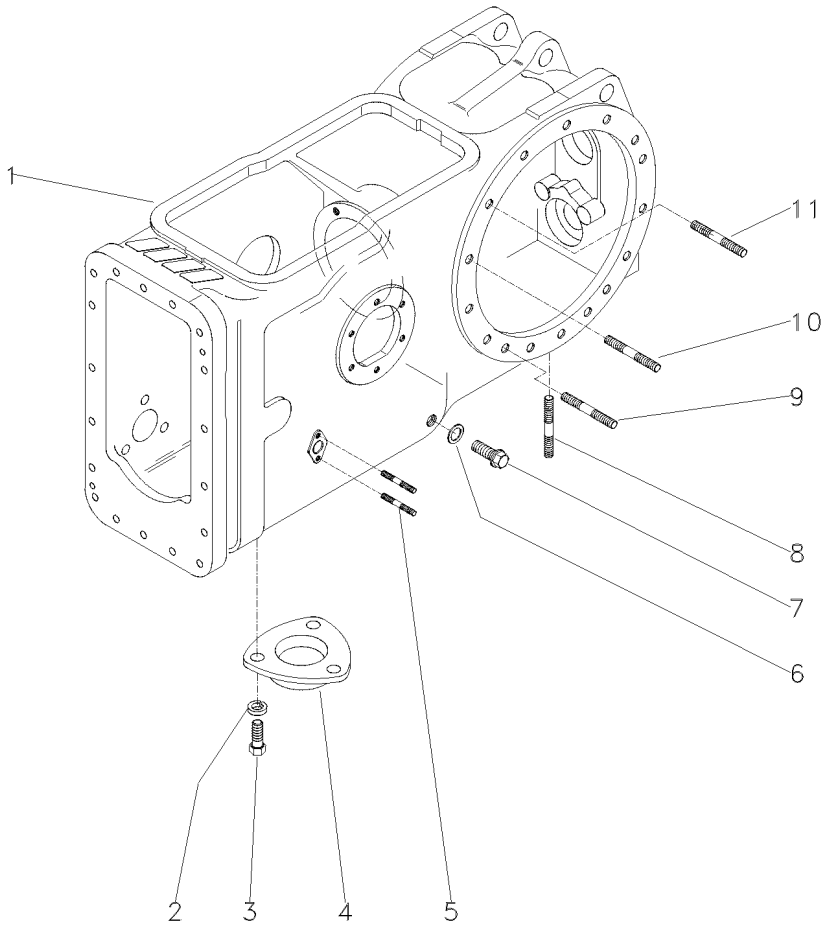

1	050455P1	**1**	CARCAÇA	HOUSING	ALOJAMIENTO
2	353446X1	**3**	ARRUELA	WASHER	ARANDELA
3	353676X1	**3**	PARAFUSO	BOLT	PERNO
4	1869491M1	**1**	TAMPA	COVER	CUBIERTA
5	195569M1	**4**	PRISIONEIRO	STUD	ESPARRAGO
6	180474M1	**1**	ANEL	RING	ARO
7	3409712M1	**1**	BUJÃO	PLUG	TAPON
8	490808M1	**4**	PRISIONEIRO	STUD	ESPARRAGO
9	1860900M1	**2**	PRISIONEIRO	STUD	ESPARRAGO
10	377616X1	**4**	PRISIONEIRO	STUD	ESPARRAGO
11	1860900M1	**8**	PRISIONEIRO	STUD	ESPARRAGO

Fixação Eixo Traseiro - Transmissão
Rear Axle - Transmission
Eje Trasero - Transmisión

30-160

1

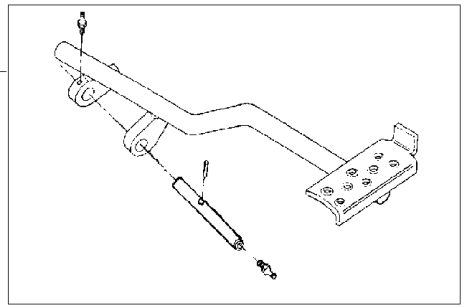

2

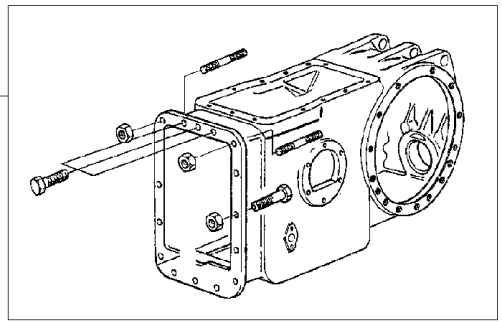

3

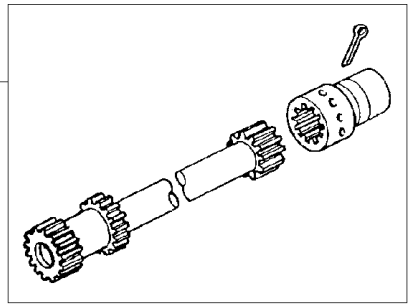

1	022956N1	30-165 No	1	PEDAL	PEDAL	PEDAL
2	048424N1	30-170 No	1	FIXAÇÃO	FASTENER	CIERRE
3	3146570M91	30-175 No	1	EIXO	SHAFT	ARBOL

Pedal De Bloqueio Do Diferencial Eixo Traseiro
Rear Axle- Differential Lock Pedal
Eje Trasero Con Blocaje Diferencial-Pedal

30-165

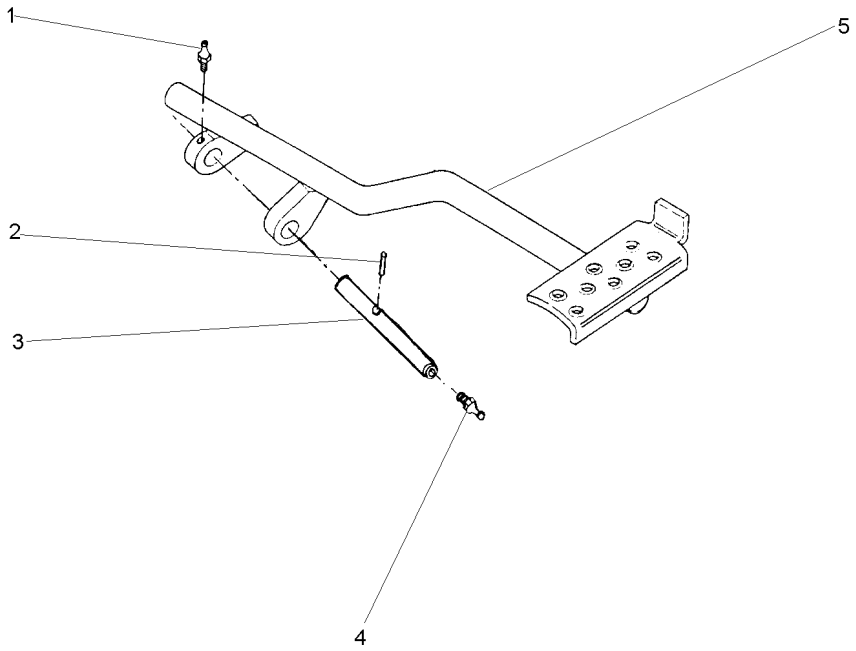

1	13811X	1/4"-28	**1**	GRAXEIRA	GREASER	ENGRASADOR
2	357632X1		**1**	PINO	PIN	PASADOR
3	1860961M1		**1**	EIXO	SHAFT	ARBOL
4	13811X	1/4"-28	**1**	GRAXEIRA	GREASER	ENGRASADOR
5	022697S1		**1**	PEDAL	PEDAL	PEDAL

Fixação Eixo Traseiro - Transmissão
Rear Axle - Transmission
Eje Trasero - Transmissión

30-170

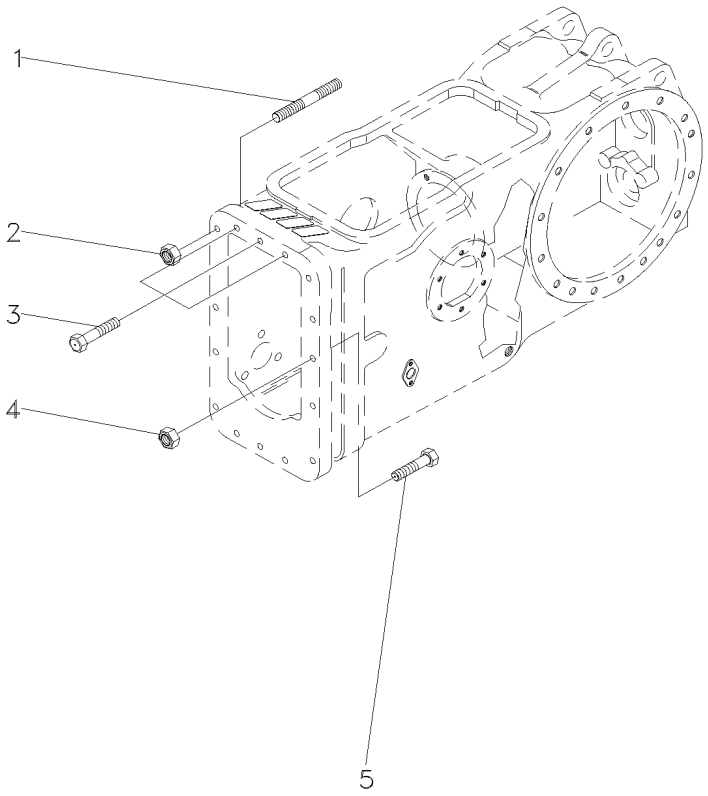

1	3589429M1		**2** PRISIONEIRO	STUD	ESPARRAGO
2	3589412M1	7/16x20	**2** PORCA	NUT	TUERCA
3	377825X1	7/16x14x2.1/4	**3** PARAFUSO	BOLT	PERNO
4	3589412M1	7/16x20	**10** PORCA	NUT	TUERCA
5	377561X1	7/16x20x2"	**10** PARAFUSO	BOLT	PERNO

Eixo Propulsor
Propeller Axle
Eje Propulsor

30-175

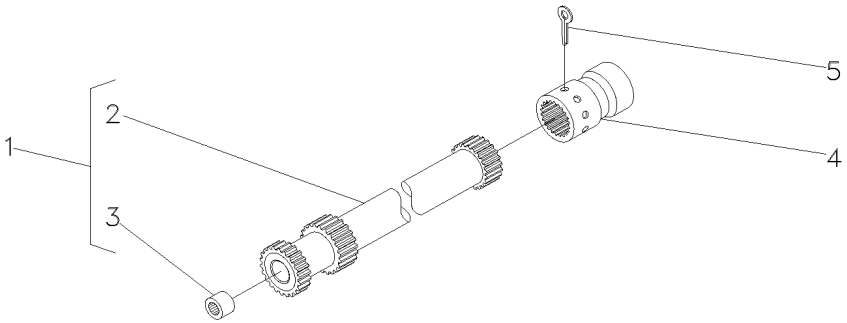

1	186047M91	➡ 011568 - MF275/2	1	CJ. EIXO	KIT, AXLE	JUEGO DE EJE
1	186047M91	[A] ➡ 800138 - MF275/2	1	CJ. EIXO	KIT, AXLE	JUEGO DE EJE
1	186047M91	➡ 402676 - MF275/4	1	CJ. EIXO	KIT, AXLE	JUEGO DE EJE
1	186047M91	[A] ➡ 600131 - MF275/4	1	CJ. EIXO	KIT, AXLE	JUEGO DE EJE
1	048386N1	➡ 011569 - MF275/2	1	CJ. EIXO	KIT, AXLE	JUEGO DE EJE
1	048386N1	[A] ➡ 800139 - MF275/2	1	CJ. EIXO	KIT, AXLE	JUEGO DE EJE
1	048386N1	➡ 402677 - MF275/4	1	CJ. EIXO	KIT, AXLE	JUEGO DE EJE
1	048386N1	[A] ➡ 600132 - MF275/4	1	CJ. EIXO	KIT, AXLE	JUEGO DE EJE
3	195513M1	1	1	ROLAMENTO AGULHA	BEARING NEEDLE	COJINETA AGUJAS
4	1680189M1	➡ 011568 - MF275/2	1	LUVA	SLEEVE	MANCHA
4	1680189M1	[A] ➡ 800138 - MF275/2	1	LUVA	SLEEVE	MANCHA
4	1680189M1	➡ 402676 - MF275/4	1	LUVA	SLEEVE	MANCHA
4	1680189M1	[A] ➡ 600131 - MF275/4	1	LUVA	SLEEVE	MANCHA
4	3611473M1	➡ 011569 - MF275/2	1	LUVA	SLEEVE	MANCHA
4	3611473M1	[A] ➡ 800139 - MF275/2	1	LUVA	SLEEVE	MANCHA
4	3611473M1	➡ 402677 - MF275/4	1	LUVA	SLEEVE	MANCHA
4	3611473M1	[A] ➡ 600132 - MF275/4	1	LUVA	SLEEVE	MANCHA
5	355342X1		1	CUPILHA	COTTER PIN	PASADOR DOUBLE

[A] ESTREITO
STRAIT
ESTRECHO

Fixação Eixo Traseiro - Transmissão — **8 Velocidades**
Rear Axle - Transmission — **8 Speed**
Eje Trasero - Transmissión — **8 Velocidades**

30-180

1

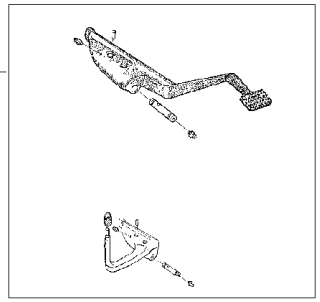

2

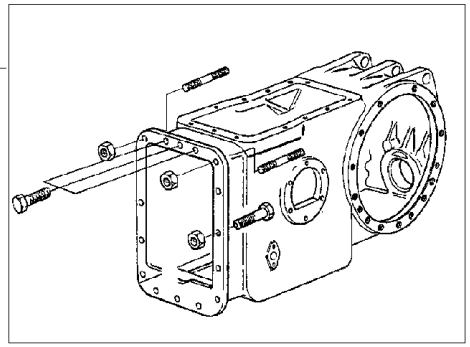

3

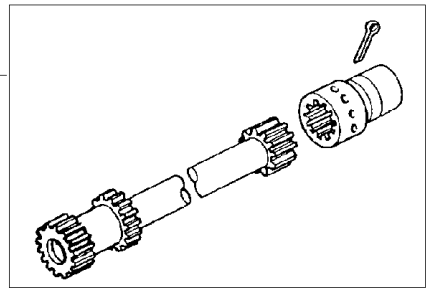

1	3146480M91	30-185 No	1	PEDAL	PEDAL	PEDAL
2	048424N1	30-170 No	1	FIXAÇÃO	FASTENER	CIERRE
3	3146570M91	30-175 No	1	EIXO	SHAFT	ARBOL

Pedal De Bloqueio — **Diferencial**
Pedal — **Diferential**
Pedal — **Diferencial**

30-185

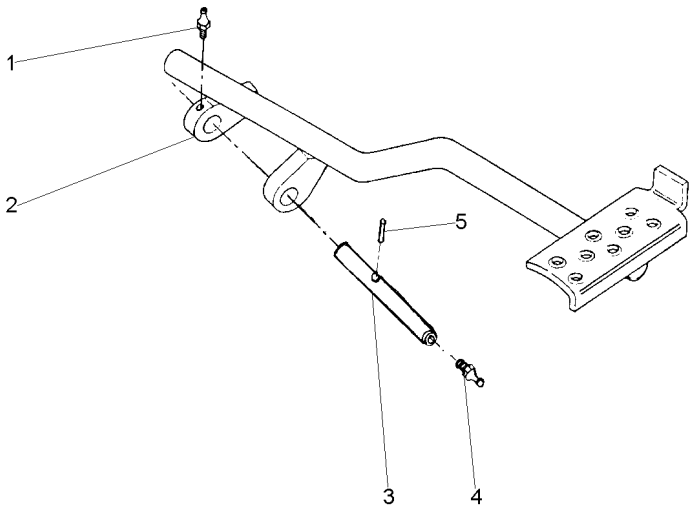

1	13811X	**1**	GRAXEIRA	GREASER	ENGRASADOR
2	036976S1	**1**	PEDAL	PEDAL	PEDAL
3	1860961M1	**1**	EIXO	SHAFT	ARBOL
4	13811X	**1**	GRAXEIRA	GREASER	ENGRASADOR
5	357632X1	**1**	PINO	PIN	PASADOR

Fixação Eixo Traseiro - Transmissão — **8 Velocidades**
Rear Axle - Transmission — **8 Speed**
Eje Trasero - Transmissión — **8 Velocidades**

30-190

1

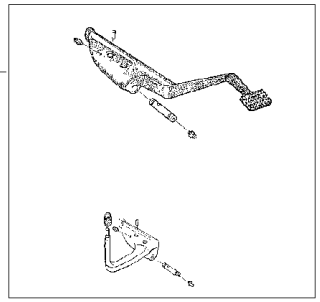

2

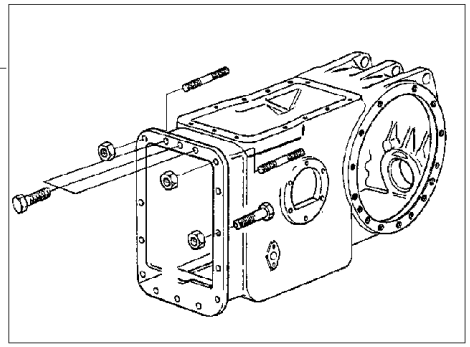

3

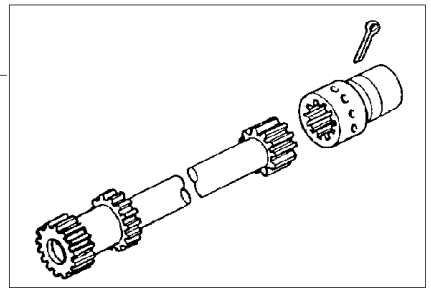

1	3146480M91	30-185 No	**1**	PEDAL	PEDAL	PEDAL
2	048424N1	30-170 No	**1**	FIXAÇÃO	FASTENER	CIERRE
3	3146561M91	30-195 No	**1**	EIXO	SHAFT	ARBOL

Eixo Propulsor
Propeller Axle
Eje Propulsor

30-195

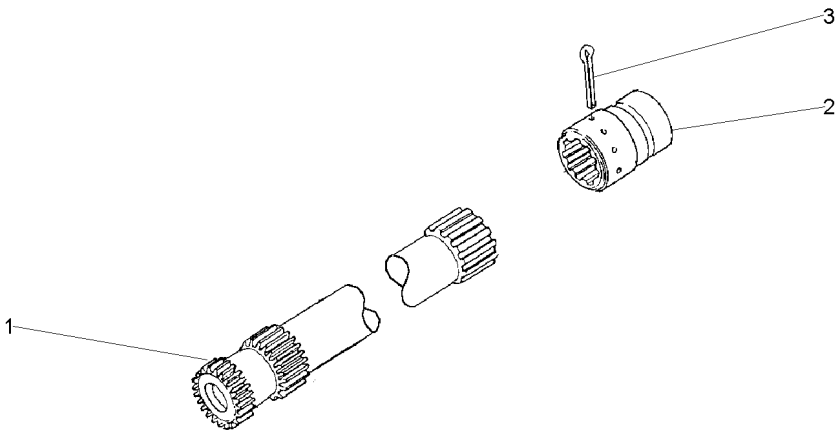

3	355342X1	**1** CUPILHA	COTTER PIN	PASADOR DOUBLE

Eixo Propulsor
Propeller Axle
Eje Propulsor

30-200

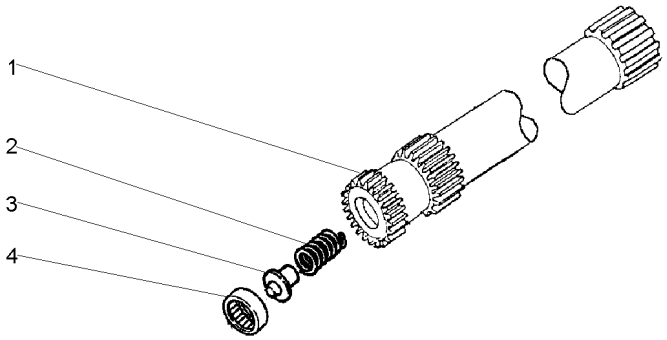

2	886352M1	**1**	MOLA	SPRING	RESORTE
3	886353M1	**1**	ASSENTO	SEAT	ASIENTO
4	195513M1	**1**	ROLAMENTO AGULHA	BEARING NEEDLE	COJINETA AGUJAS

Eixo Propulsor
Propeller Axle
Eje Propulsor

30-205

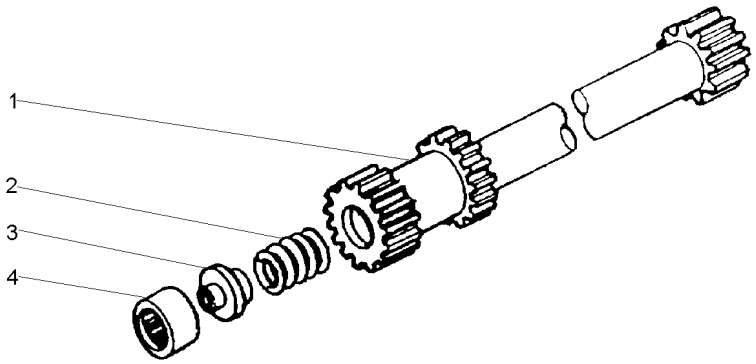

1	1866531M1	**1**	EIXO	SHAFT	ARBOL
2	886352M1	**1**	MOLA	SPRING	RESORTE
3	886353M1	**1**	ASSENTO	SEAT	ASIENTO
4	195513M1	**1**	ROLAMENTO AGULHA	BEARING NEEDLE	COJINETA AGUJAS

Fixação Eixo Traseiro - Transmissão
Rear Axle - Transmission
Eje Trasero - Transmisión

30-210

1

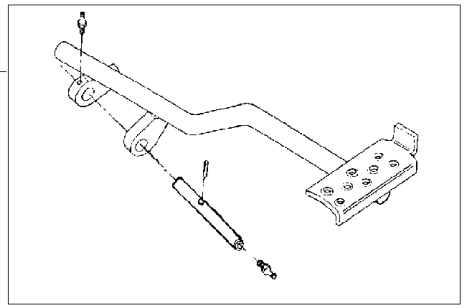

2

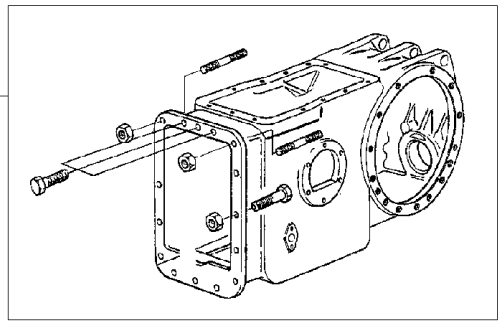

3

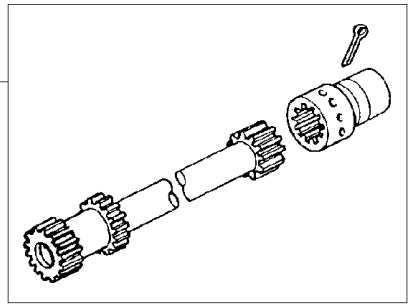

1	036978N1	30-215 No	**1**	PEDAL	PEDAL	PEDAL
2	048424N1	30-170 No	**1**	FIXAÇÃO	FASTENER	CIERRE
3	3146570M91	30-175 No	**1**	EIXO	SHAFT	ARBOL

Pedal De Bloqueio
Pedal
Pedal

30-215

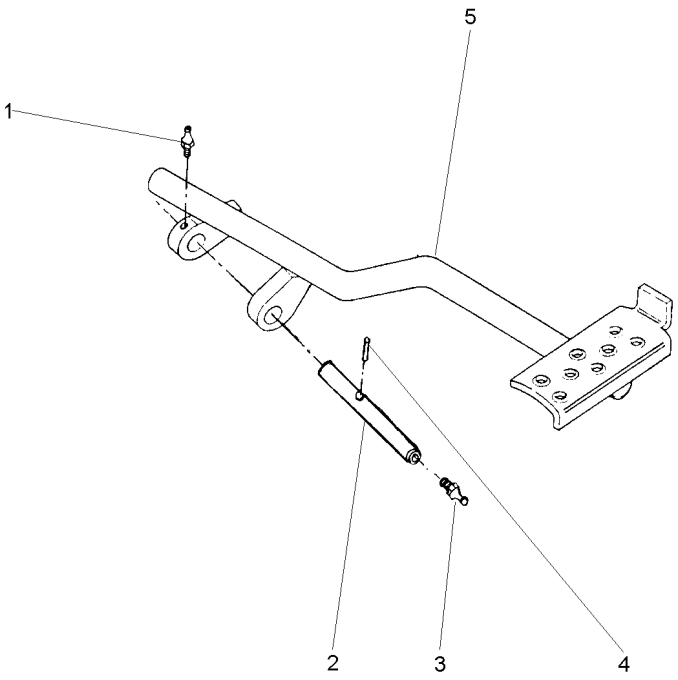

1	13811X	**1**	GRAXEIRA	GREASER	ENGRASADOR
2	1860961M1	**1**	EIXO	SHAFT	ARBOL
3	13811X	**1**	GRAXEIRA	GREASER	ENGRASADOR
4	357632X1	**1**	PINO	PIN	PASADOR
5	036976S1	**1**	PEDAL	PEDAL	PEDAL

Fixação Eixo Traseiro - Transmissão — **12 Velocidades**
Rear Axle - Transmission — **12 Speed**
Eje Trasero - Transmissión — **12 Velocidades**

30-220

1

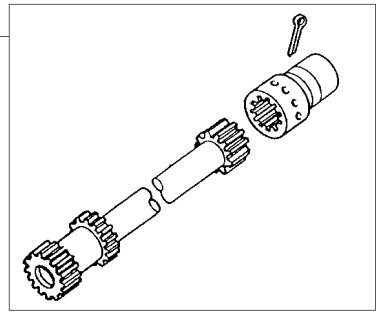

2

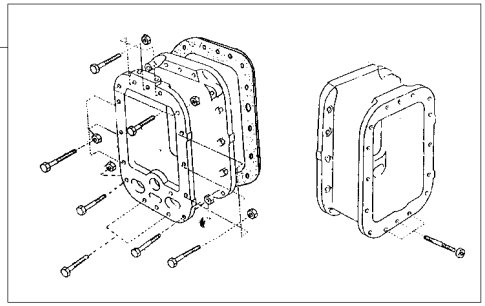

3

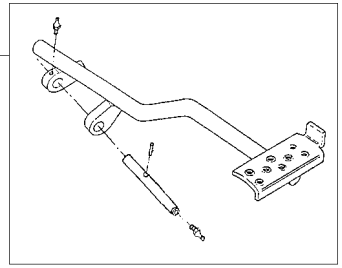

1	034403N1	30-225 No	**1** ÁRVORE	AXLE	EJE
2	3589418M91	30-230 No	**1** FIXAÇÃO	FASTENER	CIERRE
3	022956N1	30-165 No	**1** PEDAL	PEDAL	PEDAL

Eixo Propulsor
Propeller Axle
Eje Propulsor

30-225

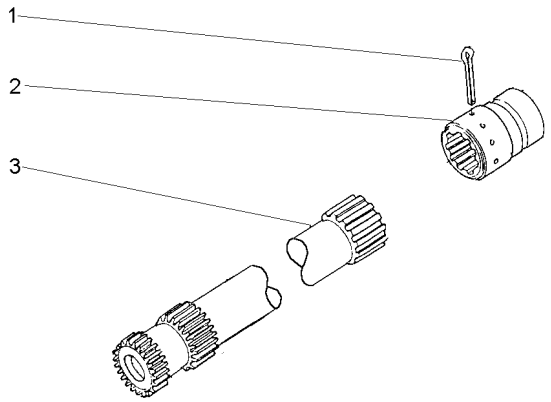

1	355342X1	**1** CUPILHA	COTTER PIN	PASADOR DOUBLE

Fixação Eixo Traseiro - Transmissão
Rear Axle - Transmission
Eje Trasero - Transmissión

30-230

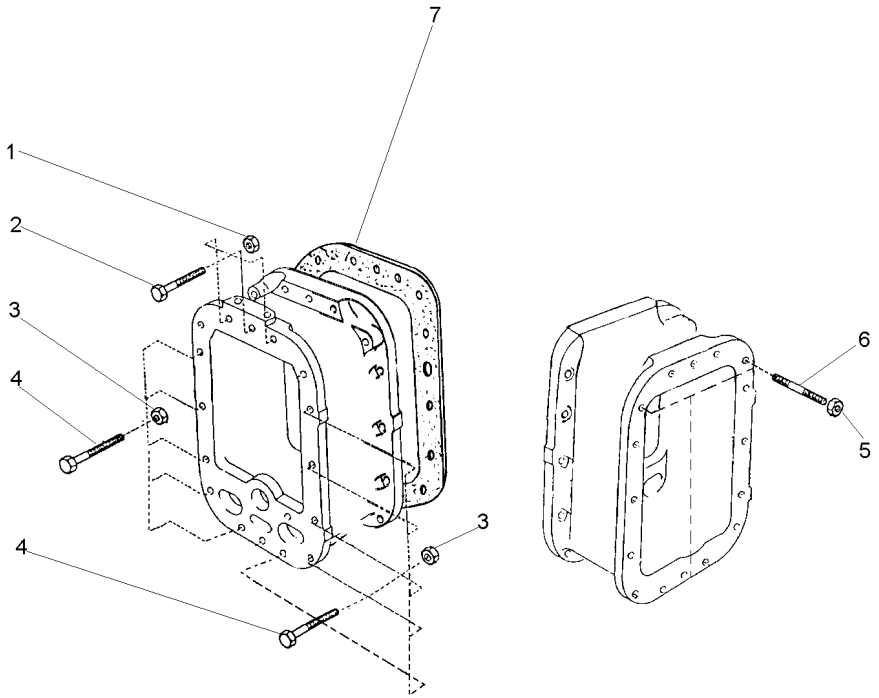

1	3589412M1	7/16x20	**3** PORCA	NUT	TUERCA
2	377563X1	7/16x20x2.3/4	**3** PARAFUSO	BOLT	PERNO
3	3589412M1	7/16x20	**10** PORCA	NUT	TUERCA
4	377561X1	7/16x20x2"	**10** PARAFUSO	BOLT	PERNO
5	3589412M1	7/16x20	**3** PORCA	NUT	TUERCA
6	3589429M1		**3** PRISIONEIRO	STUD	ESPARRAGO
7	521181M1	[A]	**1** JUNTA	GASKET	EMPAQUETADURA.

[A] ANTIGO
OLD
ANTIGUO

Fixação Eixo Traseiro - Transmissão
Rear Axle - Transmission
Eje Trasero - Transmissión

30-235

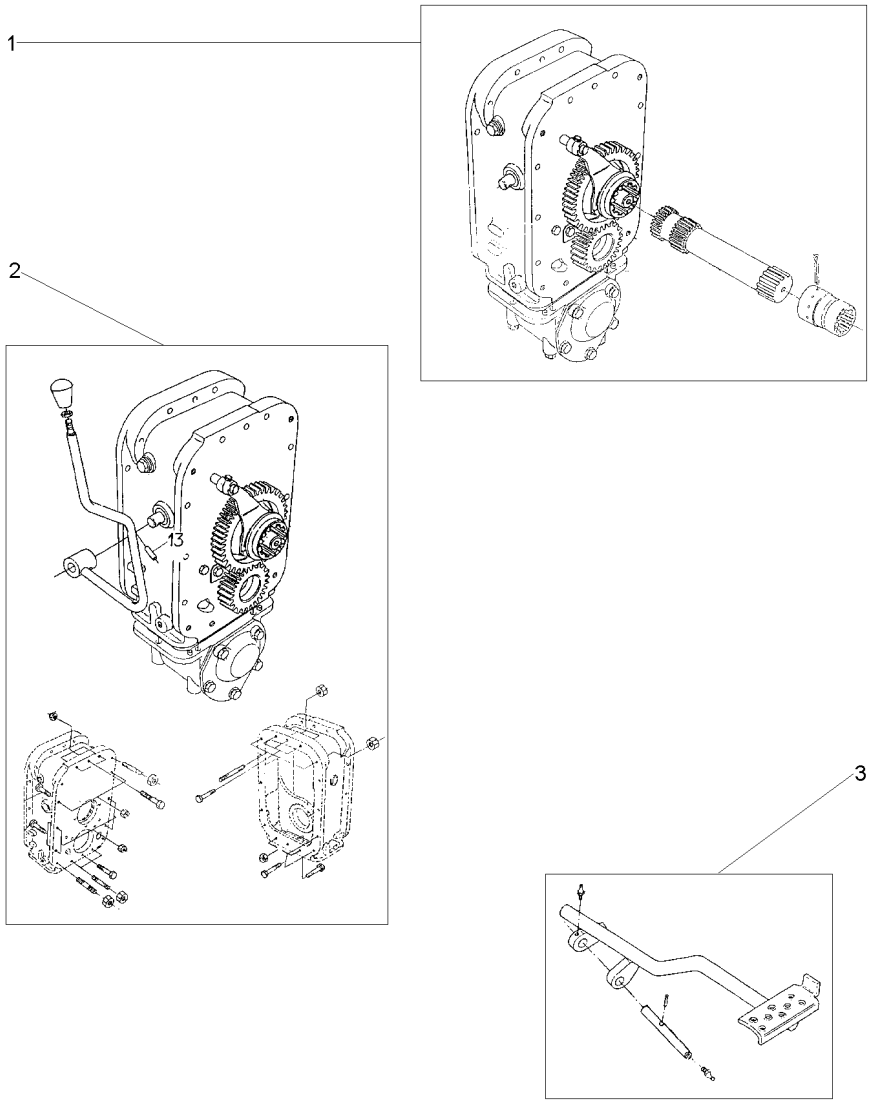

1	034404N1	30-240 No	**1** ÁRVORE	AXLE	EJE
2	3589417M91	25-425 No	**1** FIXAÇÃO	FASTENER	CIERRE
3	022956N1	30-165 No	**1** PEDAL	PEDAL	PEDAL

Eixo Propulsor Com Espaçador
Propeller Axle With Spacer
Eje Propulsor Con Espaciador

30-240

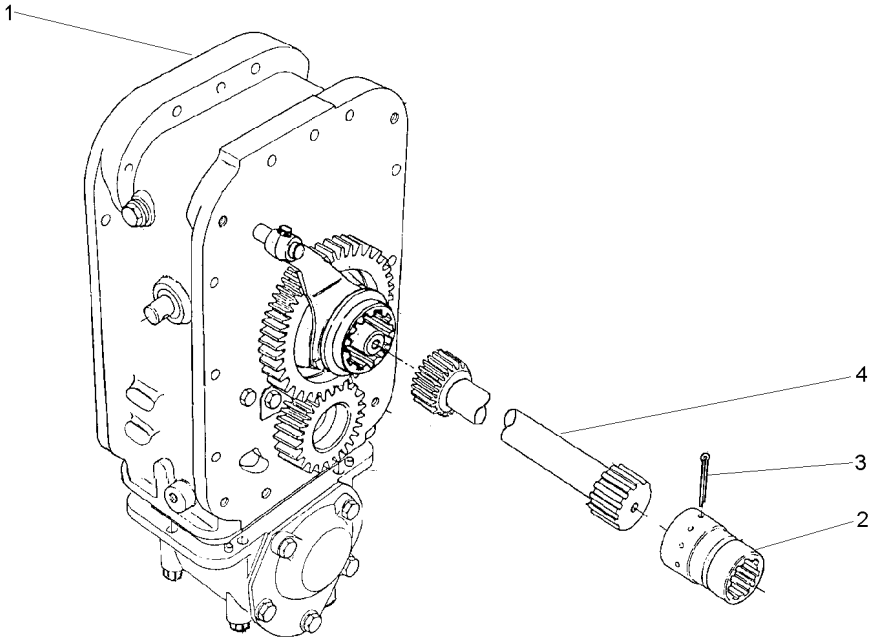

1	034449N1	25-415 No	**1** CJ. ESPAÇADOR	KIT, SPACER	JUEGO ESPACIADOR
3	355342X1		**1** CUPILHA	COTTER PIN	PASADOR DOUBLE
4	048386N1		**1** CJ. EIXO	KIT, AXLE	JUEGO DE EJE

Eixo Propulsor
Propeller Axle
Eje Propulsor

30-245

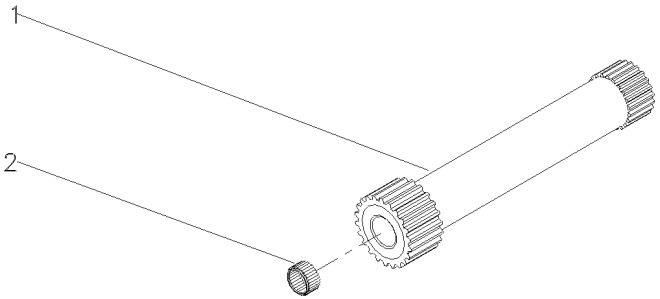

2	195513M1	**1**	ROLAMENTO AGULHA BEARING NEEDLE	COJINETA AGUJAS

Fixação Eixo Traseiro - Transmissão **Estreito**
Rear Axle - Transmission **Strait**
Eje Trasero - Transmissión **Estrecho**

30-250

1
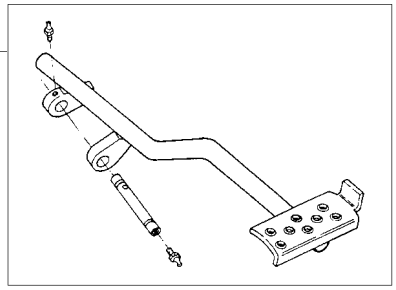

2
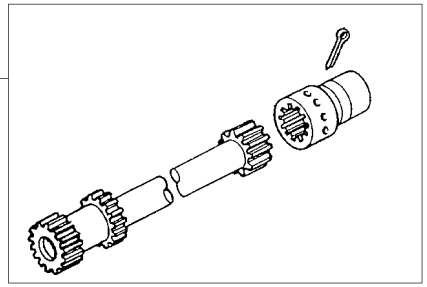

3
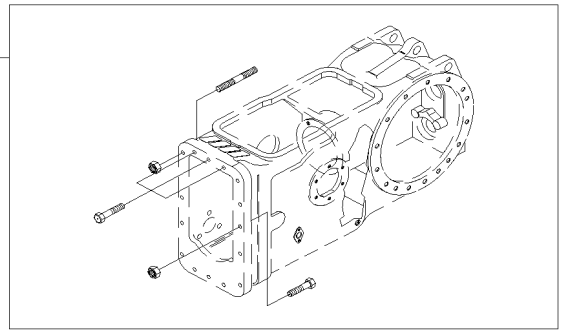

1	036978N1	30-215 No	**1** PEDAL	PEDAL	PEDAL
2	3146570M91	30-175 No	**1** EIXO	SHAFT	ARBOL
3	048424N1	30-170 No	**1** FIXAÇÃO	FASTENER	CIERRE

Fixação Tampa Lateral
Fastener Side Cover
Fixacion Tapa Lateral

30-255

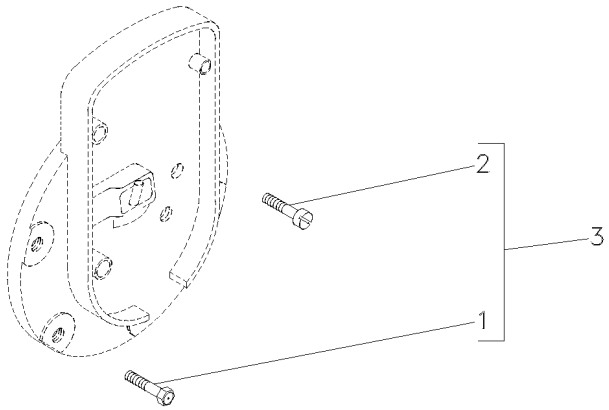

1	353698X1	3 7/16X14X1"	**1** PARAFUSO	BOLT	PERNO
2	376408X1	3 7/16X14X3.3/4	**1** PARAFUSO	BOLT	PERNO
3		2801170M91	**1** KIT PARAFUSOS	KIT, BOLT	TORNILLOS JUEGO

Redução Final Traseira **2 Rm**
Rear Final Drive **2 Wd**
Reduccion Final Trasera **2 Rm**

30-260

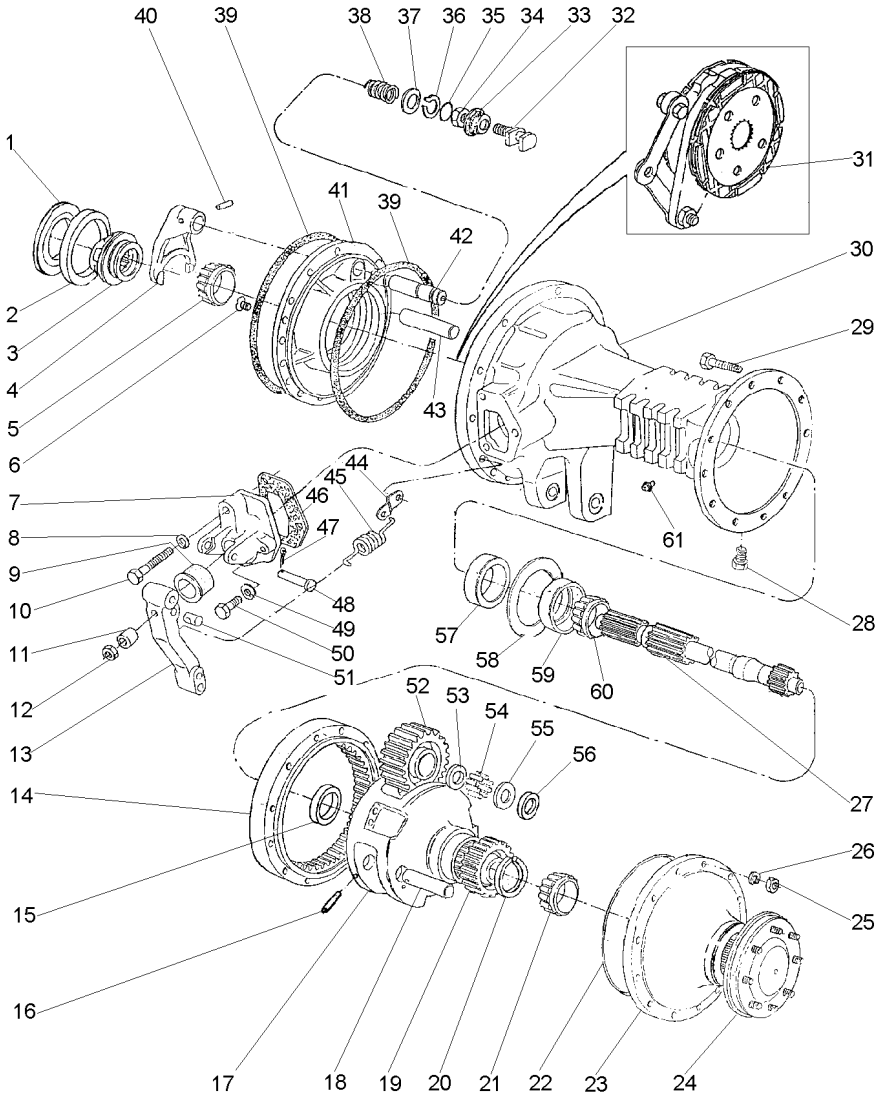

1	187689M1	⧗	0.73/0.78MM	X	CALÇO	SHIM	CALCE
1	521401M1	⧗	0.60/0.66MM	X	CALÇO	SHIM	CALCE
1	892170M1	⧗	1.24/1.29MM	X	CALÇO	SHIM	CALCE
1	892171M1	⧗	1.11/1.16MM	X	CALÇO	SHIM	CALCE
1	892172M1	⧗	0.99/1.04MM	X	CALÇO	SHIM	CALCE
1	892173M1	⧗	0.86/0.91MM	X	CALÇO	SHIM	CALCE
2		■	1850909M91	1	ROLAMENTO	BEARING	COJINETE
3	897003M3			1	LUVA	SLEEVE	MANCHA
4	906807M1			1	GARFO	FORK	HORQUILLA
5		■	1851533M91	1	ROLAMENTO	BEARING	COJINETE
6	034013P1		5/16X24X1"	4	PARAFUSO	BOLT	PERNO
7	1860970M1	◀		1	SUPORTE	BRACKET	SOPORTE
7	3409713M1	▶		1	SUPORTE	BRACKET	SOPORTE
8	353434X1		11/16X25/64X3/32	2	ARRUELA	WASHER	ARANDELA
9	1860959M1			2	CAPA	CAP	TAPA
10	354269X1		3/8X16X2.1/2	2	PARAFUSO	BOLT	PERNO
11	1865002M1			2	ESPAÇADOR	SPACER	PIEZA DISTANCIA
12	330797X1		7/16X20	2	PORCA	NUT	TUERCA
13	1861665M1	▶		1	ALAVANCA	LEVER	PALANCA
13	1861666M1	◀		1	ALAVANCA	LEVER	PALANCA
14	894772M2			2	COROA	ANNULAR GEAR	ENGRANAJE ANULAR
15	894778M1			2	BUCHA	BUSH	CASQUILLO
16	1864852M1			6	PINO	PIN	PASADOR
17	022516P3			2	PORTA ENGRENAGEM	CARRIER	PORTADOR
18	1864869M1			6	EIXO	SHAFT	ARBOL
19	897005M1			2	ENGRENAGEM	GEAR	ENGRANAJE
20	022351P1			2	ANEL TRAVA	CIRCLIP	CIRCULITO
21		■	1860503M92	2	ROLAMENTO	BEARING	COJINETE
22	184182M3			4	JUNTA	GASKET	EMPAQUETADURA.
23	022356N1	👁	30-265 No	2	CJ. TAMPA	KIT, COVER	JUEGO DE TAPA
24	022355N3	👁	30-270 No	2	SEMI EIXO	HALF AXLE	SEMIEJES
25	338600X1		7/16X20	24	PORCA	NUT	TUERCA
26	353432X1		25/32X15/32X7/64	24	ARRUELA	WASHER	ARANDELA
27	3585916M1			2	EIXO	SHAFT	ARBOL
28	2412X			2	BUJÃO	PLUG	TAPON
29	361785X1		7/16X20X3.7/8	24	PARAFUSO	BOLT	PERNO
30	3147504M1	▶		1	CARCAÇA DO EIXO	AXLE HOUSING	CAJA DEL EJE
30	3147505M1	◀		1	CARCAÇA DO EIXO	AXLE HOUSING	CAJA DEL EJE
31	3148715M91	👁	30-275 No	2	CJ. FREIO	KIT, BRAKE	FRENOS JUEGO
32	1865014M1			1	GARFO	FORK	HORQUILLA
33	906811M1			1	PROTETOR	PROTECTOR	PROTECTOR
34	353426X1		7/16X20	1	PORCA	NUT	TUERCA
35	851258M1			1	ANEL "O"	O RING	JUNTA TORICA
36	358950X1		13/16"	1	ANEL TRAVA	CIRCLIP	CIRCULITO
37	1864764M1			1	ARRUELA	WASHER	ARANDELA
38	906808M1			1	MOLA	SPRING	RESORTE
39	1860838M2			4	ANEL "O"	O RING	JUNTA TORICA
40	420407M1			1	PINO	PIN	PASADOR
41	1860881M1	▶		1	PLACA	PLATE	PLATO
41	1860884M1	◀		1	PLACA	PLATE	PLATO

Redução Final Traseira **2 Rm**
Rear Final Drive **2 Wd**
Reduccion Final Trasera **2 Rm**

30-260

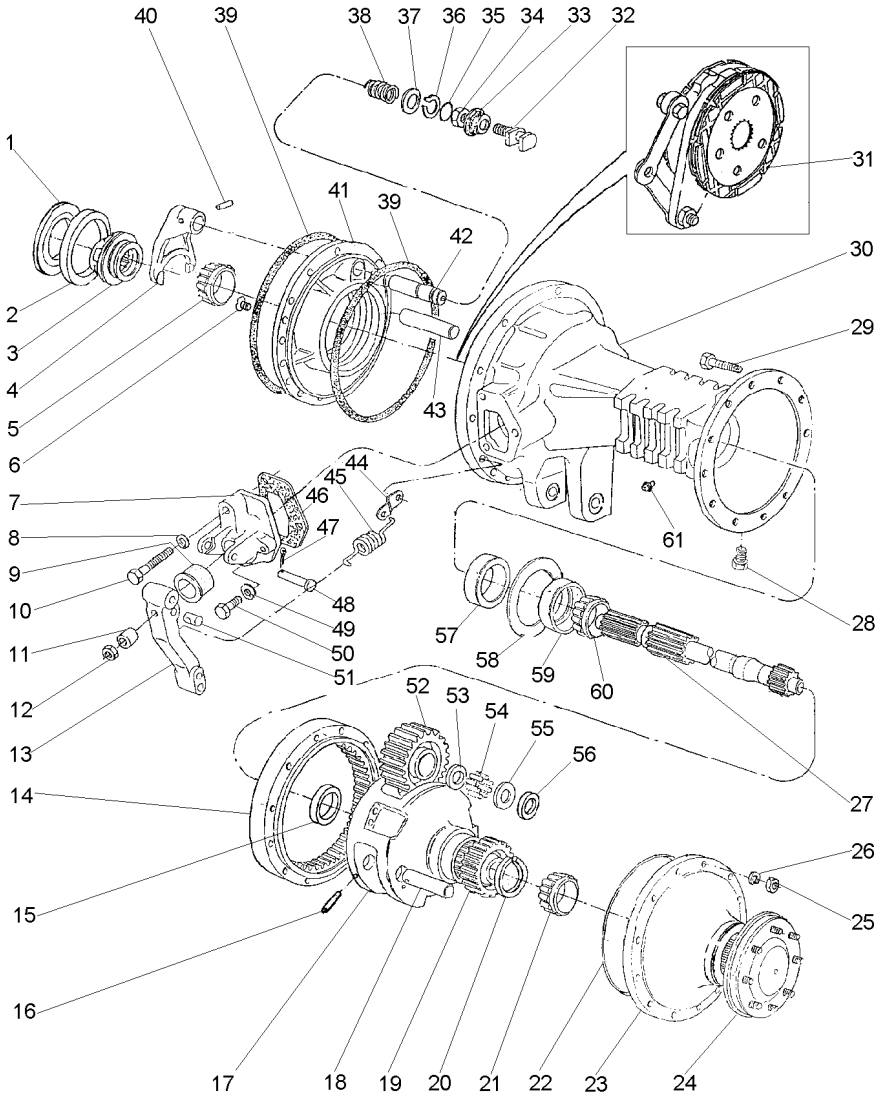

42	1864763M1		1	EIXO	SHAFT	ARBOL
43	1860956M1		2	EIXO	SHAFT	ARBOL
44	184310M1		2	ALÇA	STRAP	FAJA
45	184171M1		2	MOLA	SPRING	RESORTE
46	1860960M1	[A]	2	JUNTA	GASKET	EMPAQUETADURA.
47	354059X1	1X1/8	2	CUPILHA	COTTER PIN	PASADOR DOUBLE
48	363459X1	∅ 9/64 7/16	2	PINO	PIN	PASADOR
49	353434X1		4	ARRUELA	WASHER	ARANDELA
50	362455X1	3/8X16X2.1/4	4	PARAFUSO	BOLT	PERNO
51	1865003M1		2	PINO	PIN	PASADOR
52	894769M1		6	ENGRENAGEM	GEAR	ENGRANAJE
53	184196M1		6	ARRUELA	WASHER	ARANDELA
54	184742M1		348	ROLETE	ROLLER	RODILLO
55	184441M1		8	ARRUELA	WASHER	ARANDELA
56	894867M1		4	ARRUELA	WASHER	ARANDELA
57	1860954M1		2	RETENTOR	OIL SEAL	BUJE RETENACEITE
58	894757M1	0.05MM	X	CALÇO	SHIM	CALCE
58	894758M1	0.10MM	X	CALÇO	SHIM	CALCE
58	894759M1	0.15MM	X	CALÇO	SHIM	CALCE
59		1881931M91	2	ROLAMENTO	BEARING	COJINETE
60		1881931M91	2	ROLAMENTO	BEARING	COJINETE
61	182099M91		2	RESPIRO	BREATHER	RESPIRADERO

[A] ANTIGO
OLD
ANTIGUO

Tampa Da Redução Final
Cover Final Drive
Tapa Da Raduccion Final

30-265

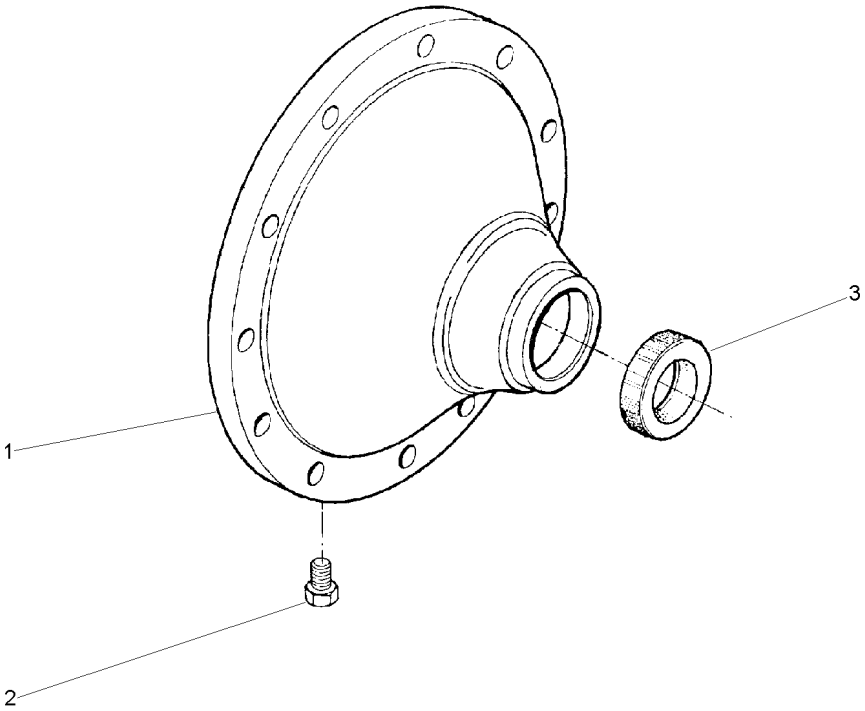

1	022513P1	**1**	TAMPA	COVER	CUBIERTA
2	490075M1	**1**	BUJÃO	PLUG	TAPON
3	022517P1	**1**	RETENTOR	SEAL	RETEN

Semi-Árvore
Axle
Eje

30-270

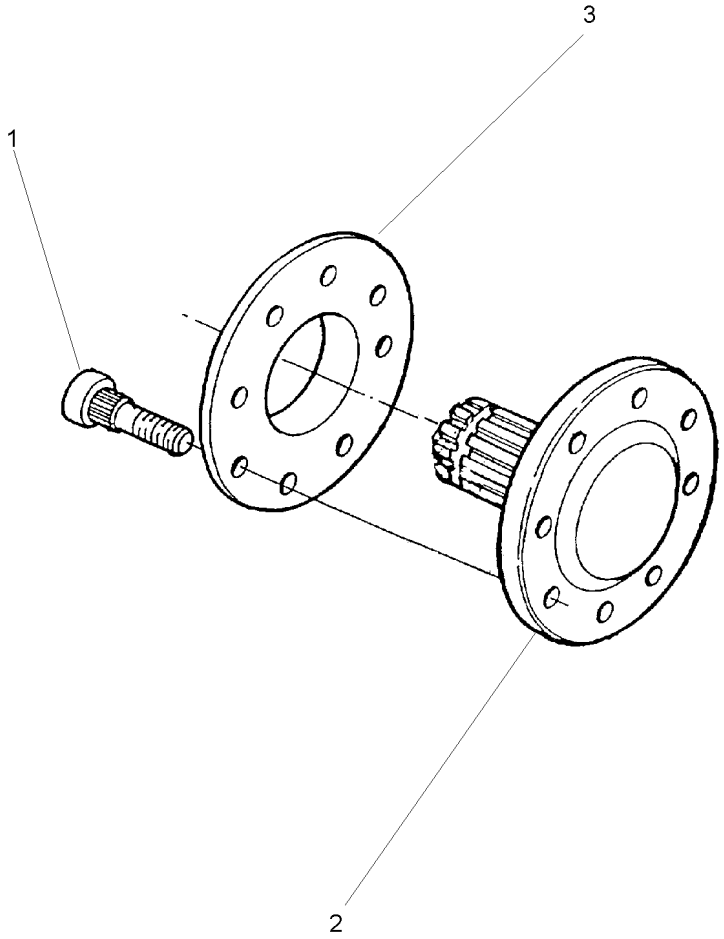

1	3412644M2	11/16X16X2.29/32	**8**	PARAFUSO	BOLT	PERNO
2	022414P3		**1**	SEMI EIXO	HALF AXLE	SEMIEJES
3	894756M1		**1**	ESPAÇADOR	SPACER	PIEZA DISTANCIA

Freio
Brake
Freno

30-275

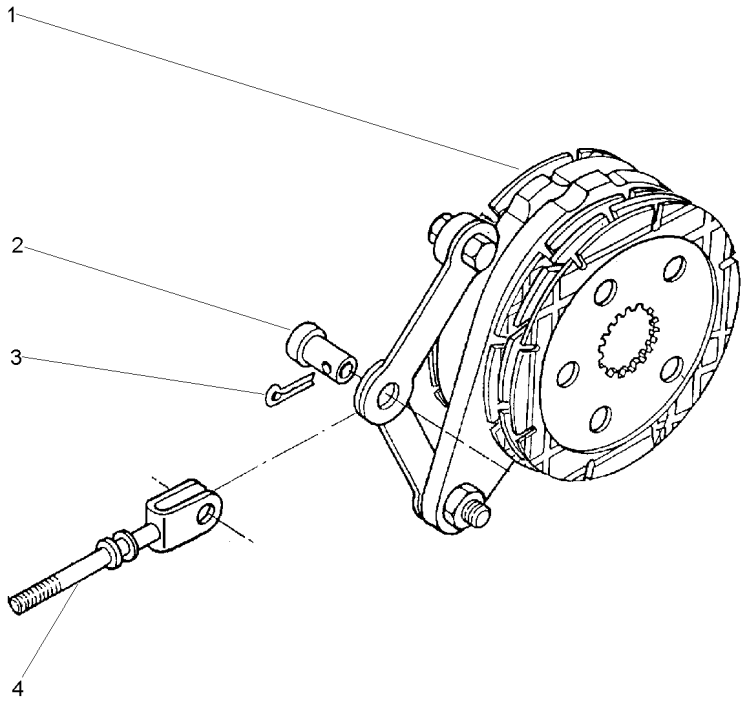

1	1861058M92	30-280 No	**1** CJ. FREIO	KIT, BRAKE	FRENOS JUEGO
2	195348M1		**1** PINO	PIN	PASADOR
3	354068X1	1.1/4X5/32	**1** CUPILHA	COTTER PIN	PASADOR DOUBLE
4	1861676M91		**1** TIRANTE	ROD	VARILLA

Freio
Brake
Freno

Comando E Disco
Drive Plate And Disc
Mando E Disco

30-280

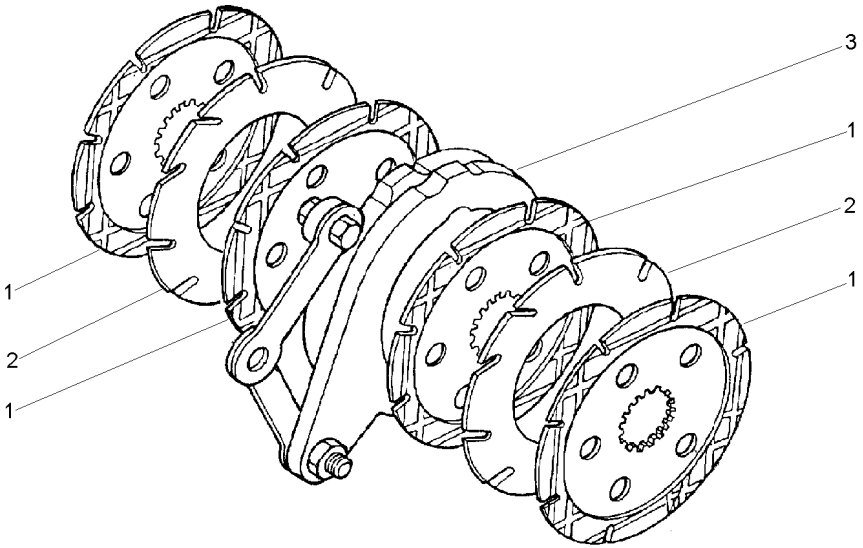

1	1860964M2		**4**	DISCO	DISC	DISCO
2	035670T1		**2**	DISCO	DISC	DISCO
3	1860963M91	30-285 No	**1**	CJ. COMANDO	KIT, ACTUATOR	JUEGO ACTUADOR

Comando Do Freio
Brake Drive
Mando De Freno

30-285

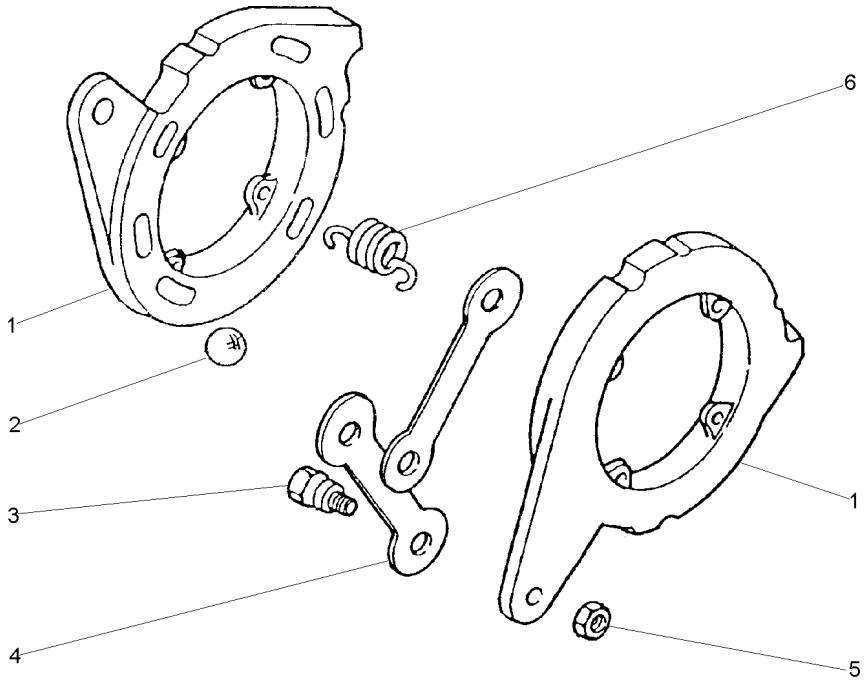

1		1860963M91	**2** DISCO	DISC	DISCO
2	16779X		**6** ESFERA	BALL	BOLA
3	1481654M1	1/2	**2** PARAFUSO	BOLT	PERNO
4	1481653M1		**2** BRAÇO	ARM	BRAZO
5	353438X1	1/2X20	**2** PORCA	NUT	TUERCA
6	1853148M1		**4** MOLA	SPRING	RESORTE

Redução Final Traseira **2 Rm**
Rear Final Drive **2 Wd**
Reduccion Final Trasera **2 Rm**

30-290

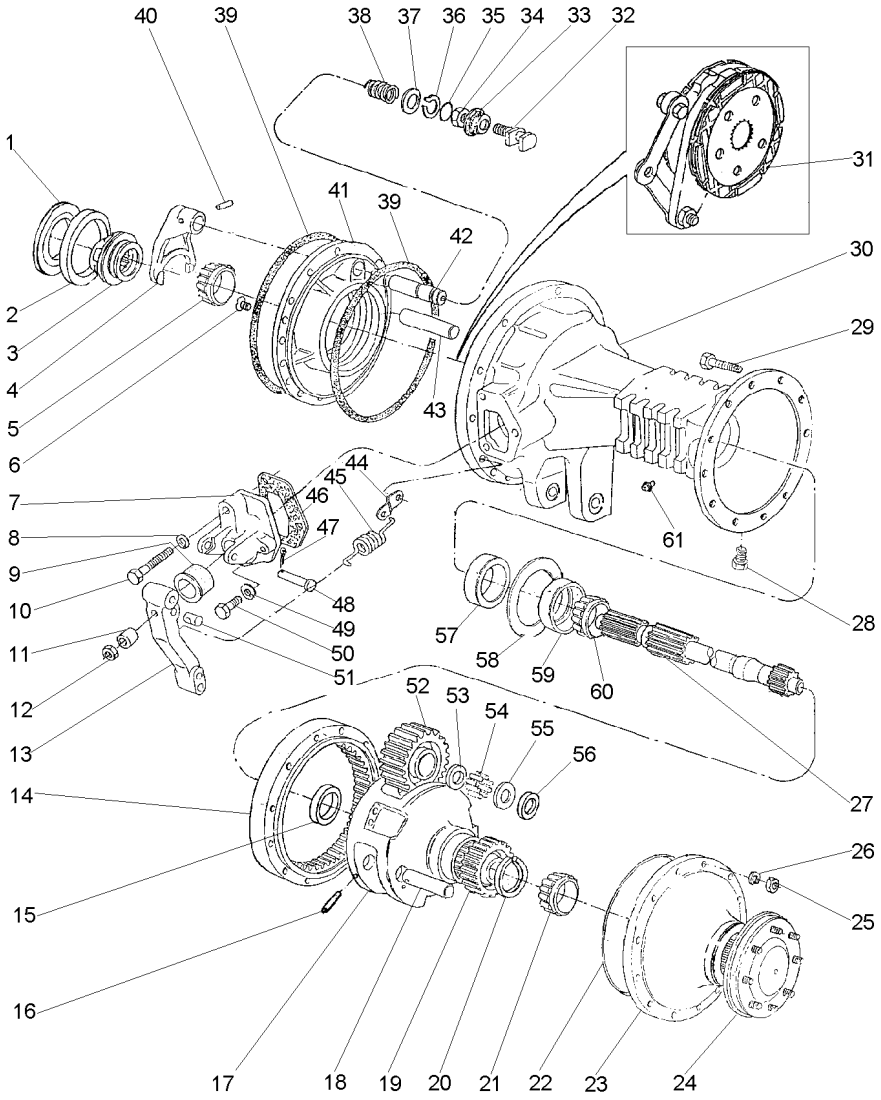

1	187689M1	⧗	0.73/0.78MM	X	CALÇO	SHIM	CALCE
1	521401M1	⧗	0.60/0.66MM	X	CALÇO	SHIM	CALCE
1	892170M1	⧗	1.24/1.29MM	X	CALÇO	SHIM	CALCE
1	892171M1	⧗	1.11/1.16MM	X	CALÇO	SHIM	CALCE
1	892172M1	⧗	0.99/1.04MM	X	CALÇO	SHIM	CALCE
1	892173M1	⧗	0.86/0.91MM	X	CALÇO	SHIM	CALCE
2		▰	1850909M91	1	ROLAMENTO	BEARING	COJINETE
3	897003M3			1	LUVA	SLEEVE	MANCHA
4	906807M1			1	GARFO	FORK	HORQUILLA
5		▰ ◀	1851533M91	1	ROLAMENTO	BEARING	COJINETE
6	034013P1			4	PARAFUSO	BOLT	PERNO
7	1860970M1	◀		1	SUPORTE	BRACKET	SOPORTE
7	3409713M1	▶		1	SUPORTE	BRACKET	SOPORTE
8	353434X1			2	ARRUELA	WASHER	ARANDELA
9	1860959M1			2	CAPA	CAP	TAPA
10	354269X1			2	PARAFUSO	BOLT	PERNO
11	1865002M1			2	ESPAÇADOR	SPACER	PIEZA DISTANCIA
12	330797X1			2	PORCA	NUT	TUERCA
13	1861665M1	▶		1	ALAVANCA	LEVER	PALANCA
13	1861666M1	◀		1	ALAVANCA	LEVER	PALANCA
14	894772M2			2	COROA	ANNULAR GEAR	ENGRANAJE ANULAR
15	894778M1			2	BUCHA	BUSH	CASQUILLO
16	1864852M1			6	PINO	PIN	PASADOR
17	022516P3			2	PORTA ENGRENAGEM	CARRIER	PORTADOR
18	1864869M1			6	EIXO	SHAFT	ARBOL
19	897005M1			2	ENGRENAGEM	GEAR	ENGRANAJE
20	022351P1			2	ANEL TRAVA	CIRCLIP	CIRCULITO
21		▰	1860503M92	2	ROLAMENTO	BEARING	COJINETE
22	184182M3			4	JUNTA	GASKET	EMPAQUETADURA.
23	022356N1	👁	30-265 No	2	CJ. TAMPA	KIT, COVER	JUEGO DE TAPA
24	022424N3	👁	30-295 No	2	SEMI EIXO	HALF AXLE	SEMIEJES
25	338600X1			10	PORCA	NUT	TUERCA
26	353432X1			10	ARRUELA	WASHER	ARANDELA
27	3585913M1			2	EIXO	SHAFT	ARBOL
28	2412X			2	BUJÃO	PLUG	TAPON
29	361785X1			10	PARAFUSO	BOLT	PERNO
30	3411898M1	▶		1	CARCAÇA	HOUSING	ALOJAMIENTO
30	3411899M1	◀		1	CARCAÇA	HOUSING	ALOJAMIENTO
31	3149891M91	👁	30-300 No	2	CJ. FREIO	KIT, BRAKE	FRENOS JUEGO
32	1865014M1			1	GARFO	FORK	HORQUILLA
33	906811M1			1	PROTETOR	PROTECTOR	PROTECTOR
34	353426X1			1	PORCA	NUT	TUERCA
35	851258M1			1	ANEL "O"	O RING	JUNTA TORICA
36	358950X1			1	ANEL TRAVA	CIRCLIP	CIRCULITO
37	1864764M1			1	ARRUELA	WASHER	ARANDELA
38	906808M1			1	MOLA	SPRING	RESORTE
39	1860838M2			4	ANEL "O"	O RING	JUNTA TORICA
40	420407M1			1	PINO	PIN	PASADOR
41	1660834M1	◀		1	PLACA	PLATE	PLATO

Redução Final Traseira **2 Rm**
Rear Final Drive **2 Wd**
Reduccion Final Trasera **2 Rm**

30-290

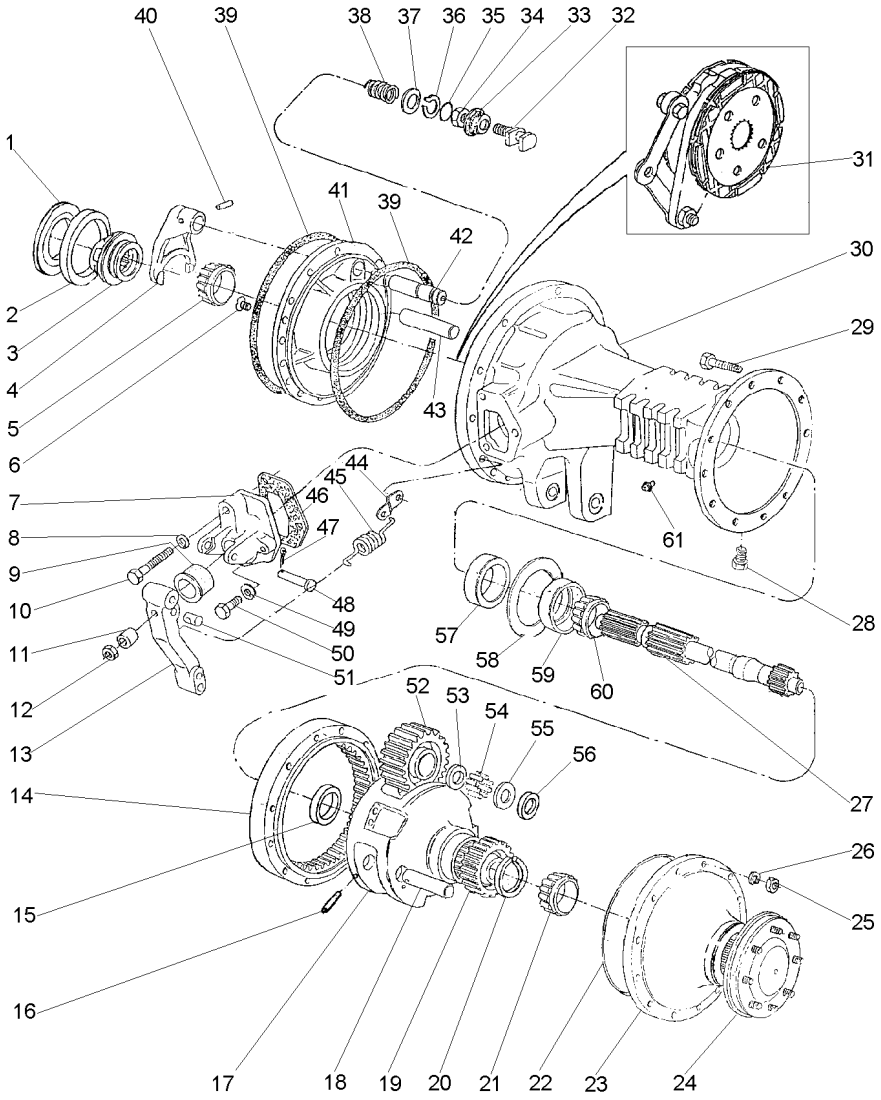

41	1660835M1	▶	**1**	PLACA	PLATE	PLATO
42	1864763M1		**1**	EIXO	SHAFT	ARBOL
43	1860956M1		**2**	EIXO	SHAFT	ARBOL
44	184310M1		**2**	ALÇA	STRAP	FAJA
45	184171M1		**2**	MOLA	SPRING	RESORTE
46	1860960M1	[A]	**2**	JUNTA	GASKET	EMPAQUETADURA.
47	354059X1		**2**	CUPILHA	COTTER PIN	PASADOR DOUBLE
48	363459X1		**2**	PINO	PIN	PASADOR
49	353434X1		**4**	ARRUELA	WASHER	ARANDELA
50	362455X1		**4**	PARAFUSO	BOLT	PERNO
51	1865003M1		**2**	PINO	PIN	PASADOR
52	894769M1		**6**	ENGRENAGEM	GEAR	ENGRANAJE
53	184196M1		**6**	ARRUELA	WASHER	ARANDELA
54	184742M1		**348**	ROLETE	ROLLER	RODILLO
55	184441M1		**8**	ARRUELA	WASHER	ARANDELA
56	894867M1		**4**	ARRUELA	WASHER	ARANDELA
57	1860954M1		**2**	RETENTOR	OIL SEAL	BUJE RETENACEITE
58	894757M1	⧗ 0.05MM	**X**	CALÇO	SHIM	CALCE
58	894758M1	⧗ 0.10MM	**X**	CALÇO	SHIM	CALCE
58	894759M1	⧗ 0.15MM	**X**	CALÇO	SHIM	CALCE
59		■▶ 1881931M91	**2**	ROLAMENTO	BEARING	COJINETE
60		■▶ 1881931M91	**2**	ROLAMENTO	BEARING	COJINETE
61	182099M91		**2**	RESPIRO	BREATHER	RESPIRADERO

[A] ANTIGO
OLD
ANTIGUO

Eixo Terminal Da Roda
Wheel Axle Assembly
Eje Terminal De Roda

30-295

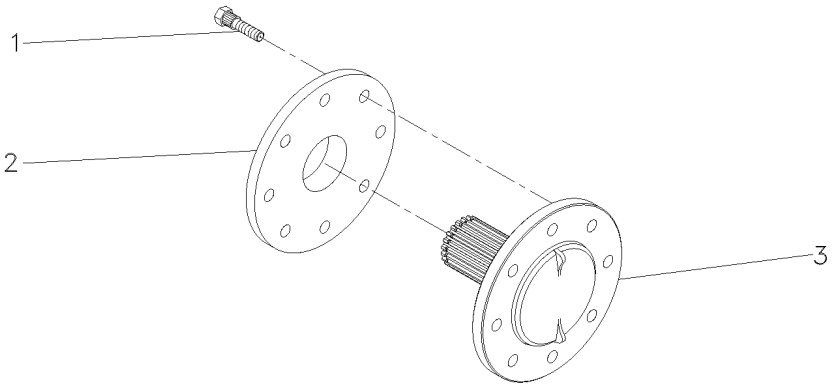

1	893017M2	**8**	PARAFUSO	BOLT	PERNO
2	894756M1	**1**	ESPAÇADOR	SPACER	PIEZA DISTANCIA
3	022414P3	**1**	SEMI EIXO	HALF AXLE	SEMIEJES

Freio
Brake
Freno

30-300

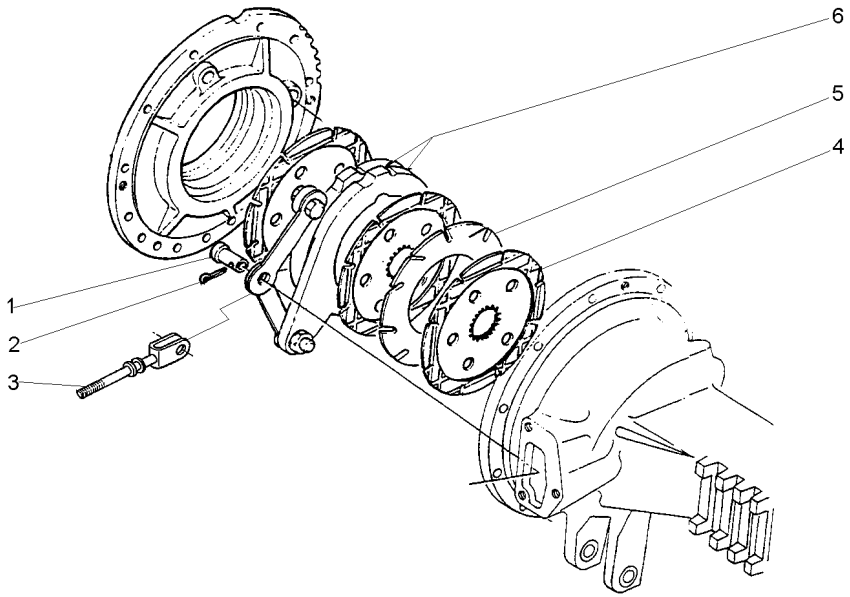

1	195348M1		**2** PINO	PIN	PASADOR
2	354068X1	1.1/4X5/32	**2** CUPILHA	COTTER PIN	PASADOR DOUBLE
3	1861676M91		**1** TIRANTE	ROD	VARILLA
4	1860964M2		**3** DISCO	DISC	DISCO
5	035670T1		**1** DISCO	DISC	DISCO
6	1860963M91	30-285 No	**1** CJ. COMANDO	KIT, ACTUATOR	JUEGO ACTUADOR

Redução Final Traseira **4 Rm**
Rear Final Drive **4 Wd**
Reduccion Final Trasera **4 Rm**

30-305

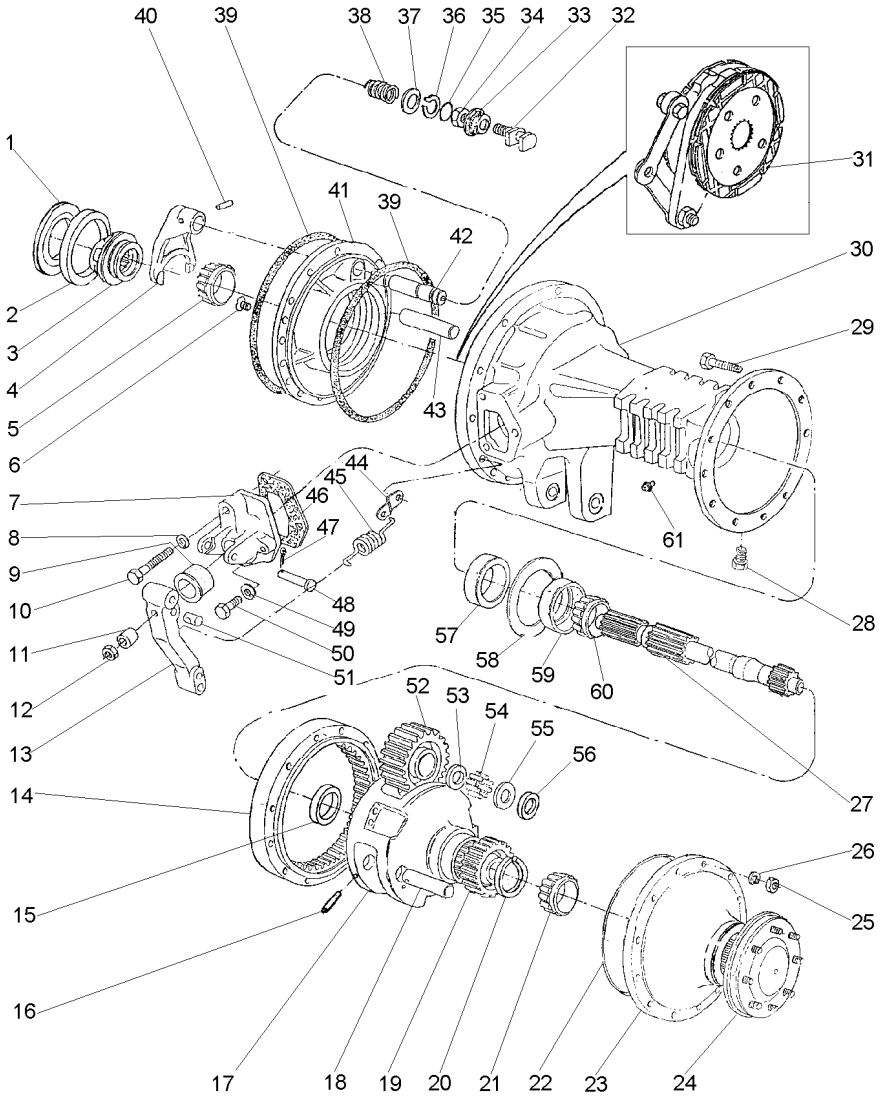

1	187689M1	⧗	0.73/0.78MM	X	CALÇO	SHIM	CALCE
1	521401M1	⧗	0.60/0.66MM	X	CALÇO	SHIM	CALCE
1	892170M1	⧗	1.24/1.29MM	X	CALÇO	SHIM	CALCE
1	892171M1	⧗	1.11/1.16MM	X	CALÇO	SHIM	CALCE
1	892172M1	⧗	0.99/1.04MM	X	CALÇO	SHIM	CALCE
1	892173M1	⧗	0.86/0.91MM	X	CALÇO	SHIM	CALCE
2		▰	1850909M91	1	ROLAMENTO	BEARING	COJINETE
3	897003M3			1	LUVA	SLEEVE	MANCHA
4	906807M1			1	GARFO	FORK	HORQUILLA
5		▰	1851533M91	1	ROLAMENTO	BEARING	COJINETE
		◀					
6	034013P1			4	PARAFUSO	BOLT	PERNO
7	1860970M1	◀		1	SUPORTE	BRACKET	SOPORTE
7	3409713M1	▶		1	SUPORTE	BRACKET	SOPORTE
8	353434X1			2	ARRUELA	WASHER	ARANDELA
9	1860959M1			2	CAPA	CAP	TAPA
10	354269X1			2	PARAFUSO	BOLT	PERNO
11	1865002M1			2	ESPAÇADOR	SPACER	PIEZA DISTANCIA
12	330797X1			2	PORCA	NUT	TUERCA
13	046808P1			2	ALAVANCA	LEVER	PALANCA
14	894772M2			2	COROA	ANNULAR GEAR	ENGRANAJE ANULAR
15	894778M1			2	BUCHA	BUSH	CASQUILLO
16	1864852M1			6	PINO	PIN	PASADOR
17	022516P3			2	PORTA ENGRENAGEM	CARRIER	PORTADOR
18	1864869M1			6	EIXO	SHAFT	ARBOL
19	897005M1			2	ENGRENAGEM	GEAR	ENGRANAJE
20	022351P1			2	ANEL TRAVA	CIRCLIP	CIRCULITO
21		▰	1860503M92	2	ROLAMENTO	BEARING	COJINETE
22	184182M3			4	JUNTA	GASKET	EMPAQUETADURA.
23	022356N1	👁	30-265 No	2	CJ. TAMPA	KIT, COVER	JUEGO DE TAPA
24	022355N3	👁	30-270 No	2	SEMI EIXO	HALF AXLE	SEMIEJES
25	338600X1			24	PORCA	NUT	TUERCA
26	353432X1			24	ARRUELA	WASHER	ARANDELA
27	3585916M1			2	EIXO	SHAFT	ARBOL
28	2412X			2	BUJÃO	PLUG	TAPON
29	361785X1			24	PARAFUSO	BOLT	PERNO
30	3147504M1	▶		1	CARCAÇA DO EIXO	AXLE HOUSING	CAJA DEL EJE
30	3147505M1	◀		1	CARCAÇA DO EIXO	AXLE HOUSING	CAJA DEL EJE
31	3148715M91	👁	30-275 No	2	CJ. FREIO	KIT, BRAKE	FRENOS JUEGO
32	1865014M1			1	GARFO	FORK	HORQUILLA
33	906811M1			1	PROTETOR	PROTECTOR	PROTECTOR
34	353426X1			1	PORCA	NUT	TUERCA
35	851258M1			1	ANEL "O"	O RING	JUNTA TORICA
36	358950X1			1	ANEL TRAVA	CIRCLIP	CIRCULITO
37	1864764M1			1	ARRUELA	WASHER	ARANDELA
38	906808M1			1	MOLA	SPRING	RESORTE
39	1860838M2			4	ANEL "O"	O RING	JUNTA TORICA
40	420407M1			1	PINO	PIN	PASADOR
41	1860881M1	▶		1	PLACA	PLATE	PLATO
41	1860884M1	◀		1	PLACA	PLATE	PLATO

Redução Final Traseira **4 Rm**
Rear Final Drive **4 Wd**
Reduccion Final Trasera **4 Rm**

30-305

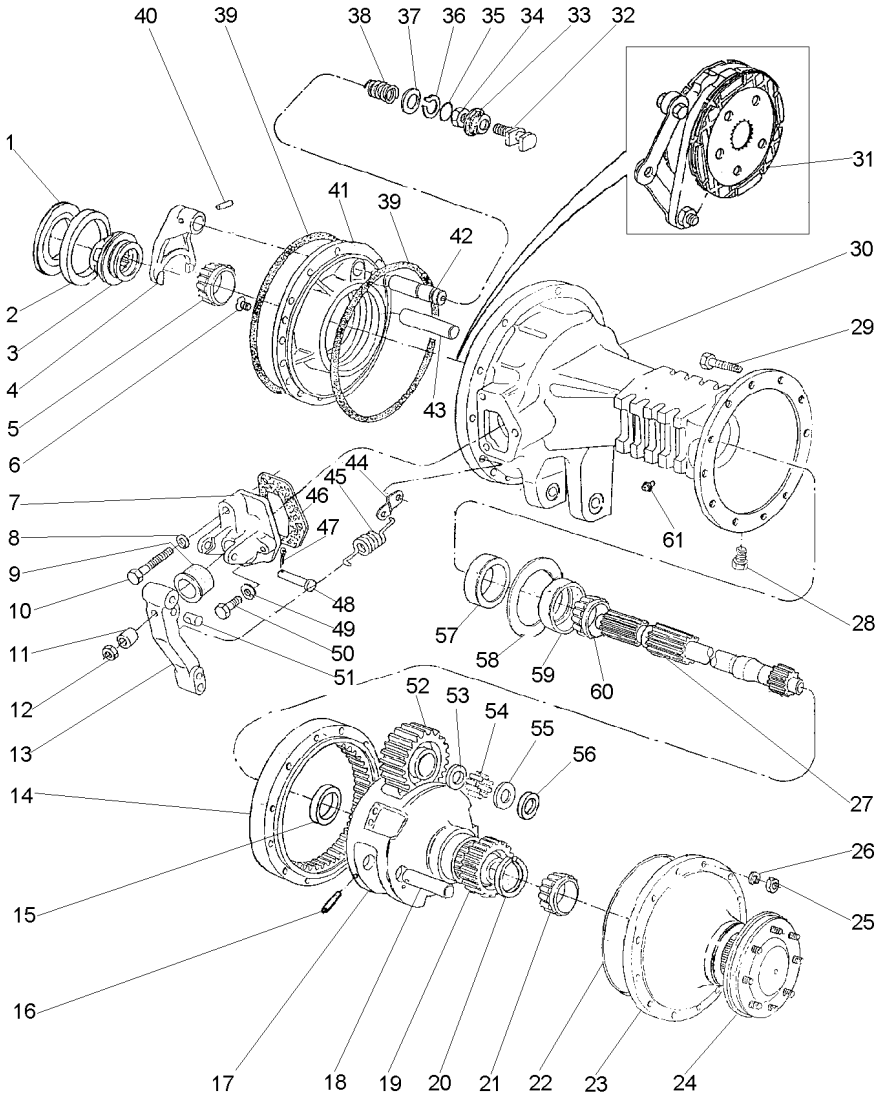

42	1864763M1		1	EIXO	SHAFT	ARBOL
43	1860956M1		2	EIXO	SHAFT	ARBOL
44	3699971M1		2	ALÇA	STRAP	FAJA
45	184171M1		2	MOLA	SPRING	RESORTE
46	1860960M1	[A]	2	JUNTA	GASKET	EMPAQUETADURA.
47	354059X1		2	CUPILHA	COTTER PIN	PASADOR DOUBLE
48	363459X1		2	PINO	PIN	PASADOR
49	353434X1		4	ARRUELA	WASHER	ARANDELA
50	362455X1		4	PARAFUSO	BOLT	PERNO
51	1865003M1		2	PINO	PIN	PASADOR
52	894769M1		6	ENGRENAGEM	GEAR	ENGRANAJE
53	184196M1		6	ARRUELA	WASHER	ARANDELA
54	184742M1		348	ROLETE	ROLLER	RODILLO
55	184441M1		8	ARRUELA	WASHER	ARANDELA
56	894867M1		4	ARRUELA	WASHER	ARANDELA
57	1860954M1		2	RETENTOR	OIL SEAL	BUJE RETENACEITE
58	894757M1	⧗ 0.05MM	X	CALÇO	SHIM	CALCE
58	894758M1	⧗ 0.10MM	X	CALÇO	SHIM	CALCE
58	894759M1	⧗ 0.15MM	X	CALÇO	SHIM	CALCE
59		■ 1881931M91	2	ROLAMENTO	BEARING	COJINETE
60		■ 1881931M91	2	ROLAMENTO	BEARING	COJINETE
61	182099M91		2	RESPIRO	BREATHER	RESPIRADERO

[A] ANTIGO
OLD
ANTIGUO

Redução Final Traseira **4 Rm**
Rear Final Drive **4 Wd**
Reduccion Final Trasera **4 Rm**

30-310

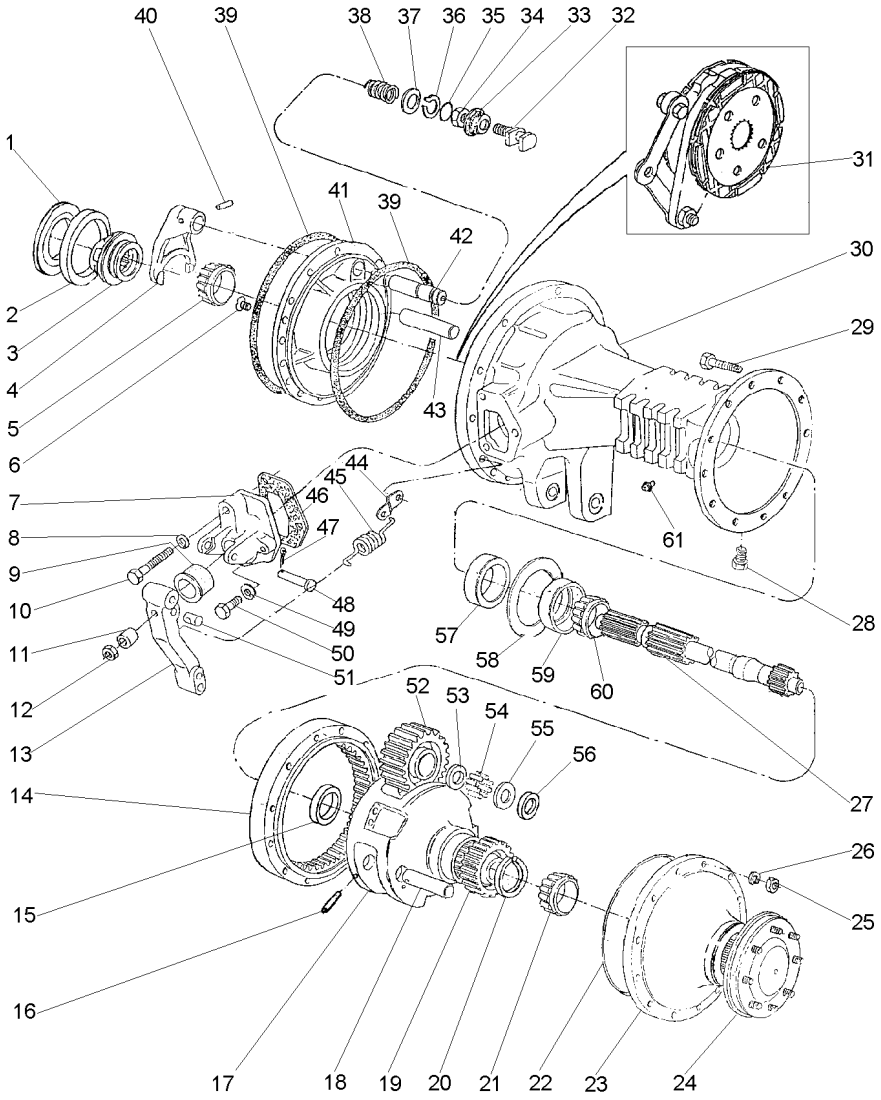

T0260024 **EC64Z003** **CPE275 E01 (0)** **05/01** **30- 310**

1	187689M1		0.73/0.78MM	X	CALÇO	SHIM	CALCE
1	521401M1		0.60/0.66MM	X	CALÇO	SHIM	CALCE
1	892170M1		1.24/1.29MM	X	CALÇO	SHIM	CALCE
1	892171M1		1.11/1.16MM	X	CALÇO	SHIM	CALCE
1	892172M1		0.99/1.04MM	X	CALÇO	SHIM	CALCE
1	892173M1		0.86/0.91MM	X	CALÇO	SHIM	CALCE
2			1850909M91	1	CAPA	BOOT	PROTECCION
3	897003M3			1	LUVA	SLEEVE	MANCHA
4	906807M1			1	GARFO	FORK	HORQUILLA
5			1851533M91	1	CONE	CONE	CONO
6	034013P1			4	PARAFUSO	BOLT	PERNO
7	1860970M1	◀		1	SUPORTE	BRACKET	SOPORTE
7	3409713M1	▶		1	SUPORTE	BRACKET	SOPORTE
8	353434X1			2	ARRUELA	WASHER	ARANDELA
9	1860959M1			2	CAPA	CAP	TAPA
10	354269X1			2	PARAFUSO	BOLT	PERNO
11	1865002M1			2	ESPAÇADOR	SPACER	PIEZA DISTANCIA
12	330797X1			2	PORCA	NUT	TUERCA
13	046808P1			2	ALAVANCA	LEVER	PALANCA
14	894772M2			2	COROA	ANNULAR GEAR	ENGRANAJE ANULAR
15	894778M1			2	BUCHA	BUSH	CASQUILLO
16	1864852M1			6	PINO	PIN	PASADOR
17	022516P3			2	PORTA ENGRENAGEM	CARRIER	PORTADOR
18	1864869M1			6	EIXO	SHAFT	ARBOL
19	897005M1			2	ENGRENAGEM	GEAR	ENGRANAJE
20	022351P1			2	ANEL TRAVA	CIRCLIP	CIRCULITO
21			1860503M92	2	CONE	CONE	CONO
22	184182M3			4	JUNTA	GASKET	EMPAQUETADURA.
23	022356N1		30-265 No	2	CJ. TAMPA	KIT, COVER	JUEGO DE TAPA
24	022424N3		30-295 No	2	SEMI EIXO	HALF AXLE	SEMIEJES
25	338600X1			10	PORCA	NUT	TUERCA
26	353432X1			10	ARRUELA	WASHER	ARANDELA
27	3585913M1			2	EIXO	SHAFT	ARBOL
28	2412X			2	BUJÃO	PLUG	TAPON
29	361785X1			10	PARAFUSO	BOLT	PERNO
30	3411898M1	▶		1	CARCAÇA	HOUSING	ALOJAMIENTO
30	3411899M1	◀		1	CARCAÇA	HOUSING	ALOJAMIENTO
31	3148715M91		30-275 No	2	CJ. FREIO	KIT, BRAKE	FRENOS JUEGO
32	1865014M1			1	GARFO	FORK	HORQUILLA
33	906811M1			1	PROTETOR	PROTECTOR	PROTECTOR
34	353426X1			1	PORCA	NUT	TUERCA
35	851258M1			1	ANEL "O"	O RING	JUNTA TORICA
36	358950X1			1	ANEL TRAVA	CIRCLIP	CIRCULITO
37	1864764M1			1	ARRUELA	WASHER	ARANDELA
38	906808M1			1	MOLA	SPRING	RESORTE
39	1860838M2			4	ANEL "O"	O RING	JUNTA TORICA
40	420407M1			1	PINO	PIN	PASADOR
41	1860881M1	▶		1	PLACA	PLATE	PLATO
41	1860884M1	◀		1	PLACA	PLATE	PLATO
42	1864763M1			1	EIXO	SHAFT	ARBOL

Redução Final Traseira **4 Rm**
Rear Final Drive **4 Wd**
Reduccion Final Trasera **4 Rm**

30-310

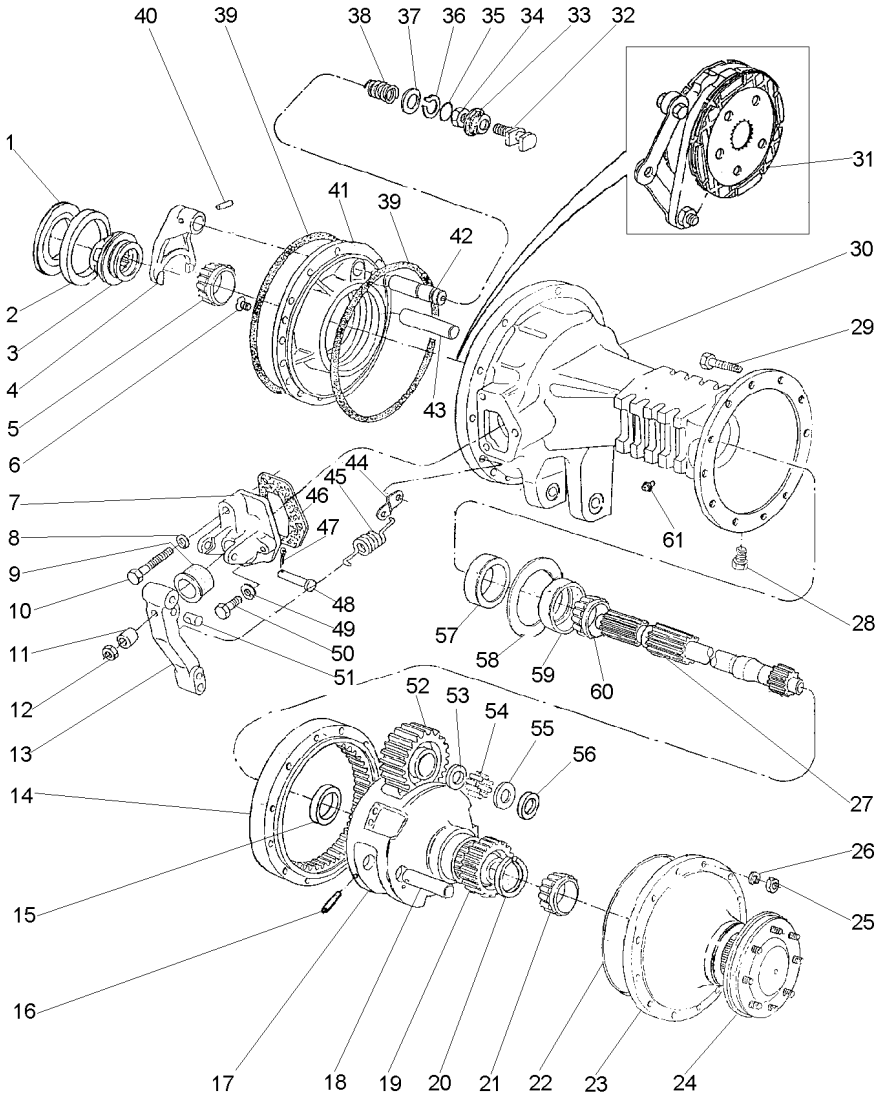

43	1860956M1		**2**	EIXO	SHAFT	ARBOL
44	3699971M1		**2**	ALÇA	STRAP	FAJA
45	184171M1		**2**	MOLA	SPRING	RESORTE
46	1860960M1	[A]	**2**	JUNTA	GASKET	EMPAQUETADURA.
47	354059X1		**2**	CUPILHA	COTTER PIN	PASADOR DOUBLE
48	363459X1		**2**	PINO	PIN	PASADOR
49	353434X1		**4**	ARRUELA	WASHER	ARANDELA
50	362455X1		**4**	PARAFUSO	BOLT	PERNO
51	1865003M1		**2**	PINO	PIN	PASADOR
52	894769M1		**6**	ENGRENAGEM	GEAR	ENGRANAJE
53	184196M1		**6**	ARRUELA	WASHER	ARANDELA
54	184742M1		**348**	ROLETE	ROLLER	RODILLO
55	184441M1		**8**	ARRUELA	WASHER	ARANDELA
56	894867M1		**4**	ARRUELA	WASHER	ARANDELA
57	1860954M1		**2**	RETENTOR	OIL SEAL	BUJE RETENACEITE
58	894757M1	⧗ 0.05MM	**X**	CALÇO	SHIM	CALCE
58	894758M1	⧗ 0.10MM	**X**	CALÇO	SHIM	CALCE
58	894759M1	⧗ 0.15MM	**X**	CALÇO	SHIM	CALCE
59		1881931M91	**2**	ROLAMENTO	BEARING	COJINETE
60		1881931M91	**2**	ROLAMENTO	BEARING	COJINETE
61	182099M91		**2**	RESPIRO	BREATHER	RESPIRADERO

[A] ANTIGO
OLD
ANTIGUO

Tampa | **Sem Levante**
Cover | **Without Lift**
Tapa | **Sin Levante**

30-315

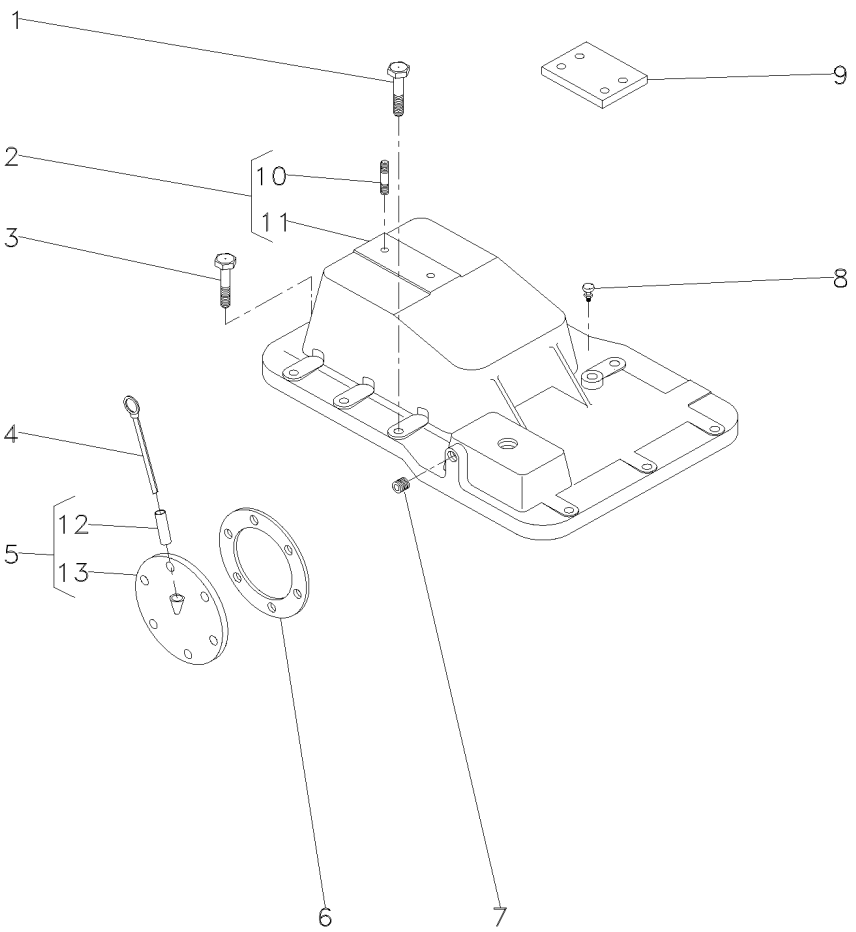

1	354277X1	1/2x13x1.3/8	**5** PARAFUSO	BOLT	PERNO
2	3145272M92		**1** TAMPA	COVER	CUBIERTA
3	362479X1	7/16x14x1.3/8	**8** PARAFUSO	BOLT	PERNO
4	1665962M91		**1** VARETA	ROD	VARILLA
5	181218M91		**1** CJ. TAMPA	KIT, COVER	JUEGO DE TAPA
6	181217M1		**1** JUNTA	GASKET	EMPAQUETADURA.
7	195387M1		**2** BUJÃO	PLUG	TAPON
8	182099M91		**1** RESPIRO	BREATHER	RESPIRADERO
9	022747P1		**2** PLACA	PLATE	PLATO
10	3146844M1	2	**1** PRISIONEIRO	STUD	ESPARRAGO
11	3145276M1	2	**1** TAMPA	COVER	CUBIERTA
12	898207M1	5	**1** TUBO	PIPE	CANO
13	181219M1	5	**1** TAMPA	COVER	CUBIERTA

Barra De Tração **Standard**
Drawbar **Standard**
Barra De Tiro **Standard**

40-10

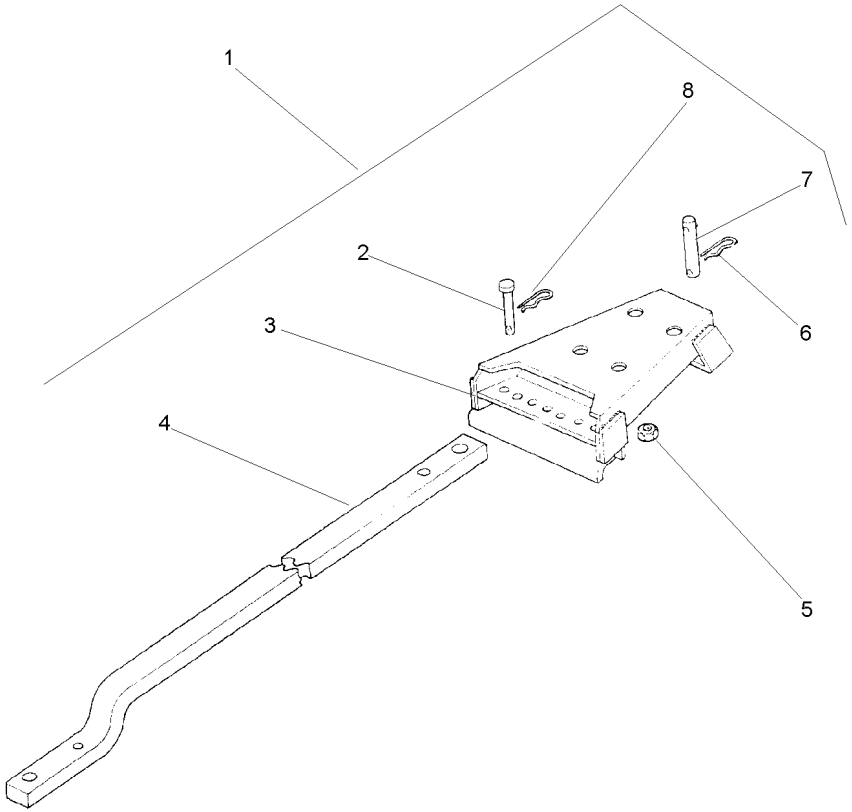

1			1484980M91	**1** CJ. BARRA	KIT, DRAWBAR	JGO.BARRA TIRO
2	376398X1	1		**2** PINO	PIN	PASADOR
3	490719M92	1		**1** SUPORTE	BRACKET	SOPORTE
4	1484981M2	1		**1** BARRA	BAR	BARRA
5	186809M1	1		**4** PORCA	NUT	TUERCA
6	195708M1	1		**1** GRAMPO	CRAMP	PASADOR
7	184632M91	1		**1** PINO	PIN	PASADOR
8	195414M1	1		**2** GRAMPO	CRAMP	PASADOR

Barra De Tração
Drawbar
Barra De Tiro

40-15

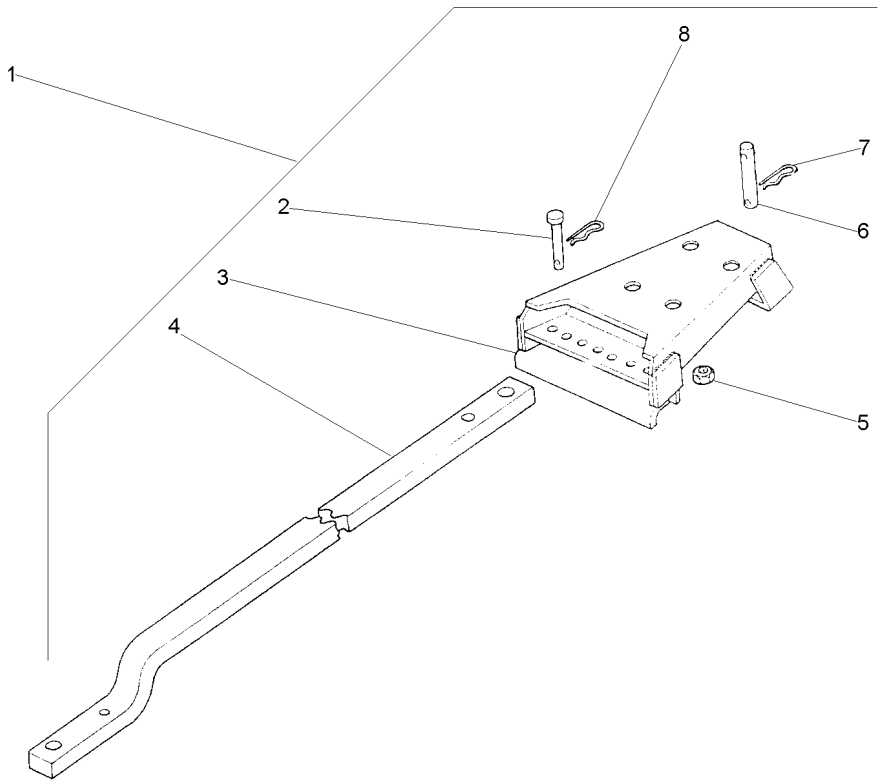

1			1484979M91	**1** CJ. BARRA	KIT, DRAWBAR	JGO.BARRA TIRO
2	376398X1	1		**2** PINO	PIN	PASADOR
3	490719M92	1		**1** SUPORTE	BRACKET	SOPORTE
4	1484982M2	1		**1** BARRA	BAR	BARRA
5	186809M1	1		**4** PORCA	NUT	TUERCA
6	184632M91	1		**1** PINO	PIN	PASADOR
7	195708M1	1		**1** GRAMPO	CRAMP	PASADOR
8	195414M1	1		**2** GRAMPO	CRAMP	PASADOR

Barra De Tração
Drawbar
Barra De Tiro

40-20

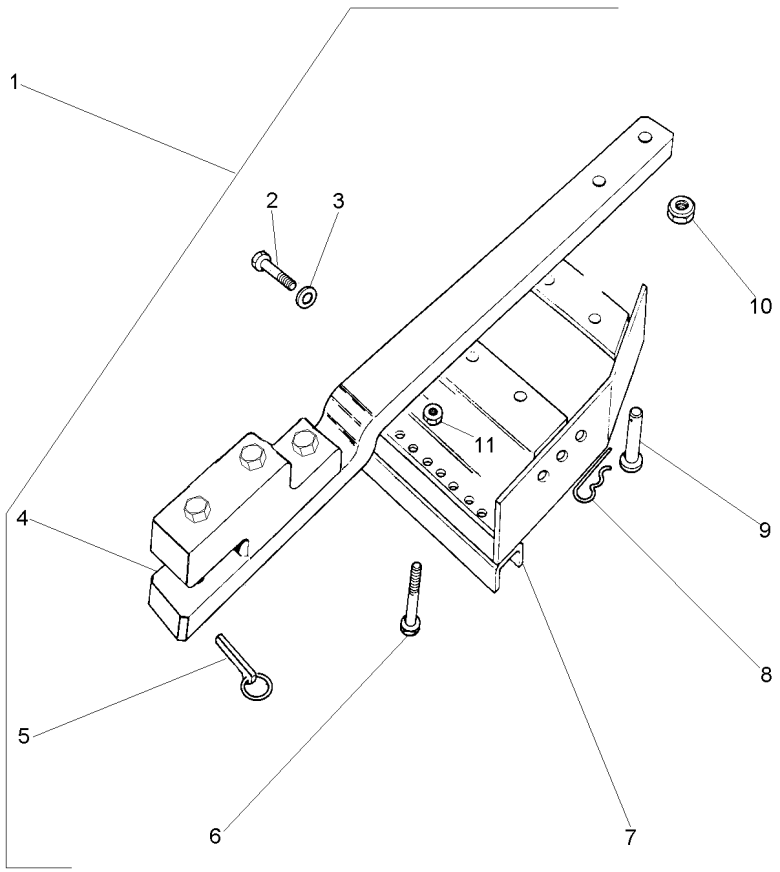

1		3146135M92	**1**	BARRA DE TRAÇÃO	DRAWBAR	BARRA DE TIRO
2	354651X1	1 1/2X13X2.1/2	**8**	PARAFUSO	SCREW	TORNILLO
3	353439X1	1 7/8X17/32X1/8	**8**	ARRUELA	WASHER	ARANDELA
4	3146136M92	1 40-25 No	**1**	BARRA DE TRAÇÃO	DRAWBAR	BARRA DE TIRO
5	810285M92	1	**1**	PINO	PIN	PASADOR
6	354655X1	1 1/2X13X3"	**2**	PARAFUSO	SCREW	TORNILLO
7	3589203M91	1	**1**	SUPORTE	BRACKET	SOPORTE
8	195708M1	1	**1**	GRAMPO	CRAMP	PASADOR
9	489785M2	1 25,4X84,1	**1**	PINO	PIN	PASADOR
10	909718M1	1 3/4	**4**	PORCA	NUT	TUERCA
11	375098X1	1 1/2X13	**2**	PORCA	NUT	TUERCA

Barra De Tração
Drawbar
Barra De Tiro

40-25

Hd
Hd
Hd

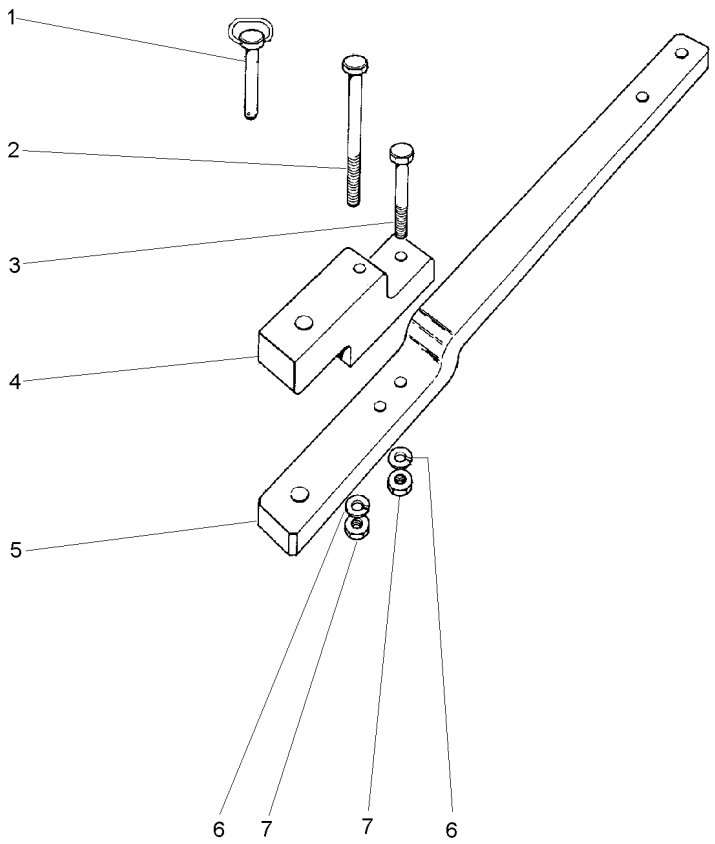

1	3146131M92		**1** PINO	PIN	PASADOR
2	080240H1	5/8X18X6.1/2	**1** PARAFUSO	BOLT	PERNO
3	080241H1	5/8X18X5"	**1** PARAFUSO	BOLT	PERNO
4	490059M4		**1** SUPORTE	CLEVIS	GANCHO SEGURI.
5	056606P1		**1** BARRA DE TRAÇÃO	DRAWBAR	BARRA DE TIRO
6	3585377M1	33,5X17X3,75	**2** ARRUELA	WASHER	ARANDELA
7	368123X1	5/8X18	**2** PORCA	NUT	TUERCA

Braços Hidráulicos Nd
Hydraulic Arms Nd
Brazos Hidráulicos Nd

40-30

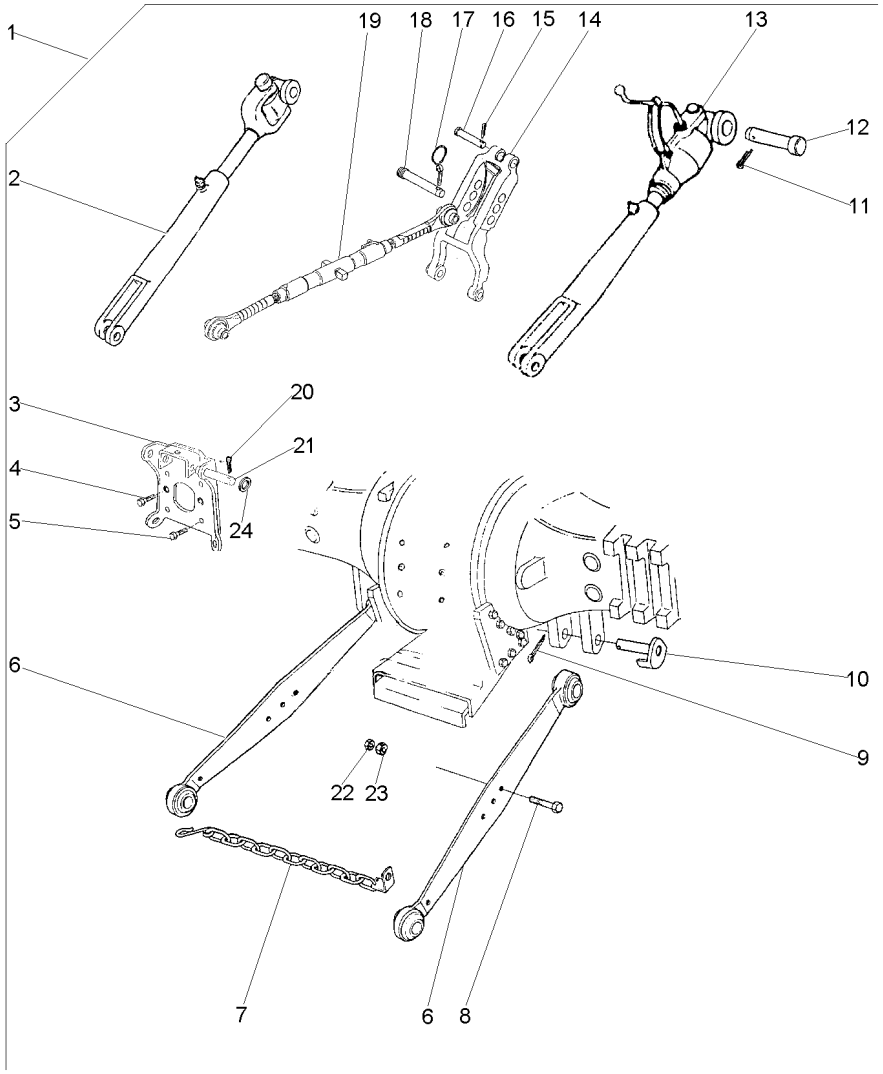

1			3148832M91	1 CJ. BRAÇO	KIT, ARM	JUEGO DE BRAZO
2	897654M91	1	40-35 No	1 CJ. BRAÇO	KIT, ARM	JUEGO DE BRAZO
3	2802641M91	1		1 SUPORTE	BRACKET	SOPORTE
4	353699X1	1	7/16X14X1.1/8	2 PARAFUSO	BOLT	PERNO
5	354277X1	1		4 PARAFUSO	BOLT	PERNO
6	3408540M91	1		2 CJ. BRAÇO	KIT, ARM	JUEGO DE BRAZO
7	3148840M91	1		2 CJ. CORRENTE	KIT, CHAIN	CADENA JUEGO
8	353934X1	1	3/4X16X4"	2 PARAFUSO	BOLT	PERNO
9	354092X1	1		2 CUPILHA	COTTER PIN	PASADOR DOUBLE
10	1482939M91	1		2 PINO	PIN	PASADOR
11	354068X1	1		2 CUPILHA	COTTER PIN	PASADOR DOUBLE
12	893568M1	1		2 PINO	PIN	PASADOR
13	3147331M91	1	40-40 No	1 CJ. BRAÇO	KIT, ARM	JUEGO DE BRAZO
14	1863393M93	1		1 VIGA	BEAM	VIGA
15	354068X1	1		1 CUPILHA	COTTER PIN	PASADOR DOUBLE
16	893567M1	1		1 PINO	PIN	PASADOR
17	810285M92	1		1 PINO	PIN	PASADOR
18	892476M2	1		1 PINO	PIN	PASADOR
19	3147681M91	1	40-45 No	1 CJ. BRAÇO	KIT, ARM	JUEGO DE BRAZO
20	354089X1	1		2 CUPILHA	COTTER PIN	PASADOR DOUBLE
21	1481712M1	1		2 PINO	PIN	PASADOR
22	353436X1	1	3/4X16	2 PORCA	NUT	TUERCA
23	353435X1	1	3/4X16	2 PORCA	NUT	TUERCA
24	353775X1	1	1.1/2X13/16X7/32	4 ARRUELA	WASHER	ARANDELA

Braço
Lift Arms
Brazos Elevador

40-35

Lado Esquerdo
Left Hand
Izquierdo

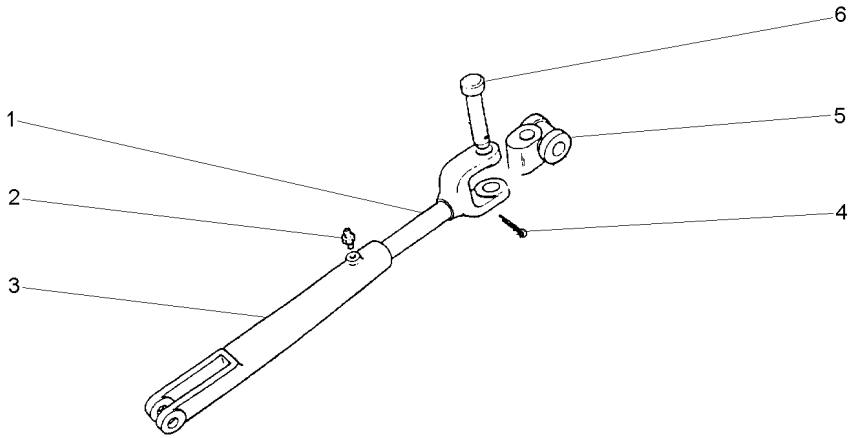

1	3149869M1		**1**	GARFO	FORK	HORQUILLA
2	13811X	1/4"-28	**1**	GRAXEIRA	GREASER	ENGRASADOR
3	893405M2		**1**	GARFO	FORK	HORQUILLA
4	354068X1	1.1/4X5/32	**1**	CUPILHA	COTTER PIN	PASADOR DOUBLE
5	897653M2		**1**	ARTICULAÇÃO	KNUCKLE	CHARNELA
6	893567M1		**1**	PINO	PIN	PASADOR

Braço
Lift Arms
Brazos Elevador

40-40

Lado Direito
Right Hand
Derecha

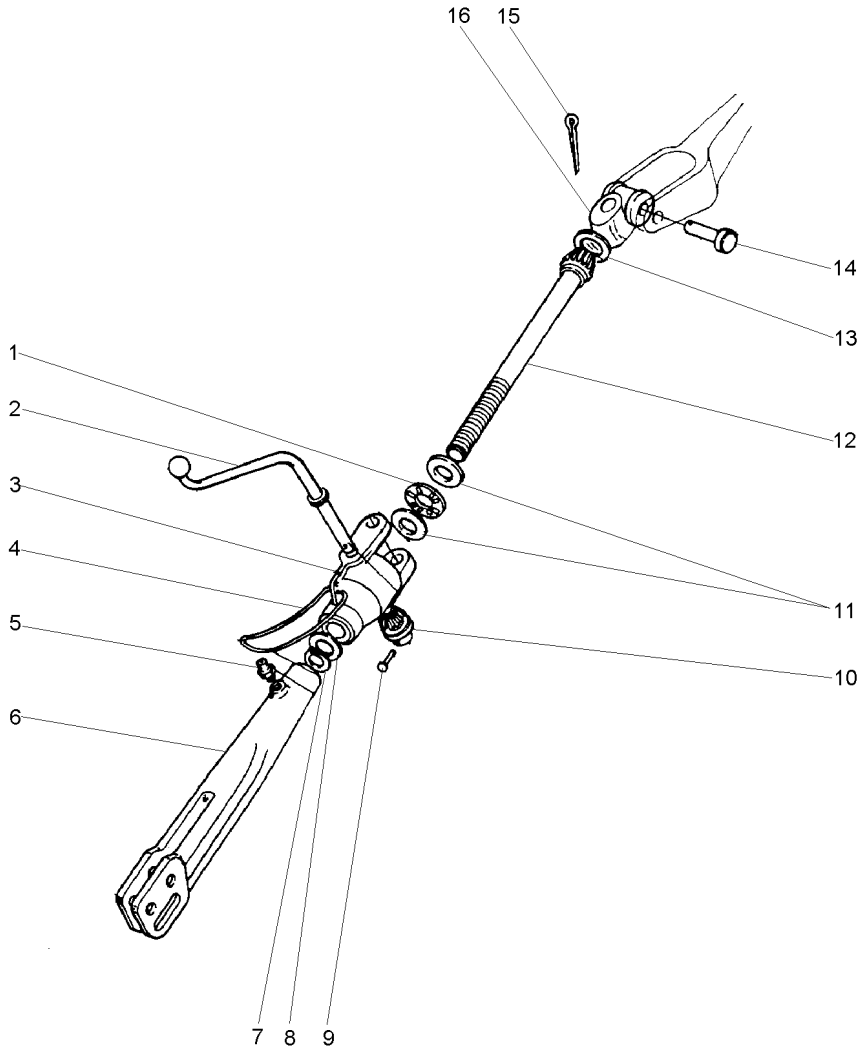

1	831263M1		1	ROLAMENTO	BEARING	COJINETE
2	1482629M1		1	MANIVELA	CRANK	MANIVELA
3	1860829M2		1	CAIXA	BOX	CAJA
4	191263M1		1	ANEL	RING	ARO
5	13811X	1/4"-28	2	GRAXEIRA	GREASER	ENGRASADOR
6	893405M2		1	GARFO	FORK	HORQUILLA
7	3145589M1		1	ANEL	RING	ARO
8	1860834M2		1	ARRUELA	WASHER	ARANDELA
9	195648M1	3/16 SAE 101	1	REBITE	RIVET	REMACHE
10	181345M1		1	ENGRENAGEM	GEAR	ENGRANAJE
11	183630M1		2	ARRUELA	WASHER	ARANDELA
12	1860833M1		1	EIXO	SHAFT	ARBOL
13	195644M1		1	BUJÃO	PLUG	TAPON
14	893567M2		1	PINO	PIN	PASADOR
15	354068X1	1.1/4X5/32	1	CUPILHA	COTTER PIN	PASADOR DOUBLE
16	897653M2		1	ARTICULAÇÃO	KNUCKLE	CHARNELA

Braço Do Terceiro Ponto
Arm Rest
Brazo De Apoyo

40-45

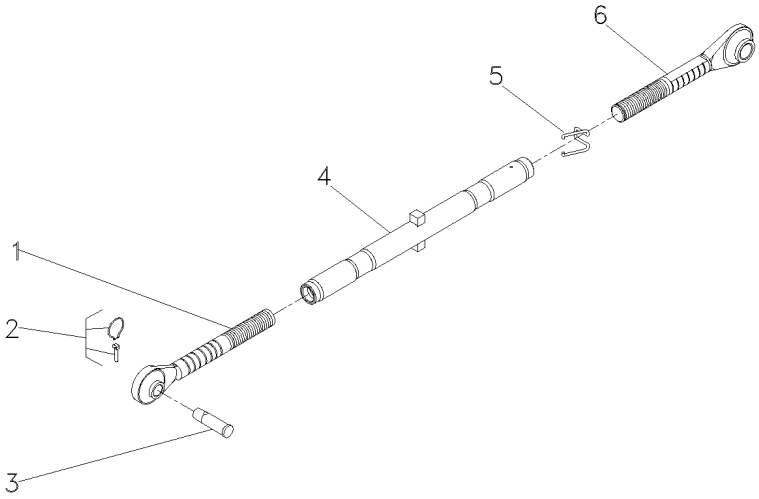

1	3147669M91		**1**	TERMINAL	END	EXTREMO
2	810285M92		**1**	PINO	PIN	PASADOR
3	035777P1		**1**	PINO	PIN	PASADOR
4	3147678M91	▲	**1**	TUBO	TUBE	TUBO
5	183614M2		**1**	MOLA	SPRING	RESORTE
6	3147676M91		**1**	TERMINAL	END	EXTREMO

Braços Hidráulicos
Hydraulic Arms
Brazos Hidráulicos

40-50

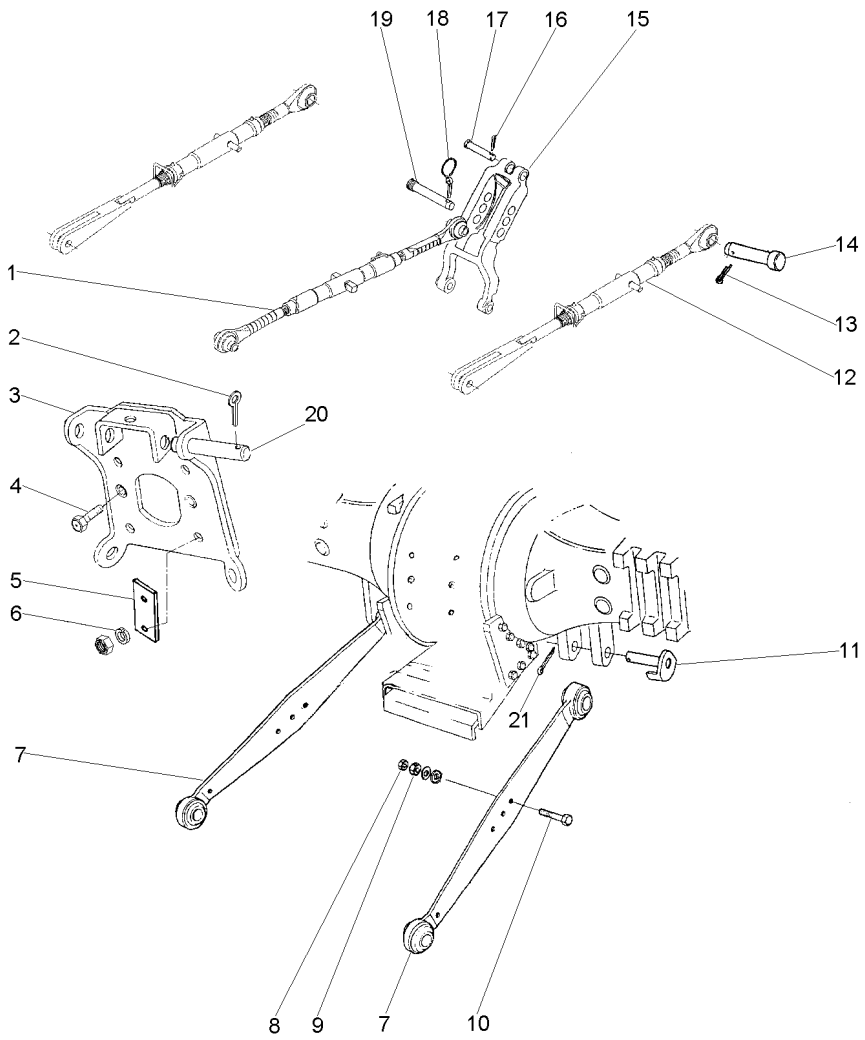

1	3147681M91	40-45 No	1	CJ. BRAÇO	KIT, ARM	JUEGO DE BRAZO
2	354089X1		2	CUPILHA	COTTER PIN	PASADOR DOUBLE
3	2802641M91		1	SUPORTE	BRACKET	SOPORTE
4	353699X1		2	PARAFUSO	BOLT	PERNO
5	3149348M1		2	PLACA	PLATE	PLATO
6	353439X1		4	ARRUELA	WASHER	ARANDELA
7	3408539M91		2	CJ. BRAÇO	KIT, ARM	JUEGO DE BRAZO
8	353436X1		2	PORCA	NUT	TUERCA
9	353435X1		2	PORCA	NUT	TUERCA
10	353934X1		2	PARAFUSO	BOLT	PERNO
11	1482939M91		2	PINO	PIN	PASADOR
12	049209N1	[A]	2	CJ. BRAÇO	KIT, ARM	JUEGO DE BRAZO
		40-55 No				
13	354068X1		2	CUPILHA	COTTER PIN	PASADOR DOUBLE
14	893568M1		2	PINO	PIN	PASADOR
15	1863393M93		1	VIGA	BEAM	VIGA
16	354068X1		1	CUPILHA	COTTER PIN	PASADOR DOUBLE
17	893567M1		1	PINO	PIN	PASADOR
18	810285M92		1	PINO	PIN	PASADOR
19	892476M2		1	PINO	PIN	PASADOR
20	1481712M1		2	PINO	PIN	PASADOR
21	354092X1		2	CUPILHA	COTTER PIN	PASADOR DOUBLE

[A] COM ROSCA
WITH THREAD
CON ROSCA

Braço Nivelador
Levelling Arm
Brazo Nivelación

40-55

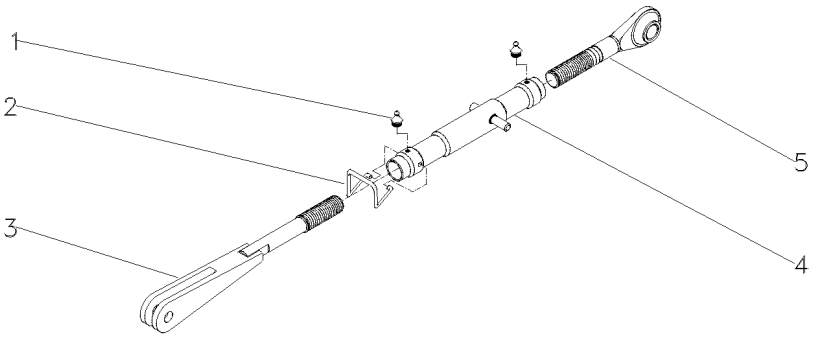

1	13811X	**2**	GRAXEIRA	GREASER	ENGRASADOR
2	183614M2	**1**	MOLA	SPRING	RESORTE
3	039883S1	**1**	GARFO	FORK	HORQUILLA
4	049210S1	**1**	TUBO	PIPE	CANO
5	037637P1	**1**	TERMINAL	END	EXTREMO

Braços Hidráulicos | **Hydraulic Arms** | **Brazos Hidráulicos**

Estreito | **Strait** | **Estrecho**

40-60

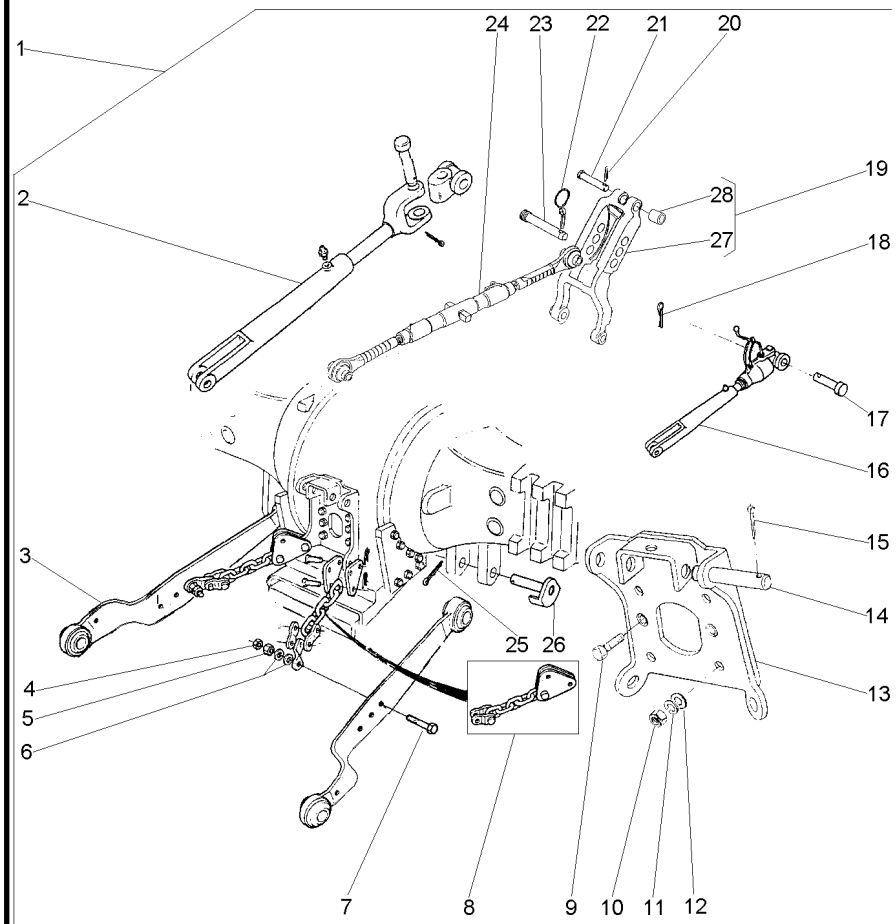

1			3411965M91	1	CJ. BRAÇO	KIT, ARM	JUEGO DE BRAZO
2	897654M91	1	40-35 No	1	CJ. BRAÇO	KIT, ARM	JUEGO DE BRAZO
3	3411960M91	1		2	CJ. BRAÇO	KIT, ARM	JUEGO DE BRAZO
4	353435X1	1	3/4x16	2	PORCA	NUT	TUERCA
5	353436X1	1	3/4x16	2	PORCA	NUT	TUERCA
6	353762X1	1	38.1X19.05	4	ARRUELA	WASHER	ARANDELA
7	353934X1	1	3/4x16x4"	2	PARAFUSO	BOLT	PERNO
8	3411966M91	1		2	CJ. CORRENTE	KIT, CHAIN	CADENA JUEGO
9	353699X1	1	7/16x14x1.1/8	2	PARAFUSO	BOLT	PERNO
10	353437X1	1	1/2x20	4	PORCA	NUT	TUERCA
11	353439X1	1	1/2X1/16	4	ARRUELA	WASHER	ARANDELA
12	1869272M1	1		4	ARRUELA	WASHER	ARANDELA
13	2802641M91	1		1	SUPORTE	BRACKET	SOPORTE
14	1481712M1	1		2	PINO	PIN	PASADOR
15	354089X1	1		2	CUPILHA	COTTER PIN	PASADOR DOUBLE
16	3411964M91	1	40-65 No	1	CJ. BRAÇO	KIT, ARM	JUEGO DE BRAZO
17	893568M1	1		2	PINO	PIN	PASADOR
18	354068X1	1		2	CUPILHA	COTTER PIN	PASADOR DOUBLE
19	1863393M93	1		1	VIGA	BEAM	VIGA
20	354068X1	1		1	CUPILHA	COTTER PIN	PASADOR DOUBLE
21	893567M1	1		1	PINO	PIN	PASADOR
22	810285M92	1		1	PINO	PIN	PASADOR
23	892476M2	1		1	PINO	PIN	PASADOR
24	3147681M91	1	40-45 No	1	CJ. BRAÇO	KIT, ARM	JUEGO DE BRAZO
25	354092X1	1		2	CUPILHA	COTTER PIN	PASADOR DOUBLE
26	1482939M91	1		2	PINO	PIN	PASADOR
27	1863391M3	19		1	VIGA	BEAM	VIGA
28	1860913M1	19		2	BUCHA	BUSH	CASQUILLO

Braços Do Levante
Lift Arms
Brazos De Levante

40-65

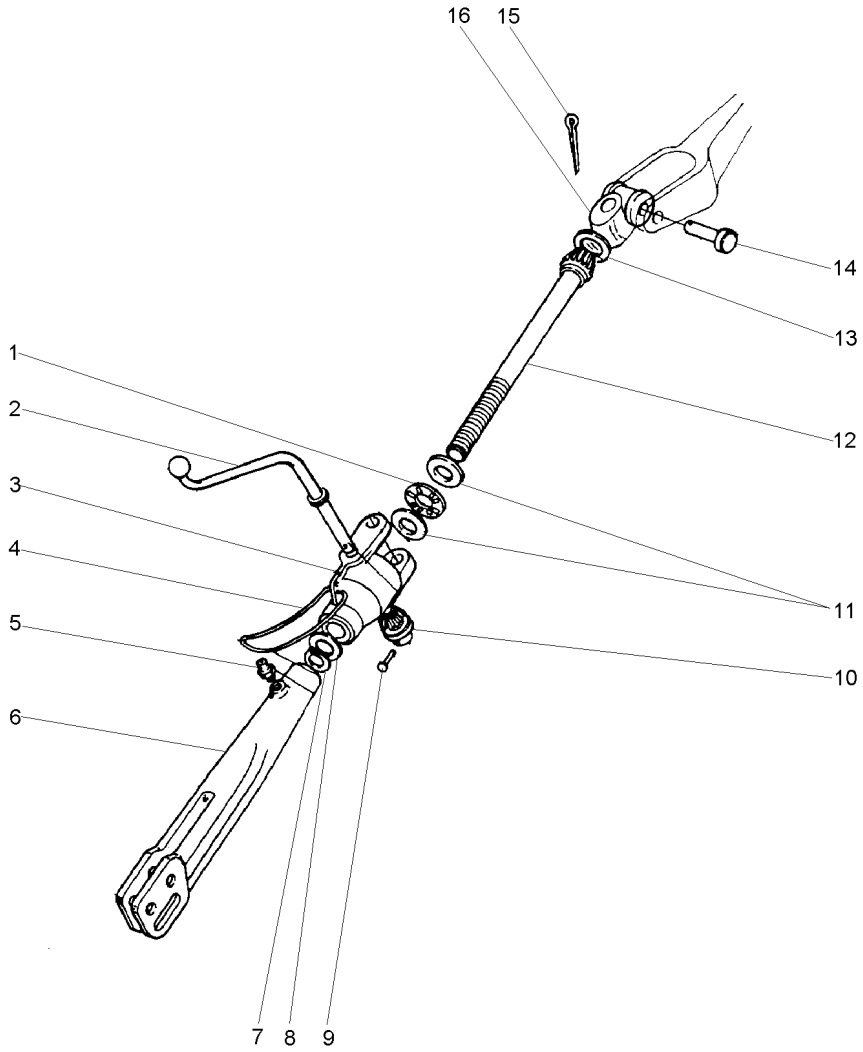

1	831263M1	1	ROLAMENTO	BEARING	COJINETE
2	1482629M1	1	MANIVELA	CRANK	MANIVELA
3	3411963M1	1	CARCAÇA	HOUSING	ALOJAMIENTO
4	191263M1	1	ANEL	RING	ARO
5	13811X	2	GRAXEIRA	GREASER	ENGRASADOR
6	893405M2	1	GARFO	FORK	HORQUILLA
7	3145589M1	1	ANEL	RING	ARO
8	1860834M2	1	ARRUELA	WASHER	ARANDELA
9	195648M1	1	REBITE	RIVET	REMACHE
10	181345M1	1	ENGRENAGEM	GEAR	ENGRANAJE
11	183630M1	2	ARRUELA	WASHER	ARANDELA
12	1860840M1	1	EIXO	SHAFT	ARBOL
13	195644M1	1	BUJÃO	PLUG	TAPON
14	893567M1	1	PINO	PIN	PASADOR
15	354068X1	1	CUPILHA	COTTER PIN	PASADOR DOUBLE
16	035194S1	1	ARTICULAÇÃO	KNUCKLE	CHARNELA

Braços Hidráulicos **2500 Kgf**
Hydraulic Arms **2500 Kgf**
Brazos Hidráulicos **2500 Kgf**

40-70

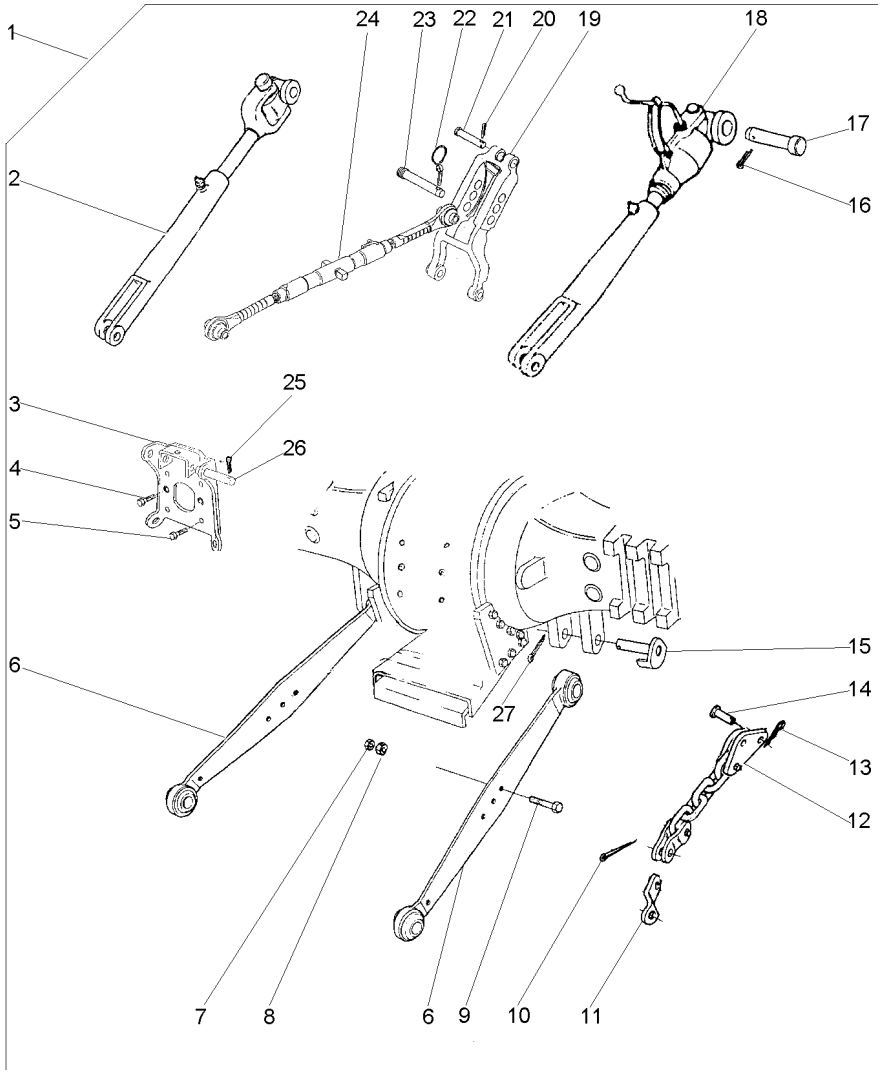

1			3147082M91	1	CJ. BRAÇO	KIT, ARM	JUEGO DE BRAZO
2	1863887M92	1		1	CJ. BRAÇO	KIT, ARM	JUEGO DE BRAZO
3	2802641M91	1		1	SUPORTE	BRACKET	SOPORTE
4	353699X1	1		2	PARAFUSO	BOLT	PERNO
5	354277X1	1		4	PARAFUSO	BOLT	PERNO
6	3145666M91	1 ▶		1	CJ. BRAÇO	KIT, ARM	JUEGO DE BRAZO
			40-75 No				
6	3145667M91	1 ◀		1	CJ. BRAÇO	KIT, ARM	JUEGO DE BRAZO
7	353436X1	1	3/4X16	2	PORCA	NUT	TUERCA
8	353435X1	1	3/4X16	2	PORCA	NUT	TUERCA
9	353934X1	1	3/4X16X4"	2	PARAFUSO	BOLT	PERNO
10	354068X1	1		2	CUPILHA	COTTER PIN	PASADOR DOUBLE
11	1862429M2	1		2	ÂNCORA	ANCHOR	SUJECION
12	1865239M91	1		2	CJ. CORRENTE	KIT, CHAIN	CADENA JUEGO
13	195415M1	1		2	GRAMPO	CRAMP	PASADOR
14	377415X1	1		4	PINO	PIN	PASADOR
15	1482934M92	1		2	PINO	PIN	PASADOR
16	354068X1	1		2	CUPILHA	COTTER PIN	PASADOR DOUBLE
17	893568M1	1		2	PINO	PIN	PASADOR
18	3147333M91	1	40-80 No	1	CJ. BRAÇO	KIT, ARM	JUEGO DE BRAZO
19	1863393M93	1		1	VIGA	BEAM	VIGA
20	354068X1	1		1	CUPILHA	COTTER PIN	PASADOR DOUBLE
21	893567M1	1		1	PINO	PIN	PASADOR
22	810285M92	1		1	PINO	PIN	PASADOR
23	892476M2	1		1	PINO	PIN	PASADOR
24	1660050M93	1	40-85 No	1	CJ. BRAÇO	KIT, ARM	JUEGO DE BRAZO
25	354089X1	1		2	CUPILHA	COTTER PIN	PASADOR DOUBLE
26	1481712M1	1		2	PINO	PIN	PASADOR
27	354092X1	1		2	CUPILHA	COTTER PIN	PASADOR DOUBLE

Braços
Links
Brazos

40-75

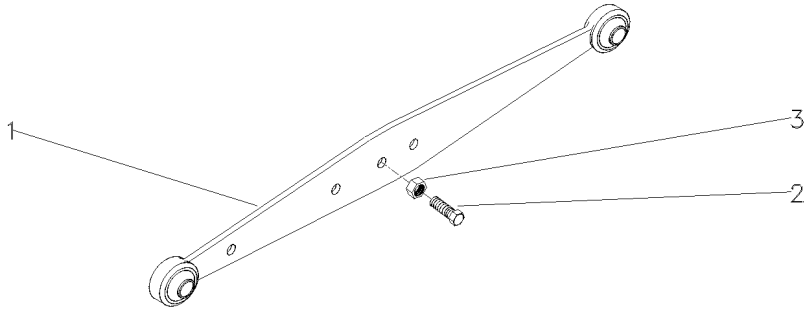

1	1660262M91	[A] ▶	**1** CJ. BRAÇO	KIT, ARM	JUEGO DE BRAZO
1	1660263M91	[A] ◀	**1** CJ. BRAÇO	KIT, ARM	JUEGO DE BRAZO
1	3408539M91	[B]	**1** CJ. BRAÇO	KIT, ARM	JUEGO DE BRAZO
2	490481M1		**1** PARAFUSO	BOLT	PERNO
3	353435X1		**1** PORCA	NUT	TUERCA

[A] SERVIÇO PESADO
HEAVY DUTY
SERVICIO PESADO

[B] SERVIÇO LEVE
NORMAL DUTY
TIPO NORMALE

Braços Do Levante — **Lado Direito**
Lift Arms — **Right Hand**
Brazos De Levante — **Lado Derecho**

40-80

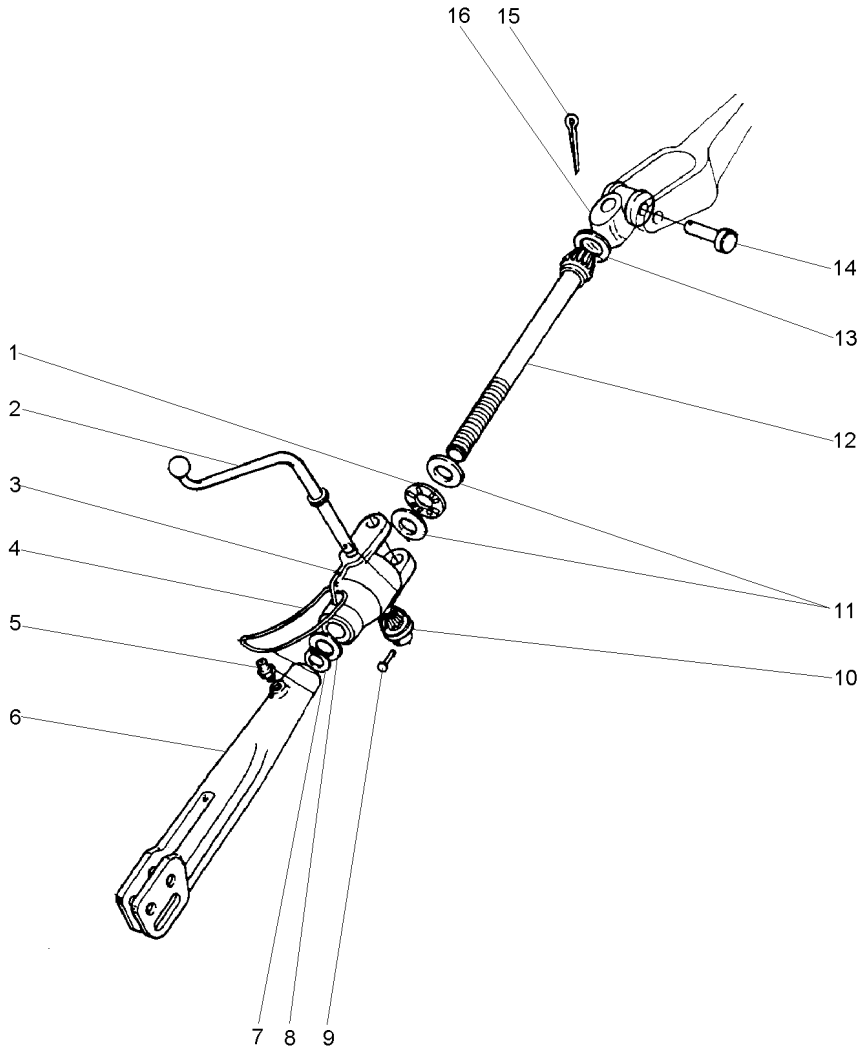

1	831263M1	1	ROLAMENTO	BEARING	COJINETE
2	1482629M1	1	MANIVELA	CRANK	MANIVELA
3	1860829M2	1	CAIXA	BOX	CAJA
4	191263M1	1	ANEL	RING	ARO
5	13811X	2	GRAXEIRA	GREASER	ENGRASADOR
6	1863886M2	1	GARFO	FORK	HORQUILLA
7	3145589M1	1	ANEL	RING	ARO
8	1860834M2	1	ARRUELA	WASHER	ARANDELA
9	195648M1	1	REBITE	RIVET	REMACHE
10	181345M1	1	ENGRENAGEM	GEAR	ENGRANAJE
11	183630M1	2	ARRUELA	WASHER	ARANDELA
12	1863885M1	1	EIXO	SHAFT	ARBOL
13	195644M1	1	BUJÃO	PLUG	TAPON
14	893567M1	1	PINO	PIN	PASADOR
15	354068X1	1	CUPILHA	COTTER PIN	PASADOR DOUBLE
16	897653M2	1	ARTICULAÇÃO	KNUCKLE	CHARNELA

Braço Do Terceiro Ponto
Arm Rest
Brazo De Apoyo

40-85

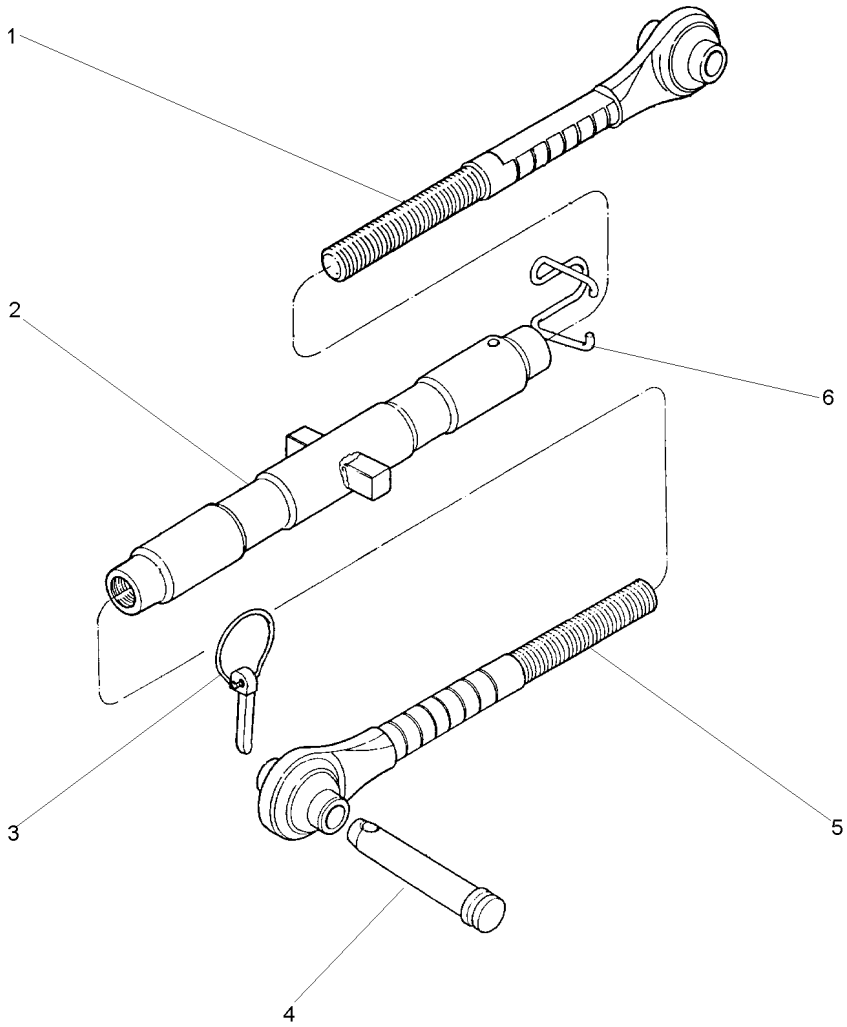

1	1660055M92	[A]	**1**	TERMINAL	END	EXTREMO
1	3147676M91	[B]	**1**	TERMINAL	END	EXTREMO
2	1660051M92	[A]	**1**	TUBO	PIPE	CANO
2	3147678M91	[B]	**1**	TUBO	TUBE	TUBO
3	810285M92		**1**	PINO	PIN	PASADOR
4	892476M2		**1**	PINO	PIN	PASADOR
5	1660053M92	[A]	**1**	TERMINAL	END	EXTREMO
5	3147669M91	[B]	**1**	TERMINAL	END	EXTREMO
6	036609P1	[A]	**1**	MOLA	SPRING	RESORTE
6	183614M2	[B]	**1**	MOLA	SPRING	RESORTE

[A] SERVIÇO PESADO
HEAVY DUTY
SERVICIO PESADO

[B] SERVIÇO LEVE
NORMAL DUTY
TIPO NORMALE

Estabilizador
Stabiliser
Estabilizador

40-90

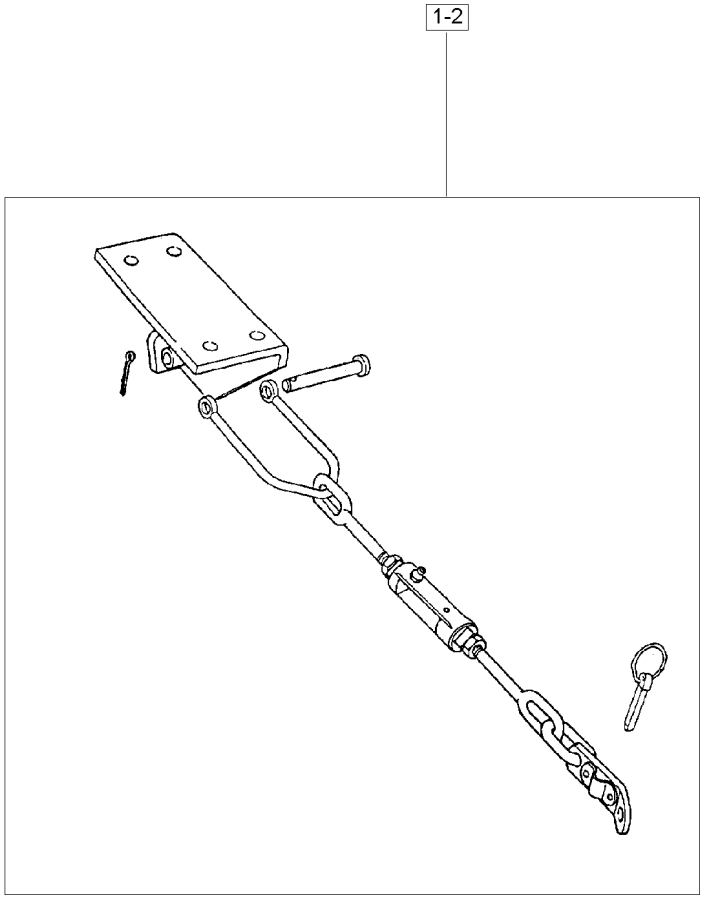

1	3146035M91	40-95 No	**1**	ESTABILIZADOR	STABILISER	ESTABILIZADOR
2	3146036M91	40-105 No	**1**	ESTABILIZADOR	STABILISER	ESTABILIZADOR

Conjunto Corrente Estabilizadora
Chain Stabiliser Kit
Juego De Cadenas Estabilizadoras

40-95

Lado Direito
Right Hand
Derecha

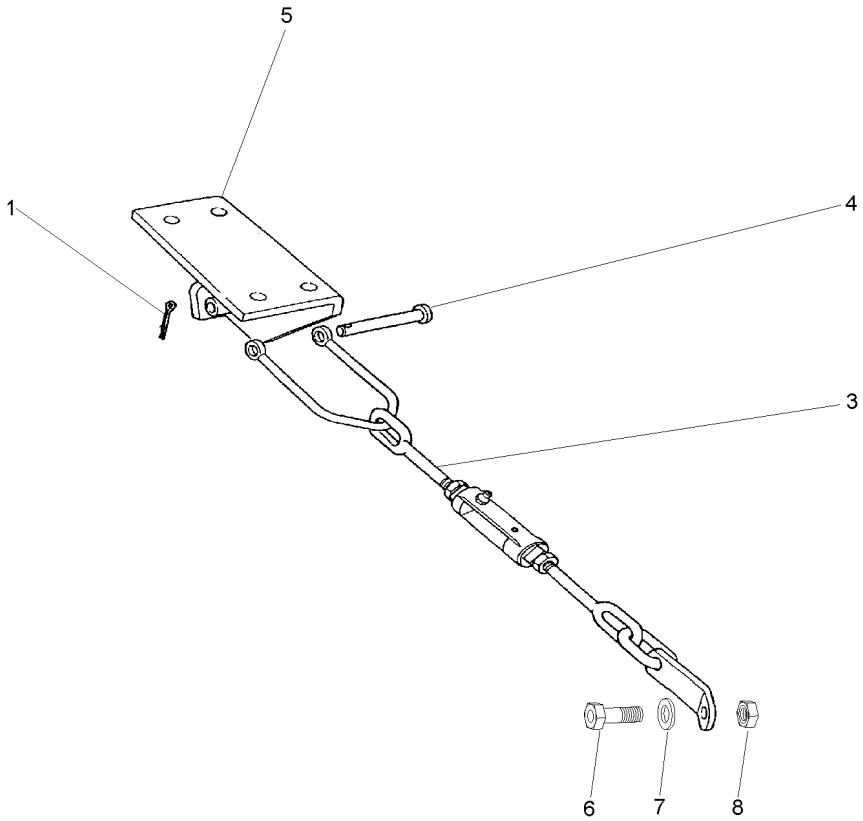

1	354089X1		**1**	CUPILHA	COTTER PIN	PASADOR DOUBLE
2	490481M1		**1**	PARAFUSO	BOLT	PERNO
3	353440X1		**1**	ARRUELA	WASHER	ARANDELA
4	353435X1		**1**	PORCA	NUT	TUERCA
5	3146037M91	40-100 No	**1**	CJ. ESTABILIZADO	KIT, STABILISER	ESTABILIZAD JUEG
6	1481712M1	746 L27/8	**1**	PINO	PIN	PASADOR
7	037591S1	▶	**1**	SUPORTE	BRACKET	SOPORTE
7	037592S1	◀	**1**	SUPORTE	BRACKET	SOPORTE

Conjunto Corrente Estabilizadora
Chain Stabiliser Kit
Juego De Cadenas Estabilizadoras

40-100

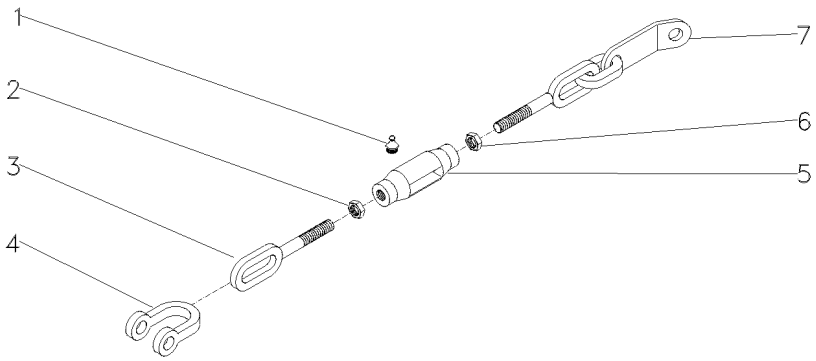

1	13811X	1/4"-28	**2** GRAXEIRA	GREASER	ENGRASADOR
2	490532M1	3/4X10	**1** PORCA	NUT	TUERCA
3	490522M1		**1** TERMINAL	END	EXTREMO
4	490465M1		**1** GARFO	FORK	HORQUILLA
5	490521M3		**1** ARTICULAÇÃO	KNUCKLE	CHARNELA
6	375100X1	3/4X10	**1** PORCA	NUT	TUERCA
7	3146038M91		**1** TERMINAL	END	EXTREMO

Estabilizador
Stabiliser
Estabilizador

40-105

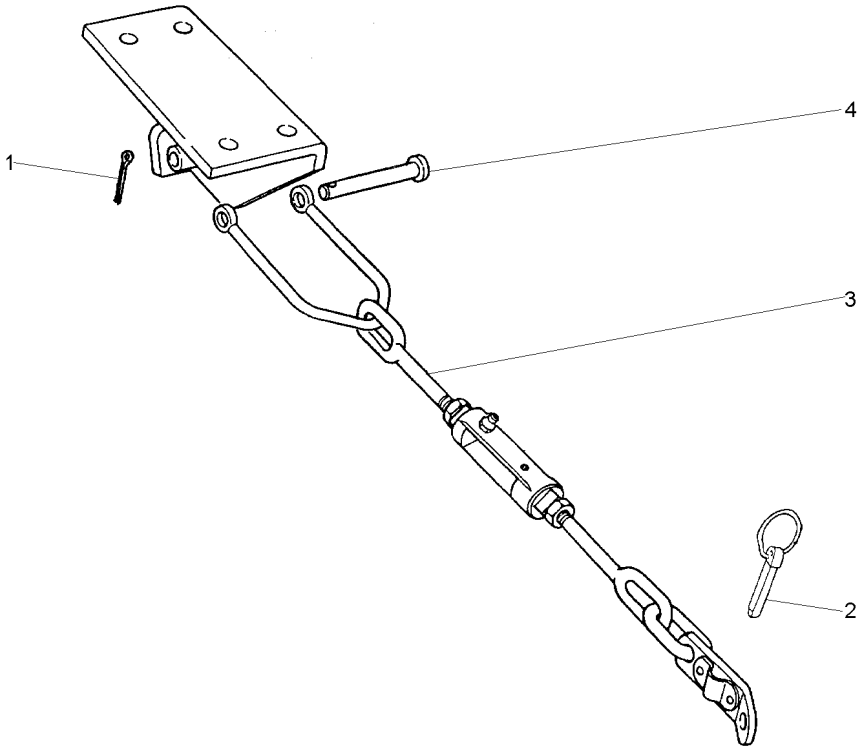

1	354089X1		**1** CUPILHA	COTTER PIN	PASADOR DOUBLE
2	810285M92		**1** PINO	PIN	PASADOR
3	3146037M91	40-100 No	**1** CJ. ESTABILIZADO	KIT, STABILISER	ESTABILIZAD JUEG
4	1481712M1		**1** PINO	PIN	PASADOR

Estabilizador
Stabiliser
Estabilizador

40-110

Estreito
Strait
Estrecho

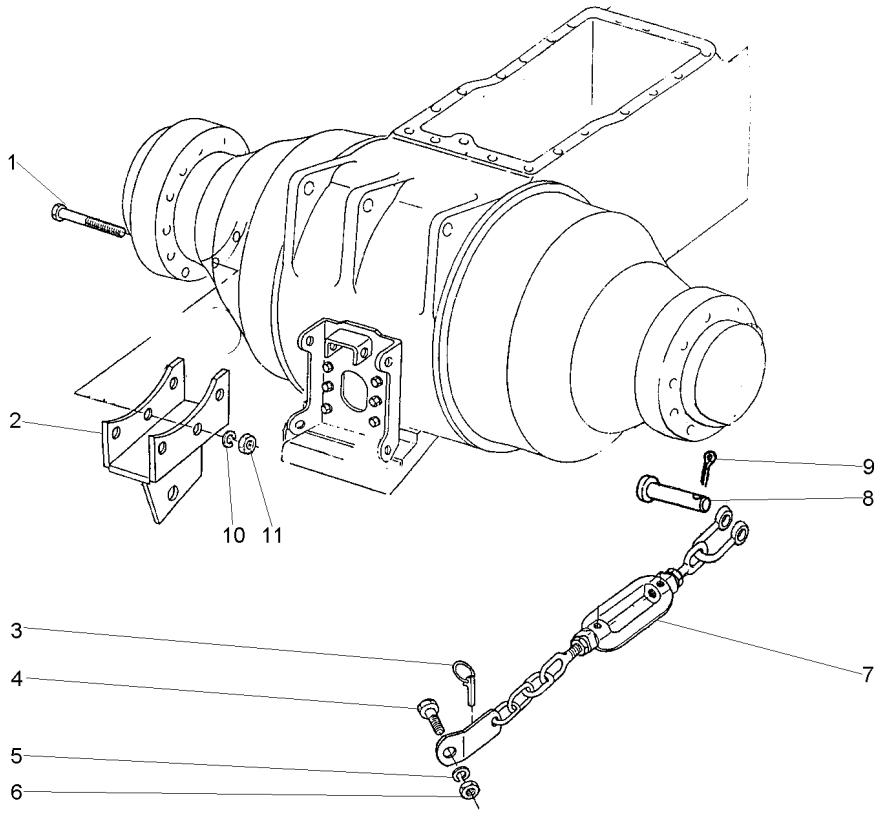

1	366908X1		6	PARAFUSO	BOLT	PERNO
2	039120S1	◀	1	SUPORTE	BRACKET	SOPORTE
2	039121S1	▶	1	SUPORTE	BRACKET	SOPORTE
3	810285M92		2	PINO	PIN	PASADOR
4	490481M1		2	PARAFUSO	BOLT	PERNO
5	353440X1		2	ARRUELA	WASHER	ARANDELA
6	353435X1		2	PORCA	NUT	TUERCA
7	039118N1	40-115 No	1	CJ. ESTABILIZADO	KIT, STABILISER	ESTABILIZAD JUEG
8	1481712M1		2	PINO	PIN	PASADOR
9	354089X1		2	CUPILHA	COTTER PIN	PASADOR DOUBLE
10	353432X1		6	ARRUELA	WASHER	ARANDELA
11	338600X1		6	PORCA	NUT	TUERCA

Estabilizador
Stabiliser
Estabilizador

40-115

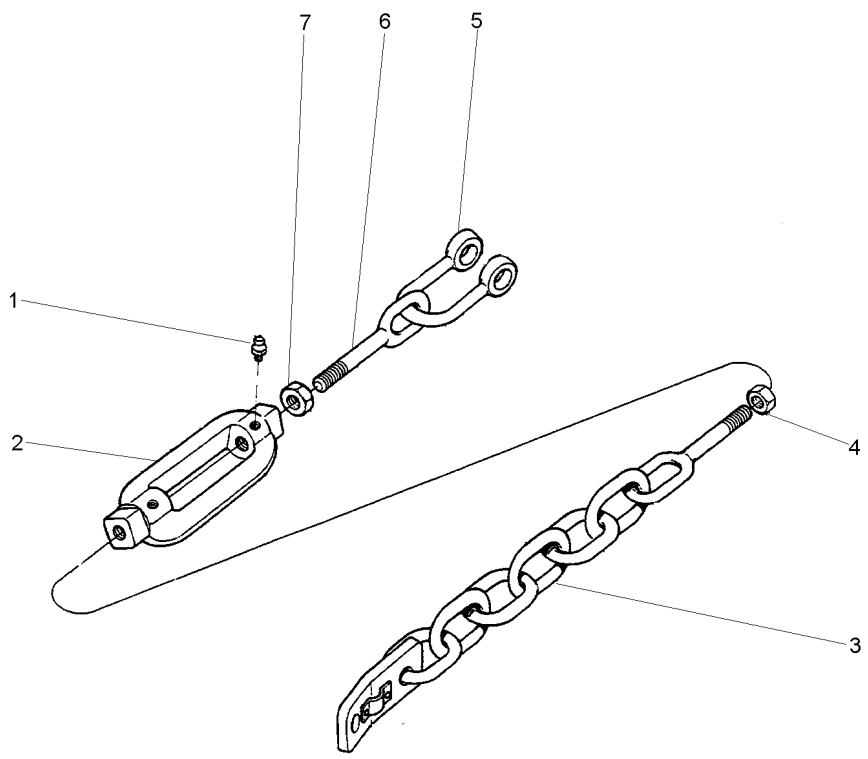

1	13811X		**2**	GRAXEIRA	GREASER	ENGRASADOR
2	490521M3		**1**	ARTICULAÇÃO	KNUCKLE	CHARNELA
3	3146038M91		**1**	TERMINAL	END	EXTREMO
4	490532M1		**1**	PORCA	NUT	TUERCA
5	039117P1		**1**	GARFO	FORK	HORQUILLA
6	490522M1	◀	**1**	TERMINAL	END	EXTREMO
7	375100X1		**1**	PORCA	NUT	TUERCA

Suporte Da Barra De Tração
Drawbar Bracket
Soporte Del Barra Tiro

40-120

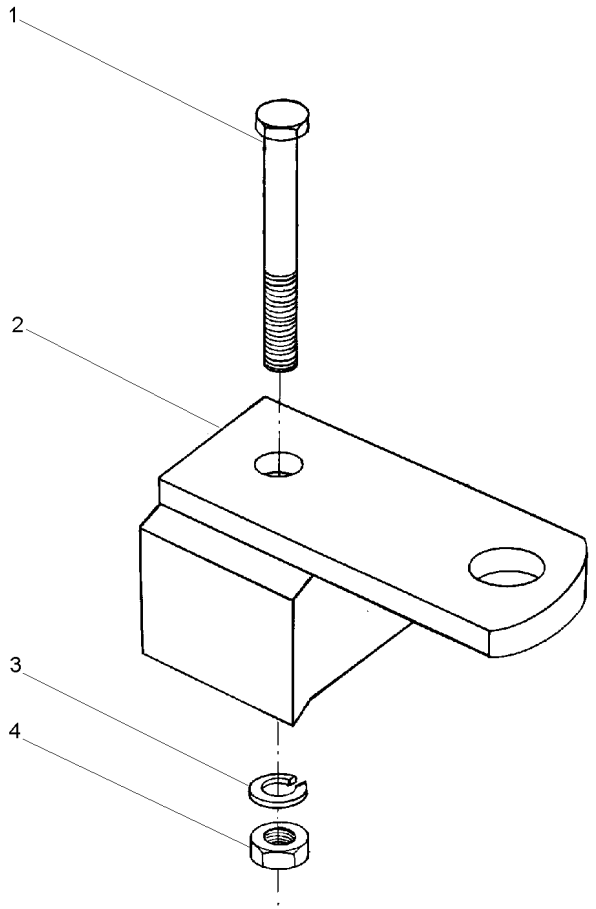

1	363052X1	5/8x11x6.1/2	**1** PARAFUSO	BOLT	PERNO
2	027994S1		**1** SUPORTE	CLEVIS	GANCHO SEGURI.
3	353433X1		**1** ARRUELA	WASHER	ARANDELA
4	363628X1	5/8x11	**1** PORCA	NUT	TUERCA

Braços Hidráulicos
Hydraulic Arms
Brazos Hidráulicos

40-125

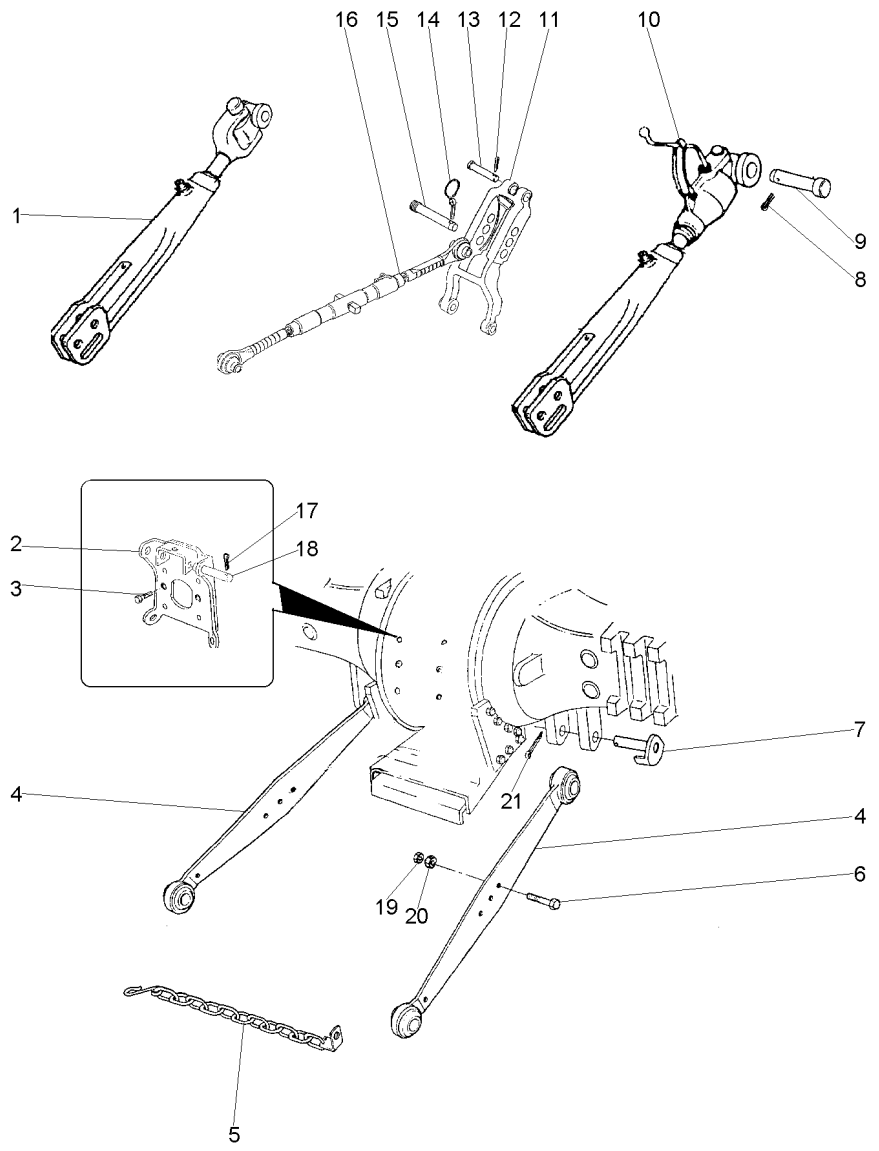

1	897654M91	40-35 No	1	CJ. BRAÇO	KIT, ARM	JUEGO DE BRAZO
2	2802641M91		1	SUPORTE	BRACKET	SOPORTE
3	353699X1		2	PARAFUSO	BOLT	PERNO
4	3408541M91	3408540M91	2	CJ. BRAÇO	KIT, ARM	JUEGO DE BRAZO
5	3148840M91		4	CJ. CORRENTE	KIT, CHAIN	CADENA JUEGO
6	353934X1		2	PARAFUSO	BOLT	PERNO
7	1482939M91		2	PINO	PIN	PASADOR
8	354068X1		2	CUPILHA	COTTER PIN	PASADOR DOUBLE
9	893568M1		2	PINO	PIN	PASADOR
10	3147331M91	40-40 No	1	CJ. BRAÇO	KIT, ARM	JUEGO DE BRAZO
11	1863393M92		1	VIGA	BEAM	VIGA
12	354068X1		1	CUPILHA	COTTER PIN	PASADOR DOUBLE
13	893567M1		1	PINO	PIN	PASADOR
14	810285M92		1	PINO	PIN	PASADOR
15	892476M2		1	PINO	PIN	PASADOR
16	3147681M91	40-45 No	1	CJ. BRAÇO	KIT, ARM	JUEGO DE BRAZO
17	354089X1		2	CUPILHA	COTTER PIN	PASADOR DOUBLE
18	1481712M1		2	PINO	PIN	PASADOR
19	353436X1		2	PORCA	NUT	TUERCA
20	353435X1		2	PORCA	NUT	TUERCA
21	354092X1		2	CUPILHA	COTTER PIN	PASADOR DOUBLE

Tampa
Cover
Tapa

50-10

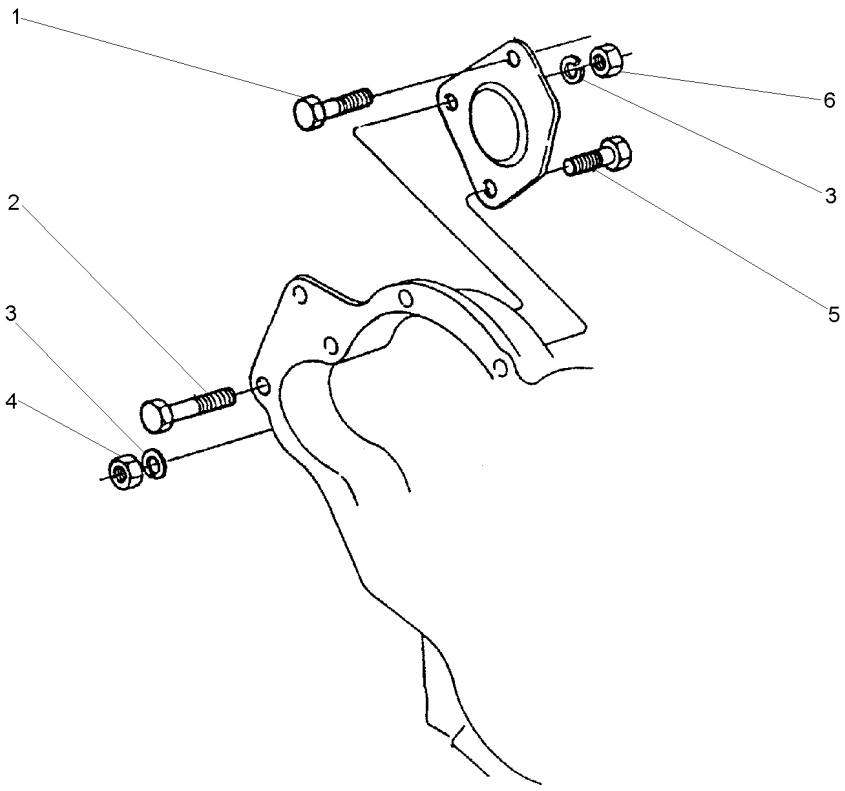

1	70740059	**1**	PARAFUSO	BOLT	PERNO
2	2232151	**1**	PARAFUSO	BOLT	PERNO
3	0920054	**3**	ARRUELA	WASHER	ARANDELA
4	0576051	**1**	PORCA	NUT	TUERCA
5	0096435	**1**	PARAFUSO	BOLT	PERNO
6	2238153	**2**	PORCA	NUT	TUERCA

Tampa
Cover
Tapa

50-15

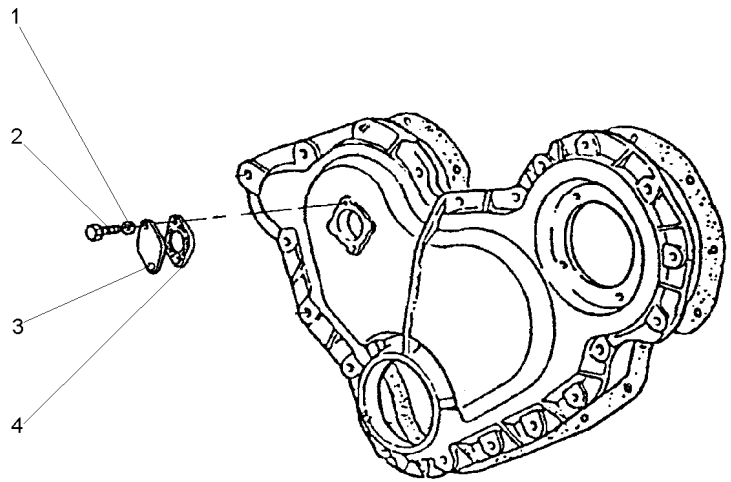

1	0920052	**2** ARRUELA	WASHER	ARANDELA
2	0746051	**2** PARAFUSO	BOLT	PERNO
3	36171121	**1** TAMPA	COVER	CUBIERTA
4	36833119	**1** JUNTA	GASKET	EMPAQUETADURA.

Eixo
Shaft
Eje

50-20

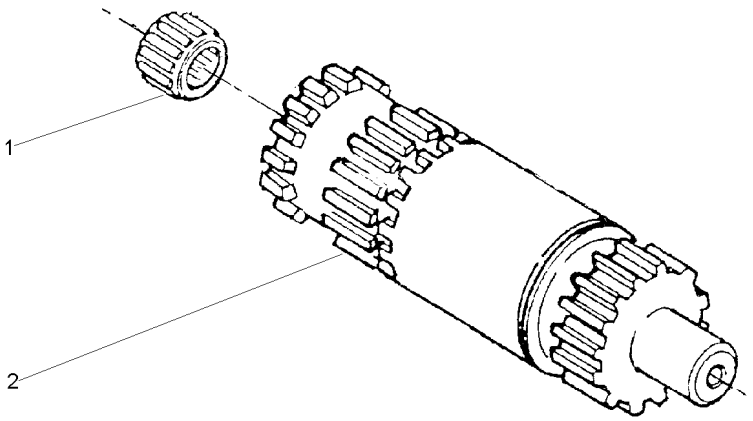

1	195513M1	**1**	ROLAMENTO AGULHA	BEARING NEEDLE	COJINETA AGUJAS
2	034439P1	**1**	EIXO	SHAFT	ARBOL

Tdpi	540 Rpm
Ipto	540 Rpm
Tdfi	540 Rpm

50-25

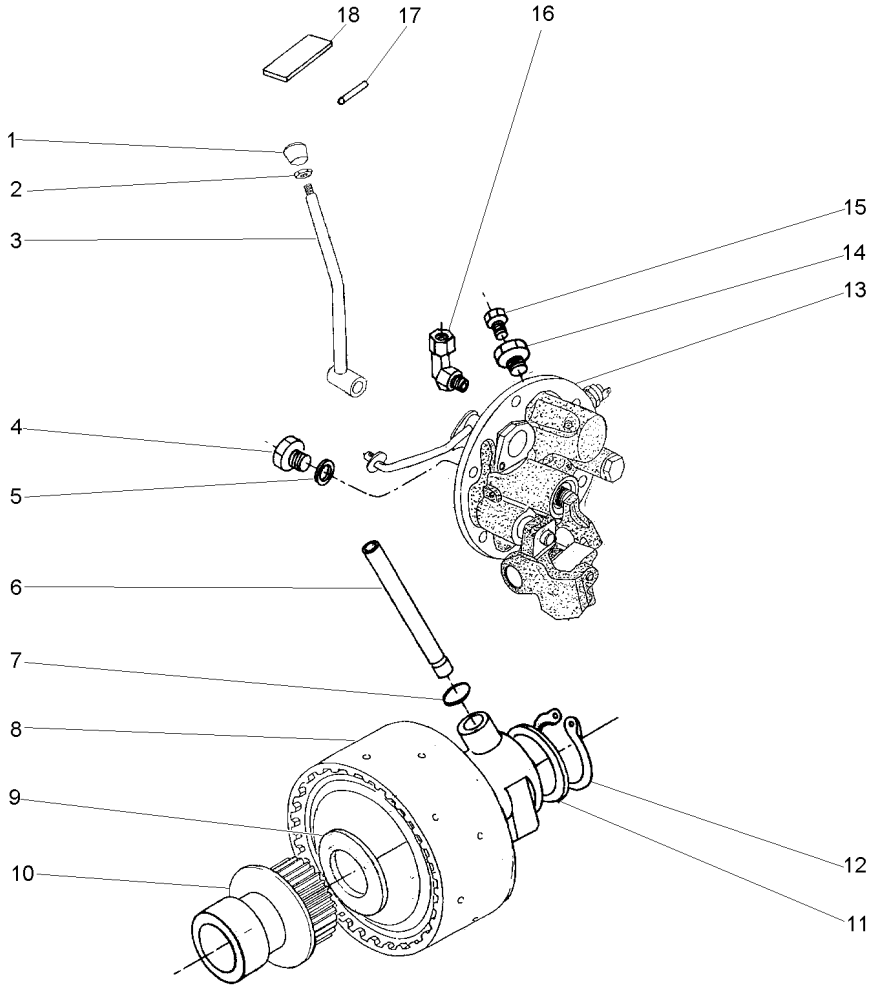

1	3585348M1		1	BOTÃO	BUTTON	PULSADOR
2	353430X1		1	PORCA	NUT	TUERCA
3	037538S1		1	ALAVANCA	LEVER	PALANCA
4	3409712M1		1	BUJÃO	PLUG	TAPON
5	1440702X1		1	ARRUELA	WASHER	ARANDELA
6	3610929M1		1	TUBO	PIPE	CANO
7	195561M1		2	ANEL "O"	O RING	JUNTA TORICA
8	3701481M91	50-30 No	1	EMBREAGEM	CLUTCH	EMBRAGUE
9	3613267M1		1	ARRUELA	WASHER	ARANDELA
10	042256N1		1	CJ. CUBO	KIT, HUB	JUEGO DE CUBO
11	037656P1		1	ARRUELA	WASHER	ARANDELA
12	352699X1		1	ANEL TRAVA	CIRCLIP	CIRCULITO
13	038577N1		1	TAMPA	COVER	CUBIERTA
14	3697609M91		1	TAMPÃO	PAD	ALMOHADILLA
15	358720X91		1	TAMPÃO	PAD	ALMOHADILLA
16	039605N1		1	CONEXÃO	CONNECTION	CONEXION
17	357660X1		1	PINO	PIN	PASADOR
18	049100P1		1	DECAL	DECAL	CALCOMANIA

Embreagem Do Ipto
Ipto Clutch
Embrague Ipto

50-30

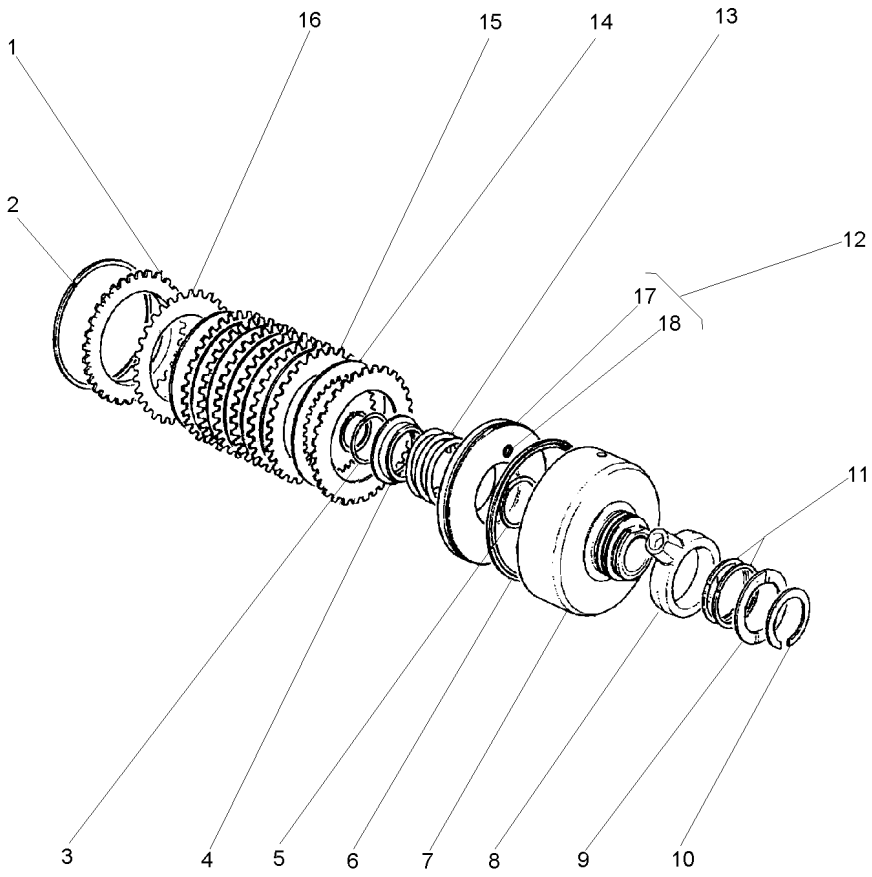

1	3699355M1		1	PLACA	PLATE	PLATO
2	364689X1		1	ANEL	RING	ARO
3	1442512X1		1	ANEL	RING	ARO
4	1691307M2	3699434M1	1	ANEL	RING	ARO
5	186198M1	3699909M1	1	ANEL	RING	ARO
6	1870859M1		1	RETENTOR	SEAL	RETEN
7	3701442M1		1	CARCAÇA	HOUSING	ALOJAMIENTO
8	3610279M2		1	ANEL	RING	ARO
9	3699433M1		1	ARRUELA	WASHER	ARANDELA
10	391129X1		1	ANEL TRAVA	CIRCLIP	CIRCULITO
11	3612141M1		2	ANEL	RING	ARO
12	3599601M93		1	PISTÃO	PISTON	PISTON
13	3599507M2		1	MOLA	SPRING	RESORTE
14	1688532M1		7	DISCO	DISC	DISCO
15	1870860M1		7	PLACA	PLATE	PLATO
16	1870011M1		1	CALÇO	SHIM	CALCE
17	3699313M1	12	1	PISTÃO	PISTON	PISTON
18	3699353M1	12	1	BUJÃO	PLUG	TAPON

Tdpi	540/1000 Rpm
Ipto	540/1000 Rpm
Tdfi	540/1000 Rpm

50-35

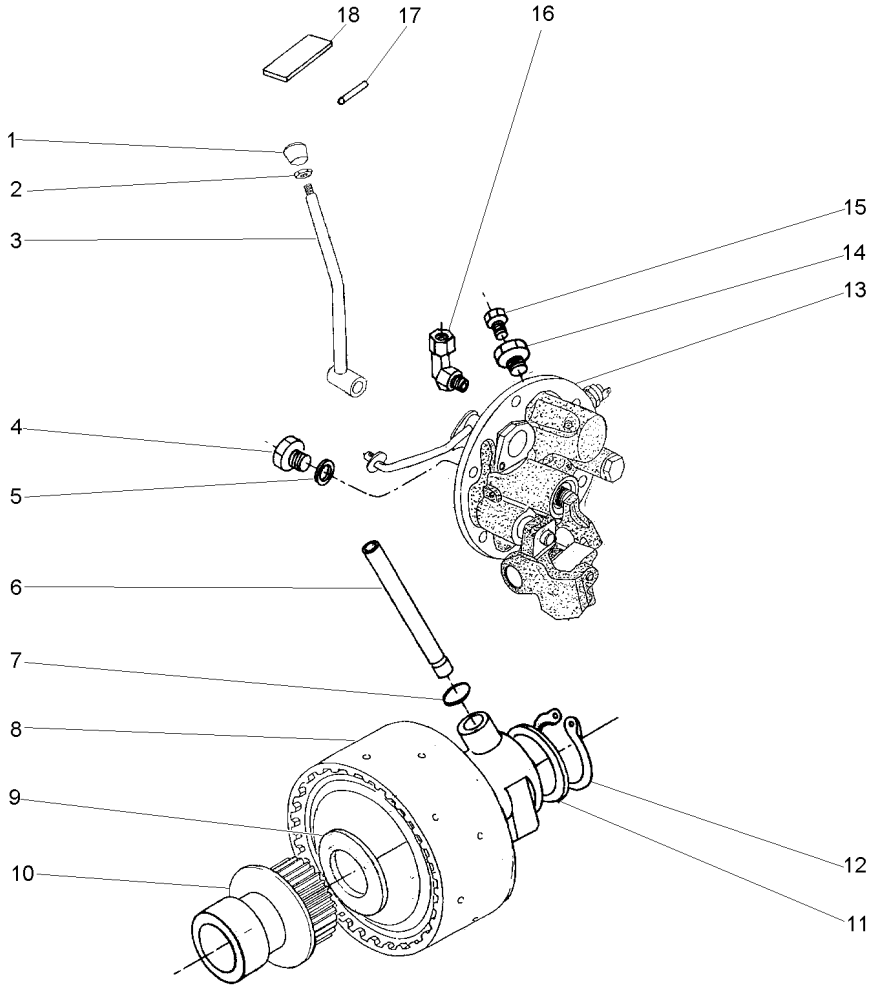

1	3585348M1		1	BOTÃO	BUTTON	PULSADOR
2	353430X1		1	PORCA	NUT	TUERCA
3	037538S1		1	ALAVANCA	LEVER	PALANCA
4	3409712M1		1	BUJÃO	PLUG	TAPON
5	1440702X1		1	ARRUELA	WASHER	ARANDELA
6	3610929M1		1	TUBO	PIPE	CANO
7	195561M1		2	ANEL "O"	O RING	JUNTA TORICA
8	3701481M91	50-30 No	1	EMBREAGEM	CLUTCH	EMBRAGUE
9	3613267M1		1	ARRUELA	WASHER	ARANDELA
10	038083S1		1	CJ. TAMPA	KIT, COVER	JUEGO DE TAPA
11	037656P1		1	ARRUELA	WASHER	ARANDELA
12	352699X1		1	ANEL TRAVA	CIRCLIP	CIRCULITO
13	038578N1	50-40 No	1	TAMPA	COVER	CUBIERTA
14	3697609M91		1	TAMPÃO	PAD	ALMOHADILLA
15	358720X91		1	TAMPÃO	PAD	ALMOHADILLA
16	039605N1		1	CONEXÃO	CONNECTION	CONEXION
17	357660X1		1	PINO	PIN	PASADOR
18	049100P1		1	DECAL	DECAL	CALCOMANIA

Tampa
Cover
Tapa

50-40

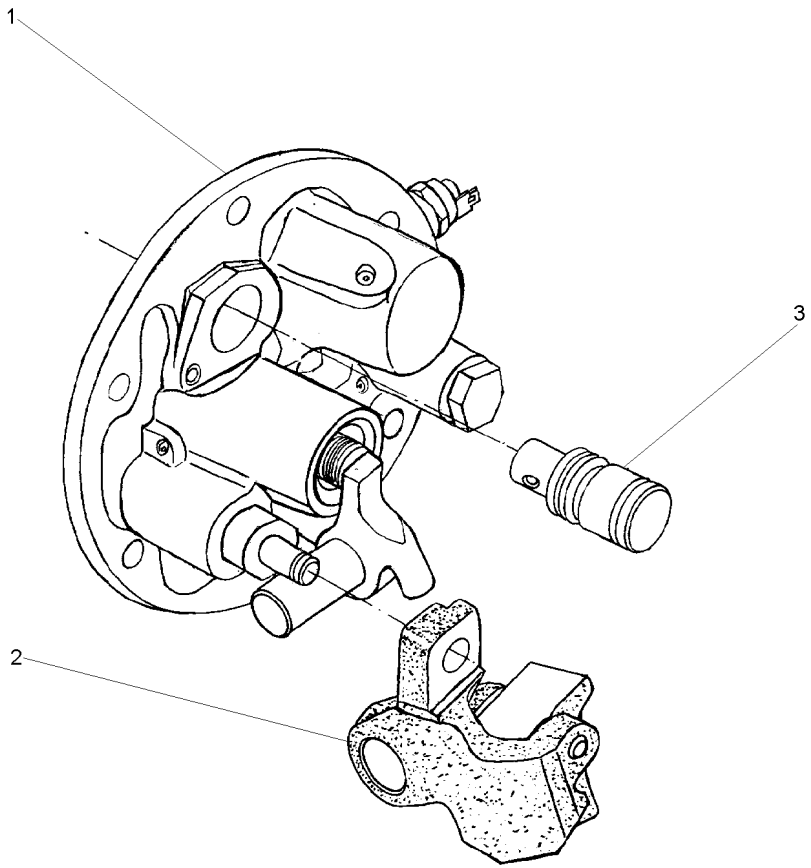

1	3611290M94	50-45 No 540/1000 RPM	**1** CJ. TAMPA	KIT, COVER	JUEGO DE TAPA
2	038383P1		**1** PIVÔ	PIVOT	PIVOTE
3	037537P1		**1** EIXO	SHAFT	ARBOL

Tampa E Controles
Cover And Controls
Tapa Y Mandos

50-45

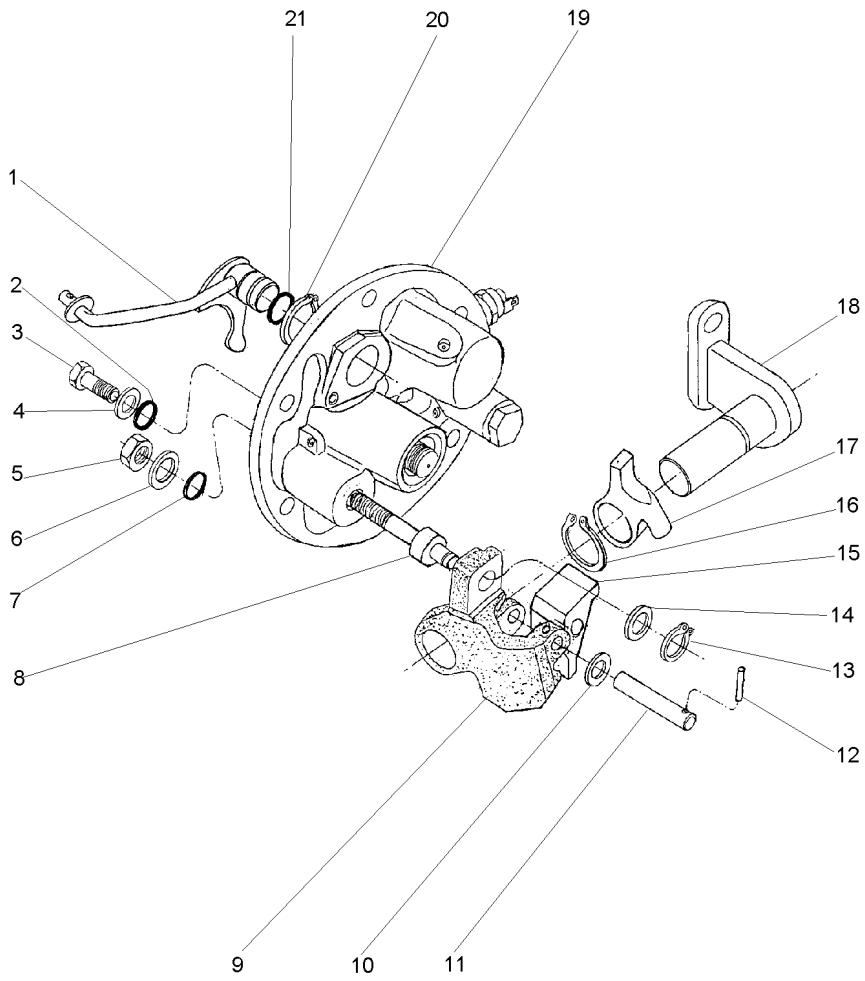

1	3760390M91		1	ALAVANCA	LEVER	PALANCA
2	3009740X1		2	ANEL "O"	O RING	JUNTA TORICA
3	3610961M1		2	PARAFUSO	BOLT	PERNO
4	390972X1		2	ARRUELA	WASHER	ARANDELA
5	339402X1		1	PORCA	NUT	TUERCA
6	390734X1		1	ARRUELA	WASHER	ARANDELA
7	195562M1		1	ANEL "O"	O RING	JUNTA TORICA
8	3697950M2		1	EIXO	SHAFT	ARBOL
9	3614292M1		1	PIVÔ	PIVOT	PIVOTE
10	3697982M1		1	ARRUELA	WASHER	ARANDELA
11	3614294M1		1	PINO	PIN	PASADOR
12	3009322X1		1	PINO	PIN	PASADOR
13	339710X1		1	ANEL	RING	ARO
14	3699552M1		1	ARRUELA	WASHER	ARANDELA
15	3614290M1		1	ALAVANCA	LEVER	PALANCA
16	1440523X1		1	ANEL TRAVA	CIRCLIP	CIRCULITO
17	3614289M1		1	ALAVANCA	LEVER	PALANCA
18	3697956M91		1	SUPORTE	BRACKET	SOPORTE
19	3760527M93	50-50 No	1	TAMPA	COVER	CUBIERTA
20	1440475X1		2	ANEL TRAVA	CIRCLIP	CIRCULITO
21	851258M1		1	ANEL "O"	O RING	JUNTA TORICA

Tampa Lateral
Cover
Tapa

50-50

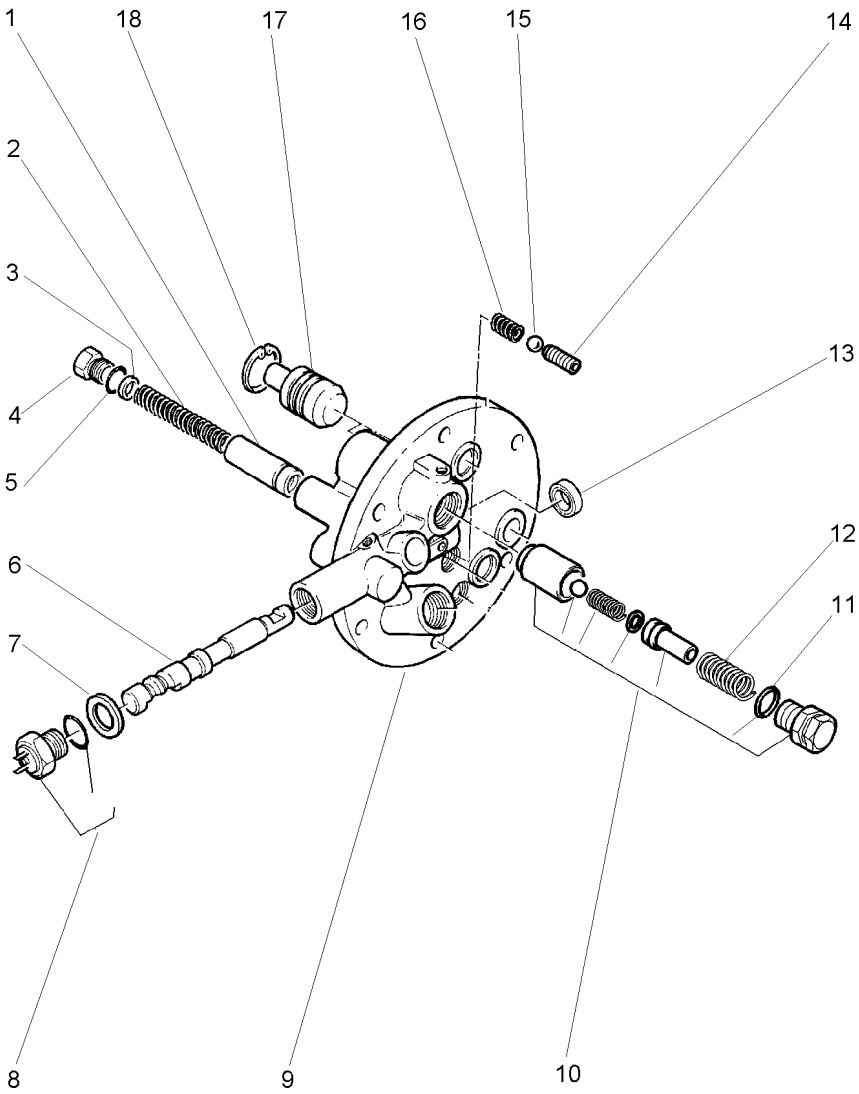

1	3610600M91		1	TUBO	PIPE	CANO
2	3610555M1		1	MOLA	SPRING	RESORTE
3	3610926M1		X	CALÇO	SHIM	CALCE
4	3610598M1		1	TAMPÃO	PAD	ALMOHADILLA
5	3019394X1		1	ANEL "O"	O RING	JUNTA TORICA
6		3760527M93	1	EIXO	SHAFT	ARBOL
7	3019839X1		1	ANEL	RING	ARO
8	3761983M91		1	INTERRUPTOR	SWITCH	INTERRUPTOR
9		3760527M93	1	TAMPA	COVER	CUBIERTA
10	3762311M92		1	JG. REPARO	KIT, REPAIR	JUEGO REPARACION
11	3019398X1	10	1	ANEL "O"	O RING	JUNTA TORICA
12	3610923M1		1	MOLA	SPRING	RESORTE
13	3760738M1		1	RETENTOR	SEAL	RETEN
14	3760739M1		1	PRISIONEIRO	STUD	ESPARRAGO
15	3003593X1		1	ESFERA	BALL	BOLA
16	3610554M1		1	MOLA	SPRING	RESORTE
17	3697275M1		1	PISTÃO	PISTON	PISTON
18	339361X1		1	ANEL	RING	ARO

Tampa E Alavancas
Cover And Levers
Tapa Y Palancas

50-55

Tdp 540 Rpm
Pto 540 Rpm
Tdf 540 Rpm

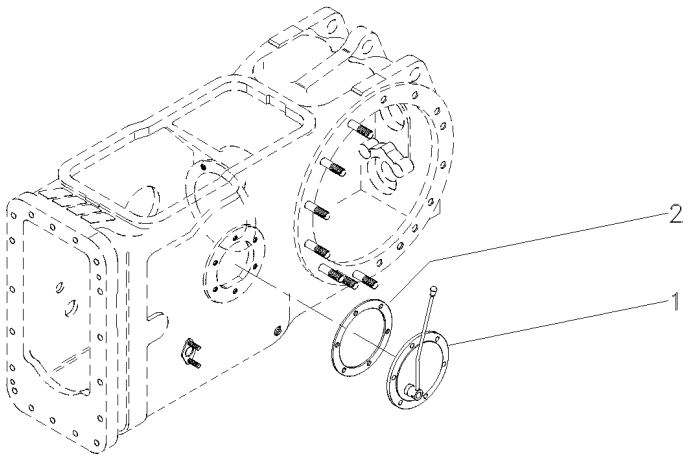

1	022232N1	4RM	**1** CJ. TAMPA	KIT, COVER	JUEGO DE TAPA
		50-60 No			
1	3149444M91	2RM	**1** CJ. TAMPA	KIT, COVER	JUEGO DE TAPA
2	181217M1	2RM	**1** JUNTA	GASKET	EMPAQUETADURA.

Tampa Da Tomada De Potência
Power Take Off Cover
Tapa De La Toma De Potência

50-60

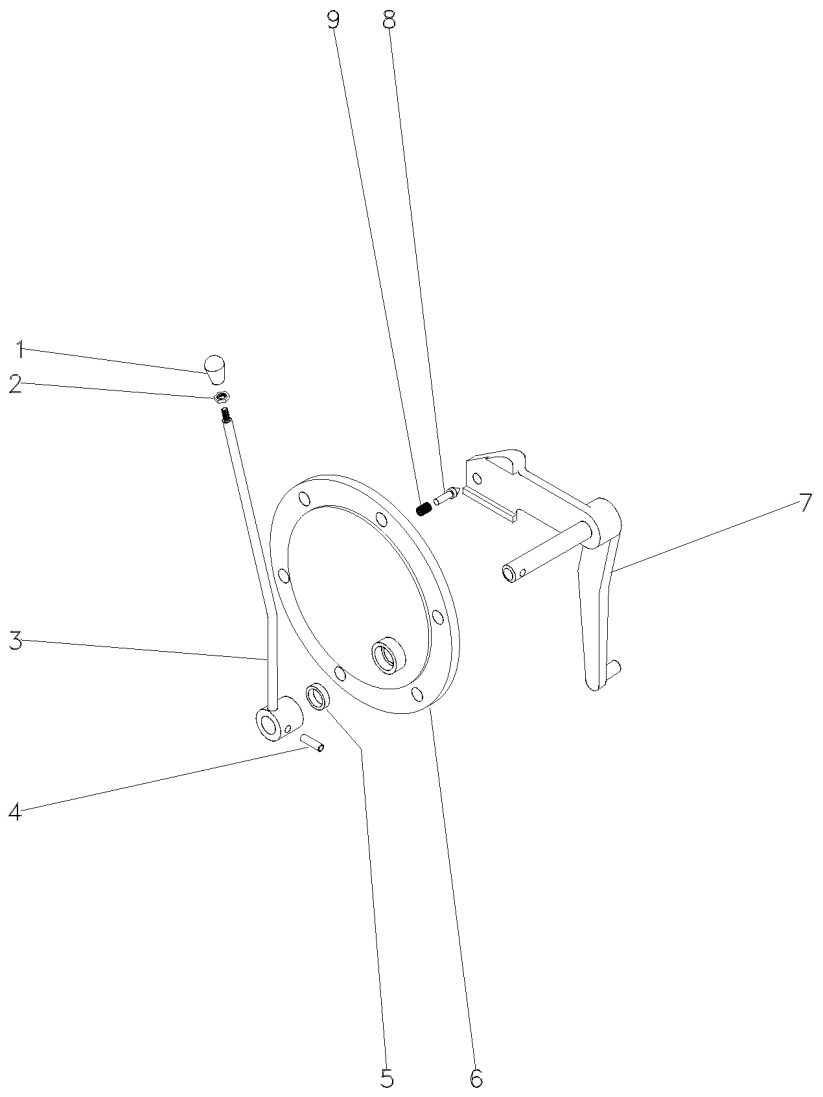

1	3585348M1		**1**	BOTÃO	BUTTON	PULSADOR
2	353430X1	3/8x24	**1**	PORCA	NUT	TUERCA
3	027436S1		**1**	ALAVANCA	LEVER	PALANCA
4	357660X1		**1**	PINO	PIN	PASADOR
5	894307M1		**1**	RETENTOR	OIL SEAL	BUJE RETENACEITE
6	3149447M1		**1**	TAMPA	COVER	CUBIERTA
7	033192S1	2RM	**1**	ALAVANCA	LEVER	PALANCA
7	022245S1	4RM	**1**	ALAVANCA	LEVER	PALANCA
8	180418M2		**1**	PINO	PIN	PASADOR
9	3585797M1		**1**	MOLA	SPRING	RESORTE

Tampa E Alavancas
Cover And Levers
Tapa Y Palancas

50-65

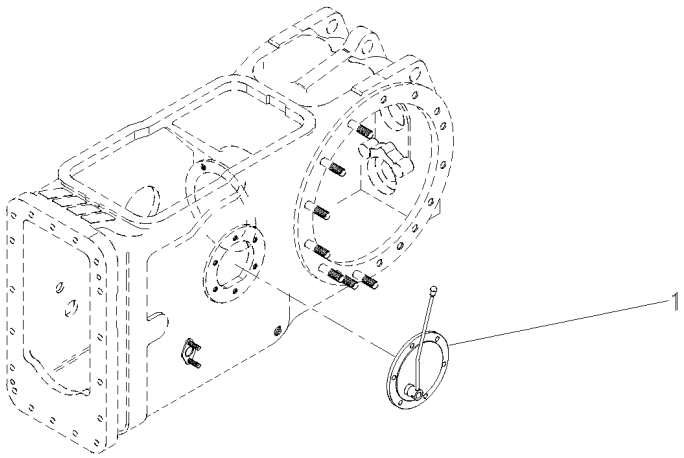

1	022232N1	50-60 No	**1** CJ. TAMPA	KIT, COVER	JUEGO DE TAPA

Eixo Intermediário Da Tdp
Shaft
Eje

50-70

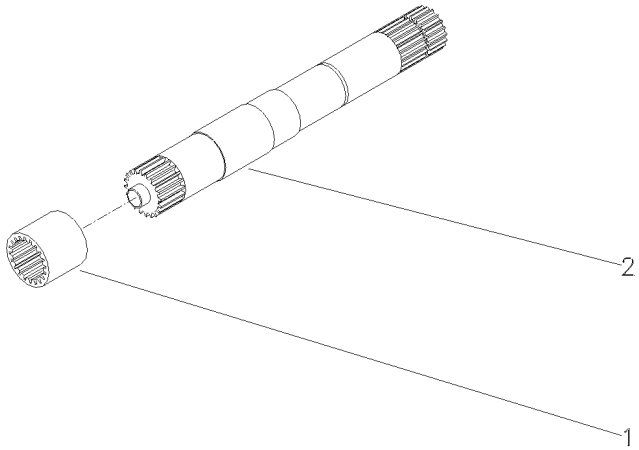

1	1868538M4	540 RPM	**1**	LUVA	SLEEVE	MANCHA
1	3610189M1	540/1000 RPM	**1**	LUVA	SLEEVE	MANCHA
2	028362N1	540 RPM	**1**	CJ. EIXO	KIT, AXLE	JUEGO DE EJE
		50-75 No				
2	049642N1	540/1000 RPM	**1**	CJ. EIXO	KIT, AXLE	JUEGO DE EJE

Eixo
Shaft
Eje

50-75

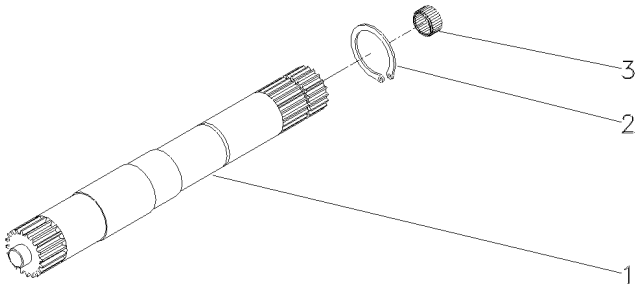

1	028363P2	540 RPM	**1**	EIXO	SHAFT	ARBOL
1	046396P1	540/1000 RPM	**1**	EIXO	SHAFT	ARBOL
2	352699X1		**1**	ANEL TRAVA	CIRCLIP	CIRCULITO
3	1000251M1		**1**	ROLAMENTO	BEARING	COJINETE

Eixo	**1000 Rpm**	
Shaft	**1000 Rpm**	
Eje	**1000 Rpm**	

50-80

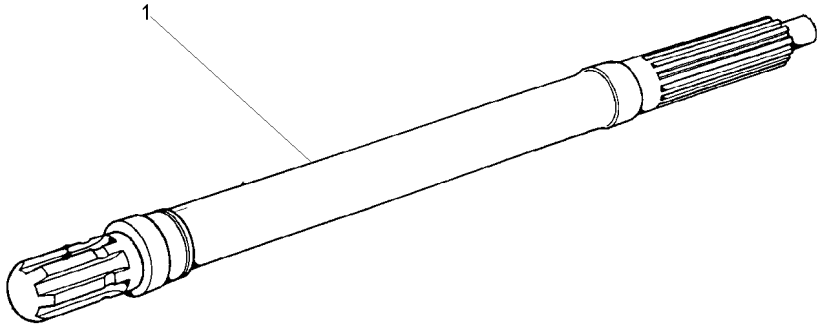

1	3610936M1	1000RPM	**1** EIXO	SHAFT	ARBOL

Tampa
Cover
Tapa

50-85

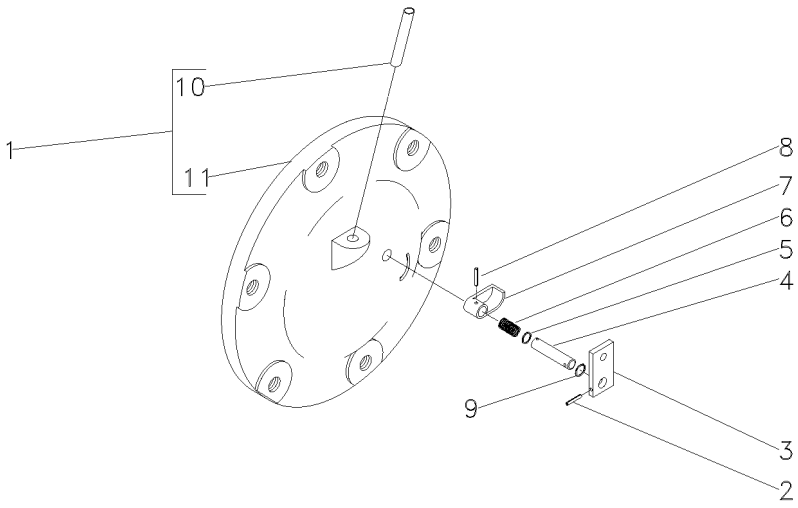

1	3147470M91		**1** CJ. TAMPA	KIT, CAP	JUEGO DE TAPON
1	048707N1	Undef Ref	**1** CJ. TAMPA	KIT, COVER	JUEGO DE TAPA
2	357616X1		**1** PINO	PIN	PASADOR
3	1869408M1		**1** PLACA	PLATE	PLATO
4	1869407M1		**1** EIXO	SHAFT	ARBOL
5	1001833M1		**1** ANEL "O"	O RING	JUNTA TORICA
6	1869136M1		**1** MOLA	SPRING	RESORTE
7	1869134M2		**1** ATUADOR	ACTUATOR	ACTUADOR
8	2801719M1		**1** PINO	PIN	PASADOR
9	377426X1		**1** ANEL TRAVA	CIRCLIP	CIRCULITO
10	049179P1		**1** TUBO	PIPE	CANO
11	048708P1		**1** TAMPA	COVER	CUBIERTA

Kit Da Tdp **540 Rpm**
Tdp Kit **540 Rpm**
Tdp Kit **540 Rpm**

50-90

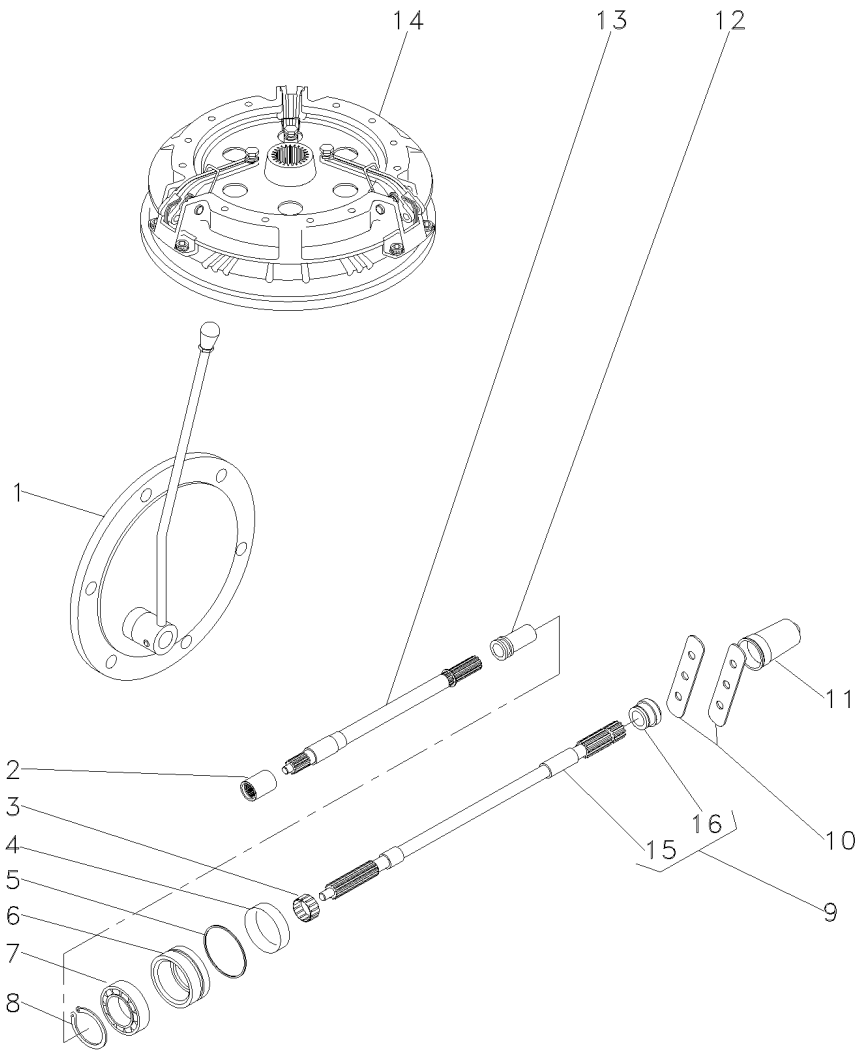

1			3145778M91	1	CJ. TAMPA	KIT, CAP	JUEGO DE TAPON
2	1868538M4			1	LUVA	SLEEVE	MANCHA
3	195453M1			1	ROLAMENTO AGULHA	BEARING NEEDLE	COJINETA AGUJAS
4	3611135M1			1	RETENTOR	SEAL	RETEN
5	1004633M1			1	ANEL "O"	O RING	JUNTA TORICA
6	3611134M93			1	LUVA	SLEEVE	MANCHA
7	391162X1			1	ROLAMENTO	BEARING	COJINETE
8	831581M1			1	ANEL TRAVA	CIRCLIP	CIRCULITO
9	3599003M92			1	EIXO	SHAFT	ARBOL
10	3149348M1			2	PLACA	PLATE	PLATO
11	035678T1			1	TAMPA	COVER	CUBIERTA
12	532898M1			1	LUVA	SLEEVE	MANCHA
13	028362N1		50-75 No	1	CJ. EIXO	KIT, AXLE	JUEGO DE EJE
14			1868003M91	1	EMBREAGEM	CLUTCH	EMBRAGUE
15		9	3599003M92	1	EIXO	SHAFT	ARBOL
16	3599001M1			1	COLAR	COLLAR	COLLAR

Kit Da Tdp **540/1000 Rpm**
Tdp Kit **540/1000 Rpm**
Tdp Kit **540/1000 Rpm**

50-95

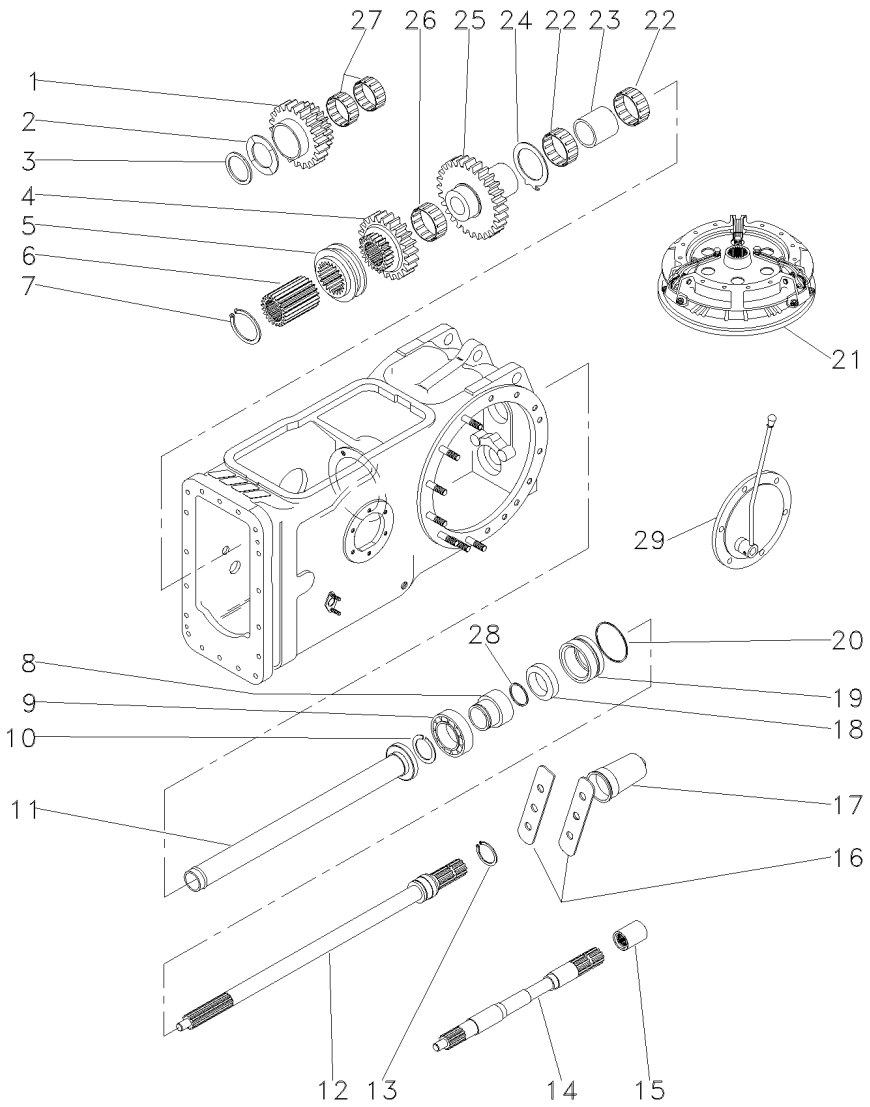

1	1679310M1		1 ENGRENAGEM	GEAR	ENGRANAJE
2	532882M1		1 ARRUELA	WASHER	ARANDELA
3	339470X1		1 ANEL	RING	ARO
4	1660713M1		1 ENGRENAGEM	GEAR	ENGRANAJE
5	532889M1		1 COLAR	COLLAR	COLLAR
6	532891M1		1 CUBO	HUB	CUBO
7	352699X1		1 ANEL TRAVA	CIRCLIP	CIRCULITO
8	3598999M1		1 LUVA	SLEEVE	MANCHA
9	391162X1		1 ROLAMENTO	BEARING	COJINETE
10	831581M1		1 ANEL TRAVA	CIRCLIP	CIRCULITO
11	532877M92		1 TUBO	PIPE	CANO
12	3599000M1	T.D.P.540RPM	1 EIXO	SHAFT	ARBOL
13	1662726M1		1 ANEL TRAVA	CIRCLIP	CIRCULITO
14	028362N1	50-75 No	1 CJ. EIXO	KIT, AXLE	JUEGO DE EJE
15	1868538M4		1 LUVA	SLEEVE	MANCHA
16	3149348M1		2 PLACA	PLATE	PLATO
17	035678T1		1 TAMPA	COVER	CUBIERTA
18	3611135M1		1 RETENTOR	SEAL	RETEN
19	3611134M93		1 LUVA	SLEEVE	MANCHA
20	1004633M1		1 ANEL "O"	O RING	JUNTA TORICA
21		1868003M91	1 EMBREAGEM	CLUTCH	EMBRAGUE
22	831220M1	022199T1	2 ROLAMENTO	BEARING	COJINETE
23	532876M2		1 ESPAÇADOR	SPACER	PIEZA DISTANCIA
24	1663312M1		1 ARRUELA	WASHER	ARANDELA
25	1679306M1		1 ENGRENAGEM	GEAR	ENGRANAJE
26	842921M1		1 ROLAMENTO	BEARING	COJINETE
27	842922M1		2 ROLAMENTO	BEARING	COJINETE
28	3008359X1		1 ANEL "O"	O RING	JUNTA TORICA
29		022346N1	1 CJ. TAMPA	KIT, CAP	JUEGO DE TAPON

Protetor Da Tdpi / Tdp
Protector Ipto / Pto
Protetor Tdfi / Tdf

50-100

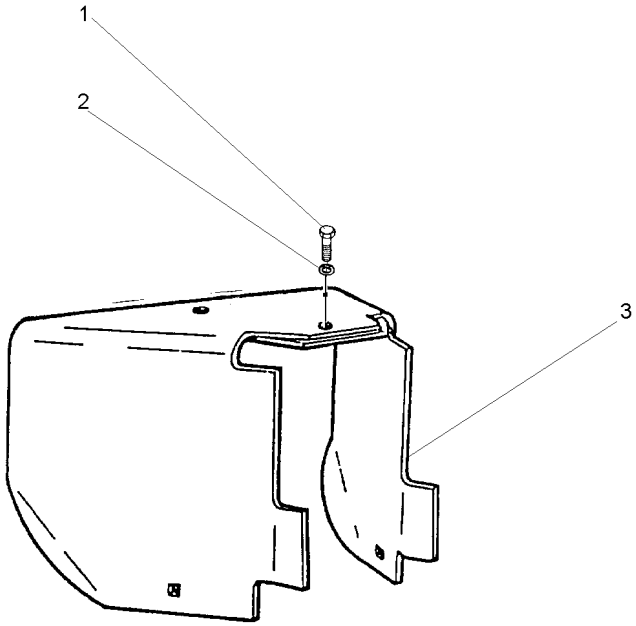

1	353560X1	7/16x20x1.1/8	**1** PARAFUSO	BOLT	PERNO
2	353432X1		**1** ARRUELA	WASHER	ARANDELA
3	1869009M95		**1** PROTEÇÃO	GUARD	DEFENSA

Eixo Dianteiro — **2 Rodas Motrizes**
Front Axle — **2 Wheel Drive**
Eje Delantero — **2 Ruedas Motrices**

60-10

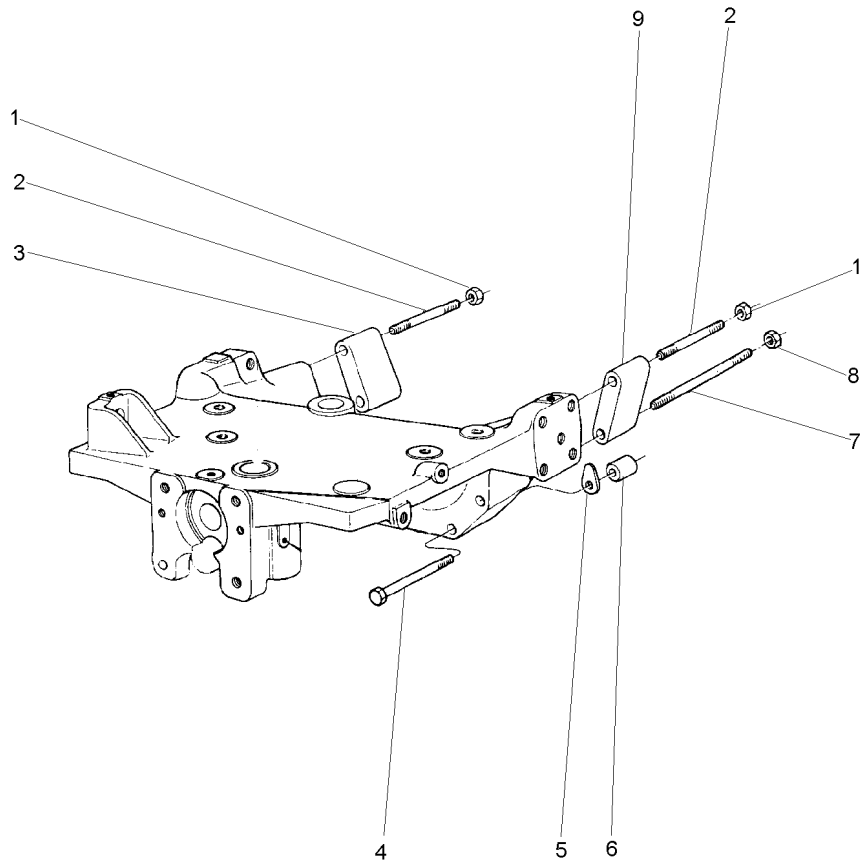

1	368748X1	5/8"-18 G8	**2**	PORCA	NUT	TUERCA
2	2801086M1		**2**	PRISIONEIRO	STUD	ESPARRAGO
3	885532M1	▶	**1**	ESPAÇADOR	SPACER	PIEZA DISTANCIA
4	3019869X1		**2**	PARAFUSO	BOLT	PERNO
5	1660192M1	⧗ 0,25MM	**X**	CALÇO	SHIM	CALCE
5	894825M1	⧗ 0,50MM	**X**	CALÇO	SHIM	CALCE
5	894826M1	⧗ 0,10MM	**X**	CALÇO	SHIM	CALCE
6	885533M1		**2**	ESPAÇADOR	SPACER	PIEZA DISTANCIA
7	048496P1		**2**	PRISIONEIRO	STUD	ESPARRAGO
8	368748X1		**2**	PORCA	NUT	TUERCA
9	885531M1	◀	**1**	ESPAÇADOR	SPACER	PIEZA DISTANCIA

Fixação Do Eixo Dianteiro **2 Rm**
Front Axle **2 Wd**
Eje Delantero **2 Rm**

60-15

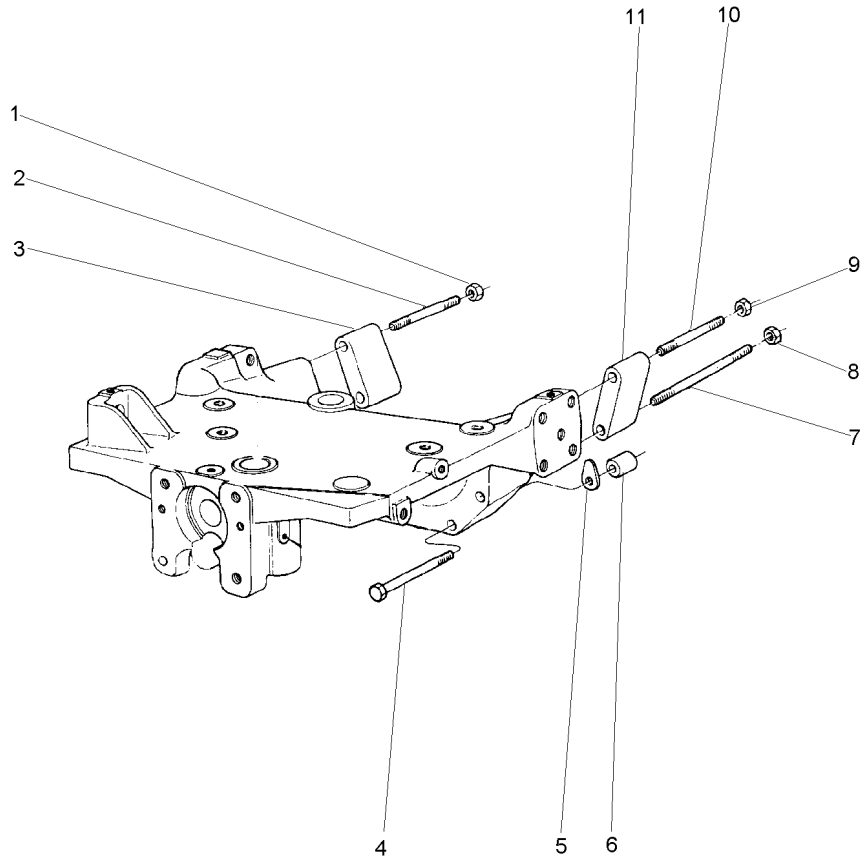

1	368748X1		**1**	PORCA	NUT	TUERCA
2	2801086M1		**1**	PRISIONEIRO	STUD	ESPARRAGO
3	885532M1	▶	**1**	ESPAÇADOR	SPACER	PIEZA DISTANCIA
4	377583X1		**2**	PARAFUSO	BOLT	PERNO
5	1660192M1	⧗ 0.10MM	**X**	CALÇO	SHIM	CALCE
5	894825M1	⧗ 0.25MM	**X**	CALÇO	SHIM	CALCE
5	894826M1	⧗ 0.50MM	**X**	CALÇO	SHIM	CALCE
6	885533M1		**2**	ESPAÇADOR	SPACER	PIEZA DISTANCIA
7	2801084M1		**2**	PRISIONEIRO	STUD	ESPARRAGO
8	368748X1		**2**	PORCA	NUT	TUERCA
9	368748X1		**1**	PORCA	NUT	TUERCA
10	2801086M1		**1**	PRISIONEIRO	STUD	ESPARRAGO
11	885531M1	◀	**1**	ESPAÇADOR	SPACER	PIEZA DISTANCIA

Fixação Do Eixo Dianteiro
Front Axle
Eje Delantero

60-20

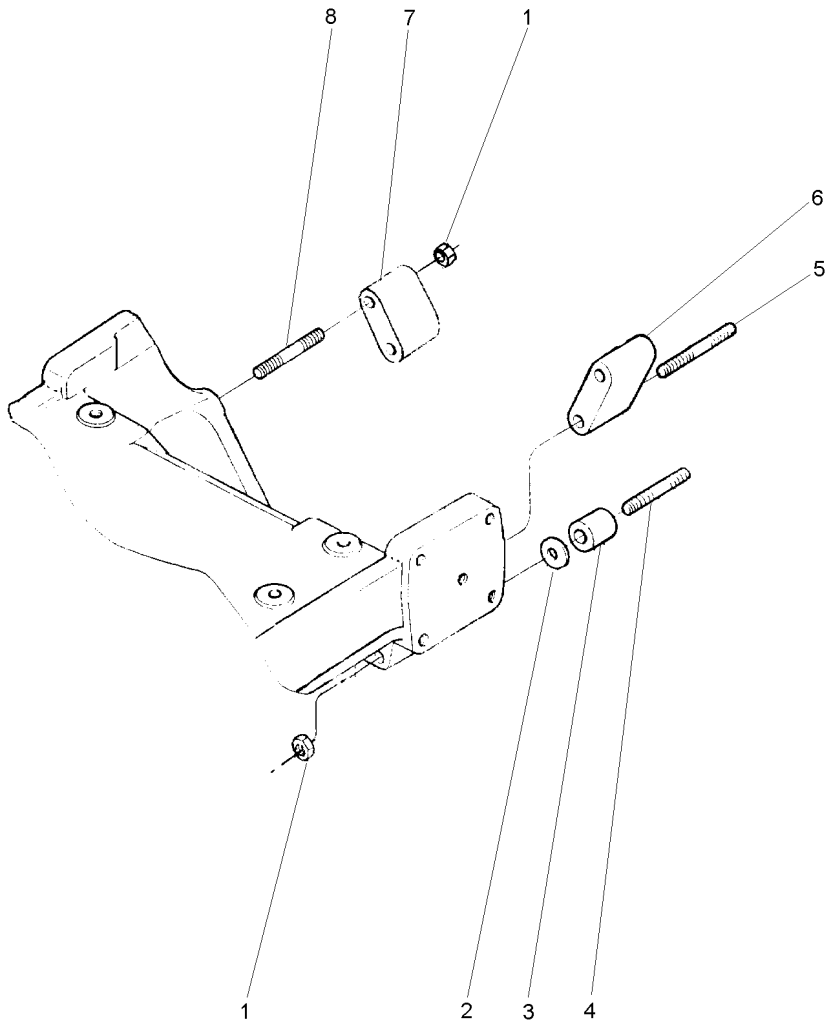

1	368748X1		**6**	PORCA	NUT	TUERCA
2	894825M1		**X**	CALÇO	SHIM	CALCE
2	894826M1		**X**	CALÇO	SHIM	CALCE
3	1484677M1		**2**	ESPAÇADOR	SPACER	PIEZA DISTANCIA
4	036660P1		**2**	PRISIONEIRO	STUD	ESPARRAGO
5	048507P1		**2**	PRISIONEIRO	STUD	ESPARRAGO
6	885532M1	▶	**1**	ESPAÇADOR	SPACER	PIEZA DISTANCIA
7	885531M1	◀	**1**	ESPAÇADOR	SPACER	PIEZA DISTANCIA
8	2801086M1		**2**	PRISIONEIRO	STUD	ESPARRAGO

Fixação Do Eixo Dianteiro
Front Axle
Eje Delantero

60-25

4 Rodas Motrizes
4 Wheels Drive
4 Ruedas Motriz

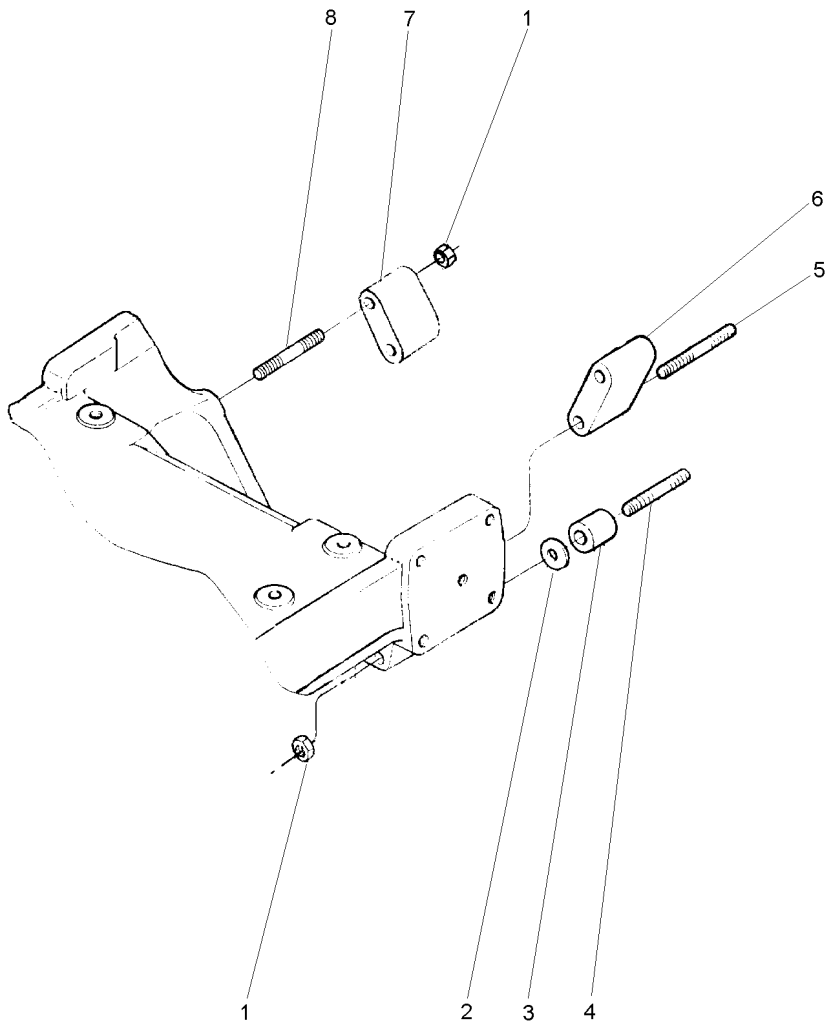

1	368748X1		**6**	PORCA	NUT	TUERCA
2	894825M1	⧗ 0,25MM	**X**	CALÇO	SHIM	CALCE
2	894826M1	⧗ 0,50MM	**X**	CALÇO	SHIM	CALCE
3	1484677M1		**2**	ESPAÇADOR	SPACER	PIEZA DISTANCIA
4	3587665M1		**2**	PRISIONEIRO	STUD	ESPARRAGO
5	3585548M1		**2**	PRISIONEIRO	STUD	ESPARRAGO
6	885532M1	▶	**1**	ESPAÇADOR	SPACER	PIEZA DISTANCIA
7	885531M1	◀	**1**	ESPAÇADOR	SPACER	PIEZA DISTANCIA
8	2801086M1		**2**	PRISIONEIRO	STUD	ESPARRAGO

Eixo Dianteiro
Front Axle
Eje Delantero

4 Rodas Motriz
4 Wheel Drive
4 Ruedas Motrices

60-30

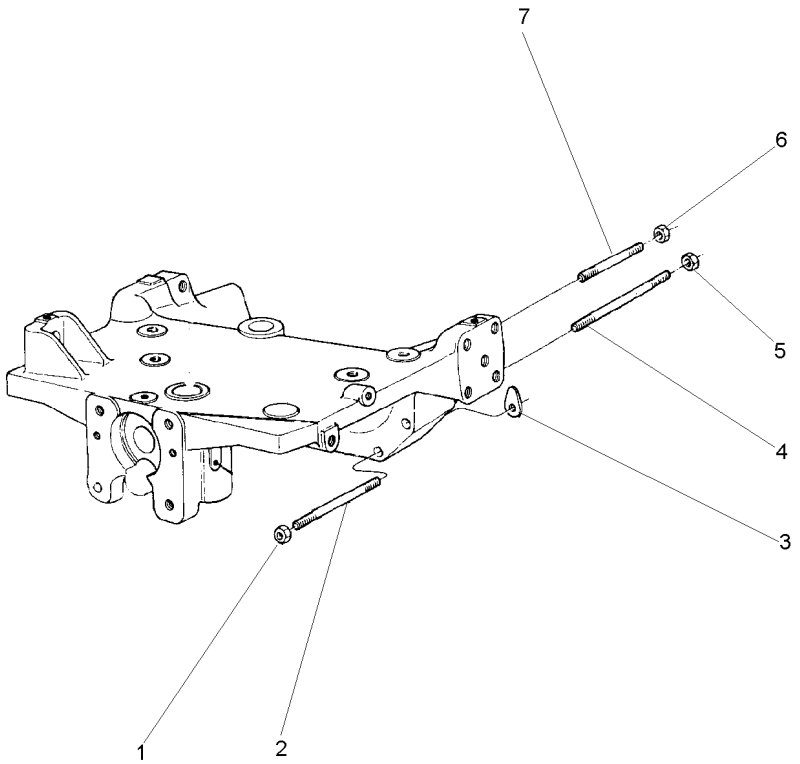

1	368748X1	5/8"-18 G8	2	PORCA	NUT	TUERCA
2	049212P1		2	PRISIONEIRO	STUD	ESPARRAGO
3	1660192M1	⧗ 0.10MM	X	CALÇO	SHIM	CALCE
3	894825M1	⧗ 0.25MM	X	CALÇO	SHIM	CALCE
3	894826M1	⧗ 0.50MM	X	CALÇO	SHIM	CALCE
4	049205P1		2	PRISIONEIRO	STUD	ESPARRAGO
5	368748X1		2	PORCA	NUT	TUERCA
6	368748X1		2	PORCA	NUT	TUERCA
7	3585546M1		2	PRISIONEIRO	STUD	ESPARRAGO

Eixo Dianteiro — **2 Rodas Motrizes**
Front Axle — **2 Wheels Drive**
Eje Delantero — **2 Ruedas Motriz**

60-35

2 Rodas Motrizes
2 Wheels Drive
2 Ruedas Motriz

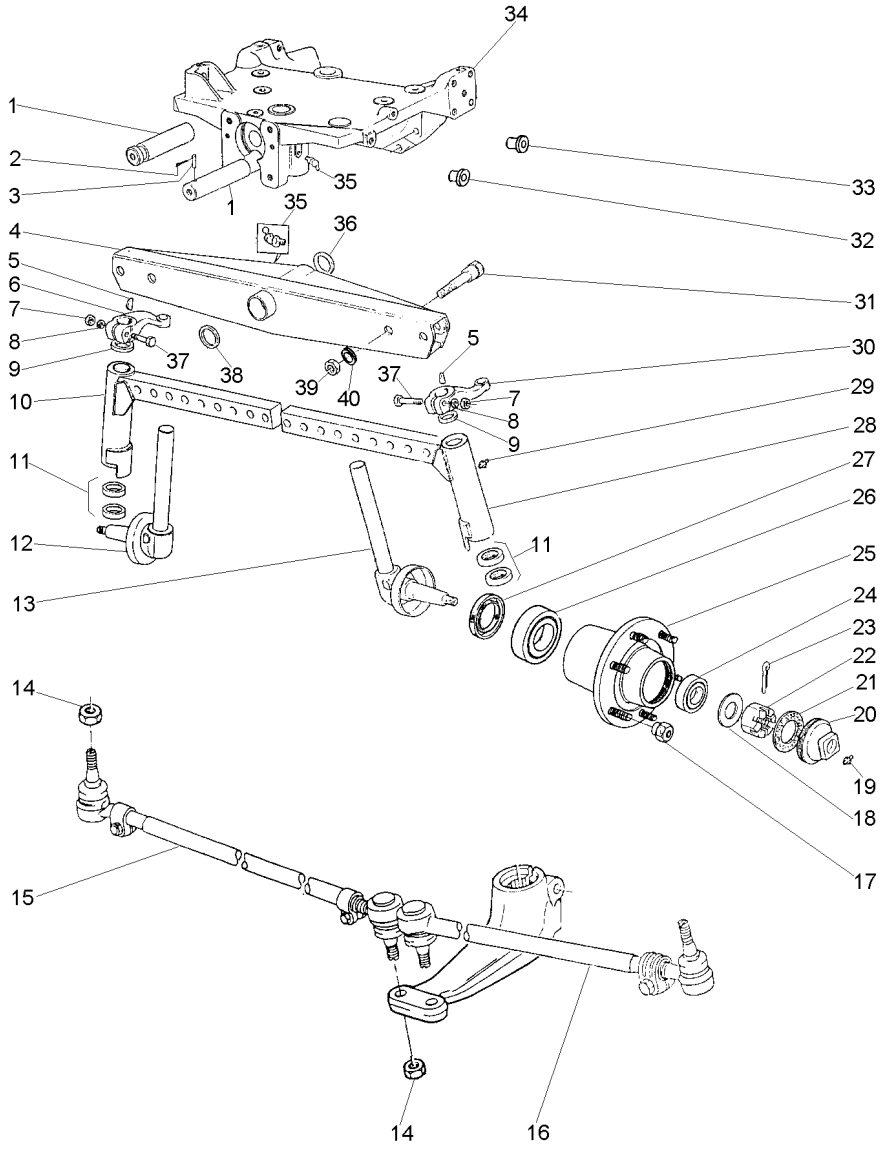

1	033991P1		1	PINO	PIN	PASADOR
2	195414M1		1	GRAMPO	CRAMP	PASADOR
3	033992P1		1	PINO	PIN	PASADOR
4	1481403M94	60-40 No	1	VIGA	BEAM	VIGA
5	350355X1		2	CHAVETA	KEY	CLAVE
6	049517P1	▶	1	BRAÇO	ARM	BRAZO
7	353427X1		2	PORCA	NUT	TUERCA
8	353433X1		2	ARRUELA	WASHER	ARANDELA
9	180355M2		2	VEDADOR	SEAL	RETEN
10	3147574M91	▶	1	CJ. BRAÇO	KIT, ARM	JUEGO DE BRAZO
11	048156P1		2	ARRUELA	WASHER	ARANDELA
11	048155P1		2	ARRUELA	WASHER	ARANDELA
12	1481392M91	▶ 60-45 No	1	PONTA EIXO	STEERING SPINDLE	MANGUETA DIRECC
13	1481393M91	◀ 60-50 No	1	PONTA EIXO	STEERING SPINDLE	MANGUETA DIRECC
14	353429X1		4	PORCA	NUT	TUERCA
15	033906T1	▶ 60-55 No	1	BARRA	BAR	BARRA
16	033907T1	◀ 60-60 No	1	BARRA	BAR	BARRA
17	195490M1		12	PORCA	NUT	TUERCA
18	180010M1		2	ARRUELA	WASHER	ARANDELA
19	13811X		2	GRAXEIRA	GREASER	ENGRASADOR
20	035675T1		2	CALOTA	CAP	TAPA
21	646059M1		2	JUNTA	GASKET	EMPAQUETADURA.
22	353928X1		2	PORCA	NUT	TUERCA
23	354068X1		2	CUPILHA	COTTER PIN	PASADOR DOUBLE
24	895322M91		2	CJ. ROLAMENTO	BEARING ASSY	RODAMIENTO RAD
25	894832M2		2	CUBO	HUB	CUBO
26	1851800M91		2	ROLAMENTO	BEARING	COJINETE
27	897242M1		2	RETENTOR	SEAL	RETEN
28	3147575M91	◀	1	CJ. BRAÇO	KIT, ARM	JUEGO DE BRAZO
29	13811X		2	GRAXEIRA	GREASER	ENGRASADOR
30	049518P1	◀	1	BRAÇO	ARM	BRAZO
31	182501M1		4	PARAFUSO	BOLT	PERNO
32	027031P1		2	TAMPÃO	PAD	ALMOHADILLA
33	027030P1		17	TAMPÃO	PAD	ALMOHADILLA
34	3147108M94	60-65 No	1	SUPORTE	BRACKET	SOPORTE
35	29951X		2	GRAXEIRA	GREASER	ENGRASADOR
36	898017M2		1	CALÇO	SHIM	CALCE
37	361859X1		2	PARAFUSO	BOLT	PERNO
38	882868M2	.044"/.046"	X	CALÇO	SHIM	CALCE
38	882869M2	.049"/.051"	X	CALÇO	SHIM	CALCE
38	898018M2	.028"/.030"	X	CALÇO	SHIM	CALCE
38	898019M2	.034"/.036"	X	CALÇO	SHIM	CALCE
38	898020M2	.039"/.041"	X	CALÇO	SHIM	CALCE
39	353435X1		4	PORCA	NUT	TUERCA
40	353440X1		4	ARRUELA	WASHER	ARANDELA

Eixo Dianteiro
Front Axle
Eje Delantero

60-40

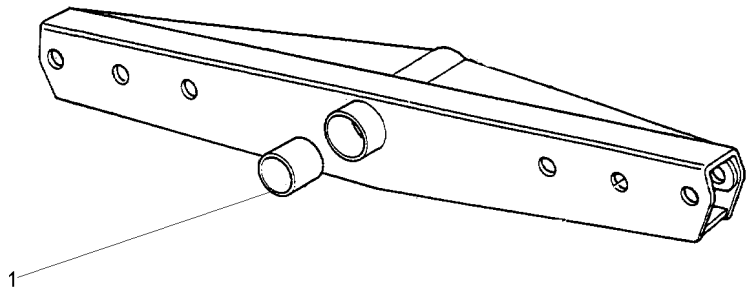

1	3148268M1	**2** BUCHA	BUSH	CASQUILLO

Protetor
Protector
Protector

Lado Direito
Right Hand
Lado Derecho

60-45

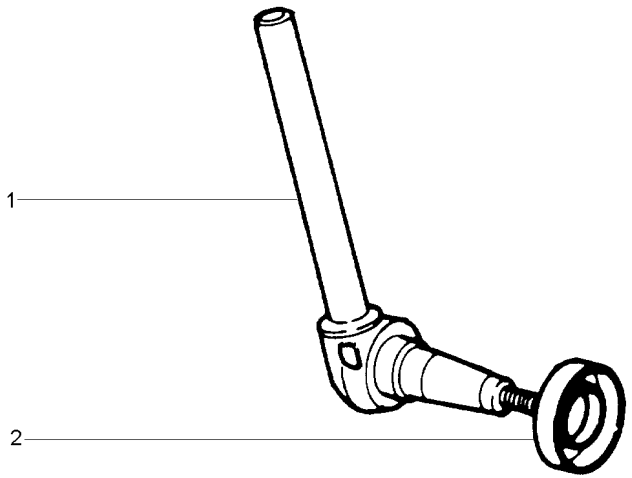

1	1481394M91	▶	**1**	PONTA EIXO	STEERING SPINDLE	MANGUETA DIRECC
2	881336M1		**1**	PROTETOR	PROTECTOR	PROTECTOR

Protetor
Protector
Protector

Lado Esquerdo
Left Hand
Lado Izquierdo

60-50

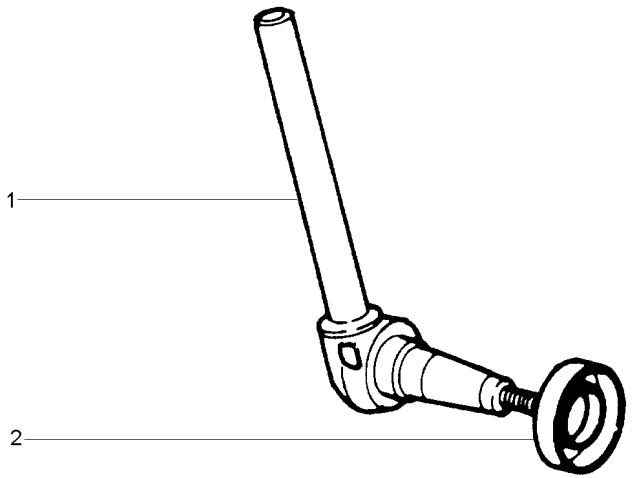

1	1481395M91	◀	**1**	PONTA EIXO	STEERING SPINDLE	MANGUETA DIRECC
2	881336M1		**1**	PROTETOR	PROTECTOR	PROTECTOR

Eixo Dianteiro 2 Rodas Motrizes **Front Axle 2 Wheel Drive** **Eje Delantero 2 Ruedas Motrices**	**Barra De Direção** **Tie Rods** **Conexiones Direccion**	**60-55**

Lado Direito
Right Hand
Derecha

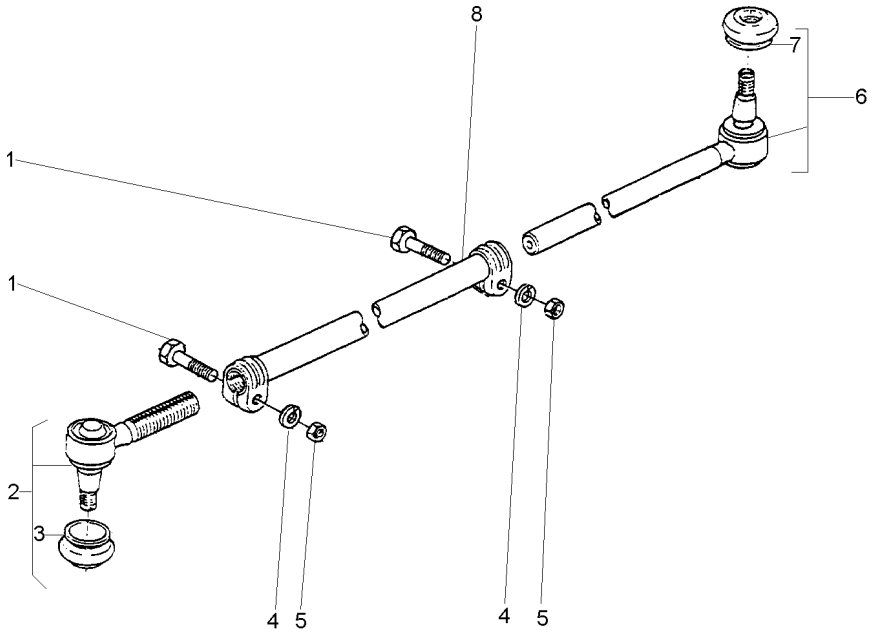

1	391918X1	M10X1,0X50	**2** PARAFUSO	BOLT	PERNO
2	1482009M91		**1** TERMINAL	TOGGLE	PERNO ENGANCHE
3	2710227M1	2	**1** CAPA	CAP	TAPA
4	353434X1		**2** ARRUELA	WASHER	ARANDELA
5	1440217X1		**2** PORCA	NUT	TUERCA
6	1481537M93		**1** TERMINAL	TOGGLE	PERNO ENGANCHE
7	2710227M1	6	**1** CAPA	CAP	TAPA
8		033906T1	**1** TUBO	PIPE	CANO

Eixo Dianteiro 2 Rodas Motrizes **Front Axle 2 Wheel Drive** **Eje Delantero 2 Ruedas Motrices**	**Barra De Direção** **Tie Rods** **Conexiones Direccion**	**60-60**

Lado Esquerdo
Left Hand
Izquierdo

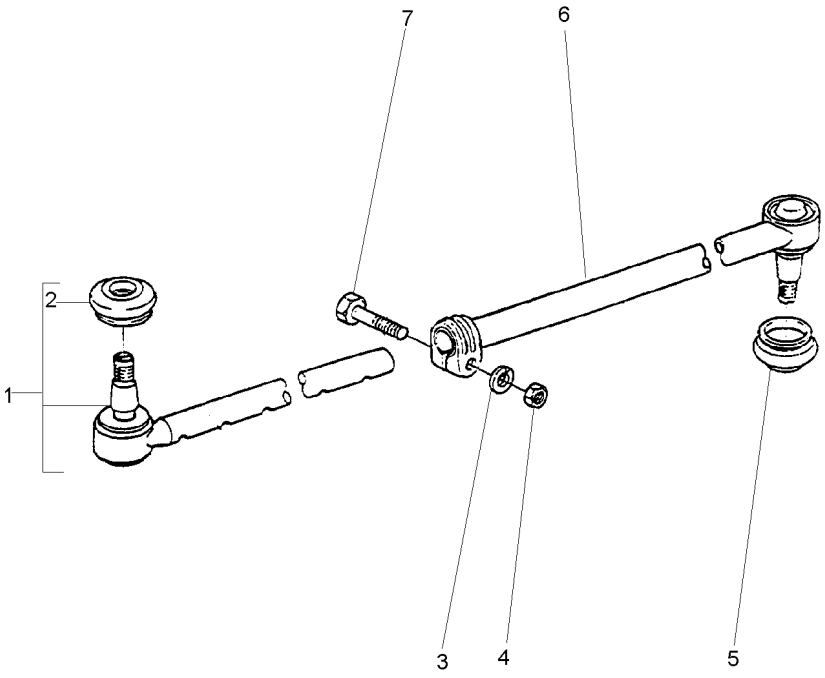

1	1481537M93		**1** TERMINAL	TOGGLE	PERNO ENGANCHE
2	2710227M1	1	**1** CAPA	CAP	TAPA
3	353434X1	11/16X25/64X3/32	**1** ARRUELA	WASHER	ARANDELA
4	353431X1	3/8X24	**1** PORCA	NUT	TUERCA
5	2710227M1		**1** CAPA	CAP	TAPA
6		▶ 033907T1	**1** TUBO	PIPE	CANO
7	353546X1	3/8X24X2	**1** PARAFUSO	BOLT	PERNO

Eixo Dianteiro 2 Rodas Motrizes — **Suporte**
Front Axle 2 Wheel Drive — **Support**
Eje Delantero 2 Ruedas Motrices — **Soporte**

60-65

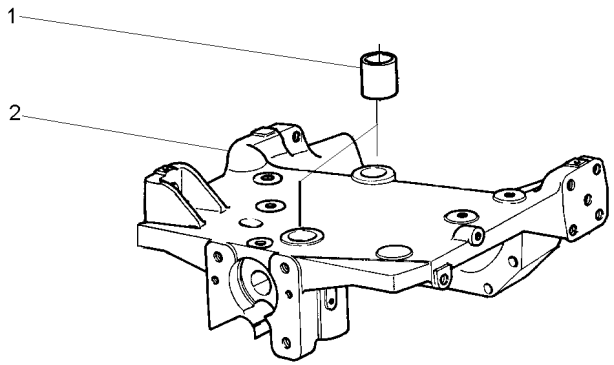

1	3147164M1		**2** BUCHA	BUSH	CASQUILLO
2		3147108M94	**1** SUPORTE	BRACKET	SOPORTE

Eixo Dianteiro
Front Axle
Eje Delantero

60-70

Cubo Médio
Cube Medium
Cubo Medio

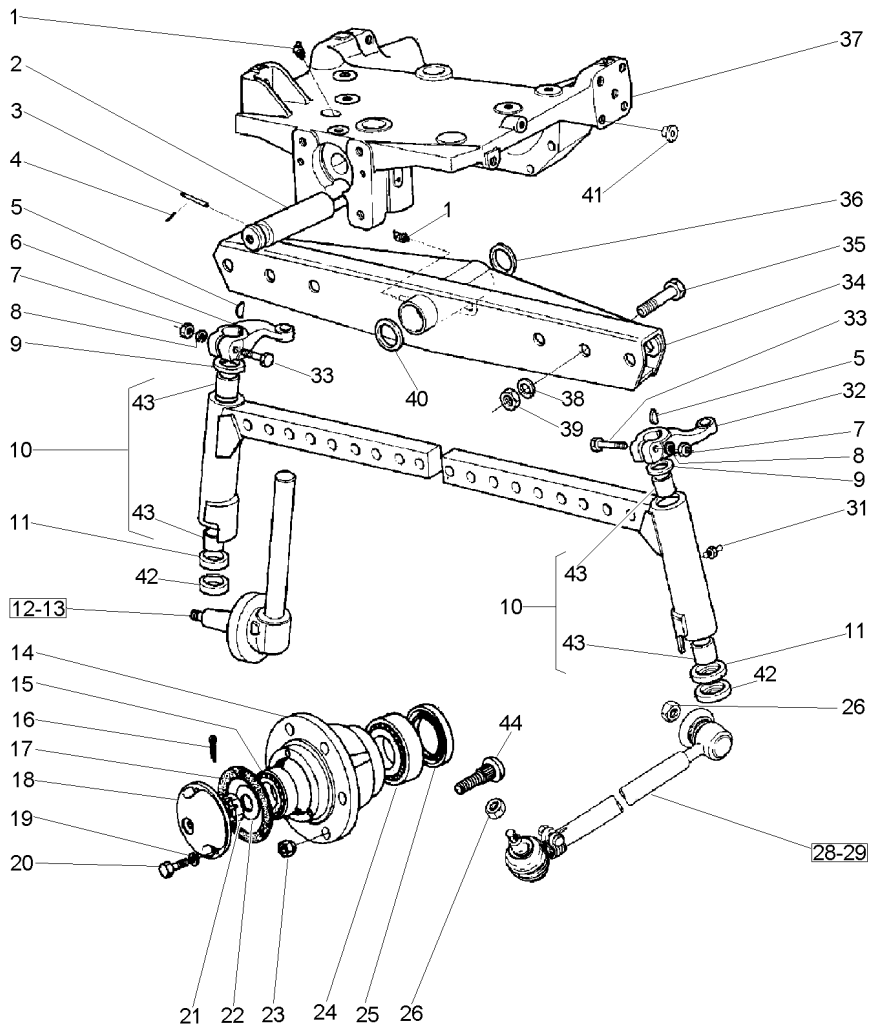

1	29951X		2	GRAXEIRA	GREASER	ENGRASADOR
2	033991P1		1	PINO	PIN	PASADOR
3	033992P1		1	PINO	PIN	PASADOR
4	195414M1	3/8	1	GRAMPO	CRAMP	PASADOR
5	350355X1	5/16X11/4A	2	CHAVETA	KEY	CLAVE
6	898342M1	▶	1	BRAÇO	ARM	BRAZO
7	353427X1	5/8X18	2	PORCA	NUT	TUERCA
8	353433X1	1.5/64X21/32	2	ARRUELA	WASHER	ARANDELA
9	183021M2		2	VEDADOR	SEAL	RETEN
10	3148818M91	▶	1	CJ. BRAÇO	KIT, ARM	JUEGO DE BRAZO
10	3148819M91	◀	1	CJ. BRAÇO	KIT, ARM	JUEGO DE BRAZO
11	049731P1		2	ARRUELA	WASHER	ARANDELA
12	3146770M91	▶	1	PONTA EIXO	STEERING SPINDLE	MANGUETA DIRECC
13	3146771M91	◀	1	PONTA EIXO	STEERING SPINDLE	MANGUETA DIRECC
14	882254M1		2	CUBO	HUB	CUBO
15	645695M91		2	ROLAMENTO	BEARING	COJINETE
16	354415X1	5/32 L21/4	2	CUPILHA	COTTER PIN	PASADOR DOUBLE
17	882282M1		2	JUNTA	GASKET	EMPAQUETADURA.
18	489173M91		2	CALOTA	CAP	TAPA
19	353446X1	19/32X21/64X5/64	8	ARRUELA	WASHER	ARANDELA
20	353679X1	5/16X18X1"	8	PARAFUSO	BOLT	PERNO
21	882263M1	1.1/4X12	2	PORCA	NUT	TUERCA
22	881384M1		2	ARRUELA	WASHER	ARANDELA
23	881162M2	5/8X18	12	PORCA	NUT	TUERCA
24	882554M91		2	ROLAMENTO	BEARING	COJINETE
25	882261M1		2	RETENTOR	SEAL	RETEN
26	353429X1	5/8X18	4	PORCA	NUT	TUERCA
28	033906T1	▶ 60-55 No	1	BARRA	BAR	BARRA
29	033907T1	◀ 60-60 No	1	BARRA	BAR	BARRA
31	13811X	1/4"-28	2	GRAXEIRA	GREASER	ENGRASADOR
32	898343M1	◀	1	BRAÇO	ARM	BRAZO
33	361859X1	5/8X18X3.1/2	2	PARAFUSO	BOLT	PERNO
34	3146788M93		1	VIGA	BEAM	VIGA
35	182501M1	3/4X16X3.1/4	6	PARAFUSO	BOLT	PERNO
36	898017M2		1	CALÇO	SHIM	CALCE
37	3147108M94	60-65 No	1	SUPORTE	BRACKET	SOPORTE
38	353440X1	1.9/32X25/32	6	ARRUELA	WASHER	ARANDELA
39	353435X1	3/4X16	6	PORCA	NUT	TUERCA
40	882868M2	1.90	X	CALÇO	SHIM	CALCE
40	882869M2	0.049"/0.051"	X	CALÇO	SHIM	CALCE
40	898018M2	0.028"/0.030"	X	CALÇO	SHIM	CALCE
40	898019M2	0.034"/0.036"	X	CALÇO	SHIM	CALCE
40	898020M2	0.039"/0.041"	X	CALÇO	SHIM	CALCE
41	027030P1	3/4	15	TAMPÃO	PAD	ALMOHADILLA
42	049730P1		2	ARRUELA	WASHER	ARANDELA
43	183086M1	10	4	BUCHA	BUSH	CASQUILLO
44	882572M1	5/8X18X1.7/8	6	PARAFUSO	BOLT	PERNO

Eixo Dianteiro
Front Axle
Eje Delantero

2 Rodas Motrizes
2 Wheels Drive
2 Ruedas Motriz

60-75

2 Rm - Estreito
2 Wd - Strait
2 Rm - Estrecho

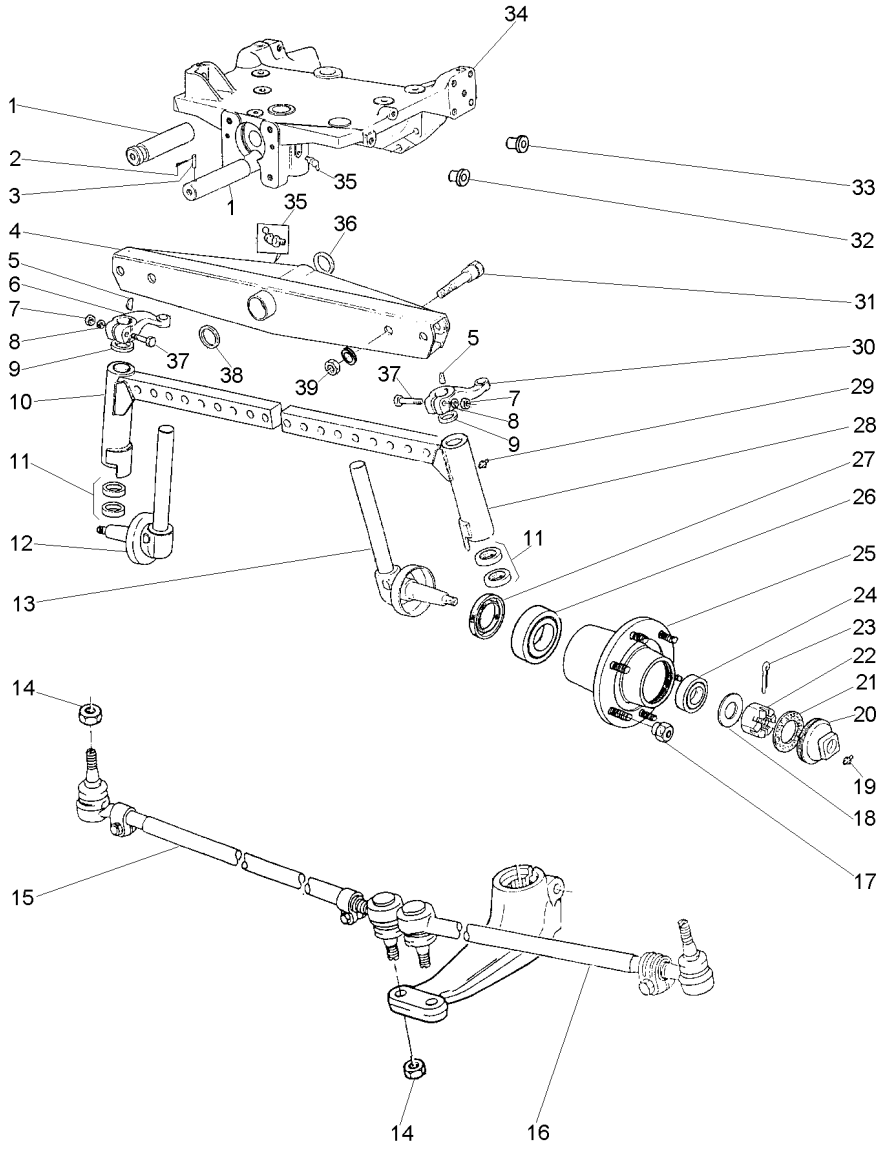

1	033991P1		1	PINO	PIN	PASADOR
2	195414M1		1	GRAMPO	CRAMP	PASADOR
3	033992P1		1	PINO	PIN	PASADOR
4	1482531M93		1	VIGA	BEAM	VIGA
5	350355X1		2	CHAVETA	KEY	CLAVE
6	049517P1	▶	1	BRAÇO	ARM	BRAZO
7	353427X1		2	PORCA	NUT	TUERCA
8	353433X1		2	ARRUELA	WASHER	ARANDELA
9	180355M2		2	VEDADOR	SEAL	RETEN
10	3147612M91	▶	1	CJ. BRAÇO	KIT, ARM	JUEGO DE BRAZO
11	048155P1		2	ARRUELA	WASHER	ARANDELA
11	048156P1		2	ARRUELA	WASHER	ARANDELA
12	1481392M91	▶	1	PONTA EIXO	STEERING SPINDLE	MANGUETA DIRECC
		60-45 No				
13	1481393M91	◀	1	PONTA EIXO	STEERING SPINDLE	MANGUETA DIRECC
		60-50 No				
14	353429X1		4	PORCA	NUT	TUERCA
15	033924T1	▶	1	BARRA	BAR	BARRA
16	033923T1	◀	1	BARRA	BAR	BARRA
17	195490M1		12	PORCA	NUT	TUERCA
18	180010M1		2	ARRUELA	WASHER	ARANDELA
19	13811X		2	GRAXEIRA	GREASER	ENGRASADOR
20	035675T1		2	CALOTA	CAP	TAPA
21	646059M1		2	JUNTA	GASKET	EMPAQUETADURA.
22	353928X1		2	PORCA	NUT	TUERCA
23	354068X1		2	CUPILHA	COTTER PIN	PASADOR DOUBLE
24	895322M91		2	CJ. ROLAMENTO	BEARING ASSY	RODAMIENTO RAD
25	894832M2		2	CUBO	HUB	CUBO
26	1851800M91		2	ROLAMENTO	BEARING	COJINETE
27	897242M1		2	RETENTOR	SEAL	RETEN
28	3147613M91	◀	1	CJ. BRAÇO	KIT, ARM	JUEGO DE BRAZO
29	13811X		2	GRAXEIRA	GREASER	ENGRASADOR
30	049518P1	◀	1	BRAÇO	ARM	BRAZO
31	354575M1		4	PARAFUSO	BOLT	PERNO
32	027031P1		2	TAMPÃO	PAD	ALMOHADILLA
33	027030P1		17	TAMPÃO	PAD	ALMOHADILLA
34	3147108M94	60-65 No	1	SUPORTE	BRACKET	SOPORTE
35	29951X		2	GRAXEIRA	GREASER	ENGRASADOR
36	898017M2		1	CALÇO	SHIM	CALCE
37	361859X1		2	PARAFUSO	BOLT	PERNO
38	882868M2	.044"/.046"	X	CALÇO	SHIM	CALCE
38	882869M2	.049"/.051"	X	CALÇO	SHIM	CALCE
38	898018M2	.028"/.030"	X	CALÇO	SHIM	CALCE
38	898019M2	.034"/.036"	X	CALÇO	SHIM	CALCE
38	898020M2	.039"/.041"	X	CALÇO	SHIM	CALCE
39	2800775M1		4	PORCA	NUT	TUERCA

Eixo Dianteiro
Front Axle
Eje Delantero

60-80

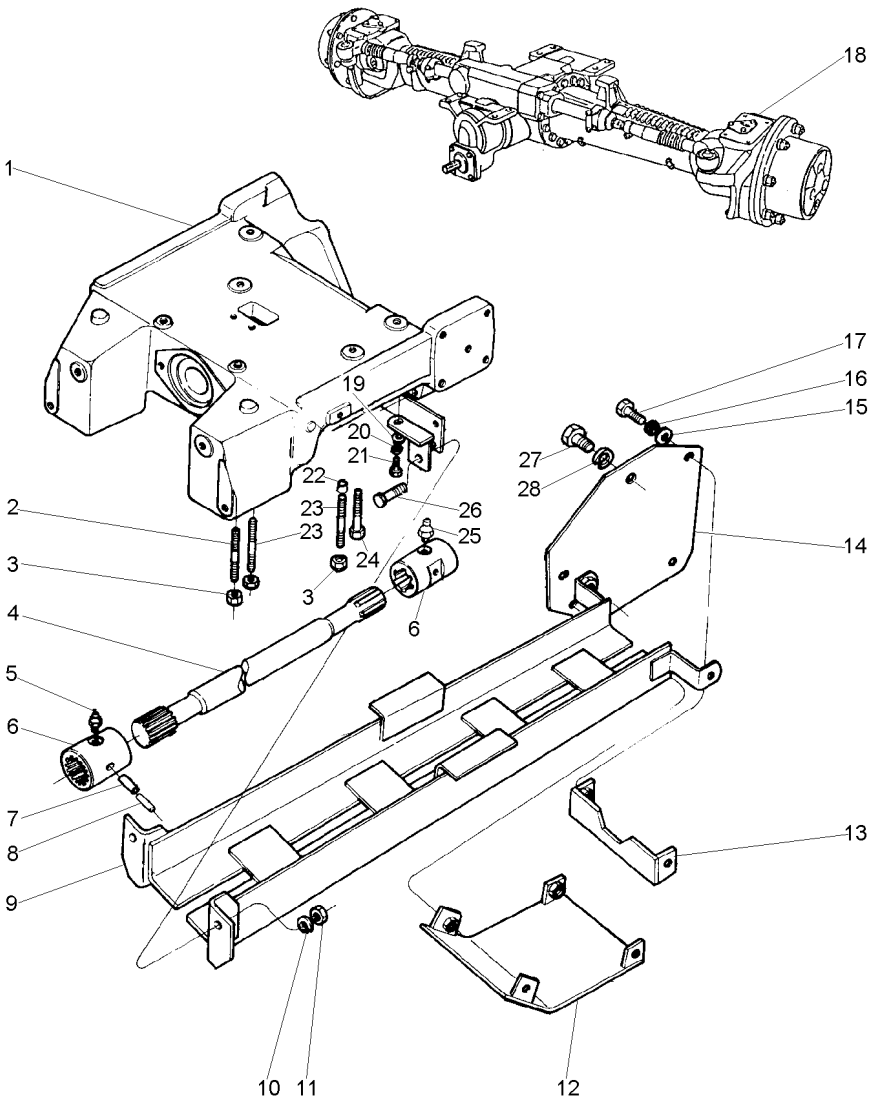

1	027524P1	**1**	SUPORTE	BRACKET	SOPORTE
2	3585615M1	**2**	PRISIONEIRO	STUD	ESPARRAGO
3	3410728M1	**6**	PORCA	NUT	TUERCA
4	033075P1	**2**	EIXO	SHAFT	ARBOL
5	13811X	**1**	GRAXEIRA	GREASER	ENGRASADOR
6	3409609M1	**2**	LUVA	SLEEVE	MANCHA
7	339194X1	**2**	PINO	PIN	PASADOR
8	339249X1	**2**	PINO	PIN	PASADOR
9	3411846M91	**1**	PROTEÇÃO	GUARD	DEFENSA
10	353433X1	**2**	ARRUELA	WASHER	ARANDELA
11	363628X1	**2**	PORCA	NUT	TUERCA
12	3412351M91	**1**	TAMPA	COVER	CUBIERTA
13	3411849M91	**1**	SUPORTE	BRACKET	SOPORTE
14	3411843M91	**2**	SUPORTE	BRACKET	SOPORTE
15	353756X1	**8**	ARRUELA	WASHER	ARANDELA
16	353434X1	**8**	ARRUELA	WASHER	ARANDELA
17	353693X1	**8**	PARAFUSO	BOLT	PERNO
18	048427T1	**1**	EIXO DIANTEIRO	FRONT AXLE	EJE DELANTERO
19	353756X1	**2**	ARRUELA	WASHER	ARANDELA
20	353434X1	**2**	ARRUELA	WASHER	ARANDELA
21	353691X1	**2**	PARAFUSO	BOLT	PERNO
22	3411830M1	**4**	BUCHA	BUSH	CASQUILLO
23	3585532M1	**4**	PRISIONEIRO	STUD	ESPARRAGO
24	1442667X1	**2**	PARAFUSO	BOLT	PERNO
25	13811X	**1**	GRAXEIRA	GREASER	ENGRASADOR
26	353726X1	**2**	PARAFUSO	BOLT	PERNO
27	353723X1	**2**	PARAFUSO	BOLT	PERNO
28	353439X1	**2**	ARRUELA	WASHER	ARANDELA

Eixo Dianteiro
Front Axle
Eje Delantero

Zf - Apl335 - Tração Central
Zf - Apl335 - Middle Drive
Zf - Apl335 - Tracción Central

60-85

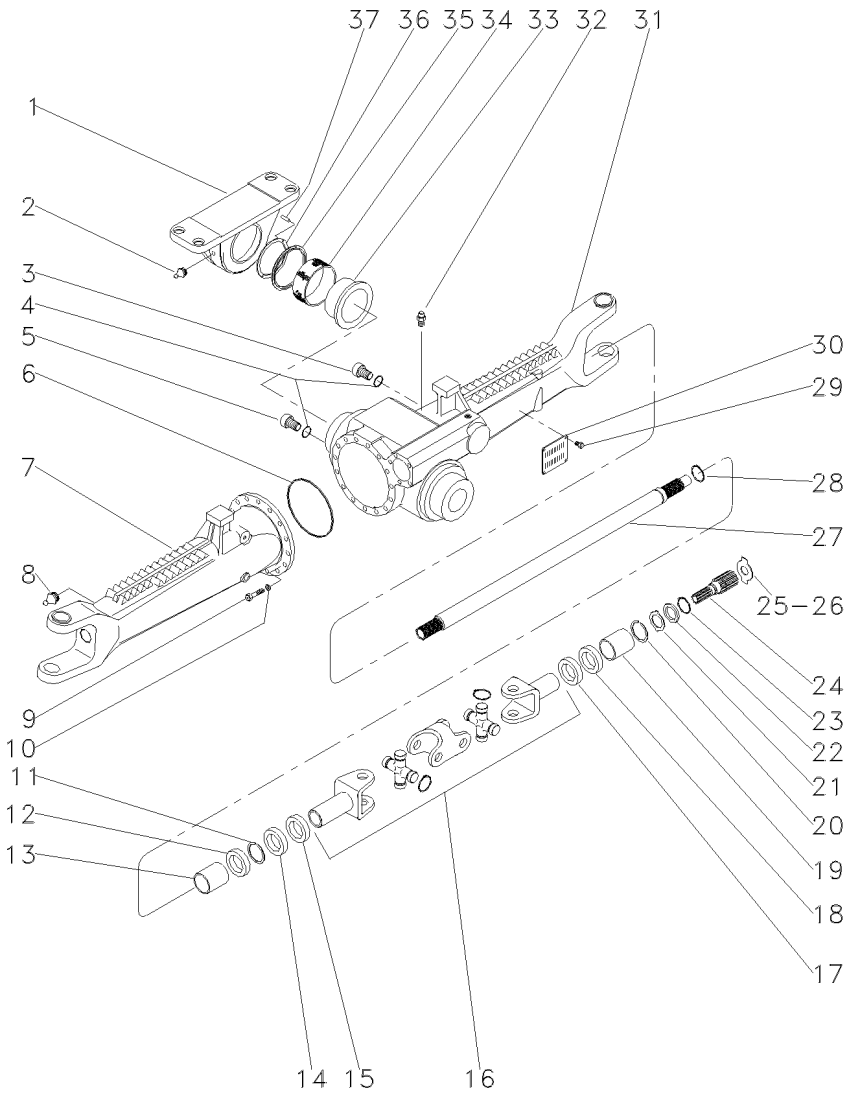

1	3603231M1		1	SUPORTE	BRACKET	SOPORTE
2	3603229M1		1	GRAXEIRA	GREASER	ENGRASADOR
3	056600R1		1	BUJÃO	PLUG	TAPON
4	033556R1		2	ANEL "O"	O RING	JUNTA TORICA
5	3603226M1		1	BUJÃO	PLUG	TAPON
6	033718R1		1	ANEL "O"	O RING	JUNTA TORICA
7	048289R1	◀	1	CARCAÇA	HOUSING	ALOJAMIENTO
8	033606R1		2	ENGRAXADEIRA	SHOES	ZAPATAS
9	033717R1		16	PARAFUSO	BOLT	PERNO
10	033716R1		16	ARRUELA	WASHER	ARANDELA
11	027544R1		2	ANEL TRAVA	CIRCLIP	CIRCULITO
12	027536R1		4	RETENTOR	SEAL	RETEN
13	3603228M1		2	BUCHA	BUSH	CASQUILLO
14	027539R1		2	RETENTOR	OIL SEAL	BUJE RETENACEITE
15	033227R1		2	PROTETOR	PROTECTOR	PROTECTOR
16	040658R1		2	EIXO	SHAFT	ARBOL
17	027537R1		2	RETENTOR	OIL SEAL	BUJE RETENACEITE
18	027536R1		4	RETENTOR	SEAL	RETEN
19	3603235M1		2	BUCHA	BUSH	CASQUILLO
20	033620R1		4	ANEL TRAVA	CIRCLIP	CIRCULITO
21	3176348M1		2	ARRUELA	WASHER	ARANDELA
22	3176337M1		2	ARRUELA	WASHER	ARANDELA
23	033549R1		2	ANEL TRAVA	CIRCLIP	CIRCULITO
24	033619R1		2	EIXO	SHAFT	ARBOL
25	033618R1		X	CALÇO	SHIM	CALCE
26	3176343M1	⧗ 1,5MM	X	CALÇO	SHIM	CALCE
26	3176344M1	⧗ 2,0MM	X	CALÇO	SHIM	CALCE
26	3603293M1	⧗ 2,5MM	X	CALÇO	SHIM	CALCE
26	3603294M1	⧗ 3,0MM	X	CALÇO	SHIM	CALCE
26	3603295M1	⧗ 1,7MM	X	CALÇO	SHIM	CALCE
26	3603296M1	⧗ 2,2MM	X	CALÇO	SHIM	CALCE
27	050839R1		2	ÁRVORE	AXLE	EJE
28	033620R1		4	ANEL TRAVA	CIRCLIP	CIRCULITO
29	3588126M1		4	REBITE	RIVET	REMACHE
30	3588127M1		1	PLACA	PLATE	PLATO
31	048288R1	▶	1	CARCAÇA	HOUSING	ALOJAMIENTO
32	033609R1		1	RESPIRO	BREATHER	RESPIRADERO
33	3588080M1		1	BUCHA	BUSH	CASQUILLO
34	3603232M1		1	BUCHA	BUSH	CASQUILLO
35	020606R1		1	ANEL	RING	ARO
36	3603245M1	⧗ 3,85MM	1	CALÇO	SHIM	CALCE
36	3603246M1	⧗ 3,95MM	1	CALÇO	SHIM	CALCE
36	3603247M1	⧗ 4,05MM	1	CALÇO	SHIM	CALCE
36	3603248M1	⧗ 4,15MM	1	CALÇO	SHIM	CALCE
36	3603249M1	⧗ 4,25MM	1	CALÇO	SHIM	CALCE
36	3603250M1	⧗ 4,35MM	1	CALÇO	SHIM	CALCE
36	3603251M1	⧗ 4,45MM	1	CALÇO	SHIM	CALCE
36	3603252M1	⧗ 4,55MM	1	CALÇO	SHIM	CALCE
36	3603253M1	⧗ 4,60MM	1	CALÇO	SHIM	CALCE
37	3588079M1		4	PINO	PIN	PASADOR

Eixo Dianteiro
Front Axle
Eje Delantero

Zf - Apl335 - Tração Central
Zf - Apl335 - Middle Drive
Zf - Apl335 - Tracción Central

60-90

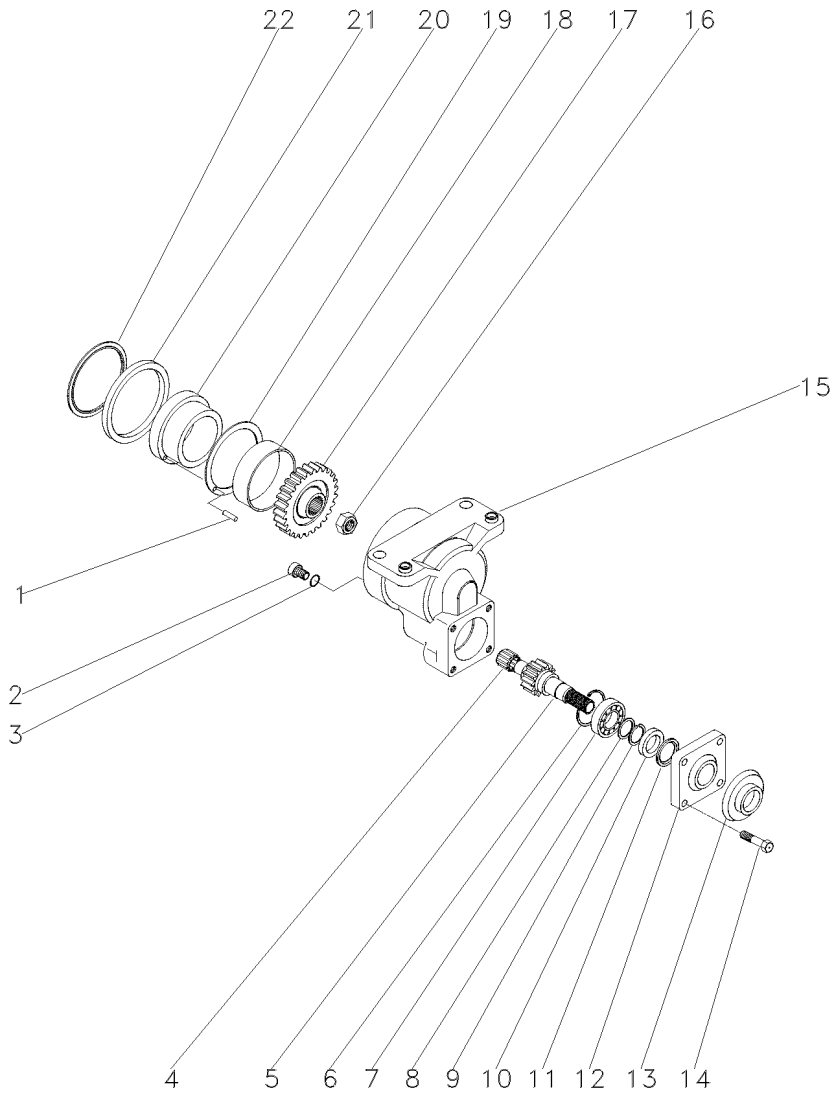

1	3588079M1		4	PINO	PIN	PASADOR
2	048254R1		1	BUJÃO	PLUG	TAPON
3	3603223M1		1	ANEL "O"	O RING	JUNTA TORICA
4	3588135M1		1	ROLAMENTO	BEARING	COJINETE
5	3603220M1	21	1	EIXO	SHAFT	ARBOL
6	3588138M1		1	ANEL	RING	ARO
7	354920X1		1	ROLAMENTO	BEARING	COJINETE
8	3588148M1		1	ARRUELA	WASHER	ARANDELA
9	3588140M1		1	ANEL	RING	ARO
10	048429R1		1	RETENTOR	SEAL	RETEN
11	048428R1		1	RETENTOR	SEAL	RETEN
12	3176218M1		1	TAMPA	COVER	CUBIERTA
13	048430R1		1	PLACA	PLATE	PLATO
14	3176219M1		4	PARAFUSO	BOLT	PERNO
15	3603211M1		1	CARCAÇA	HOUSING	ALOJAMIENTO
16	048361R1		1	PORCA	NUT	TUERCA
17	3603217M1	30	1	ENGRENAGEM	GEAR	ENGRANAJE
18	3603215M1		1	BUCHA	BUSH	CASQUILLO
19	3588024M1		1	ARRUELA	WASHER	ARANDELA
20	3588025M1		1	BUCHA	BUSH	CASQUILLO
21	3176203M1		1	ANEL	RING	ARO
22	3176269M1		1	ANEL	RING	ARO

Eixo Dianteiro
Front Axle
Eje Delantero

Zf - Apl335 - Tração Central
Zf - Apl335 - Middle Drive
Zf - Apl335 - Tracción Central

60-95

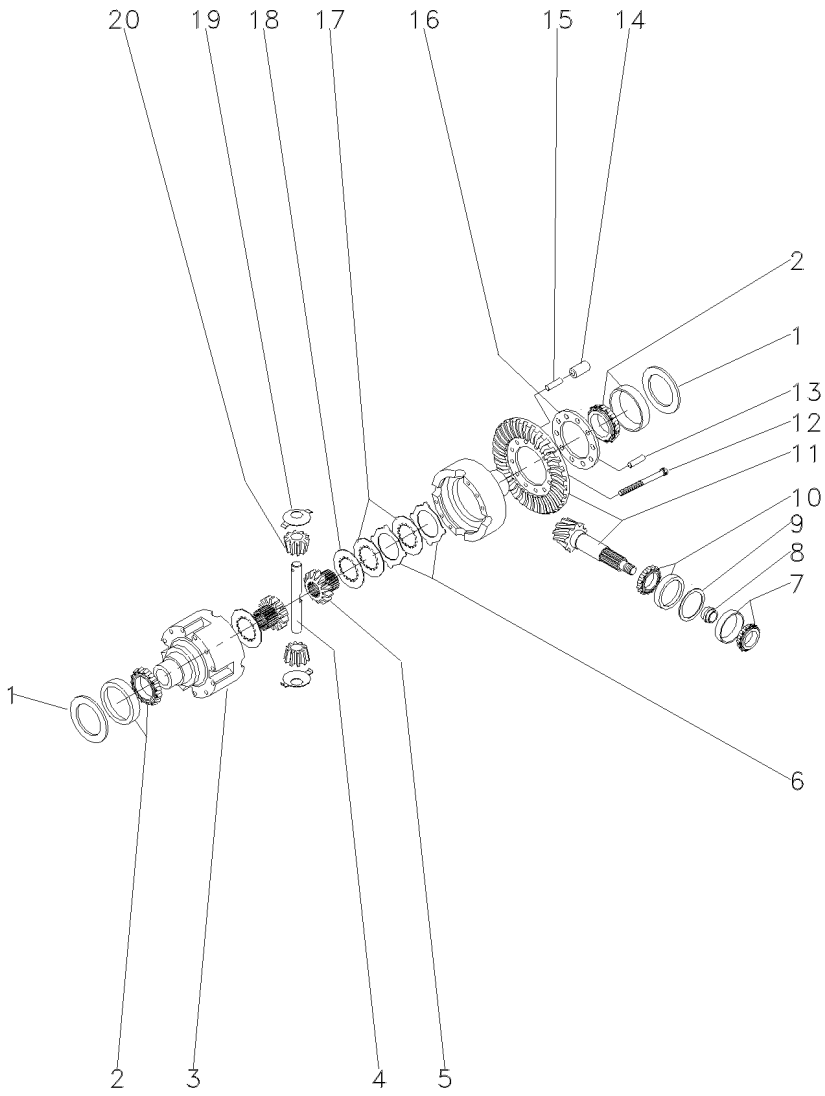

1	033694R1	⧗	0,60MM	X	CALÇO	SHIM	CALCE
1	033695R1	⧗	0,70MM	X	CALÇO	SHIM	CALCE
1	033696R1	⧗	0,80MM	X	CALÇO	SHIM	CALCE
1	033697R1	⧗	0,90MM	X	CALÇO	SHIM	CALCE
1	033698R1	⧗	1,00MM	X	CALÇO	SHIM	CALCE
1	033699R1	⧗	1,10MM	X	CALÇO	SHIM	CALCE
1	033700R1	⧗	1,20MM	X	CALÇO	SHIM	CALCE
1	033701R1	⧗	1,30MM	X	CALÇO	SHIM	CALCE
1	033702R1	⧗	1,40MM	X	CALÇO	SHIM	CALCE
1	033703R1	⧗	1,50MM	X	CALÇO	SHIM	CALCE
1	033704R1	⧗	1,60MM	X	CALÇO	SHIM	CALCE
1	033705R1	⧗	1,80MM	X	CALÇO	SHIM	CALCE
1	033706R1	⧗	0,50MM	X	CALÇO	SHIM	CALCE
1	033707R1	⧗	0,75MM	X	CALÇO	SHIM	CALCE
1	033708R1	⧗	0,85MM	X	CALÇO	SHIM	CALCE
1	033709R1	⧗	0,95MM	X	CALÇO	SHIM	CALCE
1	033710R1	⧗	1,05MM	X	CALÇO	SHIM	CALCE
1	033711R1	⧗	1,15MM	X	CALÇO	SHIM	CALCE
1	033712R1	⧗	1,25MM	X	CALÇO	SHIM	CALCE
1	033713R1	⧗	1,35MM	X	CALÇO	SHIM	CALCE
2	033715R1			2	ROLAMENTO	BEARING	COJINETE
3	033691R1			1	CJ. DIFERENCIAL	KIT,DIFFERENTIAL	JGO.DIFERENCIAL.
4	033690R1			1	EIXO	SHAFT	ARBOL
5	033688R1			2	ENGRENAGEM	GEAR	ENGRANAJE
6	033683R1	⧗	1,2MM	X	DISCO	DISC	DISCO
6	033684R1	⧗	1,1MM	X	DISCO	DISC	DISCO
6	033685R1	⧗	1,3MM	X	DISCO	DISC	DISCO
6	033686R1	⧗	1,4MM	X	DISCO	DISC	DISCO
7	048302R1			1	ROLAMENTO	BEARING	COJINETE
8	033641R1	⧗	11,30MM	X	CALÇO	SHIM	CALCE
8	033642R1	⧗	11,33MM	X	CALÇO	SHIM	CALCE
8	033643R1	⧗	11,36MM	X	CALÇO	SHIM	CALCE
8	033644R1	⧗	11,39MM	X	CALÇO	SHIM	CALCE
8	033645R1	⧗	11,42MM	X	CALÇO	SHIM	CALCE
8	033646R1	⧗	11,45MM	X	CALÇO	SHIM	CALCE
8	033647R1	⧗	11,48MM	X	CALÇO	SHIM	CALCE
8	033648R1	⧗	11,51MM	X	CALÇO	SHIM	CALCE
8	033649R1	⧗	11,54MM	X	CALÇO	SHIM	CALCE
8	033650R1	⧗	11,57MM	X	CALÇO	SHIM	CALCE
8	033651R1	⧗	11,60MM	X	CALÇO	SHIM	CALCE
8	033652R1	⧗	11,63MM	X	CALÇO	SHIM	CALCE
8	033653R1	⧗	11,66MM	X	CALÇO	SHIM	CALCE
8	033654R1	⧗	11,69MM	X	CALÇO	SHIM	CALCE
8	033655R1	⧗	11,72MM	X	ANEL	RING	ARO
8	033656R1	⧗	11,75MM	X	CALÇO	SHIM	CALCE
8	033657R1	⧗	11,78MM	X	CALÇO	SHIM	CALCE
8	033658R1	⧗	11,81MM	X	CALÇO	SHIM	CALCE
8	033659R1	⧗	11,84MM	X	CALÇO	SHIM	CALCE
8	033660R1	⧗	11,87MM	X	CALÇO	SHIM	CALCE
8	033661R1	⧗	11,90MM	X	CALÇO	SHIM	CALCE

Eixo Dianteiro
Front Axle
Eje Delantero

Zf - Apl335 - Tração Central
Zf - Apl335 - Middle Drive
Zf - Apl335 - Tracción Central

60-95

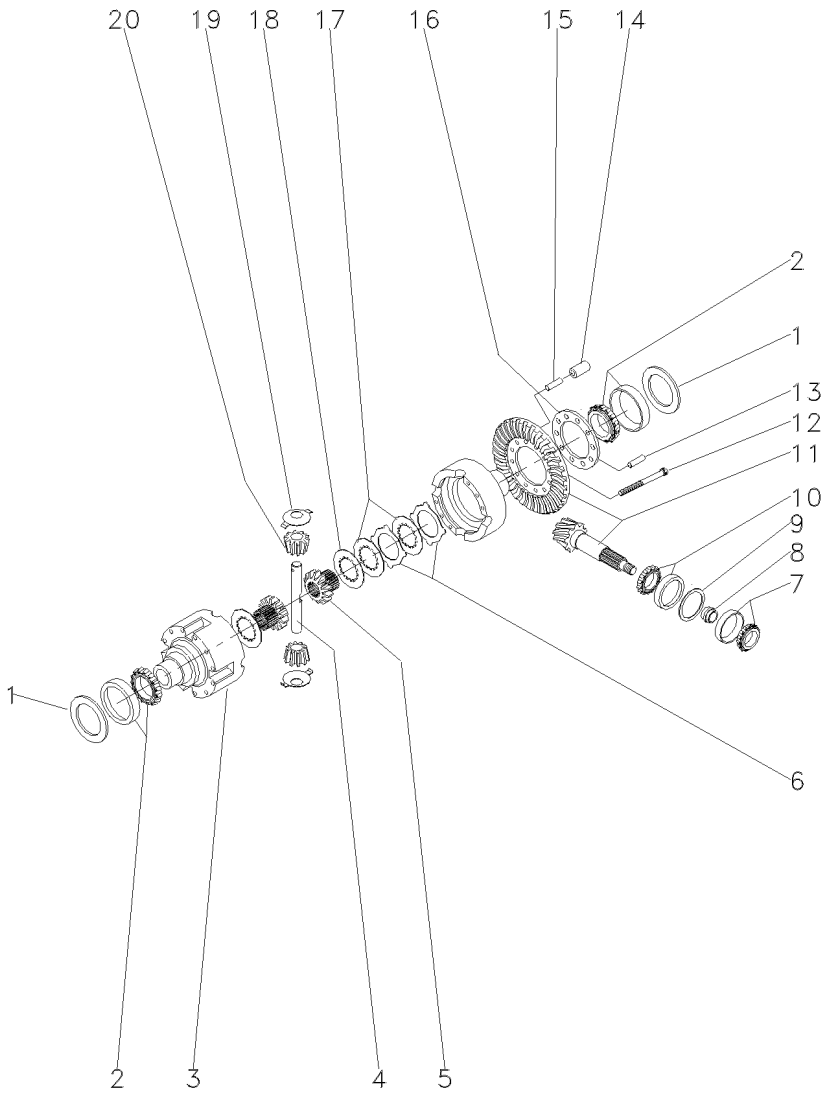

8	033662R1	⧗	11,93MM	X CALÇO	SHIM	CALCE
8	033663R1	⧗	11,96MM	X CALÇO	SHIM	CALCE
8	033664R1	⧗	11,99MM	X CALÇO	SHIM	CALCE
8	033665R1	⧗	12,02MM	X CALÇO	SHIM	CALCE
8	033666R1	⧗	12,05MM	X CALÇO	SHIM	CALCE
8	033667R1	⧗	12,08MM	X CALÇO	SHIM	CALCE
8	033668R1	⧗	12,11MM	X CALÇO	SHIM	CALCE
8	033669R1	⧗	12,14MM	X CALÇO	SHIM	CALCE
8	033670R1	⧗	12,17MM	X CALÇO	SHIM	CALCE
8	033671R1	⧗	12,20MM	X CALÇO	SHIM	CALCE
8	033672R1	⧗	12,23MM	X CALÇO	SHIM	CALCE
8	033673R1	⧗	12,26MM	X CALÇO	SHIM	CALCE
8	033674R1	⧗	12,29MM	X CALÇO	SHIM	CALCE
8	033675R1	⧗	12,32MM	X CALÇO	SHIM	CALCE
8	033676R1	⧗	12,35MM	X CALÇO	SHIM	CALCE
8	033677R1	⧗	12,38MM	X CALÇO	SHIM	CALCE
9	033625R1	⧗	0,50MM	X CALÇO	SHIM	CALCE
9	033626R1	⧗	0,60MM	X CALÇO	SHIM	CALCE
9	033627R1	⧗	0,70MM	X CALÇO	SHIM	CALCE
9	033628R1	⧗	0,80MM	X CALÇO	SHIM	CALCE
9	033629R1	⧗	0,90MM	X CALÇO	SHIM	CALCE
9	033630R1	⧗	1,00MM	X CALÇO	SHIM	CALCE
9	033631R1	⧗	1,10MM	X CALÇO	SHIM	CALCE
9	033632R1	⧗	1,30MM	X CALÇO	SHIM	CALCE
9	033633R1	⧗	1,40MM	X CALÇO	SHIM	CALCE
9	033634R1	⧗	1,50MM	X CALÇO	SHIM	CALCE
9	033635R1	⧗	0,65MM	X CALÇO	SHIM	CALCE
9	033636R1	⧗	0,75MM	X CALÇO	SHIM	CALCE
9	033637R1	⧗	0,85MM	X CALÇO	SHIM	CALCE
9	033638R1	⧗	0,95MM	X CALÇO	SHIM	CALCE
9	033639R1	⧗	1,05MM	X CALÇO	SHIM	CALCE
9	033640R1	⧗	1,15MM	X CALÇO	SHIM	CALCE
9	033789R1	⧗	1,20MM	X CALÇO	SHIM	CALCE
10	033678R1			1 ROLAMENTO	BEARING	COJINETE
11	048252R1		28/13	1 COROA E PINHÃO	KIT, CROWNWHEEL	JUEGO CORONA
12	033682R1			10 PARAFUSO	BOLT	PERNO
13	033782R1			1 PINO	PIN	PASADOR
14	033692R1			5 PINO	PIN	PASADOR
15	033693R1			5 PINO	PIN	PASADOR
16	033783R1			1 FLANGE	FLANGE	PLETINA
17	033687R1			8 DISCO	DISC	DISCO
18	033680R1	⧗	3,2MM	2 ARRUELA	WASHER	ARANDELA
19	033681R1			2 ARRUELA	WASHER	ARANDELA
20	040662R1			2 ENGRENAGEM	GEAR	ENGRANAJE

Eixo Dianteiro
Front Axle
Eje Delantero

Zf - Apl335 - Tração Central
Zf - Apl335 - Middle Drive
Zf - Apl335 - Tracción Central

60-100

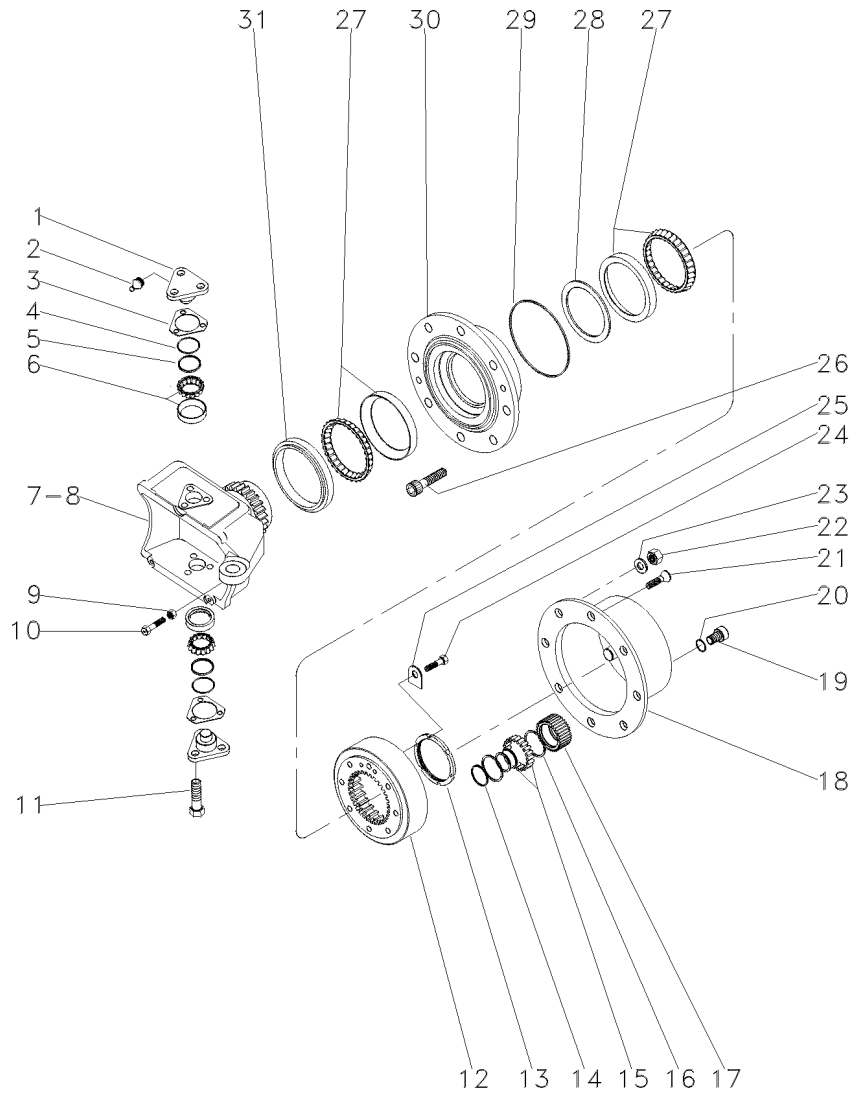

1	033725R1			4	PINO	PIN	PASADOR
2	3176390M1			4	ENGRAXADEIRA	SHOES	ZAPATAS
3	3176313M1	⧗	0,6MM	X	CALÇO	SHIM	CALCE
3	3176314M1	⧗	1,0MM	X	CALÇO	SHIM	CALCE
3	3176315M1	⧗	1,4MM	X	CALÇO	SHIM	CALCE
3	3176319M1	⧗	0,4MM	X	CALÇO	SHIM	CALCE
3	3176320M1	⧗	0,8MM	X	CALÇO	SHIM	CALCE
3	3588106M1	⧗	0,2MM	X	CALÇO	SHIM	CALCE
3	3588107M1	⧗	0,3MM	X	CALÇO	SHIM	CALCE
4	033721R1			4	ANEL "O"	O RING	JUNTA TORICA
5	033722R1			4	CAPA	CAP	TAPA
6	040665R1			4	ROLAMENTO	BEARING	COJINETE
7	033726R1	◀		1	CARCAÇA	HOUSING	ALOJAMIENTO
8	033727R1	▶		1	CARCAÇA	HOUSING	ALOJAMIENTO
9	033608R1			2	PORCA	NUT	TUERCA
10	048431R1			2	PARAFUSO	BOLT	PERNO
11	3588113M1			12	PARAFUSO	BOLT	PERNO
12	033616R1			2	COROA	ANNULAR GEAR	ENGRANAJE ANULAR
13	033621R1			2	PORCA	NUT	TUERCA
14	3587936M1			6	ANEL TRAVA	CIRCLIP	CIRCULITO
15	3176341M1			6	ROLAMENTO AGULHA	BEARING NEEDLE	COJINETA AGUJAS
16	3587938M1			12	ANEL TRAVA	CIRCLIP	CIRCULITO
17	3587932M91			6	ENGRENAGEM	GEAR	ENGRANAJE
18	3176339M1			2	CUBO	HUB	CUBO
19	3176345M1			2	BUJÃO	PLUG	TAPON
20	3176364M1			2	ANEL "O"	O RING	JUNTA TORICA
21	3176347M1			4	PARAFUSO	BOLT	PERNO
22	3176351M1			16	PORCA	NUT	TUERCA
23	3176350M1			16	ARRUELA	WASHER	ARANDELA
24	3176333M1			4	PARAFUSO	BOLT	PERNO
25	033617R1			2	PLACA	PLATE	PLATO
26	3176349M1			16	PARAFUSO	BOLT	PERNO
27	033615R1			4	ROLAMENTO	BEARING	COJINETE
28	033771R1	⧗	10,000MM	X	CALÇO	SHIM	CALCE
28	033772R1	⧗	10,025MM	X	CALÇO	SHIM	CALCE
28	033773R1	⧗	10,050MM	X	CALÇO	SHIM	CALCE
28	033774R1	⧗	10,075MM	X	CALÇO	SHIM	CALCE
28	033775R1	⧗	10,100MM	X	CALÇO	SHIM	CALCE
28	033776R1	⧗	10,125MM	X	CALÇO	SHIM	CALCE
28	033777R1	⧗	10,150MM	X	CALÇO	SHIM	CALCE
28	033778R1	⧗	10,175MM	X	CALÇO	SHIM	CALCE
28	033779R1	⧗	10,200MM	X	CALÇO	SHIM	CALCE
28	033780R1	⧗	10,225MM	X	CALÇO	SHIM	CALCE
28	033781R1	⧗	10,250MM	X	CALÇO	SHIM	CALCE
28	040677R1	⧗	12,000MM	X	CALÇO	SHIM	CALCE
28	040678R1	⧗	12,025MM	X	CALÇO	SHIM	CALCE
28	040679R1	⧗	12,050MM	X	CALÇO	SHIM	CALCE
28	040680R1	⧗	12,075MM	X	CALÇO	SHIM	CALCE
28	040681R1	⧗	12,100MM	X	CALÇO	SHIM	CALCE
28	040682R1	⧗	12,125MM	X	CALÇO	SHIM	CALCE

Eixo Dianteiro
Front Axle
Eje Delantero

Zf - Apl335 - Tração Central
Zf - Apl335 - Middle Drive
Zf - Apl335 - Tracción Central

60-100

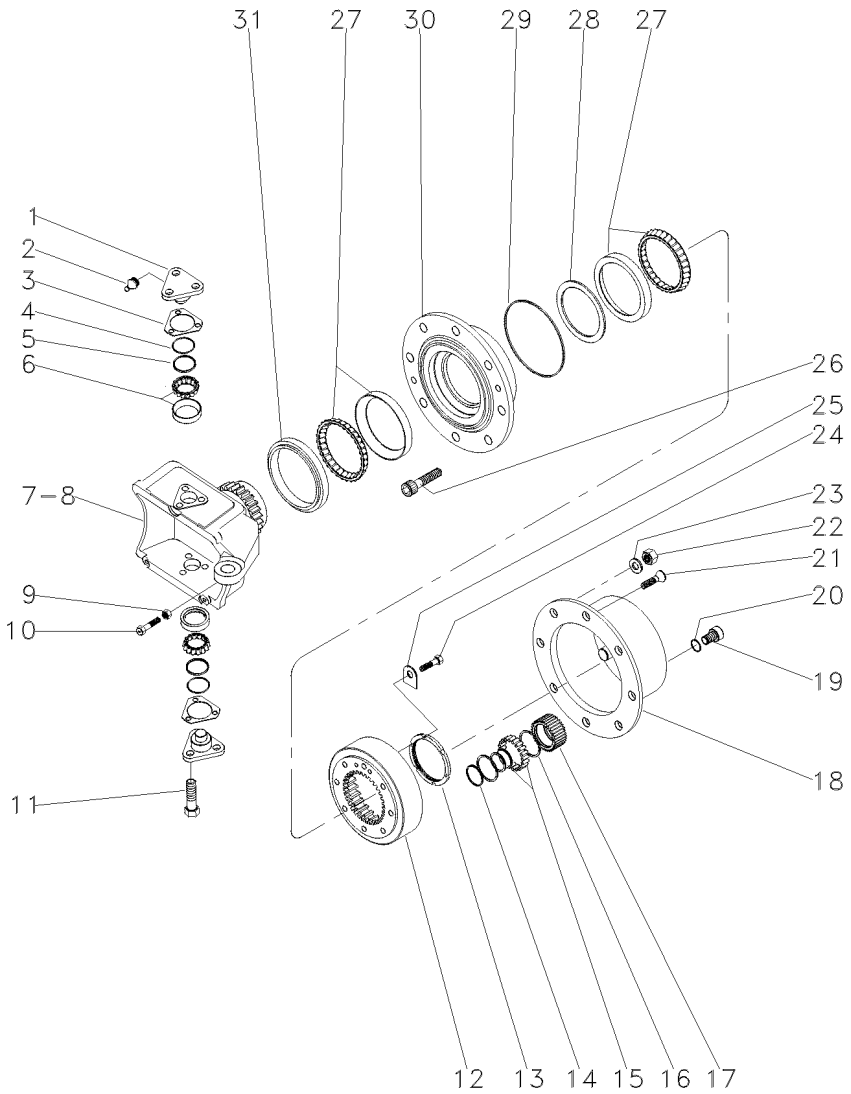

28	040683R1	⧗	12,150MM	X	CALÇO	SHIM	CALCE
28	040684R1	⧗	12,175MM	X	CALÇO	SHIM	CALCE
28	040685R1	⧗	12,200MM	X	CALÇO	SHIM	CALCE
28	040866R1	⧗	12,225MM	X	ANEL	RING	ARO
28	040869R1	⧗	12,250MM	X	ANEL	RING	ARO
29	3176332M1			2	ANEL "O"	O RING	JUNTA TORICA
30	033728R1			2	CUBO	HUB	CUBO
31	033614R1			2	RETENTOR	OIL SEAL	BUJE RETENACEITE

Eixo Dianteiro — **Zf - Apl335 - Tração Central**
Front Axle — **Zf - Apl335 - Middle Drive**
Eje Delantero — **Zf - Apl335 - Tracción Central**

60-105

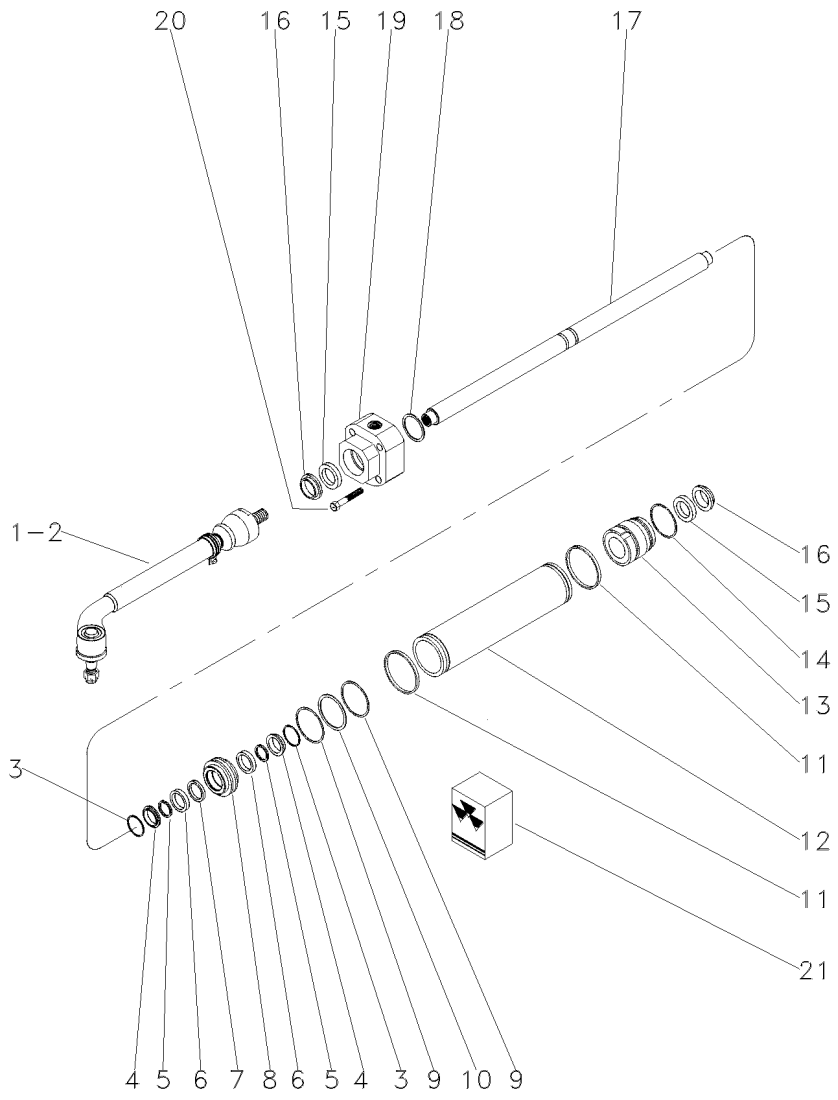

1	040668R1		▶		1	BARRA	BAR	BARRA
2	040669R1		◀		1	BARRA	BAR	BARRA
3	033747R1				2	ANEL "O"	O RING	JUNTA TORICA
4	033755R1				2	ANEL "O"	O RING	JUNTA TORICA
5	033756R1	21			2	ANEL "O"	O RING	JUNTA TORICA
6	033748R1				2	ARRUELA	WASHER	ARANDELA
7	033757R1	21			1	ANEL "O"	O RING	JUNTA TORICA
8	033750R1				1	PISTÃO	PISTON	PISTON
9	033749R1	21			2	ANEL "O"	O RING	JUNTA TORICA
10	033754R1				1	ANEL "O"	O RING	JUNTA TORICA
11	033746R1	21			2	ANEL "O"	O RING	JUNTA TORICA
12	033733R1				1	CILINDRO	CYLINDER	CILINDRO
13	033734R1				1	GUIA	GUIDE	GUIA
14	033751R1				1	ANEL "O"	O RING	JUNTA TORICA
15	033730R1	21			2	ANEL "O"	O RING	JUNTA TORICA
16	033731R1	21			2	ANEL "O"	O RING	JUNTA TORICA
17	033732R1				1	HASTE CILINDRO	CYLINDER ROD	BIELA DE CILINDR
18	033736R1		⧗	1,0MM	X	CALÇO	SHIM	CALCE
18	033737R1		⧗	1,1MM	X	CALÇO	SHIM	CALCE
18	033738R1		⧗	1,2MM	X	CALÇO	SHIM	CALCE
18	033739R1		⧗	1,3MM	X	CALÇO	SHIM	CALCE
18	033740R1		⧗	1,4MM	X	CALÇO	SHIM	CALCE
18	033741R1		⧗	1,5MM	X	CALÇO	SHIM	CALCE
18	033742R1		⧗	1,6MM	X	CALÇO	SHIM	CALCE
18	033743R1		⧗	1,7MM	X	CALÇO	SHIM	CALCE
18	033744R1		⧗	1,8MM	X	CALÇO	SHIM	CALCE
18	033745R1		⧗	0,9MM	X	CALÇO	SHIM	CALCE
19	033734R1				1	GUIA	GUIDE	GUIA
20	033759R1				5	PARAFUSO	BOLT	PERNO
21	038054R1				1	JG. REPARO	KIT, REPAIR	JUEGO REPARACION

Eixo Dianteiro
Front Axle
Eje Delantero

4 Rodas Motrizes
4 Wheels Drive
4 Ruedas Motriz

60-110

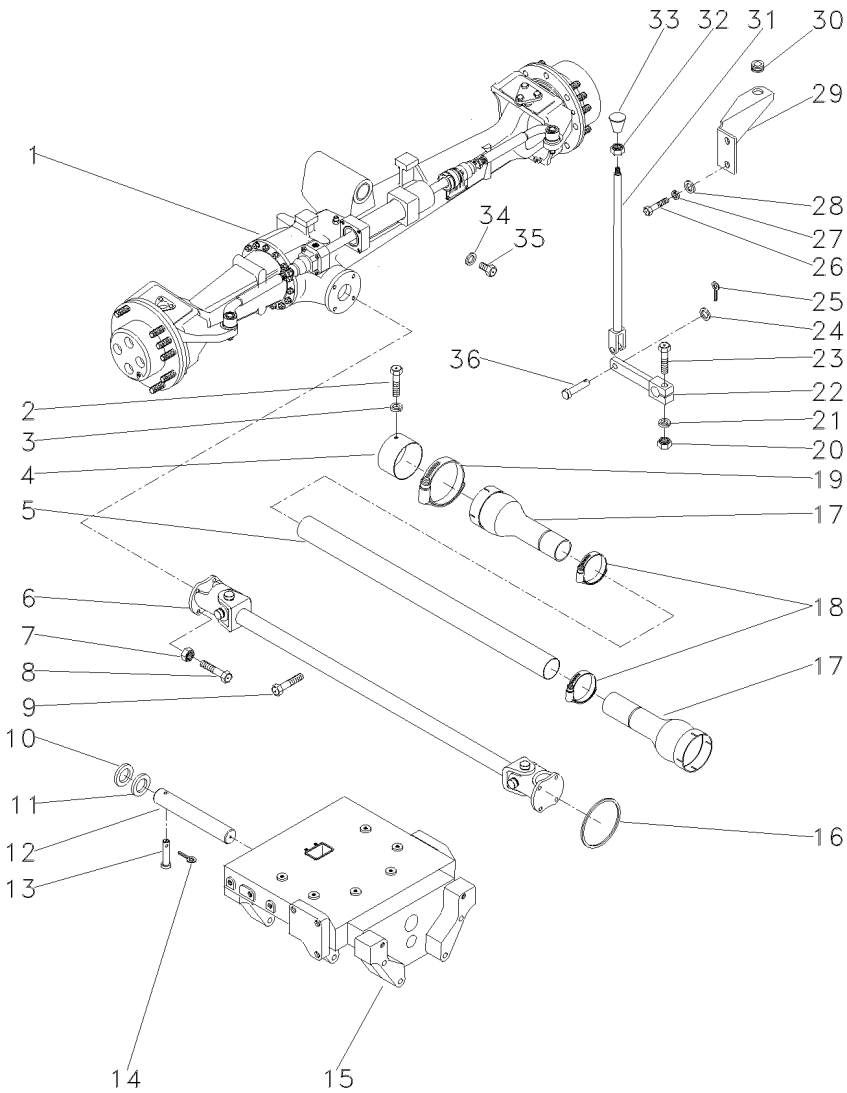

1	036918T1	60-115 No	1	CJ. EIXO DIANT.	FRONT AXLE ASSY	CONJ. EJE DELANT
1		60-120 No	1	CJ. EIXO DIANT.	FRONT AXLE ASSY	CONJ. EJE DELANT
1		60-125 No	1	CJ. EIXO DIANT.	FRONT AXLE ASSY	CONJ. EJE DELANT
1		60-130 No	1	CJ. EIXO DIANT.	FRONT AXLE ASSY	CONJ. EJE DELANT
2	339124X1		2	PARAFUSO	BOLT	PERNO
3	353446X1		2	ARRUELA	WASHER	ARANDELA
4	036903P1		1	BLINDAGEM	SHIELD	BLINDAJE
5	036910P1		1	TUBO	PIPE	CANO
6	036908T1		1	CARDAN	DRIVE SHAFT	EJE DE MANDO
7	353431X1		8	PORCA	NUT	TUERCA
8	353540X1		8	PARAFUSO	BOLT	PERNO
9	355835X1		1	PARAFUSO	BOLT	PERNO
10	898017M2		2	CALÇO	SHIM	CALCE
11	882868M2	1.17/1.12MM	X	CALÇO	SHIM	CALCE
11	882869M2	1.30/1.25MM	X	CALÇO	SHIM	CALCE
11	898018M2	0.73/0.67MM	X	CALÇO	SHIM	CALCE
11	898019M2	0.92/0.87MM	X	CALÇO	SHIM	CALCE
11	898020M2	1,04/0.99MM	X	CALÇO	SHIM	CALCE
13	033992P1		1	PINO	PIN	PASADOR
14	195414M1		1	GRAMPO	CRAMP	PASADOR
16	1441271X1		1	ANEL "O"	O RING	JUNTA TORICA
17	1688236M93		2	PROTEÇÃO	GUARD	DEFENSA
18	490804M1		2	BRAÇADEIRA	CLAMP	ABRAZADERA
19	338623X1		2	BRAÇADEIRA	CLAMP	ABRAZADERA
20	355566X1		1	PORCA	NUT	TUERCA
21	353434X1		1	ARRUELA	WASHER	ARANDELA
22	036838S1		1	ALAVANCA	LEVER	PALANCA
23	354264X1		1	PARAFUSO	BOLT	PERNO
24	353756X1		1	ARRUELA	WASHER	ARANDELA
25	354059X1		1	CUPILHA	COTTER PIN	PASADOR DOUBLE
26	339401X1		2	PARAFUSO	BOLT	PERNO
27	339376X1		2	ARRUELA	WASHER	ARANDELA
28	390734X1		2	ARRUELA	WASHER	ARANDELA
29	036859P1		1	SUPORTE	BRACKET	SOPORTE
30	366195X1		1	PASSA-FIO	GROMMET	PASACABLE
31	184174M91		1	TIRANTE	ROD	VARILLA
32	353430X1		1	PORCA	NUT	TUERCA
33	3410152M1		1	MANÍPULO	KNOB	POMO
34	181142M1		1	ARRUELA	WASHER	ARANDELA
35	037045T1		1	BUJÃO	PLUG	TAPON
36	832813M1		1	PINO	PIN	PASADOR

Eixo Dianteiro
Front Axle
Eje Delantero

Zf-Apl335-Tração Lateral
Zf - Apl335-Side Drive
Zf - Apl335-Traccion Lateral

60-115

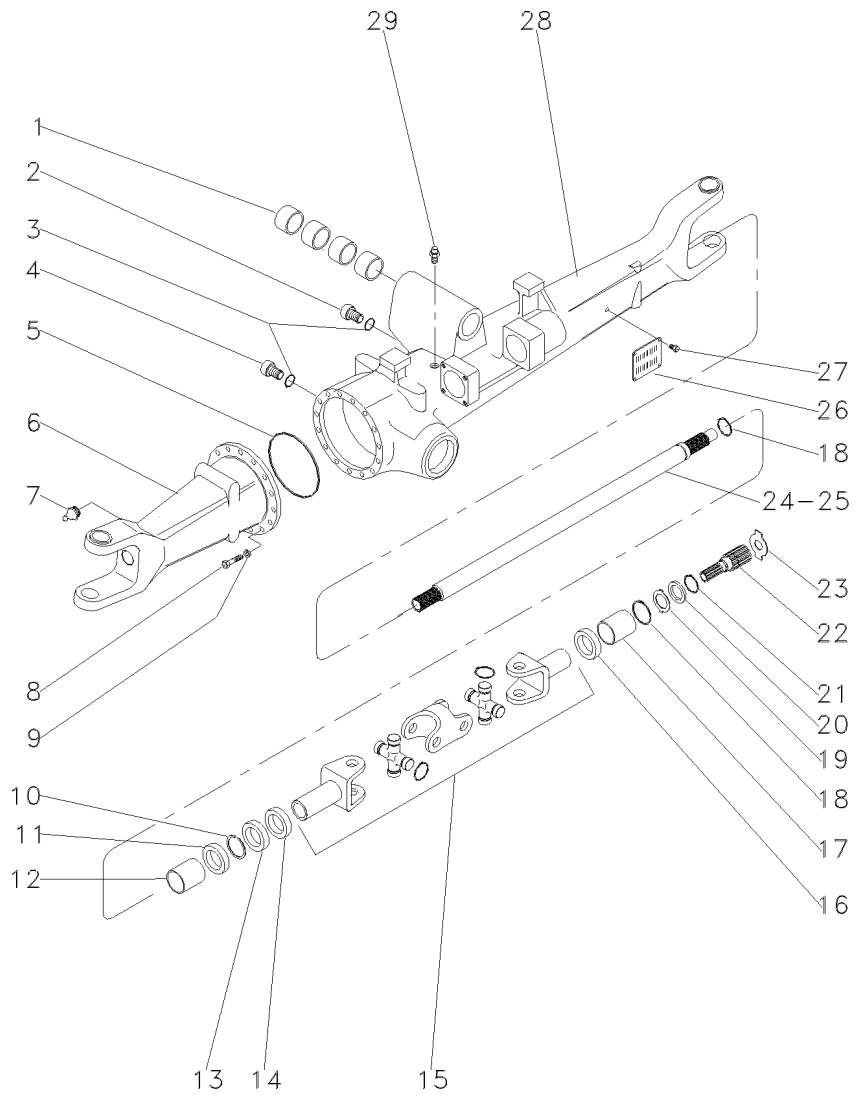

1	050646R1		4	BUCHA	BUSH	CASQUILLO
2	056600R1		1	BUJÃO	PLUG	TAPON
3	033556R1		2	ANEL "O"	O RING	JUNTA TORICA
4	3603226R1		1	BUJÃO	PLUG	TAPON
5	033718R1		1	ANEL "O"	O RING	JUNTA TORICA
6	040663R1	◀	1	CARCAÇA	HOUSING	ALOJAMIENTO
7	033606R1		2	ENGRAXADEIRA	SHOES	ZAPATAS
8	033717R1		16	PARAFUSO	BOLT	PERNO
9	033716R1		16	ARRUELA	WASHER	ARANDELA
10	027544R1		4	ANEL TRAVA	CIRCLIP	CIRCULITO
11	027536R1		4	RETENTOR	SEAL	RETEN
12	3603228M1		2	BUCHA	BUSH	CASQUILLO
13	027539R1		2	RETENTOR	OIL SEAL	BUJE RETENACEITE
14	033227R1		2	PROTETOR	PROTECTOR	PROTECTOR
15	040658R1		2	EIXO	SHAFT	ARBOL
16	040675R1		1	RETENTOR	OIL SEAL	BUJE RETENACEITE
17	3603235M1		2	BUCHA	BUSH	CASQUILLO
18	033620R1		2	ANEL TRAVA	CIRCLIP	CIRCULITO
19	3170348M1		2	ARRUELA	WASHER	ARANDELA
20	3176337M1		2	ARRUELA	WASHER	ARANDELA
21	033549R1		2	ANEL TRAVA	CIRCLIP	CIRCULITO
22	033619R1		2	EIXO	SHAFT	ARBOL
23	033618R1	2,2MM	1	CALÇO	SHIM	CALCE
23	3176343M1	1,5 MM	1	CALÇO	SHIM	CALCE
23	3176344M1	2,0 MM	1	CALÇO	SHIM	CALCE
23	3603293M1	2,5 MM	1	CALÇO	SHIM	CALCE
23	3603294M1	3,0 MM	1	CALÇO	SHIM	CALCE
		020842R1				
23	3603295M1	1,7 MM	1	CALÇO	SHIM	CALCE
		020843R1				
23	3603296M1	2,2 MM	1	CALÇO	SHIM	CALCE
		033618R1				
24	040659R1	▶	1	EIXO	SHAFT	ARBOL
25	040688R1	◀	1	EIXO	SHAFT	ARBOL
26	3588127M1		1	PLACA	PLATE	PLATO
27	3588126M1		4	REBITE	RIVET	REMACHE
28	040664R1	▶	1	CARCAÇA	HOUSING	ALOJAMIENTO
29	033609R1		1	RESPIRO	BREATHER	RESPIRADERO

Eixo Dianteiro
Front Axle
Eje Delantero

Zf-Apl335-Tração Lateral
Zf - Apl335-Side Drive
Zf - Apl335-Traccion Lateral

60-120

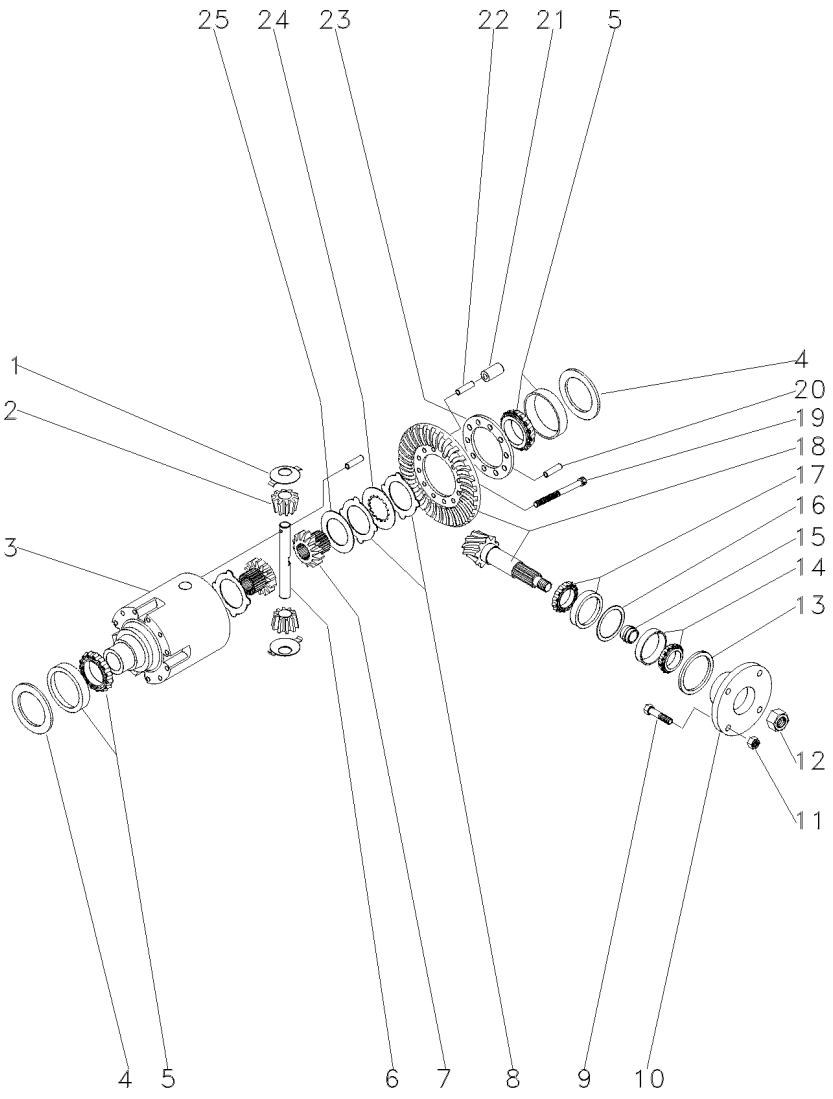

1	033681R1		2	ARRUELA	WASHER	ARANDELA
2	040662R1		2	ENGRENAGEM	GEAR	ENGRANAJE
3	033691R1		1	CJ. DIFERENCIAL	KIT,DIFFERENTIAL	JGO.DIFERENCIAL.
4	033694R1	0,60 MM	1	CALÇO	SHIM	CALCE
4	033695R1	0,70 MM	1	CALÇO	SHIM	CALCE
4	033696R1	0,80 MM	1	CALÇO	SHIM	CALCE
4	033697R1	0,90 MM	1	CALÇO	SHIM	CALCE
4	033698R1	1,00 MM	1	CALÇO	SHIM	CALCE
4	033699R1	1,10 MM	1	CALÇO	SHIM	CALCE
4	033700R1	1,20 MM	1	CALÇO	SHIM	CALCE
4	033701R1	1,30 MM	1	CALÇO	SHIM	CALCE
4	033702R1	1,40 MM	1	CALÇO	SHIM	CALCE
4	033703R1	1,50 MM	1	CALÇO	SHIM	CALCE
4	033704R1	1,60 MM	1	CALÇO	SHIM	CALCE
4	033705R1		1	CALÇO	SHIM	CALCE
4	033706R1	0,50 MM	1	CALÇO	SHIM	CALCE
4	033707R1	0,75 MM	1	CALÇO	SHIM	CALCE
4	033708R1	0,85 MM	1	CALÇO	SHIM	CALCE
4	033709R1	0,95 MM	1	CALÇO	SHIM	CALCE
4	033710R1	1,05 MM	1	CALÇO	SHIM	CALCE
4	033711R1	1,15 MM	1	CALÇO	SHIM	CALCE
4	033712R1	1,25 MM	1	CALÇO	SHIM	CALCE
4	033713R1	1,35 MM	1	CALÇO	SHIM	CALCE
5	033715R1		2	ROLAMENTO	BEARING	COJINETE
6	033690R1		1	EIXO	SHAFT	ARBOL
7	033688R1		2	ENGRENAGEM	GEAR	ENGRANAJE
8	033683R1	1,2 MM	1	DISCO	DISC	DISCO
8	033684R1	1,1 MM	1	DISCO	DISC	DISCO
8	033685R1	1,3 MM	1	DISCO	DISC	DISCO
8	033686R1	1,4 MM	1	DISCO	DISC	DISCO
9	040673R1		4	PARAFUSO	BOLT	PERNO
10	040671R1		1	FLANGE	FLANGE	PLETINA
11	040674R1		4	PORCA	NUT	TUERCA
12	033551R1		1	PORCA	NUT	TUERCA
13	040690R1		1	RETENTOR	OIL SEAL	BUJE RETENACEITE
14	040691R1		1	ROLAMENTO	BEARING	COJINETE
15	033641R1	11,30 MM	1	CALÇO	SHIM	CALCE
15	033642R1	11,33 MM	1	CALÇO	SHIM	CALCE
15	033643R1	11,36 MM	1	CALÇO	SHIM	CALCE
15	033644R1	11,39 MM	1	CALÇO	SHIM	CALCE
15	033645R1	11,42 MM	1	CALÇO	SHIM	CALCE
15	033646R1	11,45 MM	1	CALÇO	SHIM	CALCE
15	033647R1	11,48 MM	1	CALÇO	SHIM	CALCE
15	033648R1	11,51 MM	1	CALÇO	SHIM	CALCE
15	033649R1	11,54 MM	1	CALÇO	SHIM	CALCE
15	033650R1	11,57 MM	1	CALÇO	SHIM	CALCE
15	033651R1	11,60 MM	1	CALÇO	SHIM	CALCE
15	033652R1	11,63 MM	1	CALÇO	SHIM	CALCE
15	033653R1	11,66 MM	1	CALÇO	SHIM	CALCE
15	033654R1	11,69 MM	1	CALÇO	SHIM	CALCE

Eixo Dianteiro
Front Axle
Eje Delantero

Zf-Apl335-Tração Lateral
Zf - Apl335-Side Drive
Zf - Apl335-Traccion Lateral

60-120

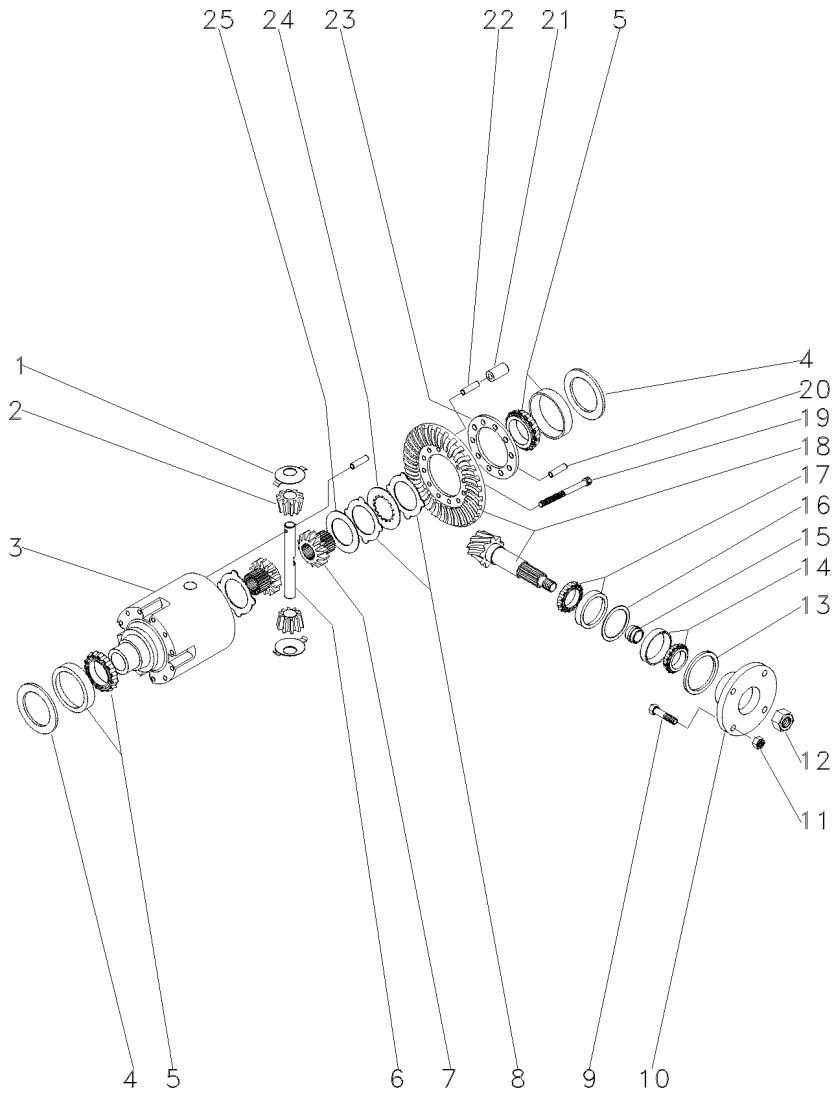

15	033656R1	11,72 MM	1	CALÇO	SHIM	CALCE
15	033657R1	11,75 MM	1	CALÇO	SHIM	CALCE
15	033658R1	11,78 MM	1	CALÇO	SHIM	CALCE
15	033659R1	11,81 MM	1	CALÇO	SHIM	CALCE
15	033660R1	11,87 MM	1	CALÇO	SHIM	CALCE
15	033661R1	11,90 MM	1	CALÇO	SHIM	CALCE
15	033662R1	11,93 MM	1	CALÇO	SHIM	CALCE
15	033663R1	11,96 MM	1	CALÇO	SHIM	CALCE
15	033664R1	11,99 MM	1	CALÇO	SHIM	CALCE
15	033665R1	12,02 MM	1	CALÇO	SHIM	CALCE
15	033666R1	12,05 MM	1	CALÇO	SHIM	CALCE
15	033667R1	12,08 MM	1	CALÇO	SHIM	CALCE
15	033668R1	12,11 MM	1	CALÇO	SHIM	CALCE
15	033669R1	12,14 MM	1	CALÇO	SHIM	CALCE
15	033670R1	12,17 MM	1	CALÇO	SHIM	CALCE
15	033671R1	12,20 MM	1	CALÇO	SHIM	CALCE
15	033672R1	12,23 MM	1	CALÇO	SHIM	CALCE
15	033673R1	12,26 MM	1	CALÇO	SHIM	CALCE
15	033674R1	12,29 MM	1	CALÇO	SHIM	CALCE
15	033675R1	12,32 MM	1	CALÇO	SHIM	CALCE
15	033676R1	12,35 MM	1	CALÇO	SHIM	CALCE
15	033677R1	12,38 MM	1	CALÇO	SHIM	CALCE
16	033625R1	0,50 MM	1	CALÇO	SHIM	CALCE
16	033626R1	0,60 MM	1	CALÇO	SHIM	CALCE
16	033627R1	0,70 MM	1	CALÇO	SHIM	CALCE
16	033628R1	0,80 MM	1	CALÇO	SHIM	CALCE
16	033629R1	0,90 MM	1	CALÇO	SHIM	CALCE
16	033630R1	1,00 MM	1	CALÇO	SHIM	CALCE
16	033631R1	1,10 MM	1	CALÇO	SHIM	CALCE
16	033632R1	1,30 MM	1	CALÇO	SHIM	CALCE
16	033633R1	1,40 MM	1	CALÇO	SHIM	CALCE
16	033634R1	1,50 MM	1	CALÇO	SHIM	CALCE
16	033635R1	0,65 MM	1	CALÇO	SHIM	CALCE
16	033636R1	0,75 MM	1	CALÇO	SHIM	CALCE
16	033637R1	0,85 MM	1	CALÇO	SHIM	CALCE
16	033638R1	0,95 MM	1	CALÇO	SHIM	CALCE
16	033639R1	1,05 MM	1	CALÇO	SHIM	CALCE
16	033640R1	1,15 MM	1	CALÇO	SHIM	CALCE
16	033789R1	1,20 MM	1	CALÇO	SHIM	CALCE
17	033678R1		1	ROLAMENTO	BEARING	COJINETE
18	040660R1	41X19	1	COROA E PINHÃO	KIT, BEVEL GEAR	CORONA Y PINON
19	033682R1		10	PARAFUSO	BOLT	PERNO
20	033782R1		1	PINO	PIN	PASADOR
21	033693R1		5	PINO	PIN	PASADOR
22	033692R1		5	PINO	PIN	PASADOR
23	033783R1		1	FLANGE	FLANGE	PLETINA
24	033687R1		8	DISCO	DISC	DISCO
25	033680R1		2	ARRUELA	WASHER	ARANDELA

Eixo Dianteiro
Front Axle
Eje Delantero

Zf-Apl335-Tração Lateral
Zf - Apl335-Side Drive
Zf - Apl335-Traccion Lateral

60-125

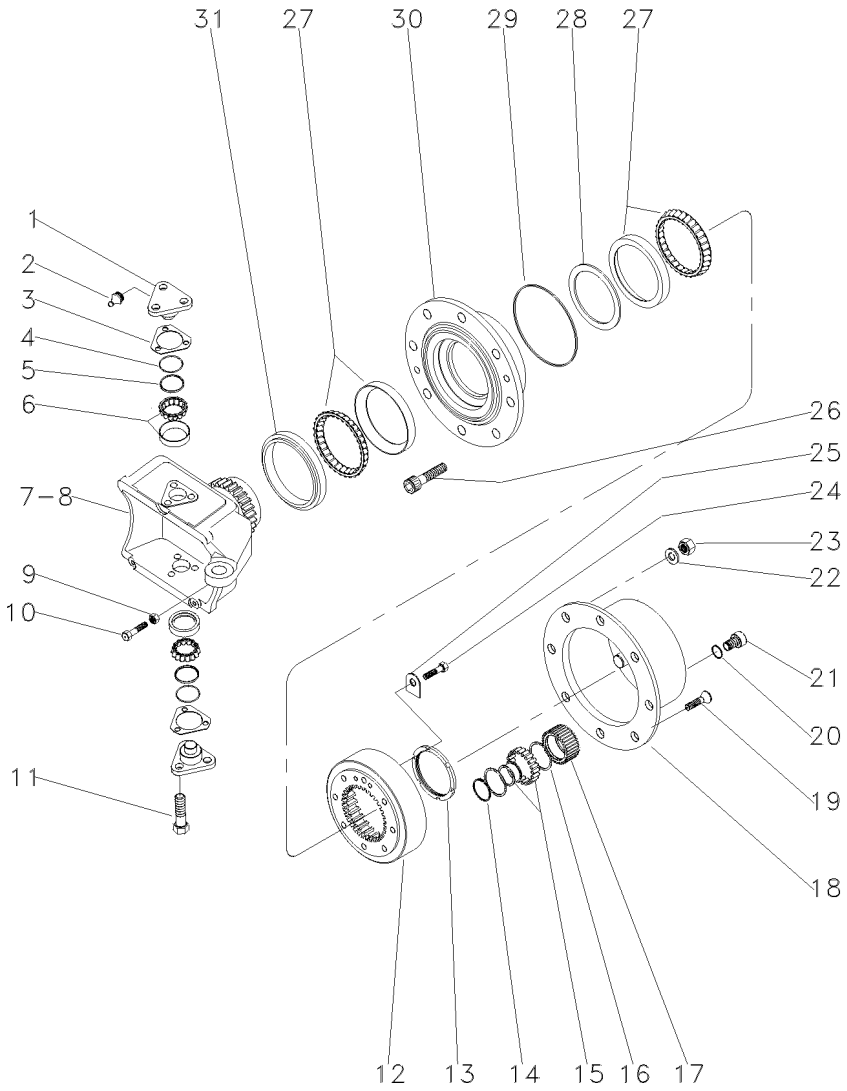

1	033725R1		4	PINO	PIN	PASADOR
2	3176390M1		4	ENGRAXADEIRA	SHOES	ZAPATAS
3	3176313M1	⧗ 0,6 MM	1	CALÇO	SHIM	CALCE
3	3176314M1	⧗ 1,0 MM	1	CALÇO	SHIM	CALCE
3	3176315M1	⧗ 1,4 MM	1	CALÇO	SHIM	CALCE
3	3176319M1	⧗ 0,4 MM	1	CALÇO	SHIM	CALCE
3	3176320M1	⧗ 0,8 MM	1	CALÇO	SHIM	CALCE
3	3588106M1	⧗ 0,2 MM	1	CALÇO	SHIM	CALCE
3	3588107M1	⧗ 0,3 MM	1	CALÇO	SHIM	CALCE
4	033721R1		4	ANEL "O"	O RING	JUNTA TORICA
5	033722R1		4	CAPA	CAP	TAPA
6	040665R1		4	ROLAMENTO	BEARING	COJINETE
7	033726R1	▶	1	CARCAÇA	HOUSING	ALOJAMIENTO
8	033727R1	◀	1	CARCAÇA	HOUSING	ALOJAMIENTO
9	033608R1		2	PORCA	NUT	TUERCA
10	040689R1		2	PARAFUSO	BOLT	PERNO
11	3588113M1		12	PARAFUSO	BOLT	PERNO
12	033616R1		2	COROA	ANNULAR GEAR	ENGRANAJE ANULAR
13	033621R1		2	PORCA	NUT	TUERCA
14	3587936M1		6	ANEL TRAVA	CIRCLIP	CIRCULITO
15	3176341M1		6	ROLAMENTO AGULHA	BEARING NEEDLE	COJINETA AGUJAS
16	3587938M1		12	ANEL TRAVA	CIRCLIP	CIRCULITO
17	3587932M91		6	ENGRENAGEM	GEAR	ENGRANAJE
18	3176339M1		2	CUBO	HUB	CUBO
19	3176347M1		4	PARAFUSO	BOLT	PERNO
20	3176364M1		2	ANEL "O"	O RING	JUNTA TORICA
21	3176345M1		2	BUJÃO	PLUG	TAPON
22	3176350M1		16	ARRUELA	WASHER	ARANDELA
23	3176351M1		16	PORCA	NUT	TUERCA
24	3176333M1		4	PARAFUSO	BOLT	PERNO
25	033617R1		2	PLACA	PLATE	PLATO
26	3176349M1		16	PARAFUSO	BOLT	PERNO
27	033615P1		4	ROLAMENTO	BEARING	COJINETE
28	033771R1	⧗ 10,000MM	1	CALÇO	SHIM	CALCE
28	033772R1	⧗ 10,025 MM	1	CALÇO	SHIM	CALCE
28	033773R1	⧗ 10,050 MM	1	CALÇO	SHIM	CALCE
28	033774R1	⧗ 10,075 MM	1	CALÇO	SHIM	CALCE
28	033775R1	⧗ 10,100 MM	1	CALÇO	SHIM	CALCE
28	033776R1	⧗ 10,125 MM	1	CALÇO	SHIM	CALCE
28	033777R1	⧗ 10,150 MM	1	CALÇO	SHIM	CALCE
28	033778R1	⧗ 10,175 MM	1	CALÇO	SHIM	CALCE
28	033779R1	⧗ 10,200 MM	1	CALÇO	SHIM	CALCE
28	033780R1	⧗ 10,225 MM	1	CALÇO	SHIM	CALCE
28	033781R1	⧗ 10,250 MM	1	CALÇO	SHIM	CALCE
28	040677R1		1	CALÇO	SHIM	CALCE
28	040678R1		1	CALÇO	SHIM	CALCE
28	040679R1		1	CALÇO	SHIM	CALCE
28	040680R1		1	CALÇO	SHIM	CALCE
28	040681R1		1	CALÇO	SHIM	CALCE
28	040682R1		1	CALÇO	SHIM	CALCE

Eixo Dianteiro
Front Axle
Eje Delantero

Zf-Apl335-Tração Lateral
Zf - Apl335-Side Drive
Zf - Apl335-Traccion Lateral

60-125

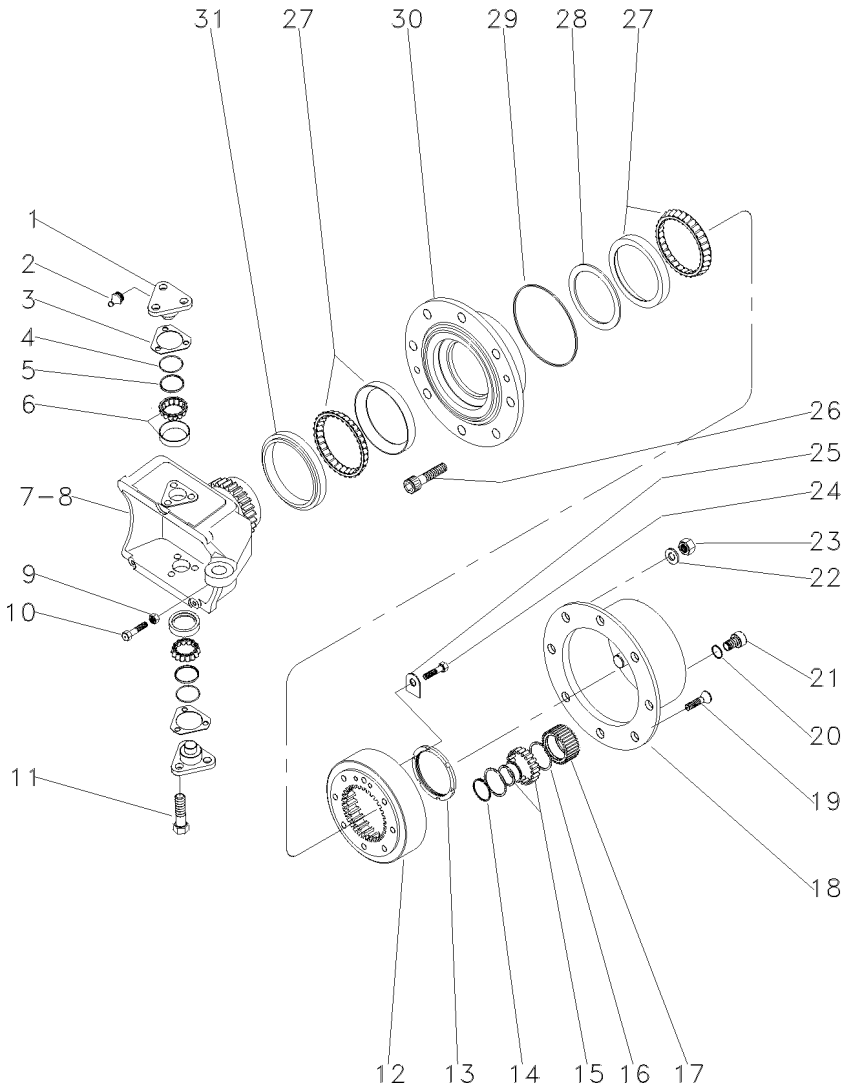

28	040683R1	**1**	CALÇO	SHIM	CALCE
28	040684R1	**1**	CALÇO	SHIM	CALCE
28	040685R1	**1**	CALÇO	SHIM	CALCE
28	040686R1	**1**	CALÇO	SHIM	CALCE
28	040687R1	**1**	CALÇO	SHIM	CALCE
29	3176332M1	**2**	ANEL "O"	O RING	JUNTA TORICA
30	033728R1	**2**	CUBO	HUB	CUBO
31	033614R1	**2**	RETENTOR	OIL SEAL	BUJE RETENACEITE

Eixo Dianteiro
Front Axle
Eje Delantero

Zf-Apl335-Tração Lateral
Zf - Apl335-Side Drive
Zf - Apl335-Traccion Lateral

60-130

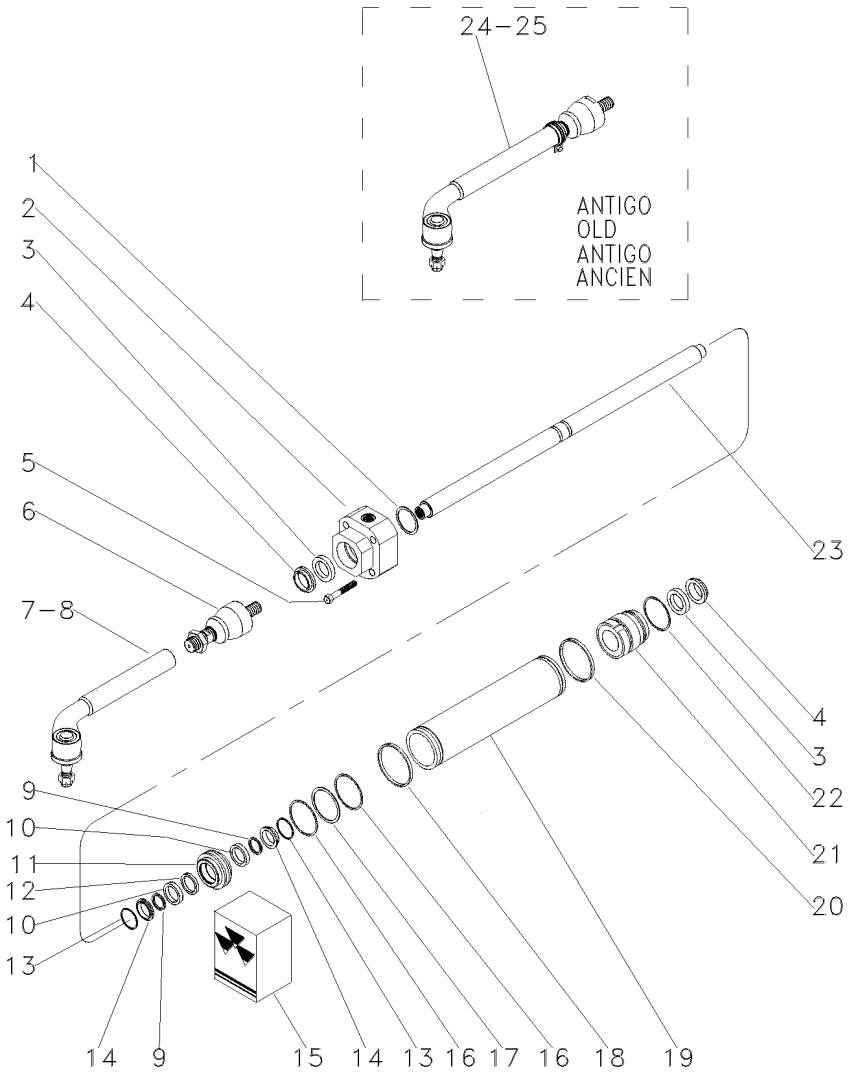

1	033736R1		◀◀ 1,0 MM	1	CALÇO	SHIM	CALCE
1	033737R1		◀◀ 1,1 MM	1	CALÇO	SHIM	CALCE
1	033738R1		◀◀ 1,2 MM	1	CALÇO	SHIM	CALCE
1	033739R1		◀◀ 1,3 MM	1	CALÇO	SHIM	CALCE
1	033740R1		◀◀ 1,4 MM	1	CALÇO	SHIM	CALCE
1	033741R1		◀◀ 1,5 MM	1	CALÇO	SHIM	CALCE
1	033742R1		◀◀ 1.6 MM	1	CALÇO	SHIM	CALCE
1	033743R1		◀◀ 1,7 MM	1	CALÇO	SHIM	CALCE
1	033744R1		◀◀ 1,8 MM	1	CALÇO	SHIM	CALCE
1	033745R1		◀◀ 0,9 MM	1	CALÇO	SHIM	CALCE
2	040666R1		◀	1	GUIA	GUIDE	GUIA
3	033730R1	15		2	ANEL "O"	O RING	JUNTA TORICA
4	033731R1	15		2	ANEL "O"	O RING	JUNTA TORICA
5	033759R1			4	PARAFUSO	BOLT	PERNO
6	050655R1			2	TERMINAL	BALL JOINT	UNION ROTULA
7	050656R1		▶	1	TERMINAL	BALL JOINT	UNION ROTULA
8	050657R1		◀	1	TERMINAL	BALL JOINT	UNION ROTULA
9	033756R1	15		2	ANEL "O"	O RING	JUNTA TORICA
10	033748R1			2	ARRUELA	WASHER	ARANDELA
11	033750R1			1	PISTÃO	PISTON	PISTON
12	033757R1	15		1	ANEL "O"	O RING	JUNTA TORICA
13	033747R1			2	ANEL "O"	O RING	JUNTA TORICA
14	033755R1			2	ANEL "O"	O RING	JUNTA TORICA
15	038054R1			1	JG. REPARO	KIT, REPAIR	JUEGO REPARACION
16	033749R1	15		2	ANEL "O"	O RING	JUNTA TORICA
17	033754R1			1	ANEL "O"	O RING	JUNTA TORICA
18	033746R1	15		1	ANEL "O"	O RING	JUNTA TORICA
19	033733R1			1	CILINDRO	CYLINDER	CILINDRO
20	033746R1	15		1	ANEL "O"	O RING	JUNTA TORICA
21	033734R1		▶	1	GUIA	GUIDE	GUIA
22	033751R1			1	ANEL "O"	O RING	JUNTA TORICA
23	033732R1			1	HASTE CILINDRO	CYLINDER ROD	BIELA DE CILINDR
24	040668R1	[A]	▶	1	BARRA	BAR	BARRA
25	040669R1	[A]	◀	1	BARRA	BAR	BARRA

[A] ANTIGO
OLD
ANTIGUO

Eixo Dianteiro
Front Axle
Eje Delantero

60-135

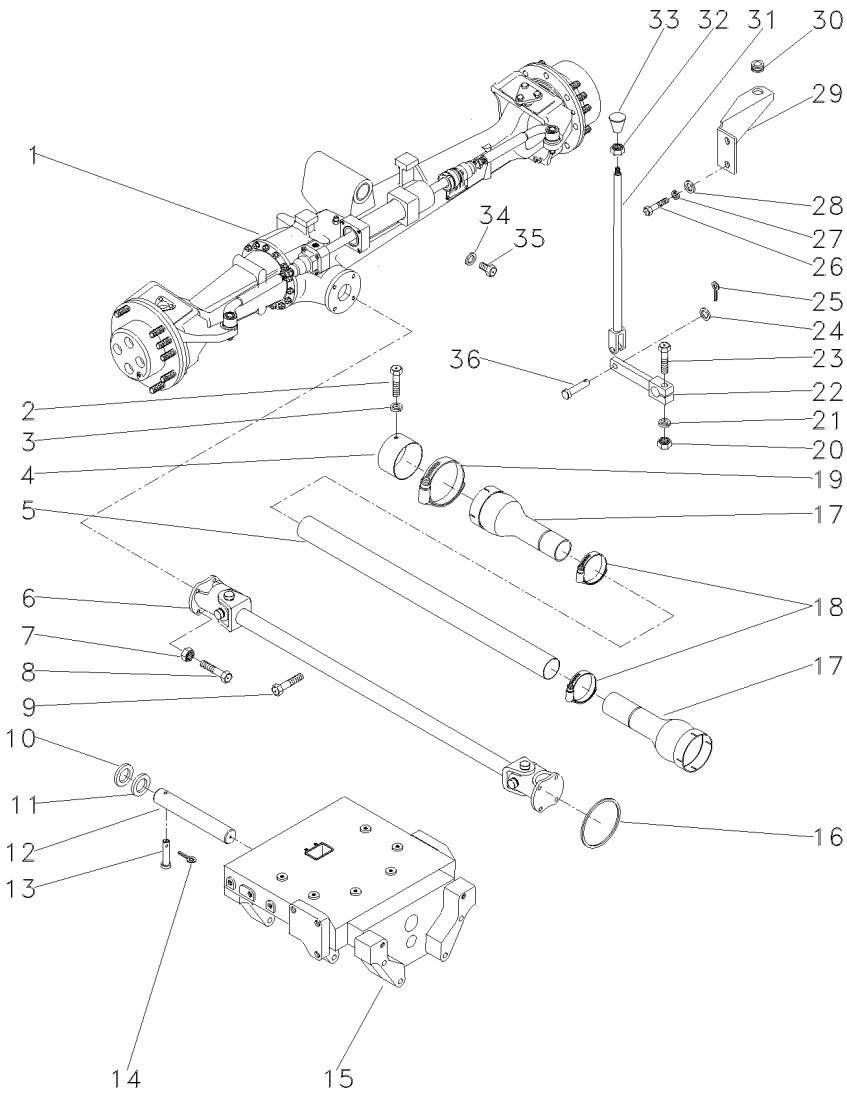

1	036918T1	60-115 No	1 CJ. EIXO DIANT.	FRONT AXLE ASSY	CONJ. EJE DELANT
1		60-120 No	1 CJ. EIXO DIANT.	FRONT AXLE ASSY	CONJ. EJE DELANT
1		60-125 No	1 CJ. EIXO DIANT.	FRONT AXLE ASSY	CONJ. EJE DELANT
1		60-130 No	1 CJ. EIXO DIANT.	FRONT AXLE ASSY	CONJ. EJE DELANT
2	339124X1		2 PARAFUSO	BOLT	PERNO
3	353446X1		2 ARRUELA	WASHER	ARANDELA
4	036903P1		1 BLINDAGEM	SHIELD	BLINDAJE
5	054361P1		1 PROTEÇÃO	GUARD	DEFENSA
6	057380T1		1 CJ. EIXO	KIT, AXLE	JUEGO DE EJE
7	353431X1		8 PORCA	NUT	TUERCA
8	353540X1		8 PARAFUSO	BOLT	PERNO
9	355835X1		1 PARAFUSO	BOLT	PERNO
10	898017M2		2 CALÇO	SHIM	CALCE
11	882868M2	1.17/1.12MM	X CALÇO	SHIM	CALCE
11	882869M2	1.30/1.25MM	X CALÇO	SHIM	CALCE
11	898018M2	0.73/0.67MM	X CALÇO	SHIM	CALCE
11	898019M2	0.92/0.87MM	X CALÇO	SHIM	CALCE
11	898020M2	1.04/0.99MM	X CALÇO	SHIM	CALCE
12	042735P1		1 PINO	PIN	PASADOR
13	033992P1		1 PINO	PIN	PASADOR
14	195414M1		1 GRAMPO	CRAMP	PASADOR
15	050181P1		1 SUPORTE	SUPPORT	DISPOS.DE SOSTEN
16	1441271X1		1 ANEL "O"	O RING	JUNTA TORICA
17	1688236M93		2 PROTEÇÃO	GUARD	DEFENSA
18	490804M1		2 BRAÇADEIRA	CLAMP	ABRAZADERA
19	338623X1		2 BRAÇADEIRA	CLAMP	ABRAZADERA
20	355566X1		1 PORCA	NUT	TUERCA
21	353434X1		1 ARRUELA	WASHER	ARANDELA
22	036838S1		1 ALAVANCA	LEVER	PALANCA
23	354264X1		1 PARAFUSO	BOLT	PERNO
24	353756X1		1 ARRUELA	WASHER	ARANDELA
25	354059X1		1 CUPILHA	COTTER PIN	PASADOR DOUBLE
26	339401X1		2 PARAFUSO	BOLT	PERNO
27	339376X1		2 ARRUELA	WASHER	ARANDELA
28	390734X1		2 ARRUELA	WASHER	ARANDELA
29	036859P1		1 SUPORTE	BRACKET	SOPORTE
30	366195X1		1 PASSA-FIO	GROMMET	PASACABLE
31	184174M91		1 TIRANTE	ROD	VARILLA
32	353430X1		1 PORCA	NUT	TUERCA
33	3410152M1		1 MANÍPULO	KNOB	POMO
34	181142M1		1 ARRUELA	WASHER	ARANDELA
35	037045T1		1 BUJÃO	PLUG	TAPON
36	832813M1		1 PINO	PIN	PASADOR

Eixo Dianteiro
Front Axle
Eje Delantero

Zf-Apl335-Tração Lateral
Zf - Apl335-Side Drive
Zf - Apl335-Traccion Lateral

60-140

4 Rm - Estreito
4 Wd - Strait
4 Rm - Estrecho

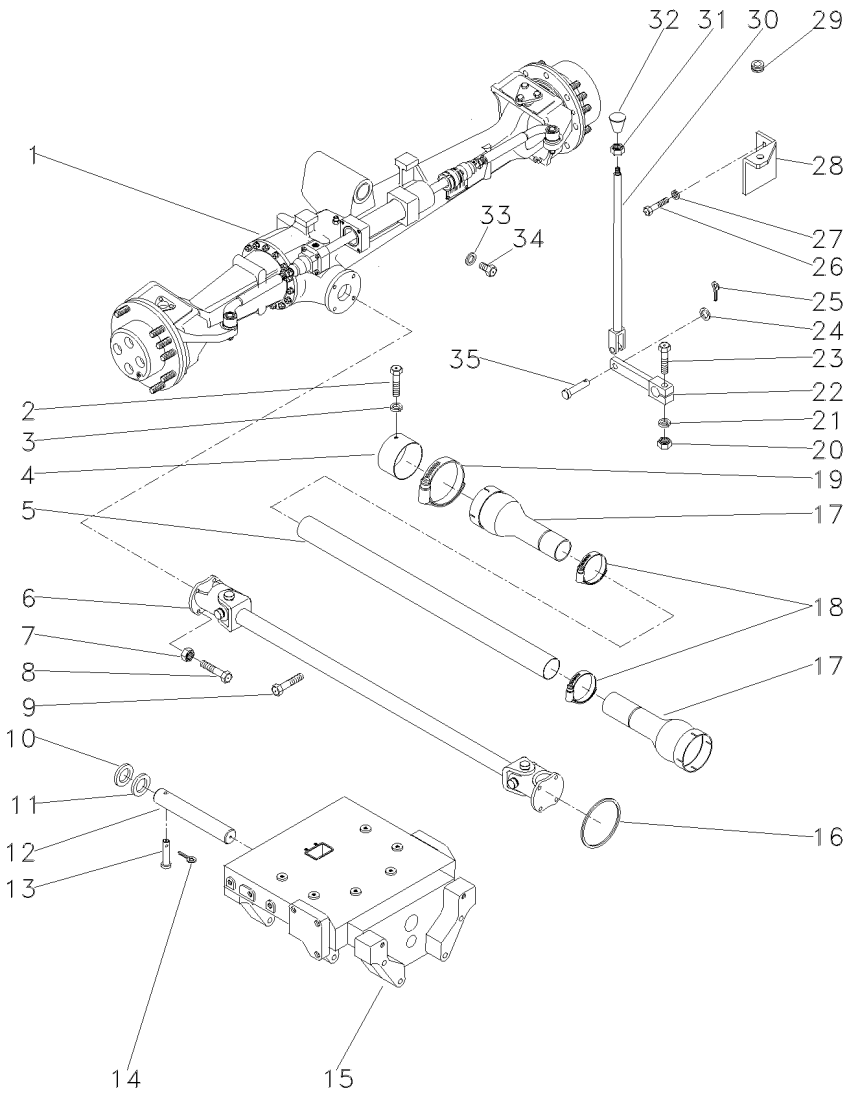

1	036917T1	60-145 No	1	CJ. EIXO DIANT.	FRONT AXLE ASSY	CONJ. EJE DELANT
1		60-150 No	1	CJ. EIXO DIANT.	FRONT AXLE ASSY	CONJ. EJE DELANT
1		60-155 No	1	CJ. EIXO DIANT.	FRONT AXLE ASSY	CONJ. EJE DELANT
1		60-160 No	1	CJ. EIXO DIANT.	FRONT AXLE ASSY	CONJ. EJE DELANT
2	339124X1		2	PARAFUSO	BOLT	PERNO
3	353446X1		2	ARRUELA	WASHER	ARANDELA
4	036903P1		1	BLINDAGEM	SHIELD	BLINDAJE
5	036910P1		1	TUBO	PIPE	CANO
6	036908T1		1	CARDAN	DRIVE SHAFT	EJE DE MANDO
7	353431X1		8	PORCA	NUT	TUERCA
8	353540X1		8	PARAFUSO	BOLT	PERNO
9	355835X1		1	PARAFUSO	BOLT	PERNO
10	898017M2		2	CALÇO	SHIM	CALCE
11	882868M2	1.17/1.12MM	X	CALÇO	SHIM	CALCE
11	882869M2	1.30/1.25MM	X	CALÇO	SHIM	CALCE
11	898018M2	0.73/0.67MM	X	CALÇO	SHIM	CALCE
11	898019M2	0.92/0.87MM	X	CALÇO	SHIM	CALCE
11	898020M2	1,04/0.99MM	X	CALÇO	SHIM	CALCE
13	033992P1		1	PINO	PIN	PASADOR
14	195414M1		1	GRAMPO	CRAMP	PASADOR
16	1441271X1		1	ANEL "O"	O RING	JUNTA TORICA
17	1688236M93		2	PROTEÇÃO	GUARD	DEFENSA
18	490804M1		2	BRAÇADEIRA	CLAMP	ABRAZADERA
19	338623X1		2	BRAÇADEIRA	CLAMP	ABRAZADERA
20	355566X1		1	PORCA	NUT	TUERCA
21	353434X1		1	ARRUELA	WASHER	ARANDELA
22	036838S1		1	ALAVANCA	LEVER	PALANCA
23	354264X1		1	PARAFUSO	BOLT	PERNO
24	353756X1		1	ARRUELA	WASHER	ARANDELA
25	354059X1		1	CUPILHA	COTTER PIN	PASADOR DOUBLE
26	353677X1		2	PARAFUSO	BOLT	PERNO
27	353446X1		2	ARRUELA	WASHER	ARANDELA
28	037041P1		1	SUPORTE	BRACKET	SOPORTE
29	366195X1		1	PASSA-FIO	GROMMET	PASACABLE
30	184174M91		1	TIRANTE	ROD	VARILLA
31	353430X1		1	PORCA	NUT	TUERCA
32	3410152M1		1	MANÍPULO	KNOB	POMO
33	181142M1		1	ARRUELA	WASHER	ARANDELA
34	037045T1		1	BUJÃO	PLUG	TAPON
35	832813M1		1	PINO	PIN	PASADOR

Eixo Dianteiro
Front Axle
Eje Delantero

Zf-Apl335-Tração Lateral
Zf - Apl335-Side Drive
Zf - Apl335-Traccion Lateral

60-145

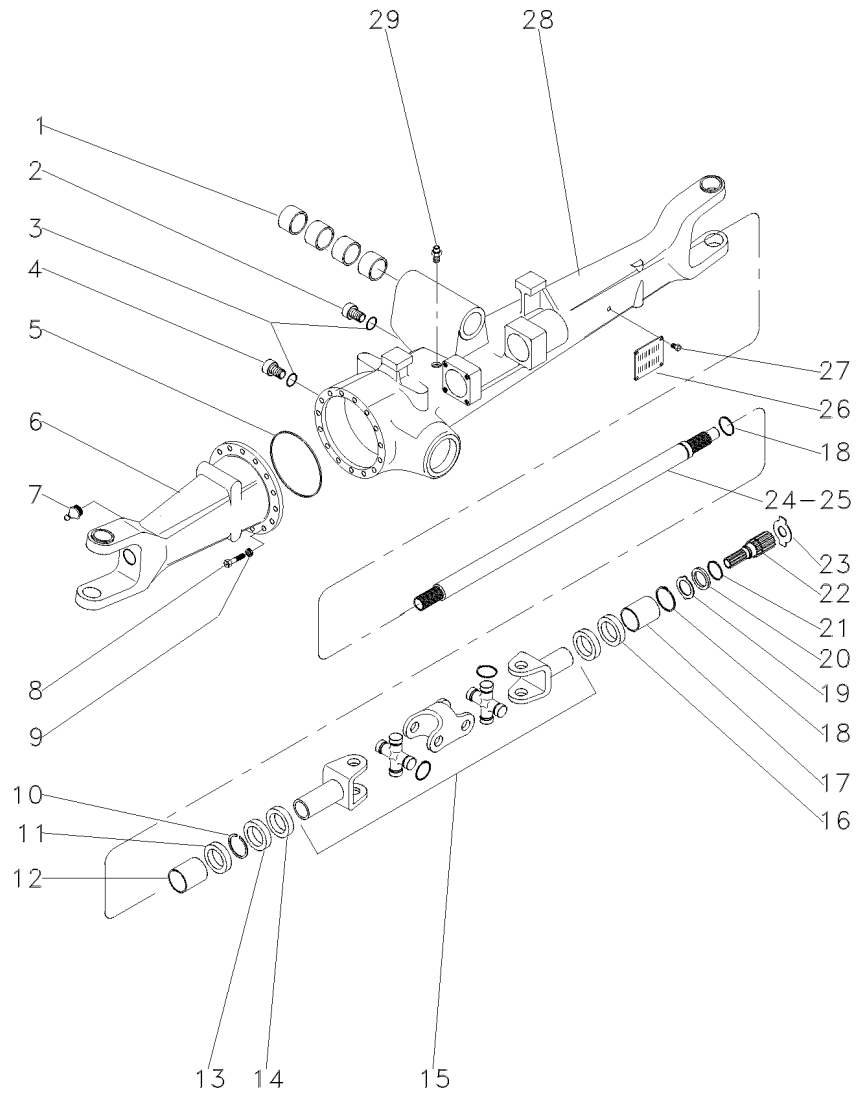

1	050646R1		4	BUCHA	BUSH	CASQUILLO
2	056600R1		1	BUJÃO	PLUG	TAPON
3	033556R1		2	ANEL "O"	O RING	JUNTA TORICA
4	3603226M1		1	BUJÃO	PLUG	TAPON
5	033718R1		1	ANEL "O"	O RING	JUNTA TORICA
6	041097R1	◀	1	CARCAÇA	HOUSING	ALOJAMIENTO
7	033606R1		2	ENGRAXADEIRA	SHOES	ZAPATAS
8	033717R1		16	PARAFUSO	BOLT	PERNO
9	033716R1		16	ARRUELA	WASHER	ARANDELA
10	027544R1		4	ANEL TRAVA	CIRCLIP	CIRCULITO
11	027536R1		4	RETENTOR	SEAL	RETEN
12	3603228M1		2	BUCHA	BUSH	CASQUILLO
13	027539R1		2	RETENTOR	OIL SEAL	BUJE RETENACEITE
14	033227R1		2	PROTETOR	PROTECTOR	PROTECTOR
15	040658R1		2	EIXO	SHAFT	ARBOL
16	040675R1		1	RETENTOR	OIL SEAL	BUJE RETENACEITE
17	3603235M1		2	BUCHA	BUSH	CASQUILLO
18	033620R1		2	ANEL TRAVA	CIRCLIP	CIRCULITO
19	3170348M1		2	ARRUELA	WASHER	ARANDELA
20	3176337M1		2	ARRUELA	WASHER	ARANDELA
21	033549R1		2	ANEL TRAVA	CIRCLIP	CIRCULITO
22	033619R1		2	EIXO	SHAFT	ARBOL
23	033618R1	◀◀ 1,5 MM	1	CALÇO	SHIM	CALCE
23	3176343M1	◀◀ 1,5 MM	1	CALÇO	SHIM	CALCE
23	3176344M1	◀◀ 2,0 MM	1	CALÇO	SHIM	CALCE
23	3603293M1	◀◀ 2,5 MM	1	CALÇO	SHIM	CALCE
23	3603294M1	◀◀ 3,0 MM	1	CALÇO	SHIM	CALCE
23	3603295M1	◀◀ 1,7 MM	1	CALÇO	SHIM	CALCE
23	3603296M1	◀◀ 2,2 MM	1	CALÇO	SHIM	CALCE
24	042982R1	▶	1	EIXO	SHAFT	ARBOL
25	041096R1	◀	1	EIXO	SHAFT	ARBOL
26	3588127M1		1	PLACA	PLATE	PLATO
27	3588126M1		4	REBITE	RIVET	REMACHE
28	041085R1	▶	1	CARCAÇA	HOUSING	ALOJAMIENTO
29	033609R1		1	RESPIRO	BREATHER	RESPIRADERO

Eixo Dianteiro
Front Axle
Eje Delantero

Zf-Apl335-Tração Lateral
Zf - Apl335-Side Drive
Zf - Apl335-Traccion Lateral

60-150

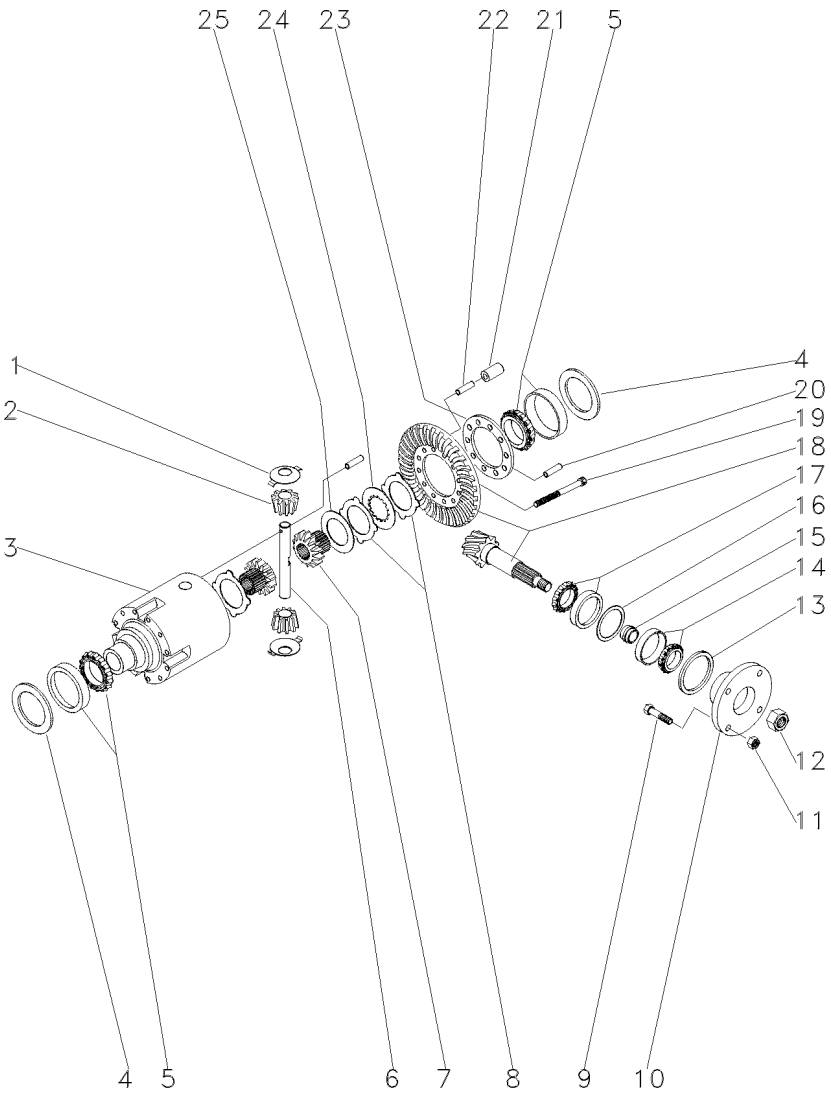

1	033681R1		2	ARRUELA	WASHER	ARANDELA
2	040662R1		2	ENGRENAGEM	GEAR	ENGRANAJE
3	033691R1		1	CJ. DIFERENCIAL	KIT,DIFFERENTIAL	JGO.DIFERENCIAL.
4	033694R1	0,60 MM	1	CALÇO	SHIM	CALCE
4	033695R1	0,70 MM	1	CALÇO	SHIM	CALCE
4	033696R1	0,80 MM	1	CALÇO	SHIM	CALCE
4	033697R1	0,90 MM	1	CALÇO	SHIM	CALCE
4	033698R1	1,00 MM	1	CALÇO	SHIM	CALCE
4	033699R1	1,10 MM	1	CALÇO	SHIM	CALCE
4	033700R1	1,20 MM	1	CALÇO	SHIM	CALCE
4	033701R1	1,30 MM	1	CALÇO	SHIM	CALCE
4	033702R1	1,40 MM	1	CALÇO	SHIM	CALCE
4	033703R1	1,50 MM	1	CALÇO	SHIM	CALCE
4	033704R1	1,60 MM	2	CALÇO	SHIM	CALCE
4	033705R1	1,80 MM	2	CALÇO	SHIM	CALCE
4	033706R1	0,50 MM	2	CALÇO	SHIM	CALCE
4	033707R1	0,75 MM	2	CALÇO	SHIM	CALCE
4	033708R1	0,85 MM	2	CALÇO	SHIM	CALCE
4	033709R1	0,95 MM	2	CALÇO	SHIM	CALCE
4	033710R1	1,05 MM	2	CALÇO	SHIM	CALCE
4	033711R1	1,15 MM	2	CALÇO	SHIM	CALCE
4	033712R1	1,25 MM	2	CALÇO	SHIM	CALCE
4	033713R1	1,35 MM	2	CALÇO	SHIM	CALCE
5	033715R1		2	ROLAMENTO	BEARING	COJINETE
6	033690R1		1	EIXO	SHAFT	ARBOL
7	033688R1		2	ENGRENAGEM	GEAR	ENGRANAJE
8	033683R1	1,2 MM	1	DISCO	DISC	DISCO
8	033684R1	1,1 MM	1	DISCO	DISC	DISCO
8	033685R1	1,3 MM	1	DISCO	DISC	DISCO
8	033686R1	1,4 MM	1	DISCO	DISC	DISCO
9	040673R1		4	PARAFUSO	BOLT	PERNO
10	040671R1		1	FLANGE	FLANGE	PLETINA
11	040674R1		4	PORCA	NUT	TUERCA
12	033551R1		1	PORCA	NUT	TUERCA
13	040690R1		1	RETENTOR	OIL SEAL	BUJE RETENACEITE
14	040691R1		1	ROLAMENTO	BEARING	COJINETE
15	033641R1	11,30 MM	1	CALÇO	SHIM	CALCE
15	033642R1	11,33 MM	1	CALÇO	SHIM	CALCE
15	033643R1	11,36 MM	1	CALÇO	SHIM	CALCE
15	033644R1	11,39 MM	1	CALÇO	SHIM	CALCE
15	033645R1	11,42 MM	1	CALÇO	SHIM	CALCE
15	033646R1	11,45 MM	1	CALÇO	SHIM	CALCE
15	033647R1	11,48 MM	1	CALÇO	SHIM	CALCE
15	033648R1	11,51 MM	1	CALÇO	SHIM	CALCE
15	033649R1	11,54 MM	1	CALÇO	SHIM	CALCE
15	033650R1	11,57 MM	1	CALÇO	SHIM	CALCE
15	033651R1	11,60 MM	1	CALÇO	SHIM	CALCE
15	033652R1	11,63 MM	1	CALÇO	SHIM	CALCE
15	033653R1	11,66 MM	1	CALÇO	SHIM	CALCE
15	033654R1	11,69 MM	1	CALÇO	SHIM	CALCE

Eixo Dianteiro
Front Axle
Eje Delantero

Zf-Apl335-Tração Lateral
Zf - Apl335-Side Drive
Zf - Apl335-Traccion Lateral

60-150

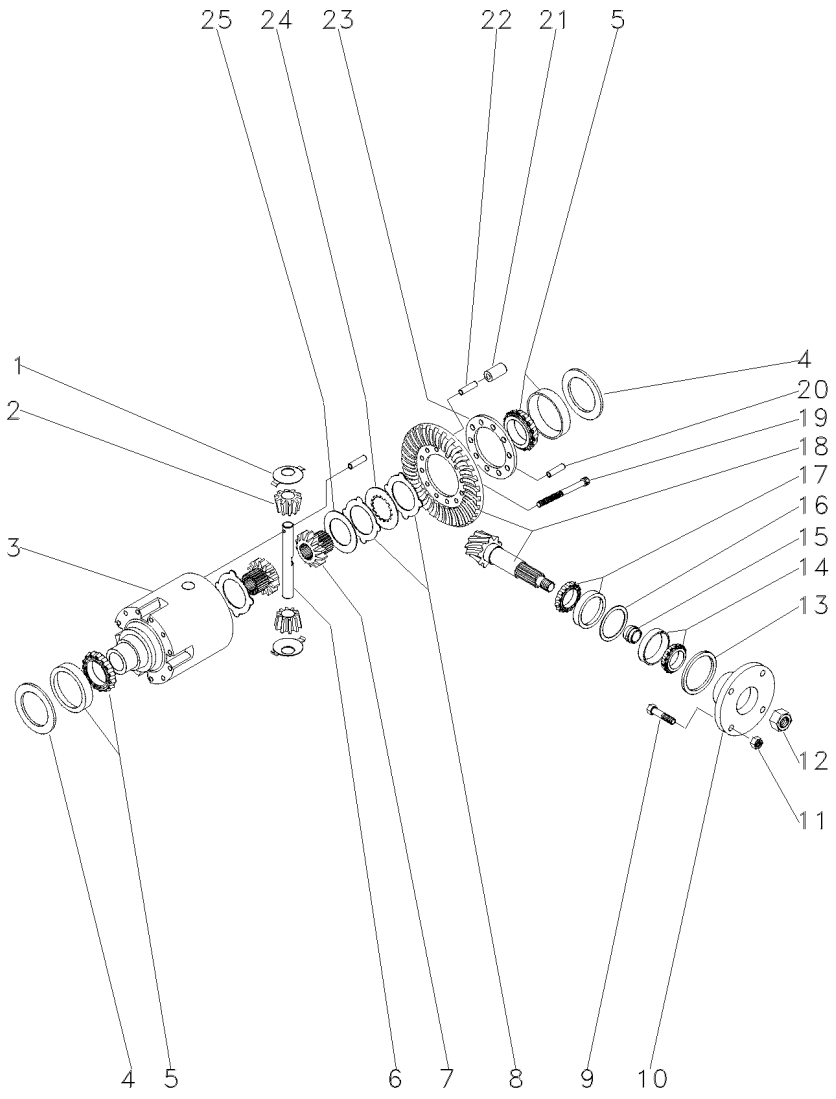

15	033656R1	11,72 MM	1	CALÇO	SHIM	CALCE
15	033657R1	11,75 MM	1	CALÇO	SHIM	CALCE
15	033658R1	11,78 MM	1	CALÇO	SHIM	CALCE
15	033659R1	11,81 MM	1	CALÇO	SHIM	CALCE
15	033660R1	11,87 MM	1	CALÇO	SHIM	CALCE
15	033661R1	11,90 MM	1	CALÇO	SHIM	CALCE
15	033662R1	11,93 MM	1	CALÇO	SHIM	CALCE
15	033663R1	11,96 MM	1	CALÇO	SHIM	CALCE
15	033664R1	11,99 MM	1	CALÇO	SHIM	CALCE
15	033665R1	12,02 MM	1	CALÇO	SHIM	CALCE
15	033666R1	12,05 MM	1	CALÇO	SHIM	CALCE
15	033667R1	12,08 MM	1	CALÇO	SHIM	CALCE
15	033668R1	12,11 MM	1	CALÇO	SHIM	CALCE
15	033669R1	12,14 MM	1	CALÇO	SHIM	CALCE
15	033670R1	12,17 MM	1	CALÇO	SHIM	CALCE
15	033671R1	12,20 MM	1	CALÇO	SHIM	CALCE
15	033672R1	12,23 MM	1	CALÇO	SHIM	CALCE
15	033673R1	12,26 MM	1	CALÇO	SHIM	CALCE
15	033674R1	12,29 MM	1	CALÇO	SHIM	CALCE
15	033675R1	12,32 MM	1	CALÇO	SHIM	CALCE
15	033676R1	12,35 MM	1	CALÇO	SHIM	CALCE
15	033677R1	12,38 MM	1	CALÇO	SHIM	CALCE
16	033625R1	0,50 MM	1	CALÇO	SHIM	CALCE
16	033626R1	0,60 MM	1	CALÇO	SHIM	CALCE
16	033627R1	0,70 MM	1	CALÇO	SHIM	CALCE
16	033628R1	0,80 MM	1	CALÇO	SHIM	CALCE
16	033629R1	0,90 MM	1	CALÇO	SHIM	CALCE
16	033630R1	1,00 MM	1	CALÇO	SHIM	CALCE
16	033631R1	1,10 MM	1	CALÇO	SHIM	CALCE
16	033632R1	1,30 MM	1	CALÇO	SHIM	CALCE
16	033633R1	1,40 MM	1	CALÇO	SHIM	CALCE
16	033634R1	1,50 MM	1	CALÇO	SHIM	CALCE
16	033635R1	0,65 MM	1	CALÇO	SHIM	CALCE
16	033636R1	0,75 MM	1	CALÇO	SHIM	CALCE
16	033637R1	0,85 MM	1	CALÇO	SHIM	CALCE
16	033638R1	0,95 MM	1	CALÇO	SHIM	CALCE
16	033639R1	1,05 MM	1	CALÇO	SHIM	CALCE
16	033640R1	1,15 MM	1	CALÇO	SHIM	CALCE
16	033789R1	1,20 MM	1	CALÇO	SHIM	CALCE
17	033678R1		1	ROLAMENTO	BEARING	COJINETE
18	040661R1	17/32	1	COROA E PINHÃO	KIT, CROWNWHEEL	JUEGO CORONA
19	033682R1		10	PARAFUSO	BOLT	PERNO
20	033782R1		1	PINO	PIN	PASADOR
21	033693R1		5	PINO	PIN	PASADOR
22	033692R1		5	PINO	PIN	PASADOR
23	033783R1		1	FLANGE	FLANGE	PLETINA
24	033687R1		8	DISCO	DISC	DISCO
25	033680R1		2	ARRUELA	WASHER	ARANDELA

Eixo Dianteiro
Front Axle
Eje Delantero

Zf-Apl335-Tração Lateral
Zf - Apl335-Side Drive
Zf - Apl335-Traccion Lateral

60-155

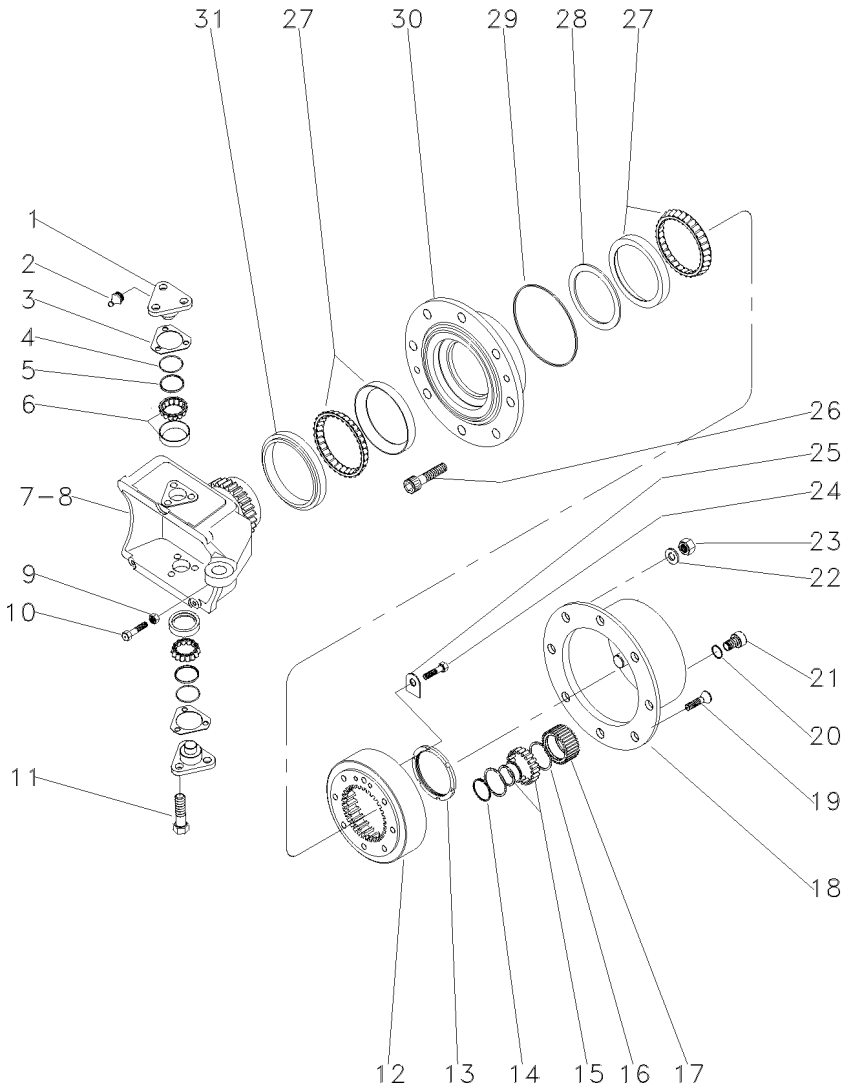

1	033725R1			4	PINO	PIN	PASADOR
2	3176390M1			4	ENGRAXADEIRA	SHOES	ZAPATAS
3	3176313M1	⧗	0,6 MM	1	CALÇO	SHIM	CALCE
3	3176314M1	⧗	1,0 MM	1	CALÇO	SHIM	CALCE
3	3176315M1	⧗	1,4 MM	1	CALÇO	SHIM	CALCE
3	3176319M1	⧗	0,4 MM	1	CALÇO	SHIM	CALCE
3	3176320M1	⧗	0,8 MM	1	CALÇO	SHIM	CALCE
3	3588106M1	⧗	0,2 MM	1	CALÇO	SHIM	CALCE
3	3588107M1	⧗	0,3 MM	1	CALÇO	SHIM	CALCE
4	033721R1			4	ANEL "O"	O RING	JUNTA TORICA
5	033722R1			4	CAPA	CAP	TAPA
6	040665R1			4	ROLAMENTO	BEARING	COJINETE
7	033726R1	▶		1	CARCAÇA	HOUSING	ALOJAMIENTO
8	033727R1	◀		1	CARCAÇA	HOUSING	ALOJAMIENTO
9	033608R1			2	PORCA	NUT	TUERCA
10	040689R1			2	PARAFUSO	BOLT	PERNO
11	3588113M1			12	PARAFUSO	BOLT	PERNO
12	033616R1			2	COROA	ANNULAR GEAR	ENGRANAJE ANULAR
13	033621R1			2	PORCA	NUT	TUERCA
14	3587936M1			6	ANEL TRAVA	CIRCLIP	CIRCULITO
15	3176341M1			6	ROLAMENTO AGULHA	BEARING NEEDLE	COJINETA AGUJAS
16	3587938M1			12	ANEL TRAVA	CIRCLIP	CIRCULITO
17	3587932M91			6	ENGRENAGEM	GEAR	ENGRANAJE
18	3176339M1			2	CUBO	HUB	CUBO
19	3176347M1			4	PARAFUSO	BOLT	PERNO
20	3176364M1			2	ANEL "O"	O RING	JUNTA TORICA
21	3176345M1			2	BUJÃO	PLUG	TAPON
22	3176350M1			16	ARRUELA	WASHER	ARANDELA
23	3176351M1			16	PORCA	NUT	TUERCA
24	3176333M1			4	PARAFUSO	BOLT	PERNO
25	033617R1			2	PLACA	PLATE	PLATO
26	3176349M1			16	PARAFUSO	BOLT	PERNO
27	033615P1			4	ROLAMENTO	BEARING	COJINETE
28	033771R1	⧗	10,000 MM	1	CALÇO	SHIM	CALCE
28	033772R1	⧗	10,025 MM	1	CALÇO	SHIM	CALCE
28	033773R1	⧗	10,050 MM	1	CALÇO	SHIM	CALCE
28	033774R1	⧗	10,075 MM	1	CALÇO	SHIM	CALCE
28	033775R1	⧗	10,100 MM	1	CALÇO	SHIM	CALCE
28	033776R1	⧗	10,125 MM	1	CALÇO	SHIM	CALCE
28	033777R1	⧗	10,150 MM	1	CALÇO	SHIM	CALCE
28	033778R1	⧗	10,175 MM	1	CALÇO	SHIM	CALCE
28	033779R1	⧗	10,200 MM	1	CALÇO	SHIM	CALCE
28	033780R1	⧗	10,225 MM	1	CALÇO	SHIM	CALCE
28	033781R1	⧗	10,250 MM	1	CALÇO	SHIM	CALCE
28	040677R1			1	CALÇO	SHIM	CALCE
28	040678R1			1	CALÇO	SHIM	CALCE
28	040679R1			1	CALÇO	SHIM	CALCE
28	040680R1			1	CALÇO	SHIM	CALCE
28	040681R1			1	CALÇO	SHIM	CALCE
28	040682R1			1	CALÇO	SHIM	CALCE

Eixo Dianteiro
Front Axle
Eje Delantero

Zf-Apl335-Tração Lateral
Zf - Apl335-Side Drive
Zf - Apl335-Traccion Lateral

60-155

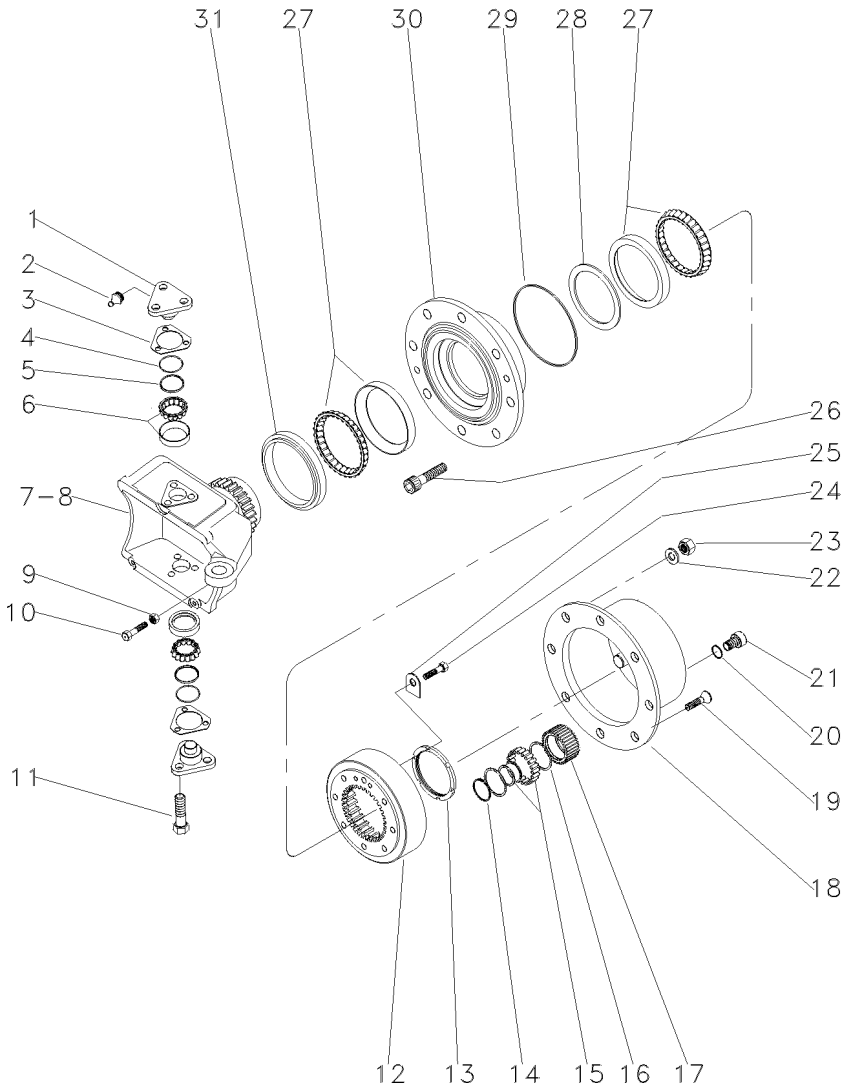

28	040683R1	**1**	CALÇO	SHIM	CALCE
28	040684R1	**1**	CALÇO	SHIM	CALCE
28	040685R1	**1**	CALÇO	SHIM	CALCE
28	040686R1	**1**	CALÇO	SHIM	CALCE
28	040687R1	**1**	CALÇO	SHIM	CALCE
29	3176332M1	**2**	ANEL "O"	O RING	JUNTA TORICA
30	033728R1	**2**	CUBO	HUB	CUBO
31	033614R1	**2**	RETENTOR	OIL SEAL	BUJE RETENACEITE

Eixo Dianteiro
Front Axle
Eje Delantero

Zf-Apl335-Tração Lateral
Zf - Apl335-Side Drive
Zf - Apl335-Traccion Lateral

60-160

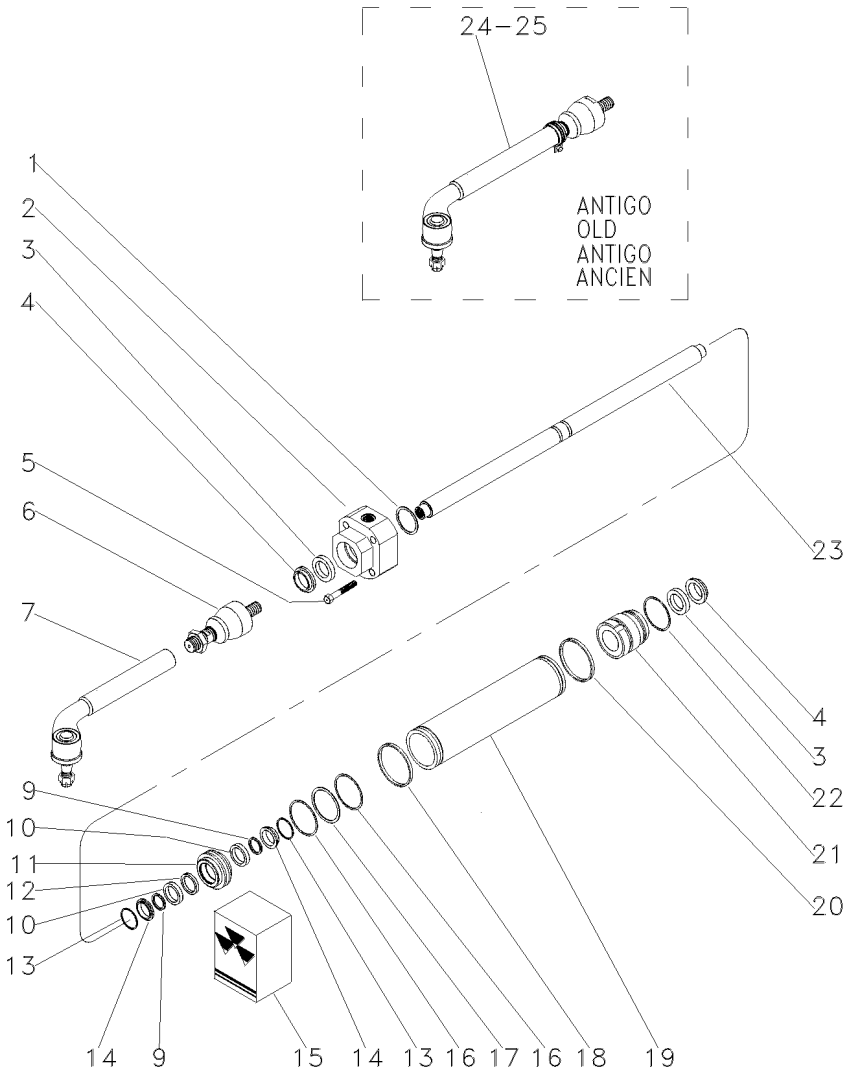

1	033736R1		◀◀ 1,0 MM	1	CALÇO	SHIM	CALCE
1	033737R1		◀◀ 1,1 MM	1	CALÇO	SHIM	CALCE
1	033738R1		◀◀ 1,2 MM	1	CALÇO	SHIM	CALCE
1	033739R1		◀◀ 1,3 MM	1	CALÇO	SHIM	CALCE
1	033740R1		◀◀ 1,4 MM	1	CALÇO	SHIM	CALCE
1	033741R1		◀◀ 1,5 MM	1	CALÇO	SHIM	CALCE
1	033742R1		◀◀ 1.6 MM	1	CALÇO	SHIM	CALCE
1	033743R1		◀◀ 1,7 MM	1	CALÇO	SHIM	CALCE
1	033744R1		◀◀ 1,8 MM	1	CALÇO	SHIM	CALCE
1	033745R1		◀◀ 0,9 MM	1	CALÇO	SHIM	CALCE
2	050642R1		◀	1	GUIA	GUIDE	GUIA
3	033730R1	15		2	ANEL "O"	O RING	JUNTA TORICA
4	033731R1	15		2	ANEL "O"	O RING	JUNTA TORICA
5	033759R1			4	PARAFUSO	BOLT	PERNO
6	050644R1			2	TERMINAL	END	EXTREMO
7	050645R1			2	TERMINAL	END	EXTREMO
9	033756R1	15		2	ANEL "O"	O RING	JUNTA TORICA
10	033748R1			2	ARRUELA	WASHER	ARANDELA
11	033750R1			1	PISTÃO	PISTON	PISTON
12	033757R1	15		1	ANEL "O"	O RING	JUNTA TORICA
13	033747R1			2	ANEL "O"	O RING	JUNTA TORICA
14	033755R1			2	ANEL "O"	O RING	JUNTA TORICA
15	038054R1			1	JG. REPARO	KIT, REPAIR	JUEGO REPARACION
16	033749R1	15		2	ANEL "O"	O RING	JUNTA TORICA
17	033754R1			1	ANEL "O"	O RING	JUNTA TORICA
18	033746R1	15		1	ANEL "O"	O RING	JUNTA TORICA
19	041222R1			1	CILINDRO	CYLINDER	CILINDRO
20	033746R1	15		1	ANEL "O"	O RING	JUNTA TORICA
21	050643R1		▶	1	GUIA	GUIDE	GUIA
22	033751R1			1	ANEL "O"	O RING	JUNTA TORICA
23	038651R1			1	HASTE	SPINDLE	MANGUETA
24	041223R1	[A]	▶	1	BARRA	BAR	BARRA
25	041224R1	[A]	◀	1	BARRA	BAR	BARRA

[A] ANTIGO
OLD
ANTIGUO

Eixo Dianteiro
Front Axle
Eje Delantero

60-165

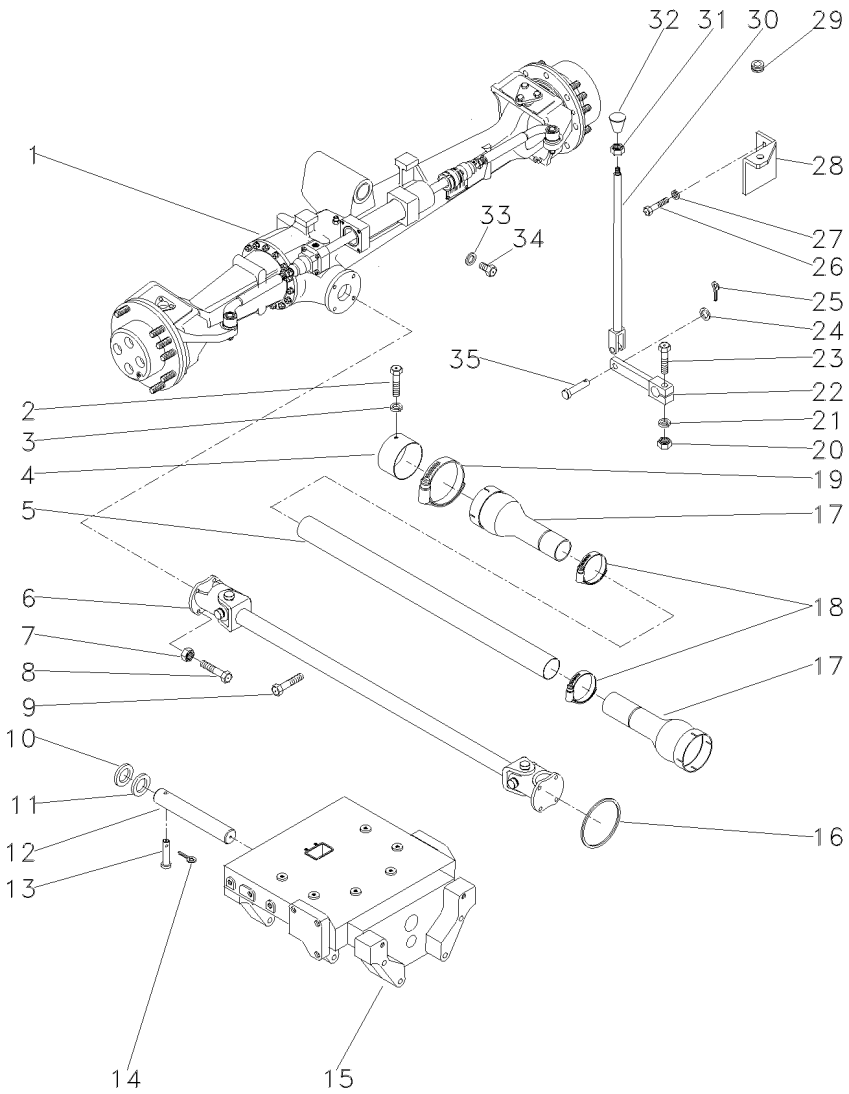

1	036917T1	60-145 No	1	CJ. EIXO DIANT.	FRONT AXLE ASSY	CONJ. EJE DELANT
1		60-150 No	1	CJ. EIXO DIANT.	FRONT AXLE ASSY	CONJ. EJE DELANT
1		60-155 No	1	CJ. EIXO DIANT.	FRONT AXLE ASSY	CONJ. EJE DELANT
1		60-160 No	1	CJ. EIXO DIANT.	FRONT AXLE ASSY	CONJ. EJE DELANT
2	339124X1		2	PARAFUSO	BOLT	PERNO
3	353446X1		2	ARRUELA	WASHER	ARANDELA
4	036903P1		1	BLINDAGEM	SHIELD	BLINDAJE
5	054361P1		1	PROTEÇÃO	GUARD	DEFENSA
6	057380T1		1	CJ. EIXO	KIT, AXLE	JUEGO DE EJE
7	353431X1		8	PORCA	NUT	TUERCA
8	353540X1		8	PARAFUSO	BOLT	PERNO
9	355835X1		1	PARAFUSO	BOLT	PERNO
10	898017M2		2	CALÇO	SHIM	CALCE
11	898018M2	0.73/0.67MM	X	CALÇO	SHIM	CALCE
11	898019M2	0.92/0.87MM	X	CALÇO	SHIM	CALCE
11	898020M2	1,04/0.99MM	X	CALÇO	SHIM	CALCE
11	882868M2	1.17/1.12MM	X	CALÇO	SHIM	CALCE
11	882869M2	1.30/1.25MM	X	CALÇO	SHIM	CALCE
12	042735P1		1	PINO	PIN	PASADOR
13	033992P1		1	PINO	PIN	PASADOR
14	195414M1		1	GRAMPO	CRAMP	PASADOR
15	050181P1		1	SUPORTE	SUPPORT	DISPOS.DE SOSTEN
16	1441271X1		1	ANEL "O"	O RING	JUNTA TORICA
17	1688236M93		2	PROTEÇÃO	GUARD	DEFENSA
18	490804M1		2	BRAÇADEIRA	CLAMP	ABRAZADERA
19	338623X1		2	BRAÇADEIRA	CLAMP	ABRAZADERA
20	355566X1		1	PORCA	NUT	TUERCA
21	353434X1		1	ARRUELA	WASHER	ARANDELA
22	036838S1		1	ALAVANCA	LEVER	PALANCA
23	354264X1		1	PARAFUSO	BOLT	PERNO
24	353756X1		1	ARRUELA	WASHER	ARANDELA
25	354059X1		1	CUPILHA	COTTER PIN	PASADOR DOUBLE
26	353677X1		2	PARAFUSO	BOLT	PERNO
27	353446X1		2	ARRUELA	WASHER	ARANDELA
28	037041P1		1	SUPORTE	BRACKET	SOPORTE
29	366195X1		1	PASSA-FIO	GROMMET	PASACABLE
30	184174M91		1	TIRANTE	ROD	VARILLA
31	353430X1		1	PORCA	NUT	TUERCA
32	3410152M1		1	MANÍPULO	KNOB	POMO
33	181142M1		1	ARRUELA	WASHER	ARANDELA
34	037045T1		1	BUJÃO	PLUG	TAPON
35	832813M1		1	PINO	PIN	PASADOR

Cilindro Hidráulico Da Direção
Steering Cylinder
Cilindro Direccion

60-170

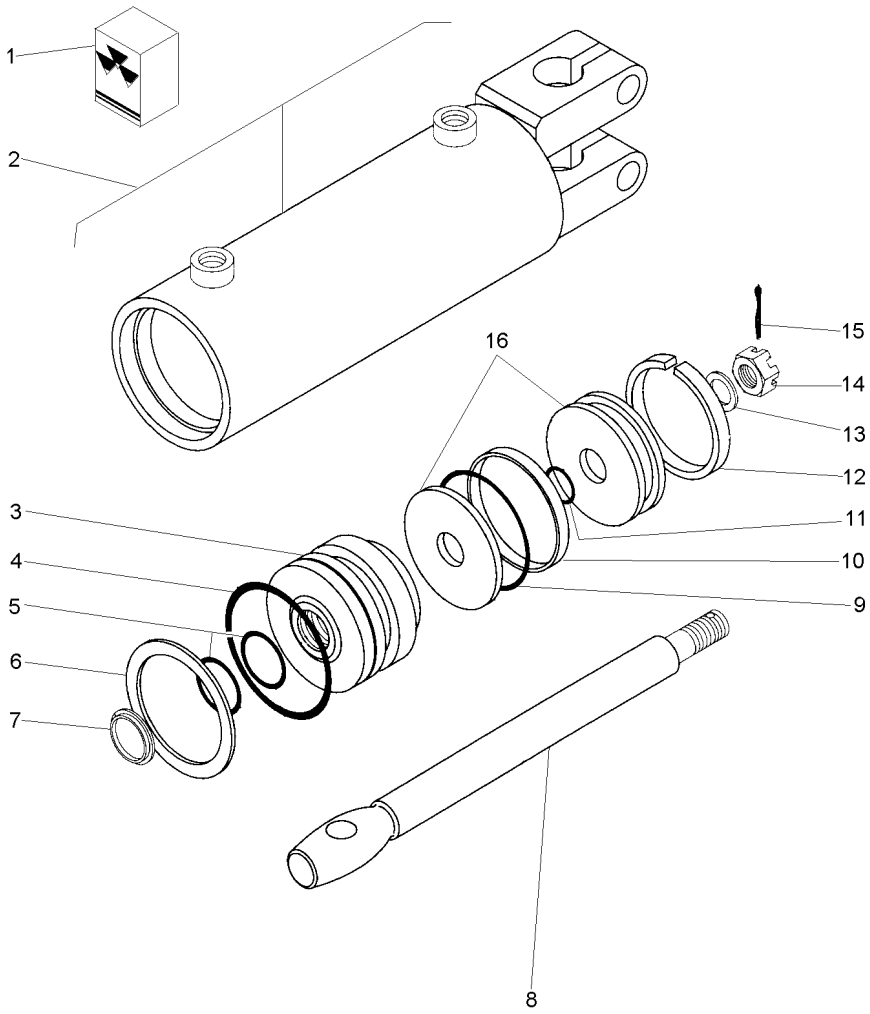

1	2730954M91			1	JG. REPARO	KIT, REPAIR	JUEGO REPARACION
2			3148318M91	1	CJ. CARCAÇA	HOUSE ASSY	CONJ. CARTER
3	2730952M1	2		1	ROLAMENTO	BEARING	COJINETE
4		1		1	ANEL "O"	O RING	JUNTA TORICA
5		1		2	ANEL "O"	O RING	JUNTA TORICA
6	2730385M1	2		1	ANEL	RING	ARO
7		1		1	ANEL	RING	ARO
8	2730372M1	2		1	HASTE CILINDRO	CYLINDER ROD	BIELA DE CILINDR
9		1		1	ANEL "O"	O RING	JUNTA TORICA
10		1		1	ANEL	RING	ARO
11		1		1	ANEL "O"	O RING	JUNTA TORICA
12		1		1	ANEL	RING	ARO
13	2730371M1	2		1	ARRUELA	WASHER	ARANDELA
14	2730368M1	2		1	PORCA	NUT	TUERCA
15	354059X1	2	1X1/8	1	CUPILHA	COTTER PIN	PASADOR DOUBLE
16	2730951M91	2		1	PISTÃO	PISTON	PISTON

Sistema De Direção
System Of Direction
Sistema De Dirección

Braço Do Cilíndro - 2 Rm
Arm Of Cilinder - 2 Wd
Brazo Del Cilíndro - 2 Rm

60-175

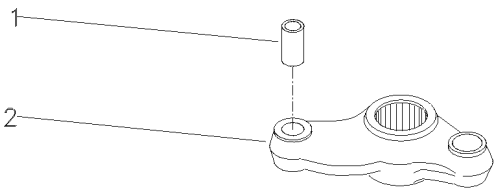

1	3148431M1		**1** BUCHA	BUSH	CASQUILLO
2		042863N1	**1** BRAÇO	ARM	BRAZO

Sistema De Direção
System Of Direction
Sistema De Dirección

Pino Do Cilíndro - 2 Rm
Pin Of Cilinder - 2 Wd
Alfiler Del Cilindro - 2 Rm

60-180

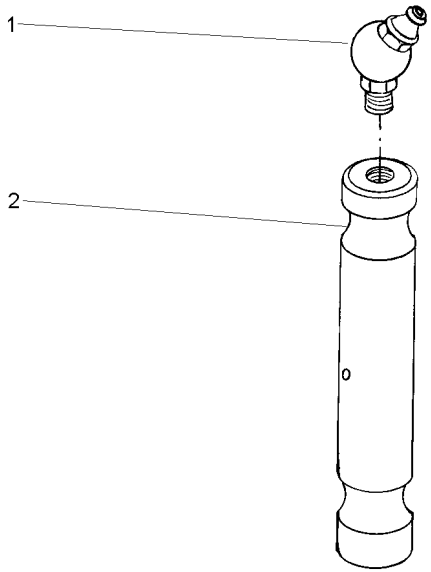

1	29951X	**1** GRAXEIRA	GREASER	ENGRASADOR
2	898363M1	**1** PINO	PIN	PASADOR

Direção Hidrostática — **2 Rm**
Hydrostatic Steering — **2 Wd**
Direccion Hidrostática — **2 Rm**

70-10

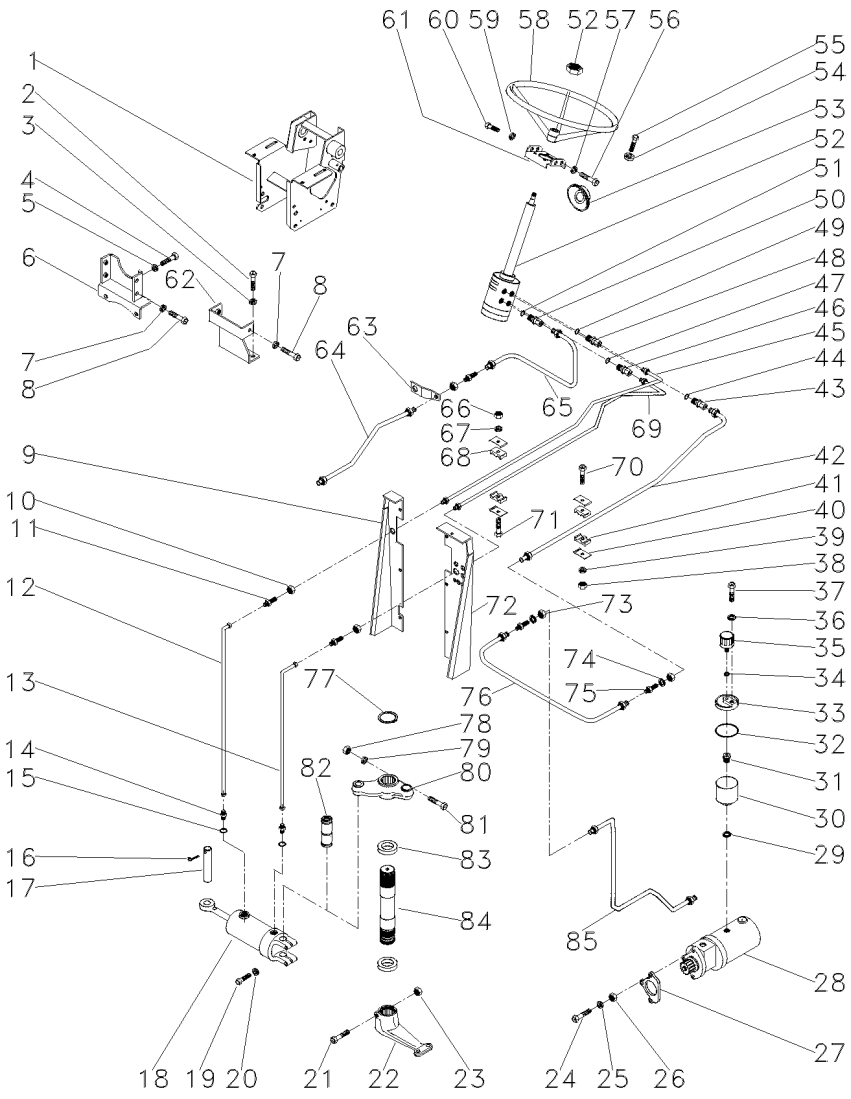

T0216001 **EI51Z002** **CPE275 E01 (0)** **05/01** **70- 10**

2	353698X1		**2**	PARAFUSO	BOLT	PERNO
3	353432X1		**2**	ARRUELA	WASHER	ARANDELA
4	353698X1		**2**	PARAFUSO	BOLT	PERNO
5	353432X1		**2**	ARRUELA	WASHER	ARANDELA
6	033927S1		**1**	SUPORTE	BRACKET	SOPORTE
7	339376X1		**6**	ARRUELA	WASHER	ARANDELA
8	339451X1		**6**	PARAFUSO	BOLT	PERNO
9	022870S1	▶	**1**	PAINEL	PANEL	PANEL
10	355830X1		**2**	PORCA	NUT	TUERCA
11	356266X1		**2**	CONEXÃO	CONNECTION	CONEXION
12	3146937M92		**1**	MANGUEIRA	HOSE	FLEXIBLE
13	3146904M91		**1**	MANGUEIRA	HOSE	FLEXIBLE
14	3145403M2		**2**	CONEXÃO	CONNECTION	CONEXION
15	831452M1		**2**	ANEL "O"	O RING	JUNTA TORICA
16	375090X1		**1**	CUPILHA	COTTER PIN	PASADOR DOUBLE
17	3148787M2		**1**	PINO	PIN	PASADOR
18	3148318M91	60-170 No	**1**	CJ. CILINDRO	KIT, CYLINDER	JUEGO DE CILINDR
19	353725X1		**2**	PARAFUSO	BOLT	PERNO
20	353439X1		**2**	ARRUELA	WASHER	ARANDELA
21	361859X1		**1**	PARAFUSO	BOLT	PERNO
22	1676664M1		**1**	BRAÇO	ARM	BRAZO
23	195556M2		**1**	PORCA	NUT	TUERCA
24	353548X1	[B]	**1**	PARAFUSO	BOLT	PERNO
25	353434X1	[B]	**1**	ARRUELA	WASHER	ARANDELA
26	353431X1	[B]	**1**	PORCA	NUT	TUERCA
27	897148M2		**1**	JUNTA	GASKET	EMPAQUETADURA.
29	1440702X1		**1**	ARRUELA	WASHER	ARANDELA
30	3149279M1		**1**	RESERVATÓRIO	CONTAINER	CONTENEDOR
31	3149282M1		**1**	CONEXÃO	CONNECTION	CONEXION
32	022615P1		**1**	ANEL "O"	O RING	JUNTA TORICA
33	022330P1		**1**	TAMPA	COVER	CUBIERTA
34	080250H1		**1**	ARRUELA	WASHER	ARANDELA
35	022673N1		**1**	FILTRO	FILTER	FILTRO
36	829185M1		**1**	ARRUELA	WASHER	ARANDELA
37	3149281M1		**1**	PARAFUSO	BOLT	PERNO
38	355565X1		**1**	PORCA	NUT	TUERCA
39	353446X1		**1**	ARRUELA	WASHER	ARANDELA
40	3146897M1		**4**	REFORÇO	REINFORCEMENT	REFUERZO
41	3148668M1		**2**	BRAÇADEIRA	CLAMP	ABRAZADERA
43	3019384X1	[A]	**1**	CONEXÃO	CONNECTION	CONEXION
43	3149607M1	[B]	**1**	CONEXÃO	CONNECTION	CONEXION
46	3019602X1	[A]	**1**	CONEXÃO	CONNECTION	CONEXION
46	3149607M1	[B]	**1**	CONEXÃO	CONNECTION	CONEXION
48	3019384X1	[A]	**1**	CONEXÃO	CONNECTION	CONEXION
48	3148673M1	[B]	**1**	CONEXÃO	CONNECTION	CONEXION
50	3019602X1	[A]	**1**	CONEXÃO	CONNECTION	CONEXION
50	3148673M1	[B]	**1**	CONEXÃO	CONNECTION	CONEXION
53	2801323M1		**1**	COLAR	COLLAR	COLLAR
54	339376X1		**4**	ARRUELA	WASHER	ARANDELA
55	339814X1		**4**	PARAFUSO	BOLT	PERNO

Direção Hidrostática **2 Rm**
Hydrostatic Steering **2 Wd**
Direccion Hidrostática **2 Rm**

70-10

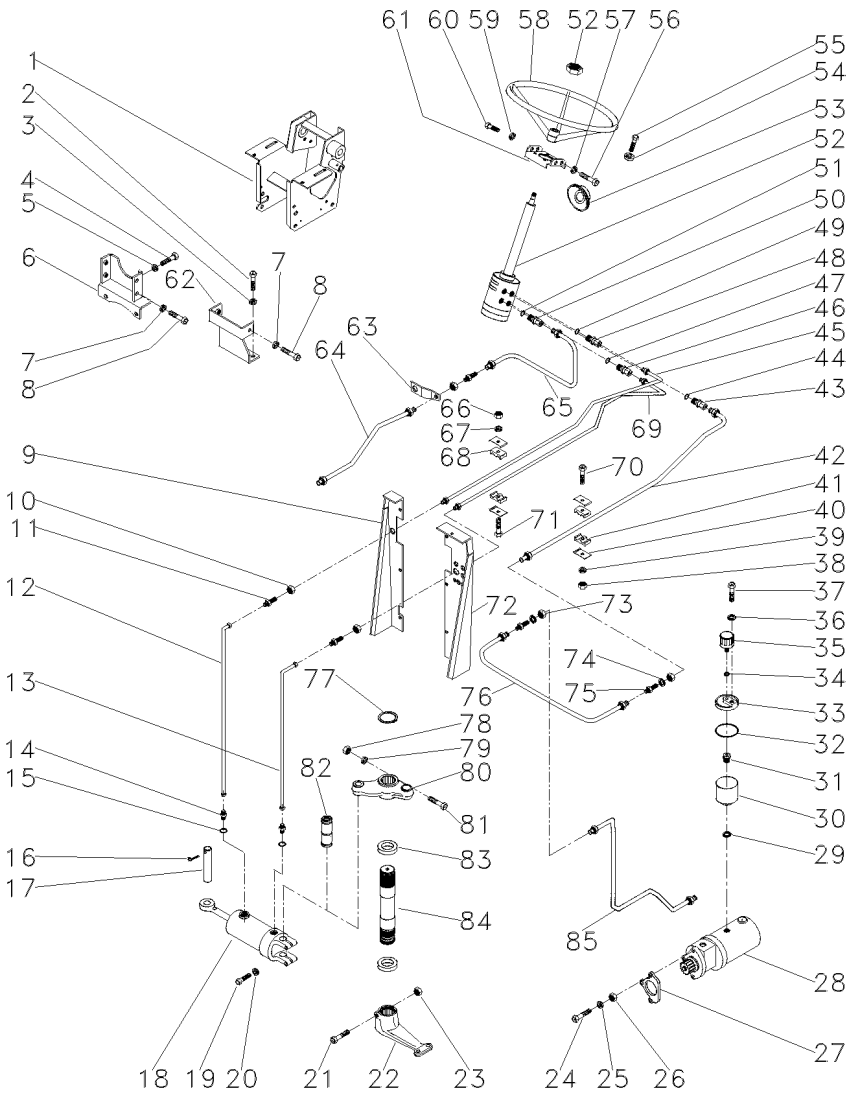

56	353691X1		2 PARAFUSO	BOLT	PERNO
57	353434X1		2 ARRUELA	WASHER	ARANDELA
58	040341T1		1 VOLANTE	FLYWHEEL	VOLANTE
59	353434X1		2 ARRUELA	WASHER	ARANDELA
60	353897X1		2 PARAFUSO	BOLT	PERNO
62	033922S1		1 SUPORTE	BRACKET	SOPORTE
63	033929P1		1 SUPORTE	BRACKET	SOPORTE
64	3148771M91		1 TUBO	PIPE	CANO
66	353918X1		1 PORCA	NUT	TUERCA
67	353441X1		1 ARRUELA	WASHER	ARANDELA
68	3146896M1		2 BRAÇADEIRA	CLAMP	ABRAZADERA
70	353685X1		1 PARAFUSO	BOLT	PERNO
71	353508X1		1 PARAFUSO	BOLT	PERNO
73	356614X1		3 PORCA	NUT	TUERCA
74	353762X1		X ARRUELA	WASHER	ARANDELA
75	356267X1		3 CONEXÃO	CONNECTION	CONEXION
76	3149138M91		1 TUBO	PIPE	CANO
77	355917X1		1 ANEL TRAVA	CIRCLIP	CIRCULITO
78	353427X1		1 PORCA	NUT	TUERCA
79	353433X1		1 ARRUELA	WASHER	ARANDELA
80	042863N1	60-175 No	1 CJ. BRAÇO	KIT, ARM	JUEGO DE BRAZO
81	353622X1		1 PARAFUSO	BOLT	PERNO
82	489720M91	60-180 No	1 PINO	PIN	PASADOR
83	196079M1		2 VEDADOR	SEAL	RETEN
84	1676666M1		1 EIXO	SHAFT	ARBOL
85	3149134M92		1 TUBO	PIPE	CANO

[A] PARA DIREÇÃO HIDROSTÁTICA DANFOSS
FOR DANFOSS HYDROSTATIC STEERING
PARA DIRECCION HIDROSTÁTICA DANFOSS

[B] PARA DIREÇÃO HIDROSTÁTICA TRW
FOR TRW HYDROSTATIC STEERING
PARA DIRECCION HIDROSTÁTICA TRW

Bomba Hidráulica
Hydraulic Pump
Bomba Hidraulica

70-15

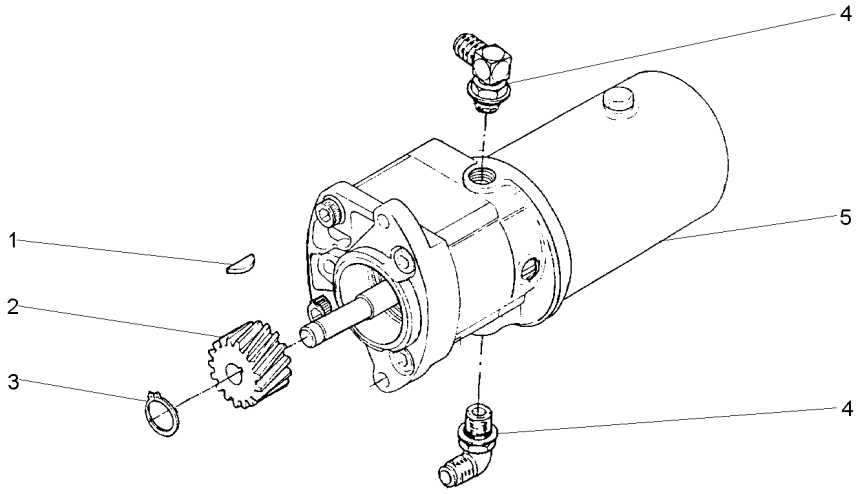

1	355465X1	**1**	CHAVETA	KEY	CLAVE
2	897159M1	**1**	ENGRENAGEM	GEAR	ENGRANAJE
3	355791X1	**1**	ANEL TRAVA	CIRCLIP	CIRCULITO
4	3148679M91	**2**	CONEXÃO	CONNECTION	CONEXION
5	047821T1	**1**	BOMBA HIDRÁULICA	HYDRAULIC PUMP	BOMBA HIDRAULICA

Bomba Hidráulica
Hydraulic Pump
Bomba Hidraulica

70-20

Bosch
Bosch
Bosch

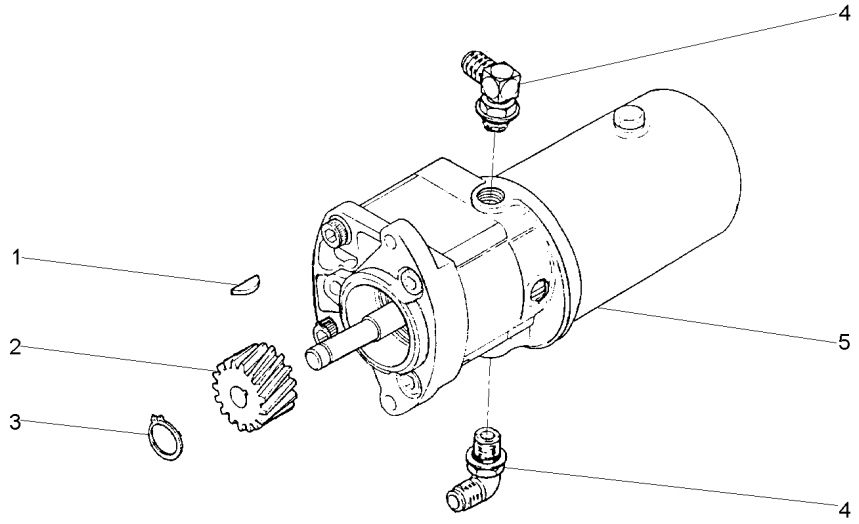

1	355465X1		**1** CHAVETA	KEY	CLAVE
2	897159M1		**1** ENGRENAGEM	GEAR	ENGRANAJE
3	355791X1		**1** ANEL TRAVA	CIRCLIP	CIRCULITO
4	3148679M91		**2** CONEXÃO	CONNECTION	CONEXION
5	3148762M91	70-25 No	**1** BOMBA	PUMP	BOMBA

Bomba De Direção
Steering Pump
Bomba Direccion

70-25

Bosch
Bosch
Bosch

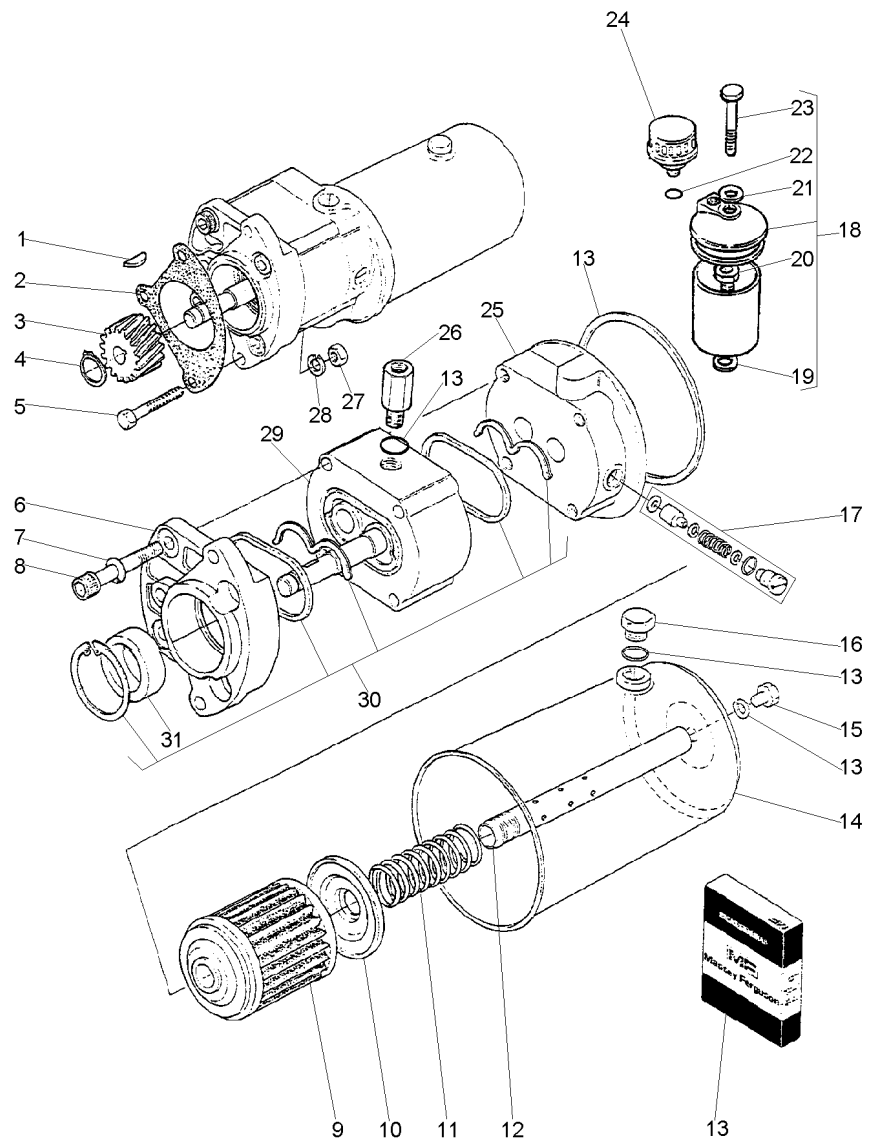

1	355465X1		1 CHAVETA	KEY	CLAVE
2	897148M2		1 JUNTA	GASKET	EMPAQUETADURA.
3	897159M1		1 ENGRENAGEM	GEAR	ENGRANAJE
4	355791X1		1 ANEL TRAVA	CIRCLIP	CIRCULITO
5	353548X1		1 PARAFUSO	BOLT	PERNO
6	2710984M1		1 TAMPA	COVER	CUBIERTA
7	353434X1		4 ARRUELA	WASHER	ARANDELA
8	2710990M1		4 PARAFUSO	BOLT	PERNO
9	2730389M1		1 ELEMENTO	ELEMENT	ELEMENTO
10			1 ARRUELA	WASHER	ARANDELA
11	3175201M1		1 MOLA	SPRING	RESORTE
12			1 TUBO	PIPE	CANO
13	3175458M91		1 JG. REPARO	KIT, REPAIR	JUEGO REPARACION
14	3175921M91		1 RESERVATÓRIO	CONTAINER	CONTENEDOR
15	2710989M1		1 PARAFUSO	BOLT	PERNO
16	2710340M1		1 BUJÃO	PLUG	TAPON
17	3176167M91		1 JG. REPARO	KIT, REPAIR	JUEGO REPARACION
18	3175562M92		1 RESERVATÓRIO	CONTAINER	CONTENEDOR
19	3007188X1	18	1 ARRUELA	WASHER	ARANDELA
20	3147282M1	18	1 CONEXÃO	CONNECTION	CONEXION
21	829185M1	18	1 ARRUELA	WASHER	ARANDELA
22	022615P1	18	1 ANEL "O"	O RING	JUNTA TORICA
23	3149281M1	18	1 PARAFUSO	BOLT	PERNO
24	022673N1		1 FILTRO	FILTER	FILTRO
25	2710986M1		1 TAMPA	COVER	CUBIERTA
26	2710985M1		1 CONEXÃO	CONNECTION	CONEXION
27	353431X1		1 PORCA	NUT	TUERCA
28	353434X1		1 ARRUELA	WASHER	ARANDELA
29			1 CORPO	BODY	CUERPO
30	2710979M91		1 JG. REPARO	KIT, REPAIR	JUEGO REPARACION
31	2710383M1	30	1 RETENTOR	SEAL	RETEN

Sistema De Direção **System Of Direction** **Sistema De Dirección**	**Coluna E Hidrostática** **Column And Hidrostatic** **Columna E Hidrostatica**	**70-30**	**2 Rodas Motrizes - Danfoss** **2 Wheels Drive - Danfoss** **2 Ruedas Motriz - Danfoss**

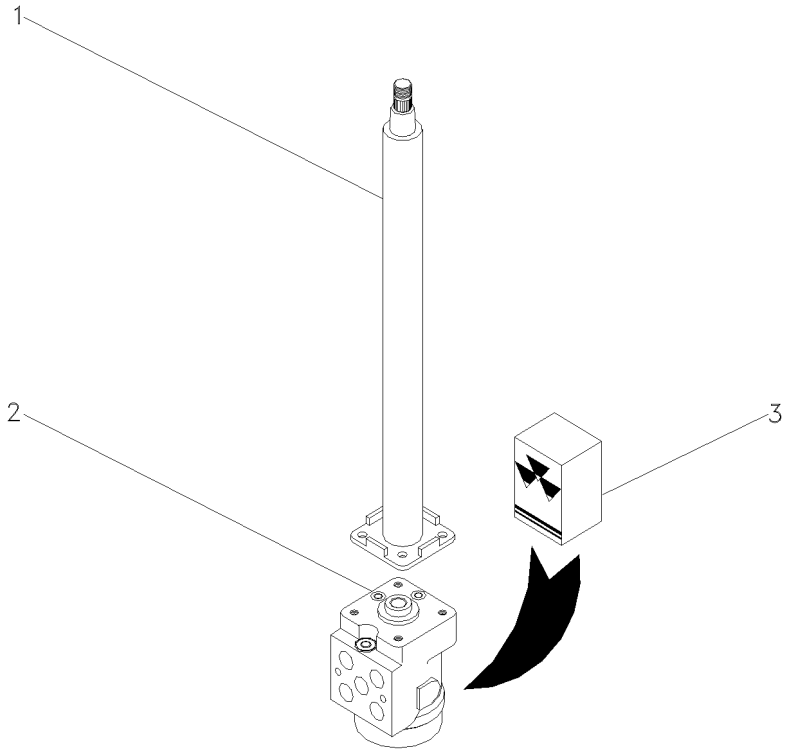

1	047811T1		**1** COLUNA DIREÇÃO	STEERING COLUMN	COLUMNA DIRECC
2	047161T1	4x2	**1** UN. HIDROSTÁTICA	STEERING UNIT	UNIDAD DIRECCION
3	048831R1		**1** JG. REPARO	KIT, REPAIR	JUEGO REPARACION

Unidade Hidrostática
Steering Unit
Direccion

70-35

2 Rodas Motrizes - Trw
2 Wheels Drive - Trw
2 Ruedas Motriz - Trw

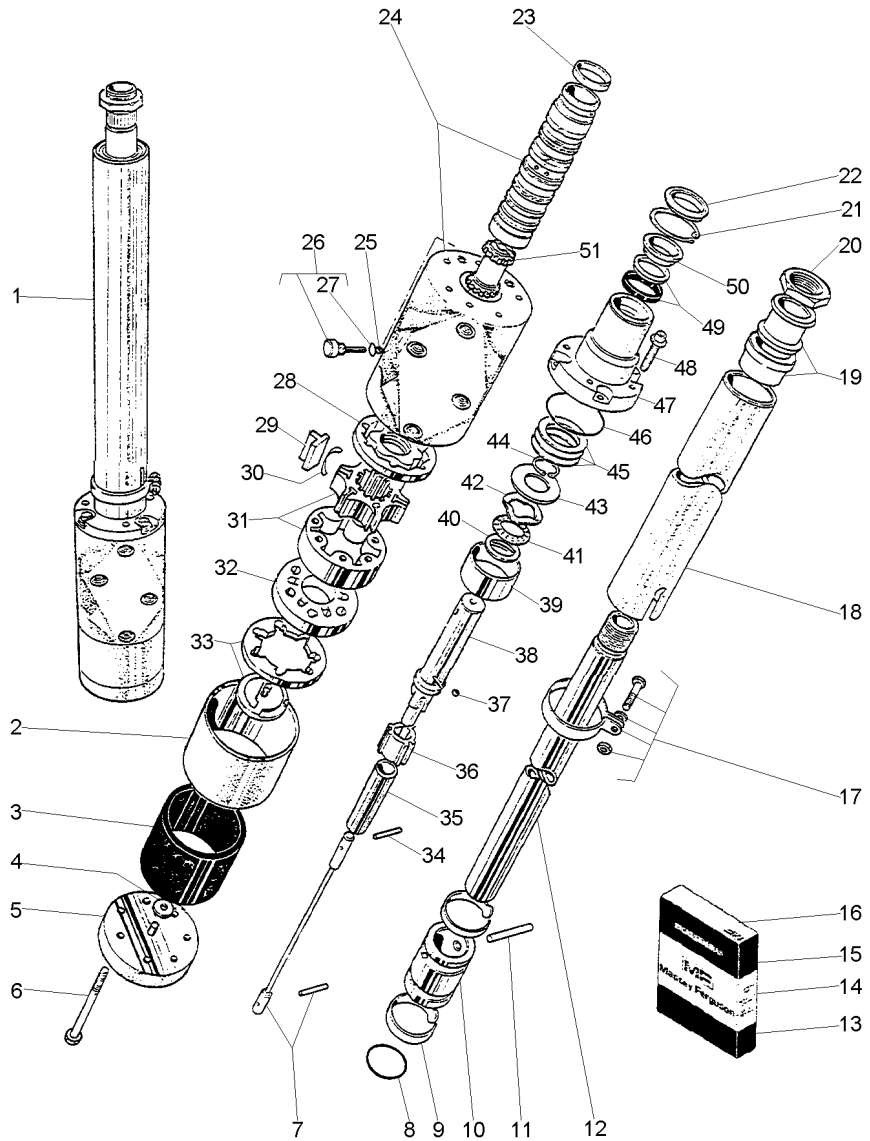

3149300M92 3030Z002 CPE275 E01 (0) 05/01 70- 35

1	3149300M92		70-35 No	1	UN. HIDROSTÁTICA	STEERING UNIT	UNIDAD DIRECCION
2	3175309M1	1		1	LUVA	SLEEVE	MANCHA
3	3175311M1	14		1	RETENTOR	SEAL	RETEN
4		5		1	ARRUELA	WASHER	ARANDELA
5	3603632M91	1		1	TAMPA	COVER	CUBIERTA
6	354615X1	1		7	PARAFUSO	BOLT	PERNO
7		15		1	BARRA	BAR	BARRA
8	364101X1	16		2	ANEL "O"	O RING	JUNTA TORICA
9		16		2	MOLA	SPRING	RESORTE
10		16		1	BUCHA	BUSH	CASQUILLO
11		16		2	PINO	PIN	PASADOR
12	3175252M1	1		1	EIXO	SHAFT	ARBOL
13	3603628M91	1		1	JG. REPARO	KIT, REPAIR	JUEGO REPARACION
14	3603629M91	1		1	JG. REPARO	KIT, REPAIR	JUEGO REPARACION
15	3603630M91	1		1	JG. REPARO	KIT, REPAIR	JUEGO REPARACION
16	3603631M91	1		1	JG. REPARO	KIT, REPAIR	JUEGO REPARACION
17		16		1	BRAÇADEIRA	CLAMP	ABRAZADERA
18	3176556M1			1	TUBO	PIPE	CANO
19		16		1	BUCHA	BUSH	CASQUILLO
20	3603640M1	16		1	PORCA	NUT	TUERCA
21		13		1	ANEL	RING	ARO
22	3175219M2	13		1	RETENTOR	SEAL	RETEN
23		15		1	MOLA	SPRING	RESORTE
24	3175238M91	1		1	CORPO	BODY	CUERPO
25		13		1	ESFERA	BALL	BOLA
26		13		1	TAMPÃO	PAD	ALMOHADILLA
27	359291X1	26		1	ANEL "O"	O RING	JUNTA TORICA
28		14		1	ESPAÇADOR	SPACER	PIEZA DISTANCIA
29		31		6	PALHETA	VANE	PALETA
30		31		6	MOLA	SPRING	RESORTE
31		14		1	ROTOR	ROTOR	ROTOR
32		14		1	COLETOR	COLLECTOR	COLECTOR
33	3175246M91	14		1	ESTATOR	STATOR	ESTATOR
34		15		1	AGULHA	NEEDLE	AGUJA
35		15		1	ESPAÇADOR	SPACER	PIEZA DISTANCIA
36		15		1	ANEL	RING	ARO
37		15		1	ESFERA	BALL	BOLA
38		15		1	EIXO	SHAFT	ARBOL
39		15		1	ESPAÇADOR	SPACER	PIEZA DISTANCIA
40		15		1	ARRUELA	WASHER	ARANDELA
41		15		1	ROLAMENTO	BEARING	COJINETE
42		15		1	ARRUELA	WASHER	ARANDELA
43		15		1	ARRUELA	WASHER	ARANDELA
44		15		1	ANEL	RING	ARO
45	3175226M91	15		1	JG. CALÇOS	KIT, SHIMS	JUEGO SUPLEMENTO
46		13		1	ANEL "O"	O RING	JUNTA TORICA
47	3175932M1	1		1	TAMPA	COVER	CUBIERTA
48	3175223M1	1		4	PARAFUSO	BOLT	PERNO
49		13		1	RETENTOR	SEAL	RETEN
50		13		1	ESPAÇADOR	SPACER	PIEZA DISTANCIA

Unidade Hidrostática
Steering Unit
Direccion

70-35

2 Rodas Motrizes - Trw
2 Wheels Drive - Trw
2 Ruedas Motriz - Trw

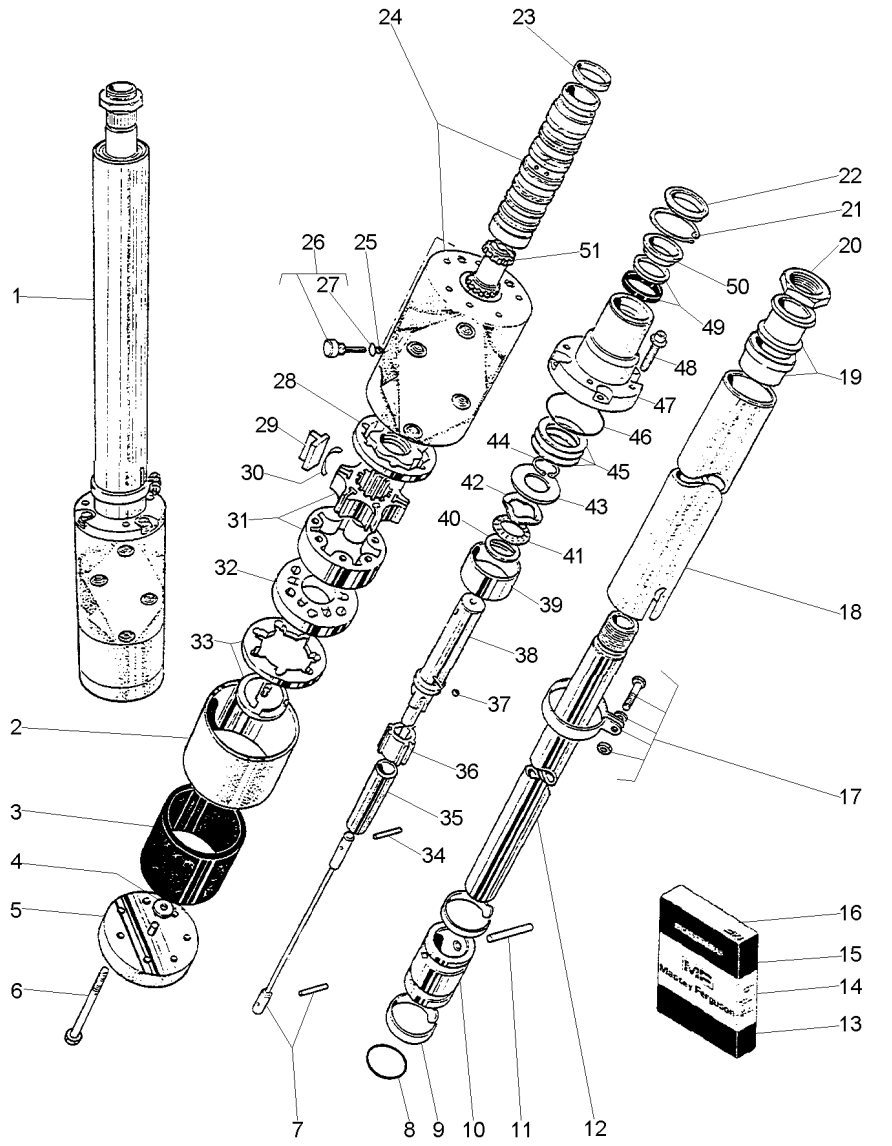

51	15	**1** EIXO	SHAFT	ARBOL

Direção E Controle Remoto
Remote Control And Steering
Dirección Y Controle Remoto

70-40

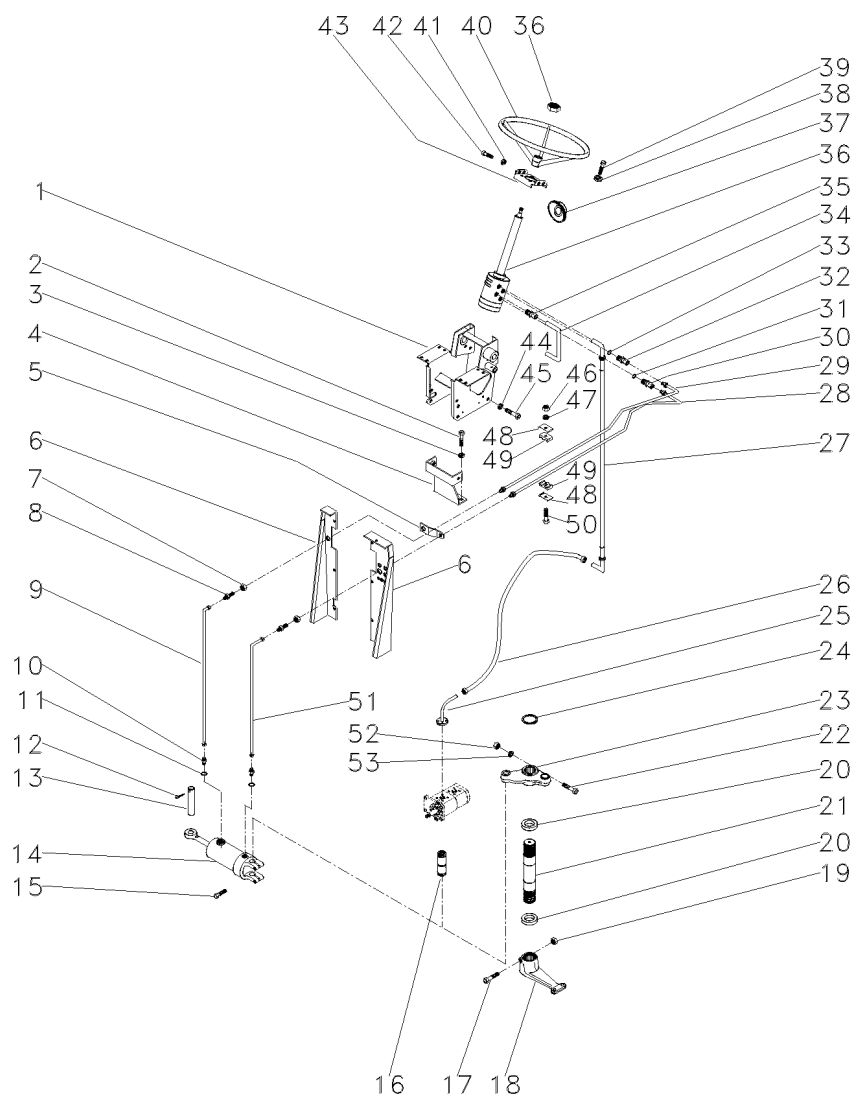

T0216042A **EK54Z013** **CPE275 E01 (0)** **05/01** **70- 40**

1	047174S1		1	SUPORTE	BRACKET	SOPORTE
2	353698X1		2	PARAFUSO	BOLT	PERNO
3	353432X1		2	ARRUELA	WASHER	ARANDELA
4	033922S1		1	SUPORTE	BRACKET	SOPORTE
5	033929P1		1	SUPORTE	BRACKET	SOPORTE
6	036906S1	◀	1	PAINEL	PANEL	PANEL
6	022870S1	▶	1	PAINEL	PANEL	PANEL
7	355830X1		2	PORCA	NUT	TUERCA
8	356266X1		2	CONEXÃO	CONNECTION	CONEXION
9	3146937M92		1	MANGUEIRA	HOSE	FLEXIBLE
10	3145403M2		2	CONEXÃO	CONNECTION	CONEXION
11	831452M1		2	ANEL "O"	O RING	JUNTA TORICA
12	375090X1		1	CUPILHA	COTTER PIN	PASADOR DOUBLE
13	3148787M2		1	PINO	PIN	PASADOR
14	3148318M91	60-170 No	1	CJ. CILINDRO	KIT, CYLINDER	JUEGO DE CILINDR
15	353725X1		2	PARAFUSO	BOLT	PERNO
16	489720M91	60-180 No	1	PINO	PIN	PASADOR
17	361859X1		1	PARAFUSO	BOLT	PERNO
18	1676664M1	▼	1	BRAÇO	ARM	BRAZO
19	195556M2		1	PORCA	NUT	TUERCA
20	196079M1		2	VEDADOR	SEAL	RETEN
21	1676666M1		1	EIXO	SHAFT	ARBOL
22	353622X1		1	PARAFUSO	BOLT	PERNO
23	042863N1	60-175 No	1	CJ. BRAÇO	KIT, ARM	JUEGO DE BRAZO
24	355917X1		1	ANEL TRAVA	CIRCLIP	CIRCULITO
25	051322S1		1	FLANGE	FLANGE	PLETINA
27	050483T1		1	MANGUEIRA	HOSE	FLEXIBLE
28	047334N1	▶	1	CJ. TUBO	KIT, PIPE	JUEGO CANO
29	047333N1	◀	1	TUBO	PIPE	CANO
30	3019602X1		1	CONEXÃO	CONNECTION	CONEXION
31	1441115X1		1	ANEL "O"	O RING	JUNTA TORICA
32	3019384X1		1	CONEXÃO	CONNECTION	CONEXION
33	1441115X1		1	ANEL "O"	O RING	JUNTA TORICA
34	050411P1		1	TUBO	PIPE	CANO
35	047154T1		2	CONEXÃO	CONNECTION	CONEXION
36	047182N1	70-30 No	1	DIREÇÃO	STEERING	DIRECCION
37	2801323M1		1	COLAR	COLLAR	COLLAR
38	339376X1		4	ARRUELA	WASHER	ARANDELA
39	339814X1		4	PARAFUSO	BOLT	PERNO
40	040341T1		1	VOLANTE	FLYWHEEL	VOLANTE
41	353434X1		2	ARRUELA	WASHER	ARANDELA
42	353690X1		2	PARAFUSO	BOLT	PERNO
43	047181S1		1	SUPORTE	BRACKET	SOPORTE
44	353432X1		6	ARRUELA	WASHER	ARANDELA
45	339451X1		6	PARAFUSO	BOLT	PERNO
46	353918X1		1	PORCA	NUT	TUERCA
47	353441X1		1	ARRUELA	WASHER	ARANDELA
48	3146897M1		2	REFORÇO	REINFORCEMENT	REFUERZO
49	3146896M1		2	BRAÇADEIRA	CLAMP	ABRAZADERA
50	353508X1		1	PARAFUSO	BOLT	PERNO

Direção E Controle Remoto
Remote Control And Steering
Dirección Y Controle Remoto

70-40

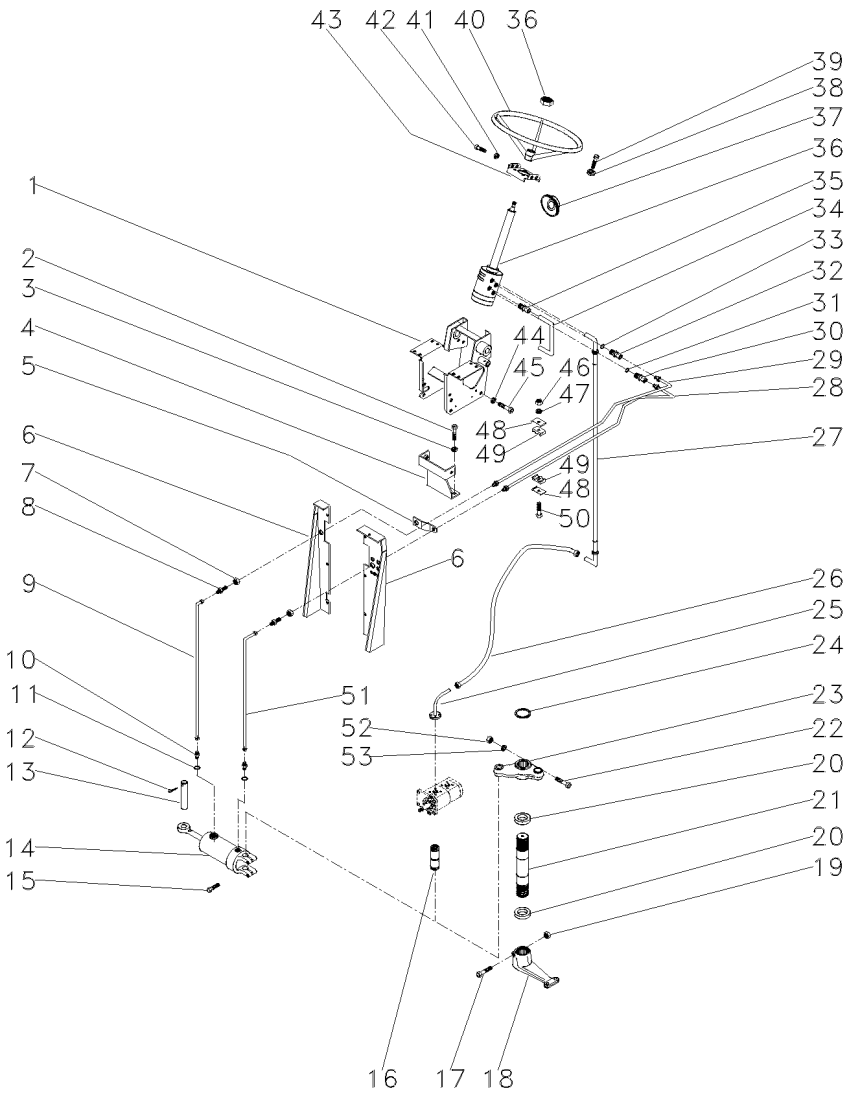

51	3146904M91	**1**	MANGUEIRA	HOSE	FLEXIBLE
52	353427X1	**1**	PORCA	NUT	TUERCA
53	353433X1	**1**	ARRUELA	WASHER	ARANDELA

Direção E Controle Remoto
Remote Control And Steering
Dirección Y Controle Remoto

70-45

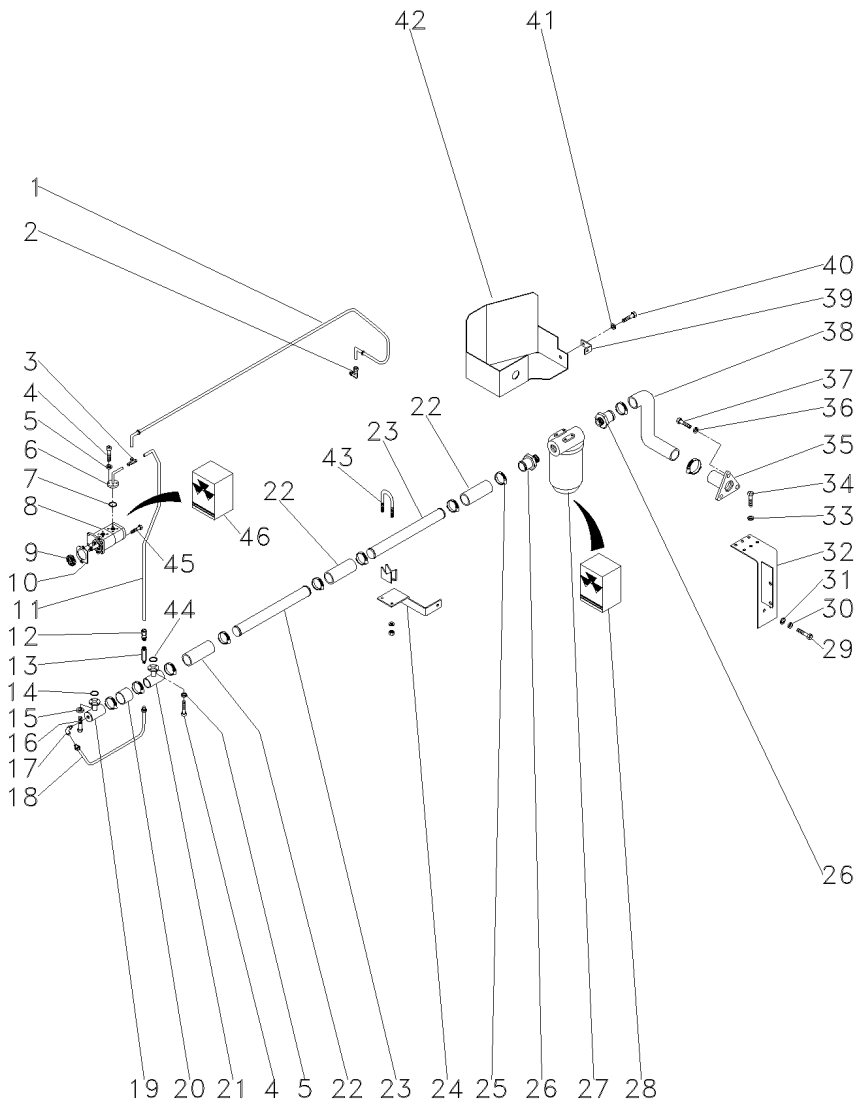

1	044382T1		1	MANGUEIRA	HOSE	FLEXIBLE
2	039605N1		1	CONEXÃO	CONNECTION	CONEXION
3	039606N1		1	CONEXÃO "T"	CONNECTION T	CONEXION T
4	339666X1		8	PARAFUSO	BOLT	PERNO
5	339375X1		8	ARRUELA	WASHER	ARANDELA
6	044392N1		1	FLANGE	FLANGE	PLETINA
7	035881P1		1	ANEL "O"	O RING	JUNTA TORICA
8	052208T1	[A]	1	BOMBA HIDRÁULICA	HYDRAULIC PUMP	BOMBA HIDRAULICA
9	3412000M1	16	1	ENGRENAGEM	GEAR	ENGRANAJE
10	1687018M1		1	JUNTA	GASKET	EMPAQUETADURA.
11	044390P1		1	TUBO	PIPE	CANO
12	3411947M91		1	CONEXÃO	CONNECTION	CONEXION
13	3401801M91		1	VÁLVULA	VALVE	VALVULA
14	3585217M1		1	ANEL "O"	O RING	JUNTA TORICA
15	339375X1		4	ARRUELA	WASHER	ARANDELA
16	339666X1		4	PARAFUSO	BOLT	PERNO
17	033917T1		1	CONEXÃO	CONNECTION	CONEXION
18	044395N1		1	TUBO	PIPE	CANO
19	039478S1		1	FLANGE	FLANGE	PLETINA
20	039509P1		1	MANGUEIRA	HOSE	FLEXIBLE
21	039479S1		1	FLANGE	FLANGE	PLETINA
22	036732P1		3	MANGUEIRA	HOSE	FLEXIBLE
23	044385P1		2	TUBO	PIPE	CANO
24	051331P1		1	SUPORTE	BRACKET	SOPORTE
25	490802M1		8	BRAÇADEIRA	CLAMP	ABRAZADERA
26	020529P1		2	CONEXÃO	CONNECTION	CONEXION
27	020388T2	70-50 No	1	CJ. FILTRO	KIT, FILTER	JUEGO FILTRO
28	034391T1		1	ELEMENTO	ELEMENT	ELEMENTO
29	354276X1		1	PARAFUSO	BOLT	PERNO
30	353439X1		1	ARRUELA	WASHER	ARANDELA
31	353758X1		1	ARRUELA	WASHER	ARANDELA
32	051323S1		1	SUPORTE	BRACKET	SOPORTE
33	353446X1		4	ARRUELA	WASHER	ARANDELA
34	353677X1		4	PARAFUSO	BOLT	PERNO
35	020380S1		1	FLANGE	FLANGE	PLETINA
36	353434X1		3	ARRUELA	WASHER	ARANDELA
37	353691X1		3	PARAFUSO	BOLT	PERNO
39	051330P1		1	SUPORTE	BRACKET	SOPORTE
40	353651X1		1	PARAFUSO	BOLT	PERNO
41	353434X1		1	ARRUELA	WASHER	ARANDELA
42	051326S1		1	PROTEÇÃO	GUARD	DEFENSA
43	042779N1		1	BRAÇADEIRA	CLAMP	ABRAZADERA
44	3585217M1		1	ANEL "O"	O RING	JUNTA TORICA
45	362443X1		1	PARAFUSO	BOLT	PERNO
46	3603952M91	8	1	JG. REPARO	KIT, REPAIR	JUEGO REPARACION

[A] DUPLA
DOUBLE
DUPLO

Filtro
Filter
Filtro

70-50

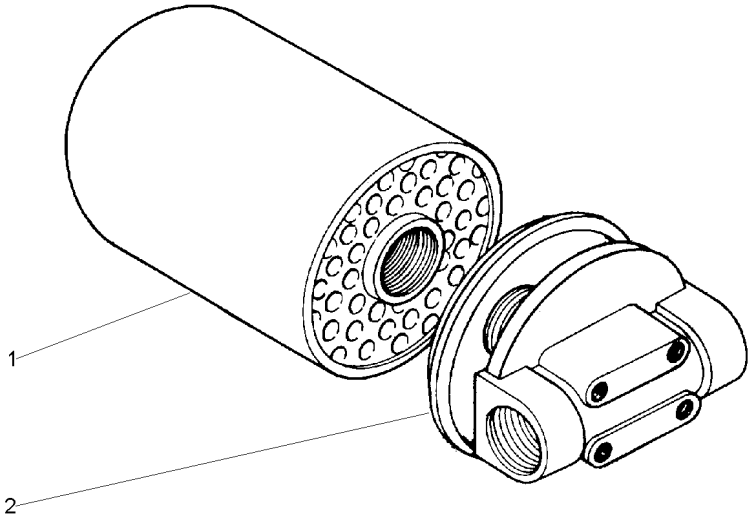

1	034391T1	**1** ELEMENTO	ELEMENT	ELEMENTO
2	020389R1	**1** CABEÇOTE FILTRO	FILTER HEAD	CABEZA DE FILTRO

Direção Hidrostática — **2 Rm**
Hydrostatic Steering — **2 Wd**
Direccion Hidrostática — **2 Rm**

70-55

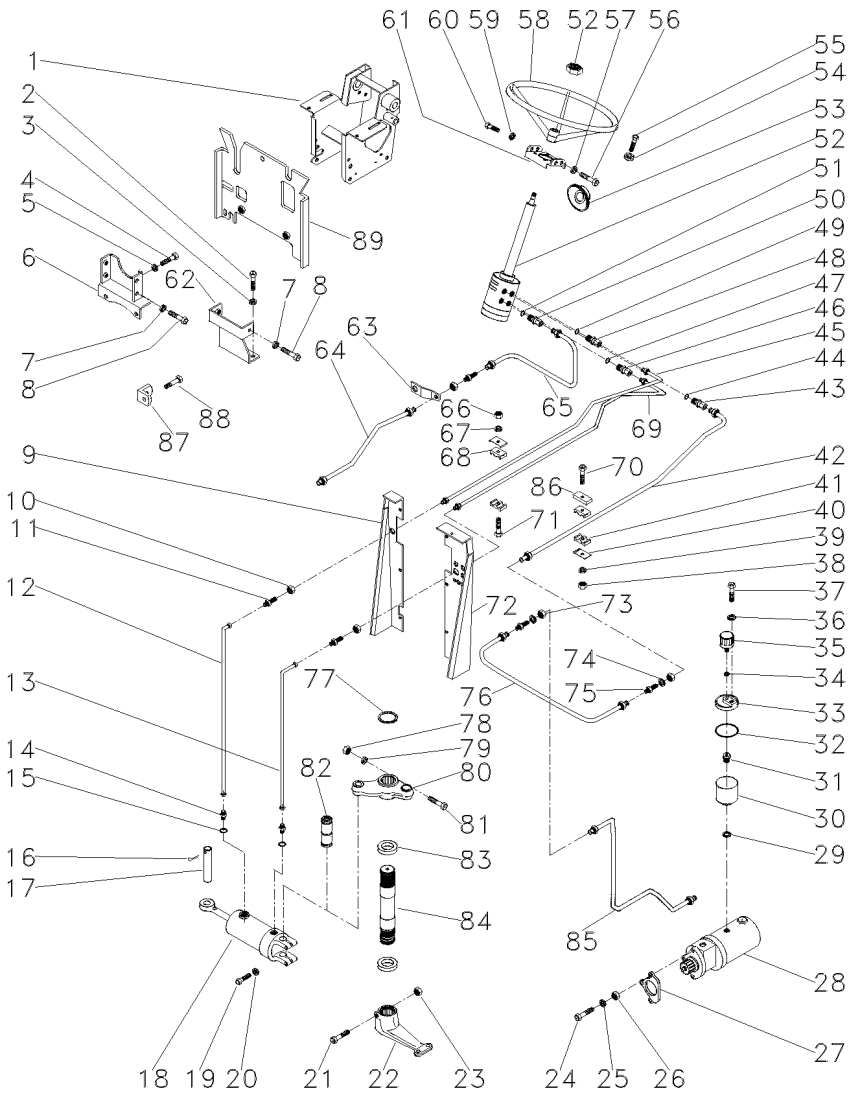

3146905M91 **EI51Z004** **CPE275 E01 (0)** **05/01** **70- 55**

2	353698X1		**2**	PARAFUSO	BOLT	PERNO
3	353432X1		**2**	ARRUELA	WASHER	ARANDELA
4	353698X1		**2**	PARAFUSO	BOLT	PERNO
5	353432X1		**2**	ARRUELA	WASHER	ARANDELA
6	033927S1		**1**	SUPORTE	BRACKET	SOPORTE
7	353432X1		**6**	ARRUELA	WASHER	ARANDELA
8	339451X1		**6**	PARAFUSO	BOLT	PERNO
9	022870S1	▶	**1**	PAINEL	PANEL	PANEL
10	355830X1		**2**	PORCA	NUT	TUERCA
11	356266X1		**2**	CONEXÃO	CONNECTION	CONEXION
12	3146937M92		**1**	MANGUEIRA	HOSE	FLEXIBLE
13	3146904M91		**1**	MANGUEIRA	HOSE	FLEXIBLE
14	3145403M2		**2**	CONEXÃO	CONNECTION	CONEXION
15	831452M1		**2**	ANEL "O"	O RING	JUNTA TORICA
16	375090X1		**1**	CUPILHA	COTTER PIN	PASADOR DOUBLE
17	3148787M2		**1**	PINO	PIN	PASADOR
18	3148318M91	60-170 No	**1**	CJ. CILINDRO	KIT, CYLINDER	JUEGO DE CILINDR
19	353725X1		**2**	PARAFUSO	BOLT	PERNO
20	353439X1		**2**	ARRUELA	WASHER	ARANDELA
21	377899X1		**1**	PARAFUSO	BOLT	PERNO
22	1676664M1	▼	**1**	BRAÇO	ARM	BRAZO
23	195556M2		**1**	PORCA	NUT	TUERCA
24	353548X1		**1**	PARAFUSO	BOLT	PERNO
25	353434X1		**1**	ARRUELA	WASHER	ARANDELA
26	353431X1		**1**	PORCA	NUT	TUERCA
27	897148M2		**1**	JUNTA	GASKET	EMPAQUETADURA.
29	1440702X1		**1**	ARRUELA	WASHER	ARANDELA
30	3149279M1		**1**	RESERVATÓRIO	CONTAINER	CONTENEDOR
31	3149282M1		**1**	CONEXÃO	CONNECTION	CONEXION
32	022615P1		**1**	ANEL "O"	O RING	JUNTA TORICA
33	022330P1		**1**	TAMPA	COVER	CUBIERTA
34	080250H1		**1**	ARRUELA	WASHER	ARANDELA
35	022673N1		**1**	FILTRO	FILTER	FILTRO
36	829185M1		**1**	ARRUELA	WASHER	ARANDELA
37	3149281M1		**1**	PARAFUSO	BOLT	PERNO
38	355565X1		**1**	PORCA	NUT	TUERCA
39	353446X1		**1**	ARRUELA	WASHER	ARANDELA
40	3146897M1		**2**	REFORÇO	REINFORCEMENT	REFUERZO
41	3148668M1		**2**	BRAÇADEIRA	CLAMP	ABRAZADERA
43	3019384X1	[A]	**1**	CONEXÃO	CONNECTION	CONEXION
43	3148452M1	[B]	**1**	ADAPTADOR	ADAPTOR	ADAPTADOR
44	1441115X1		**1**	ANEL "O"	O RING	JUNTA TORICA
46	3019602X1	[A]	**1**	CONEXÃO	CONNECTION	CONEXION
46	3149607M1	[B]	**1**	CONEXÃO	CONNECTION	CONEXION
47	1441115X1		**1**	ANEL "O"	O RING	JUNTA TORICA
48	3019384X1	[A]	**1**	CONEXÃO	CONNECTION	CONEXION
48	3149669M1	[B]	**1**	ADAPTADOR	ADAPTOR	ADAPTADOR
49	1441115X1		**1**	ANEL "O"	O RING	JUNTA TORICA
50	3019602X1	[A]	**1**	CONEXÃO	CONNECTION	CONEXION
50	3149607M1	[B]	**1**	CONEXÃO	CONNECTION	CONEXION

Direção Hidrostática — **2 Rm**
Hydrostatic Steering — **2 Wd**
Direccion Hidrostática — **2 Rm**

70-55

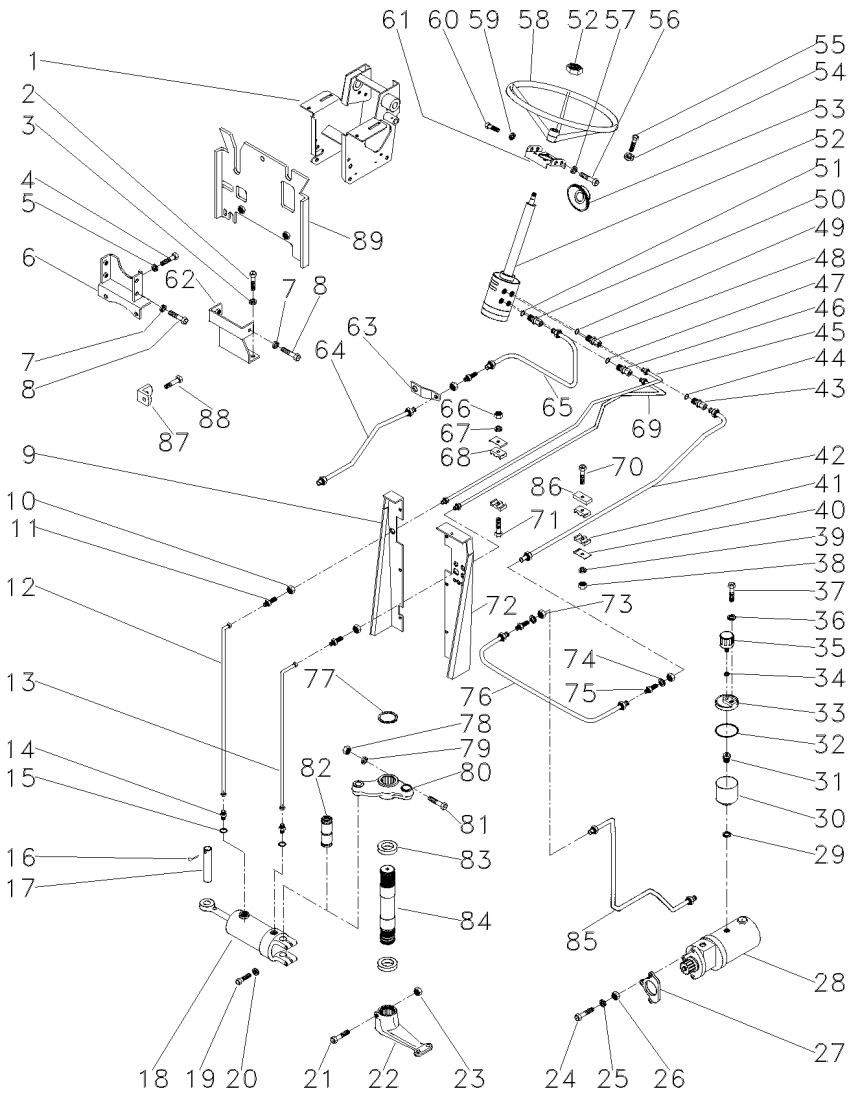

51	1441115X1		1	ANEL "O"	O RING	JUNTA TORICA
53	2801323M1		1	COLAR	COLLAR	COLLAR
54	353446X1		4	ARRUELA	WASHER	ARANDELA
55	353677X1		4	PARAFUSO	BOLT	PERNO
56	353897X1		2	PARAFUSO	BOLT	PERNO
57	353434X1		2	ARRUELA	WASHER	ARANDELA
58	040341T1		1	VOLANTE	FLYWHEEL	VOLANTE
59	353434X1		2	ARRUELA	WASHER	ARANDELA
60	353897X1		2	PARAFUSO	BOLT	PERNO
62	033922S1		1	SUPORTE	BRACKET	SOPORTE
63	033929P1		1	SUPORTE	BRACKET	SOPORTE
64	3148771M91		1	TUBO	PIPE	CANO
65	047331N1		1	TUBO	PIPE	CANO
66	353918X1		1	PORCA	NUT	TUERCA
67	353441X1		1	ARRUELA	WASHER	ARANDELA
68	3146896M1		2	BRAÇADEIRA	CLAMP	ABRAZADERA
70	353685X1		1	PARAFUSO	BOLT	PERNO
71	353508X1		1	PARAFUSO	BOLT	PERNO
72	3585396M91	◀	1	PAINEL	PANEL	PANEL
73	356614X1		3	PORCA	NUT	TUERCA
74	353762X1		X	ARRUELA	WASHER	ARANDELA
75	356267X1		3	CONEXÃO	CONNECTION	CONEXION
76	3149138M91		1	TUBO	PIPE	CANO
77	355917X1		1	ANEL TRAVA	CIRCLIP	CIRCULITO
78	353427X1		1	PORCA	NUT	TUERCA
79	353433X1		1	ARRUELA	WASHER	ARANDELA
80	042863N1	60-175 No	1	CJ. BRAÇO	KIT, ARM	JUEGO DE BRAZO
81	353622X1		1	PARAFUSO	BOLT	PERNO
82	489720M91	60-180 No	1	PINO	PIN	PASADOR
83	196079M1		2	VEDADOR	SEAL	RETEN
84	1676666M1		1	EIXO	SHAFT	ARBOL
85	3149134M92		1	TUBO	PIPE	CANO
86	3146897M1		2	REFORÇO	REINFORCEMENT	REFUERZO
87	026409P1		1	SUPORTE	BRACKET	SOPORTE
88	353667X1		2	PARAFUSO	BOLT	PERNO
89	022985S1		1	DEFLETOR	DEFLECTOR	DEFLECTOR

[A] PARA DIREÇÃO HIDROSTÁTICA DANFOSS
FOR DANFOSS HYDROSTATIC STEERING
PARA DIRECCION HIDROSTÁTICA DANFOSS

[B] PARA DIREÇÃO HIDROSTÁTICA TRW
FOR TRW HYDROSTATIC STEERING
PARA DIRECCION HIDROSTÁTICA TRW

Direção E Controle Remoto
Remote Control And Steering
Dirección Y Controle Remoto

70-60

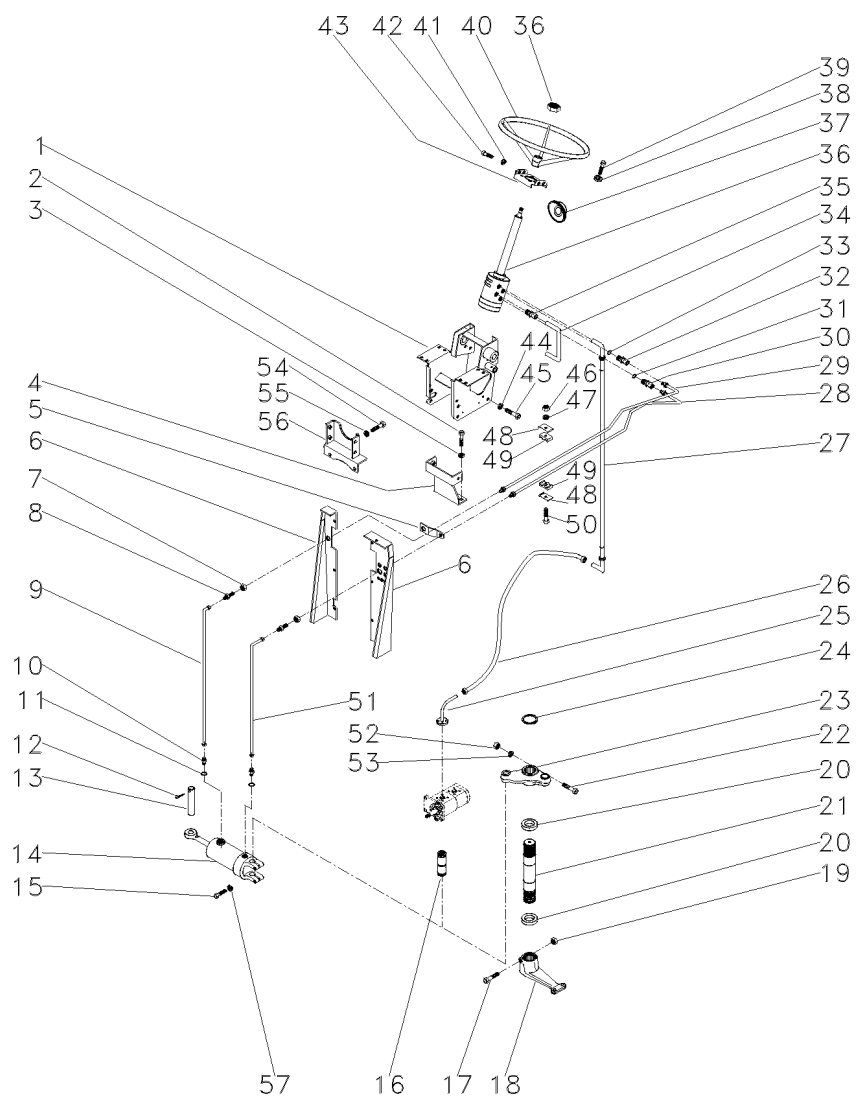

T0216043A EK54Z015 CPE275 E01 (0) 05/01 70- 60

1	047174S1		1	SUPORTE	BRACKET	SOPORTE
2	353698X1		2	PARAFUSO	BOLT	PERNO
3	353432X1		2	ARRUELA	WASHER	ARANDELA
4	033922S1		1	SUPORTE	BRACKET	SOPORTE
5	033929P1		1	SUPORTE	BRACKET	SOPORTE
6	3585396M91	◀	1	PAINEL	PANEL	PANEL
6	022870S1	▶	1	PAINEL	PANEL	PANEL
7	355830X1		2	PORCA	NUT	TUERCA
8	356266X1		2	CONEXÃO	CONNECTION	CONEXION
9	3146937M92		1	MANGUEIRA	HOSE	FLEXIBLE
10	3145403M2		2	CONEXÃO	CONNECTION	CONEXION
11	831452M1		2	ANEL "O"	O RING	JUNTA TORICA
12	375090X1		1	CUPILHA	COTTER PIN	PASADOR DOUBLE
13	3148787M2		1	PINO	PIN	PASADOR
14	3148318M91	60-170 No	1	CJ. CILINDRO	KIT, CYLINDER	JUEGO DE CILINDR
15	353725X1		2	PARAFUSO	BOLT	PERNO
16	489720M91	60-180 No	1	PINO	PIN	PASADOR
17	361859X1		1	PARAFUSO	BOLT	PERNO
18	1676664M1	▼	1	BRAÇO	ARM	BRAZO
19	195556M2		1	PORCA	NUT	TUERCA
20	196079M1		2	VEDADOR	SEAL	RETEN
21	1676666M1		1	EIXO	SHAFT	ARBOL
22	353622X1		1	PARAFUSO	BOLT	PERNO
23	042863N1	60-175 No	1	CJ. BRAÇO	KIT, ARM	JUEGO DE BRAZO
24	355917X1		1	ANEL TRAVA	CIRCLIP	CIRCULITO
25	051322S1		1	FLANGE	FLANGE	PLETINA
27	050483T1		1	MANGUEIRA	HOSE	FLEXIBLE
28	047334N1	▶	1	CJ. TUBO	KIT, PIPE	JUEGO CANO
29	047333N1	◀	1	TUBO	PIPE	CANO
30	3019384X1		1	CONEXÃO	CONNECTION	CONEXION
31	1441115X1		1	ANEL "O"	O RING	JUNTA TORICA
32	3019384X1		1	CONEXÃO	CONNECTION	CONEXION
33	1441115X1		1	ANEL "O"	O RING	JUNTA TORICA
34	050411P1		1	TUBO	PIPE	CANO
35	047154T1		2	CONEXÃO	CONNECTION	CONEXION
36	047182N1	70-30 No	1	DIREÇÃO	STEERING	DIRECCION
37	2801323M1		1	COLAR	COLLAR	COLLAR
38	353446X1		4	ARRUELA	WASHER	ARANDELA
39	353677X1		4	PARAFUSO	BOLT	PERNO
40	040341T1		1	VOLANTE	FLYWHEEL	VOLANTE
41	353434X1		2	ARRUELA	WASHER	ARANDELA
42	353897X1		2	PARAFUSO	BOLT	PERNO
43	047181S1		1	SUPORTE	BRACKET	SOPORTE
44	353432X1		6	ARRUELA	WASHER	ARANDELA
45	339451X1		6	PARAFUSO	BOLT	PERNO
46	353918X1		1	PORCA	NUT	TUERCA
47	353441X1		1	ARRUELA	WASHER	ARANDELA
48	3146897M1		2	REFORÇO	REINFORCEMENT	REFUERZO
49	3146896M1		2	BRAÇADEIRA	CLAMP	ABRAZADERA
50	353508X1		1	PARAFUSO	BOLT	PERNO

Direção E Controle Remoto
Remote Control And Steering
Dirección Y Controle Remoto

70-60

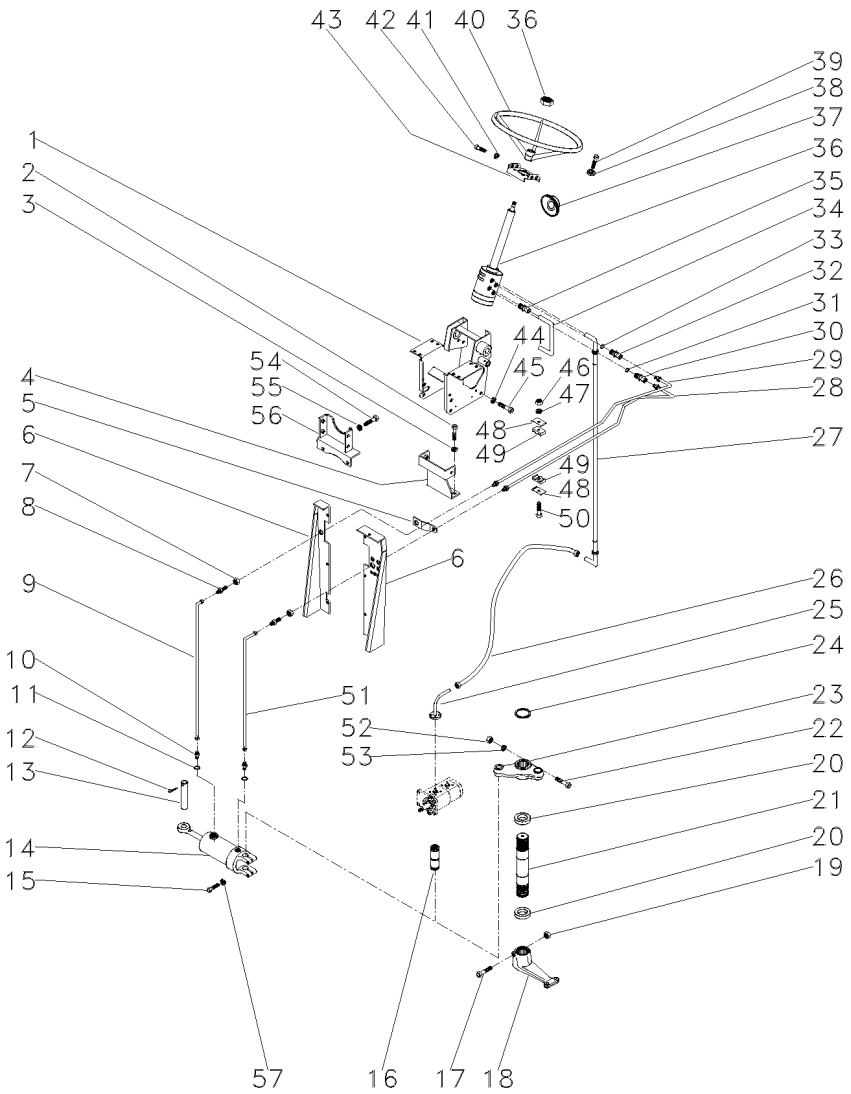

51	3146904M91	**1**	MANGUEIRA	HOSE	FLEXIBLE
52	353427X1	**1**	PORCA	NUT	TUERCA
53	353433X1	**1**	ARRUELA	WASHER	ARANDELA
54	353698X1	**2**	PARAFUSO	BOLT	PERNO
55	353432X1	**2**	ARRUELA	WASHER	ARANDELA
56	033927S1	**1**	SUPORTE	BRACKET	SOPORTE
57	353439X1	**2**	ARRUELA	WASHER	ARANDELA

Direção E Controle Remoto
Remote Control And Steering
Dirección Y Controle Remoto

70-65

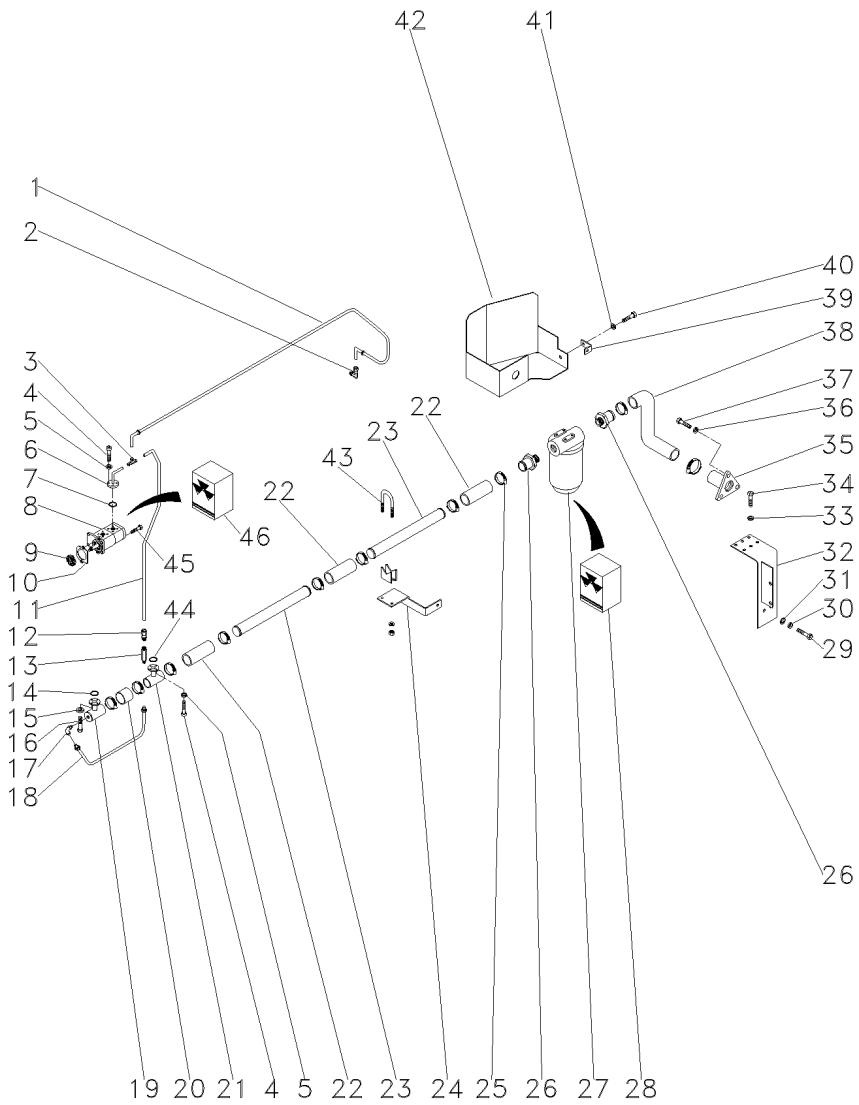

1	044382T1		1	MANGUEIRA	HOSE	FLEXIBLE
2	039605N1		1	CONEXÃO	CONNECTION	CONEXION
3	039606N1		1	CONEXÃO "T"	CONNECTION T	CONEXION T
4	339666X1		8	PARAFUSO	BOLT	PERNO
5	339375X1		8	ARRUELA	WASHER	ARANDELA
6	044392N1		1	FLANGE	FLANGE	PLETINA
7	035881P1		1	ANEL "O"	O RING	JUNTA TORICA
8	052208T1	[A]	1	BOMBA HIDRÁULICA	HYDRAULIC PUMP	BOMBA HIDRAULICA
9	3412000M1	16	1	ENGRENAGEM	GEAR	ENGRANAJE
10	1687018M1		1	JUNTA	GASKET	EMPAQUETADURA.
11	044390P1		1	TUBO	PIPE	CANO
12	3411947M91		1	CONEXÃO	CONNECTION	CONEXION
13	3401801M91		1	VÁLVULA	VALVE	VALVULA
14	3585217M1		1	ANEL "O"	O RING	JUNTA TORICA
15	339375X1		4	ARRUELA	WASHER	ARANDELA
16	339666X1		4	PARAFUSO	BOLT	PERNO
17	033917T1		1	CONEXÃO	CONNECTION	CONEXION
18	044395N1		1	TUBO	PIPE	CANO
19	039478S1		1	FLANGE	FLANGE	PLETINA
20	039509P1		1	MANGUEIRA	HOSE	FLEXIBLE
21	039479S1		1	FLANGE	FLANGE	PLETINA
22	036732P1		3	MANGUEIRA	HOSE	FLEXIBLE
23	044385P1		2	TUBO	PIPE	CANO
24	051331P1		1	SUPORTE	BRACKET	SOPORTE
25	490802M1		8	BRAÇADEIRA	CLAMP	ABRAZADERA
26	020529P1		2	CONEXÃO	CONNECTION	CONEXION
27	020388T2	70-50 No	1	CJ. FILTRO	KIT, FILTER	JUEGO FILTRO
28	020493R1		1	CJ. FILTRO	KIT, FILTER	JUEGO FILTRO
29	354276X1		1	PARAFUSO	BOLT	PERNO
30	353439X1		1	ARRUELA	WASHER	ARANDELA
31	353758X1		1	ARRUELA	WASHER	ARANDELA
32	051323S1		1	SUPORTE	BRACKET	SOPORTE
33	353446X1		4	ARRUELA	WASHER	ARANDELA
34	353677X1		4	PARAFUSO	BOLT	PERNO
35	020380S1		1	FLANGE	FLANGE	PLETINA
36	353434X1		3	ARRUELA	WASHER	ARANDELA
37	353691X1		3	PARAFUSO	BOLT	PERNO
39	051330P1		1	SUPORTE	BRACKET	SOPORTE
40	353651X1		1	PARAFUSO	BOLT	PERNO
41	353434X1		1	ARRUELA	WASHER	ARANDELA
42	051326S1		1	PROTEÇÃO	GUARD	DEFENSA
43	042779N1		1	BRAÇADEIRA	CLAMP	ABRAZADERA
44	3585217M1		1	ANEL "O"	O RING	JUNTA TORICA
45	362443X1		1	PARAFUSO	BOLT	PERNO
46	3603952M91	8	1	JG. REPARO	KIT, REPAIR	JUEGO REPARACION

[A] DUPLA
DOUBLE
DUPLO

Direção Hidrostática
Hydrostatic Steering
Direccion Hidrostática

70-70

4 Rodas Motrizes
4 Wheels Drive
4 Ruedas Motriz

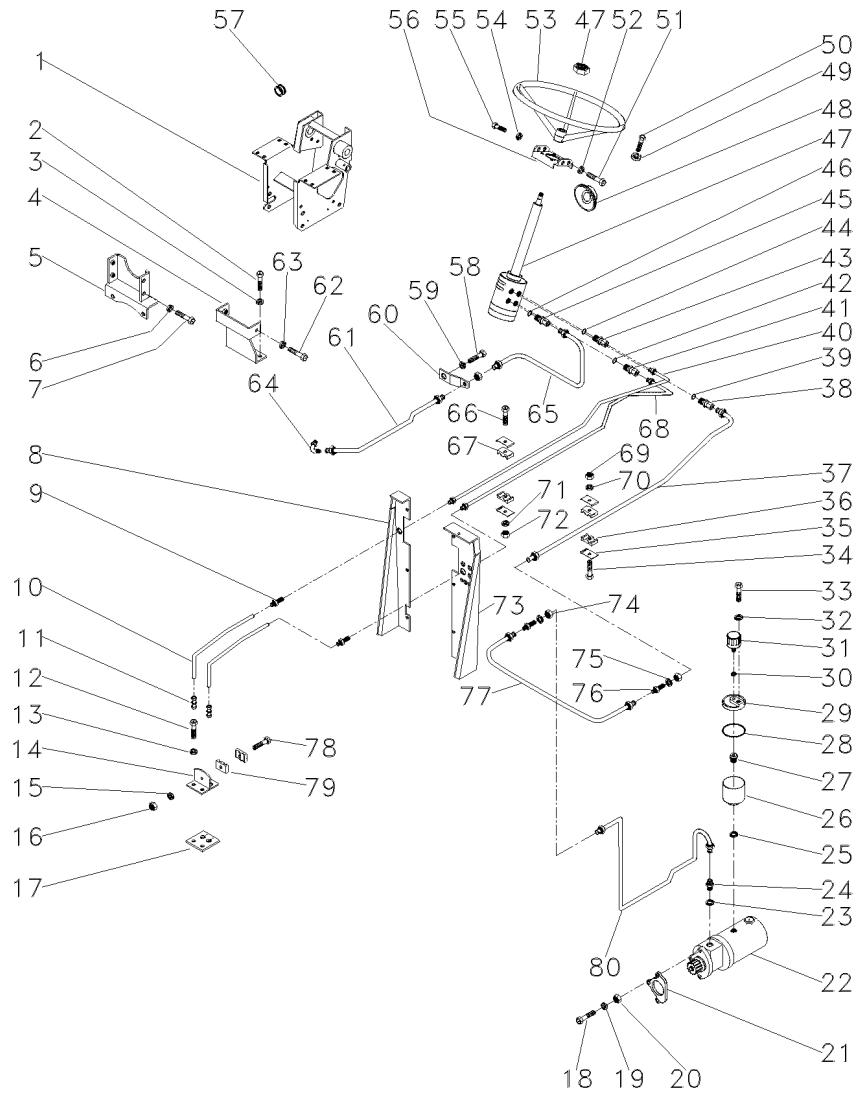

2	353698X1		2	PARAFUSO	BOLT	PERNO
3	353432X1		2	ARRUELA	WASHER	ARANDELA
4	033922S1		1	SUPORTE	BRACKET	SOPORTE
5	033927S1		1	SUPORTE	BRACKET	SOPORTE
6	339376X1		4	ARRUELA	WASHER	ARANDELA
7	339451X1		4	PARAFUSO	BOLT	PERNO
8	022870S1	▶	1	PAINEL	PANEL	PANEL
9	3411946M91		2	CONEXÃO	CONNECTION	CONEXION
10	3585630M1		2	MANGUEIRA	HOSE	FLEXIBLE
11	3412001M91		2	CONEXÃO	CONNECTION	CONEXION
12	353691X1		2	PARAFUSO	BOLT	PERNO
13	353434X1		2	ARRUELA	WASHER	ARANDELA
14	3585070M91		1	SUPORTE	BRACKET	SOPORTE
15	339375X1		1	ARRUELA	WASHER	ARANDELA
16	339030X1		1	PORCA	NUT	TUERCA
17	3585072M1		1	PROTETOR	PROTECTOR	PROTECTOR
18	353548X1	[A]	1	PARAFUSO	BOLT	PERNO
19	353434X1	[A]	1	ARRUELA	WASHER	ARANDELA
20	353431X1	[A]	1	PORCA	NUT	TUERCA
21	897148M2		1	JUNTA	GASKET	EMPAQUETADURA.
23	831452M1		1	ANEL "O"	O RING	JUNTA TORICA
24	3148673M1		1	CONEXÃO	CONNECTION	CONEXION
25	1440702X1		1	ARRUELA	WASHER	ARANDELA
26	3149279M1		1	RESERVATÓRIO	CONTAINER	CONTENEDOR
27	3149282M1		1	CONEXÃO	CONNECTION	CONEXION
28	022615P1		1	ANEL "O"	O RING	JUNTA TORICA
29	022330P1		1	TAMPA	COVER	CUBIERTA
30	080250H1		1	ARRUELA	WASHER	ARANDELA
31	022673N1		1	FILTRO	FILTER	FILTRO
32	829185M1		1	ARRUELA	WASHER	ARANDELA
33	3149281M1		1	PARAFUSO	BOLT	PERNO
34	353685X1		1	PARAFUSO	BOLT	PERNO
35	3146897M1		4	REFORÇO	REINFORCEMENT	REFUERZO
36	3148668M1		2	BRAÇADEIRA	CLAMP	ABRAZADERA
48	2801323M1		1	COLAR	COLLAR	COLLAR
49	339376X1		4	ARRUELA	WASHER	ARANDELA
50	339814X1		4	PARAFUSO	BOLT	PERNO
51	353691X1		2	PARAFUSO	BOLT	PERNO
52	353434X1		2	ARRUELA	WASHER	ARANDELA
53	040341T1		1	VOLANTE	FLYWHEEL	VOLANTE
54	353434X1		2	ARRUELA	WASHER	ARANDELA
55	353897X1		2	PARAFUSO	BOLT	PERNO
57	366195X1		1	PASSA-FIO	GROMMET	PASACABLE
58	353698X1		2	PARAFUSO	BOLT	PERNO
59	353432X1		2	ARRUELA	WASHER	ARANDELA
60	033929P1		1	SUPORTE	BRACKET	SOPORTE
61	3409969M91		1	CJ. TUBO	TUBE ASSY	CONJ.DE TUBO
62	339451X1		2	PARAFUSO	BOLT	PERNO
63	339376X1		2	ARRUELA	WASHER	ARANDELA
64	3148679M91		1	CONEXÃO	CONNECTION	CONEXION

Direção Hidrostática
Hydrostatic Steering
Direccion Hidrostática

70-70

4 Rodas Motrizes
4 Wheels Drive
4 Ruedas Motriz

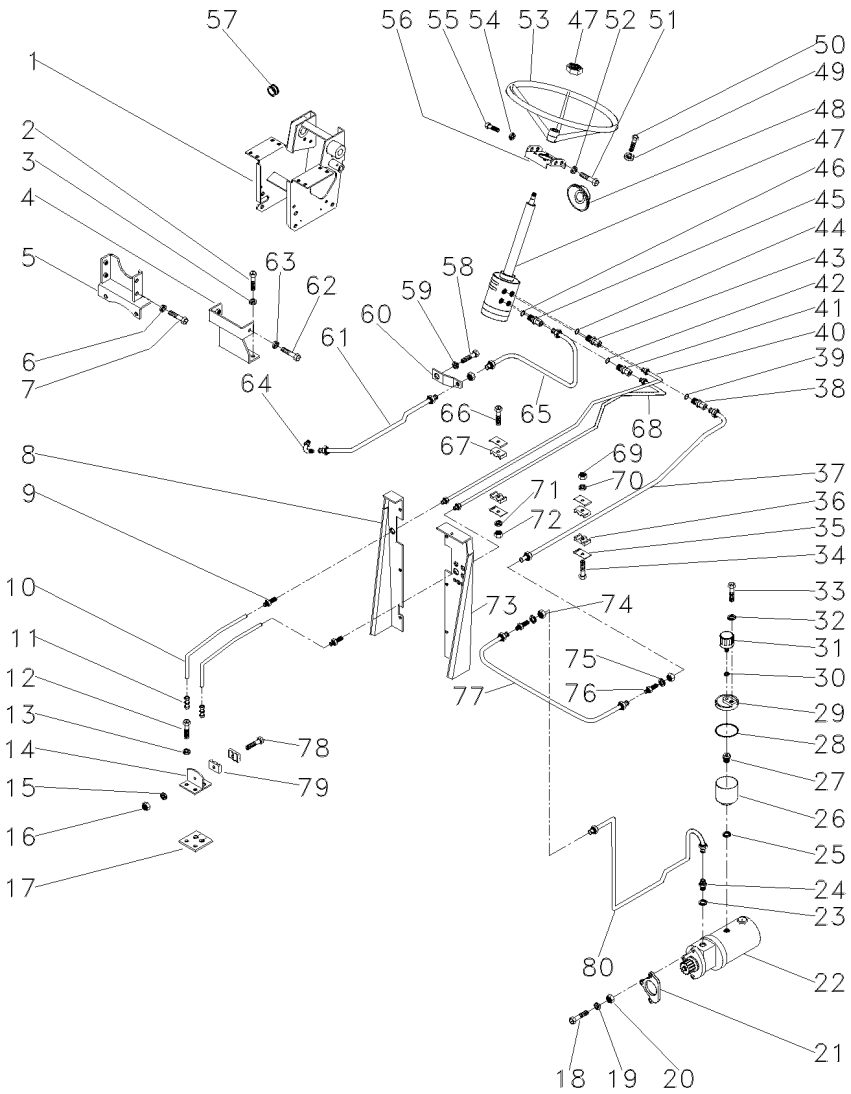

66	353508X1	1	PARAFUSO	BOLT	PERNO
67	3146896M1	2	BRAÇADEIRA	CLAMP	ABRAZADERA
69	355565X1	1	PORCA	NUT	TUERCA
70	353446X1	1	ARRUELA	WASHER	ARANDELA
71	353441X1	1	ARRUELA	WASHER	ARANDELA
72	353918X1	1	PORCA	NUT	TUERCA
74	356614X1	3	PORCA	NUT	TUERCA
75	353762X1	X	ARRUELA	WASHER	ARANDELA
76	356267X1	2	CONEXÃO	CONNECTION	CONEXION
77	3149138M91	1	TUBO	PIPE	CANO
78	3468414M1	1	PARAFUSO	BOLT	PERNO
79	033212P1	2	BRAÇADEIRA	CLAMP	ABRAZADERA
80	3409971M91	1	CJ. TUBO	TUBE ASSY	CONJ.DE TUBO

[A] ANTIGO
OLD
ANTIGUO

Bomba Hidráulica
Hydraulic Pump
Bomba Hidraulica

70-75

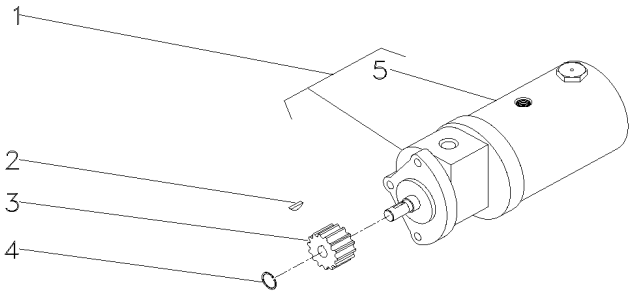

1	047822T1		**1**	BOMBA HIDRÁULICA	HYDRAULIC PUMP	BOMBA HIDRAULICA
2	355465X1		**1**	CHAVETA	KEY	CLAVE
3	897159M1		**1**	ENGRENAGEM	GEAR	ENGRANAJE
4	355791X1		**1**	ANEL TRAVA	CIRCLIP	CIRCULITO
5	3175203M1	1	**1**	ELEMENTO	ELEMENT	ELEMENTO

Bomba Hidráulica
Hydraulic Pump
Bomba Hidraulica

70-80

Bosch
Bosch
Bosch

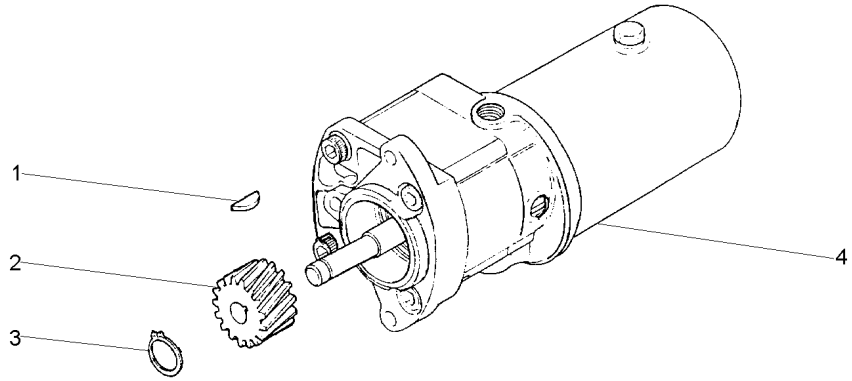

1	355465X1		**1** CHAVETA	KEY	CLAVE
2	897159M1		**1** ENGRENAGEM	GEAR	ENGRANAJE
3	355791X1		**1** ANEL TRAVA	CIRCLIP	CIRCULITO
4	3409524M91	70-85 No	**1** BOMBA	PUMP	BOMBA

Bomba De Direção
Steering Pump
Bomba Direccion

70-85

Bosch
Bosch
Bosch

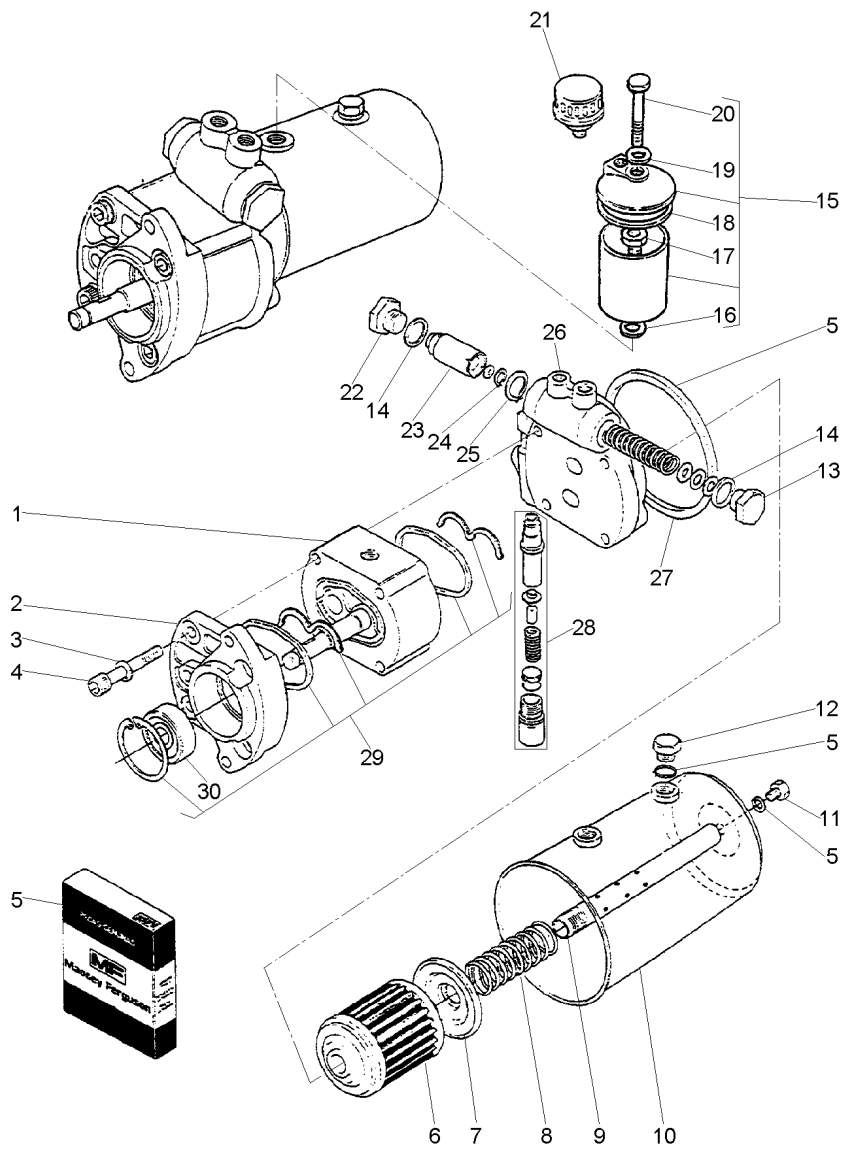

1			3409524M91	1	CORPO	BODY	CUERPO
2	2710965M1			1	TAMPA	COVER	CUBIERTA
3	353434X1			4	ARRUELA	WASHER	ARANDELA
4	3176492M1			4	PARAFUSO	BOLT	PERNO
5	3175458M91			1	JG. REPARO	KIT, REPAIR	JUEGO REPARACION
6	3175203M1			1	ELEMENTO	ELEMENT	ELEMENTO
7			3409524M91	1	ARRUELA	WASHER	ARANDELA
8	3175201M1			1	MOLA	SPRING	RESORTE
9			3409524M91	1	TUBO	PIPE	CANO
10	3175921M91			1	RESERVATÓRIO	CONTAINER	CONTENEDOR
11	2710989M1			1	PARAFUSO	BOLT	PERNO
12	2710340M1			1	BUJÃO	PLUG	TAPON
13	3175217M1	26		1	BUJÃO	PLUG	TAPON
14	3175214M1	26		2	ARRUELA	WASHER	ARANDELA
15	3175562M92			1	RESERVATÓRIO	CONTAINER	CONTENEDOR
16	3007188X1	15		1	ARRUELA	WASHER	ARANDELA
17	3149282M1	15		1	CONEXÃO	CONNECTION	CONEXION
18	022615P1			1	ANEL "O"	O RING	JUNTA TORICA
19	829185M1	15		1	ARRUELA	WASHER	ARANDELA
20	3149281M1	15		1	PARAFUSO	BOLT	PERNO
21	022673N1			1	FILTRO	FILTER	FILTRO
22	3175213M1	26		1	BUJÃO	PLUG	TAPON
23		26	3409524M91	1	DIAFRAGMA	DIAPHRAGM	DIAFRAGMA
24		26	3409524M91	1	ANEL	RING	ARO
25	3175215M1	26		1	ANEL	RING	ARO
26	3176391M91			1	TAMPA	COVER	CUBIERTA
27		26		1	MOLA	SPRING	RESORTE
28	3176167M91	26		1	JG. REPARO	KIT, REPAIR	JUEGO REPARACION
29	2710979M91			1	JG. REPARO	KIT, REPAIR	JUEGO REPARACION
30	2710383M1	29		1	RETENTOR	SEAL	RETEN

Sistema De Direção **System Of Direction** **Sistema De Dirección**	**Coluna E Hidrostática** **Column And Hidrostatic** **Columna E Hidrostatica**	**70-90**	**4 Rodas Motrizes - Danfoss** **4 Wheels Drive - Danfoss** **4 Ruedas Motriz - Danfoss**

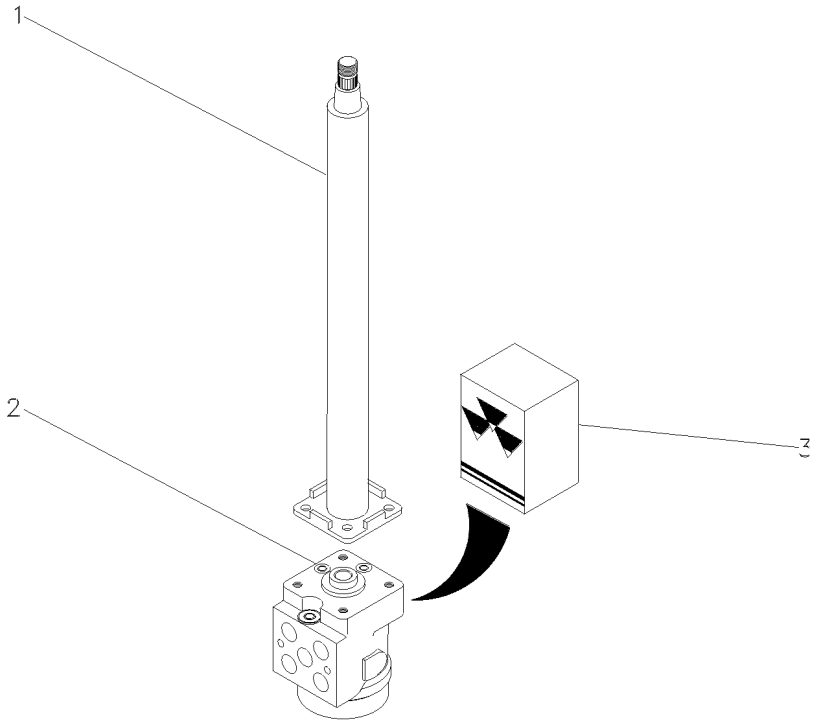

1	047811T1		**1**	COLUNA DIREÇÃO	STEERING COLUMN	COLUMNA DIRECC
2	047153T1	4x4	**1**	UN. HIDROSTÁTICA	STEERING UNIT	UNIDAD DIRECCION
3	048831R1		**1**	JG. REPARO	KIT, REPAIR	JUEGO REPARACION

Unidade Hidrostática
Steering Unit
Direccion

70-95

4 Rodas Motrizes - Trw
4 Wheels Drive - Trw
4 Ruedas Motriz - Trw

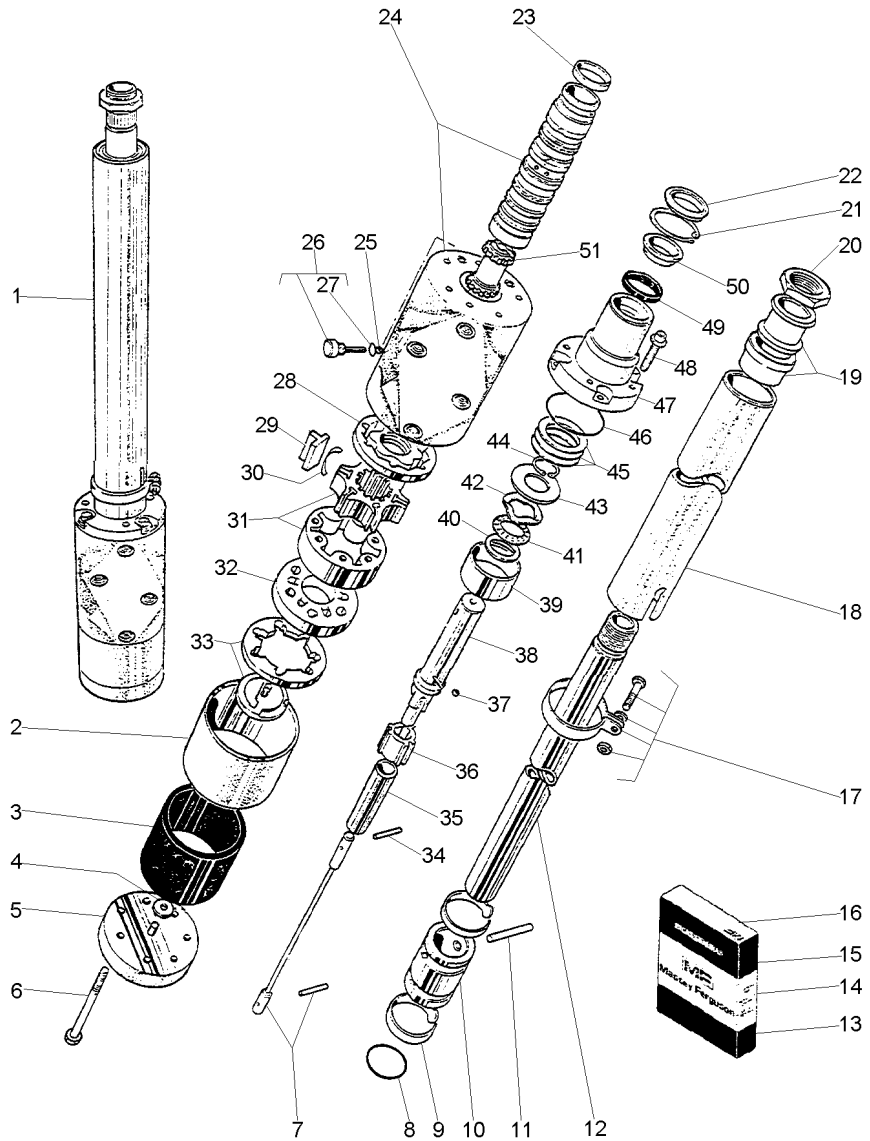

3409928M91 3030Z003 CPE275 E01 (0) 05/01 70- 95

1	3409928M91	1	70-95 No	1 DIREÇÃO	STEERING	DIRECCION
2	3176553M1	1		1 LUVA	SLEEVE	MANCHA
3	3176554M1	15		1 VEDADOR	SEAL	RETEN
4		5		1 ARRUELA	WASHER	ARANDELA
5	3603632M91	1		1 TAMPA	COVER	CUBIERTA
6	3176555M1	1		7 PARAFUSO	BOLT	PERNO
7		16		1 BARRA	BAR	BARRA
8	364101X1	1		2 ANEL "O"	O RING	JUNTA TORICA
9		10		2 MOLA	SPRING	RESORTE
10	3603639M91	14		1 BUCHA	BUSH	CASQUILLO
11		10		2 PINO	PIN	PASADOR
12	3175252M1	1		1 EIXO	SHAFT	ARBOL
13	3603628M91	1		1 JG. REPARO	KIT, REPAIR	JUEGO REPARACION
14	3603638M91	1		1 JG. REPARO	KIT, REPAIR	JUEGO REPARACION
15	3603634M91	1		1 JG. REPARO	KIT, REPAIR	JUEGO REPARACION
16	3603635M91	1		1 JG. REPARO	KIT, REPAIR	JUEGO REPARACION
17		14		1 BRAÇADEIRA	CLAMP	ABRAZADERA
18	3176556M1	1		1 TUBO	PIPE	CANO
19		14		1 BUCHA	BUSH	CASQUILLO
20	3603640M1	14		1 PORCA	NUT	TUERCA
21		13		1 ANEL	RING	ARO
22	3175219M2	13		1 RETENTOR	SEAL	RETEN
23		16		1 MOLA	SPRING	RESORTE
24	3175238M91	1		1 CORPO	BODY	CUERPO
25		13		1 ESFERA	BALL	BOLA
26		13		1 TAMPÃO	PAD	ALMOHADILLA
27	359291X1	26		1 ANEL "O"	O RING	JUNTA TORICA
28		15		1 ESPAÇADOR	SPACER	PIEZA DISTANCIA
29		31		6 PALHETA	VANE	PALETA
30		31		6 MOLA	SPRING	RESORTE
31		15		1 ROTOR	ROTOR	ROTOR
32		15		1 COLETOR	COLLECTOR	COLECTOR
33	3175246M91	15		1 ESTATOR	STATOR	ESTATOR
34		16		1 AGULHA	NEEDLE	AGUJA
35		16		1 ESPAÇADOR	SPACER	PIEZA DISTANCIA
36		16		1 ANEL	RING	ARO
37		16		1 ESFERA	BALL	BOLA
38		16		1 EIXO	SHAFT	ARBOL
39		16		1 ESPAÇADOR	SPACER	PIEZA DISTANCIA
40		16		1 ARRUELA	WASHER	ARANDELA
41		16		1 ROLAMENTO	BEARING	COJINETE
42		16		1 ARRUELA	WASHER	ARANDELA
43		16		1 ARRUELA	WASHER	ARANDELA
44		16		1 ANEL	RING	ARO
45	3175226M91	16		1 JG. CALÇOS	KIT, SHIMS	JUEGO SUPLEMENTO
46		13		1 ANEL "O"	O RING	JUNTA TORICA
47	3175932M1	1		1 TAMPA	COVER	CUBIERTA
48	3175223M1	1		4 PARAFUSO	BOLT	PERNO
49		13		1 RETENTOR	SEAL	RETEN
50		13		1 ESPAÇADOR	SPACER	PIEZA DISTANCIA

Unidade Hidrostática
Steering Unit
Direccion

70-95

4 Rodas Motrizes - Trw
4 Wheels Drive - Trw
4 Ruedas Motriz - Trw

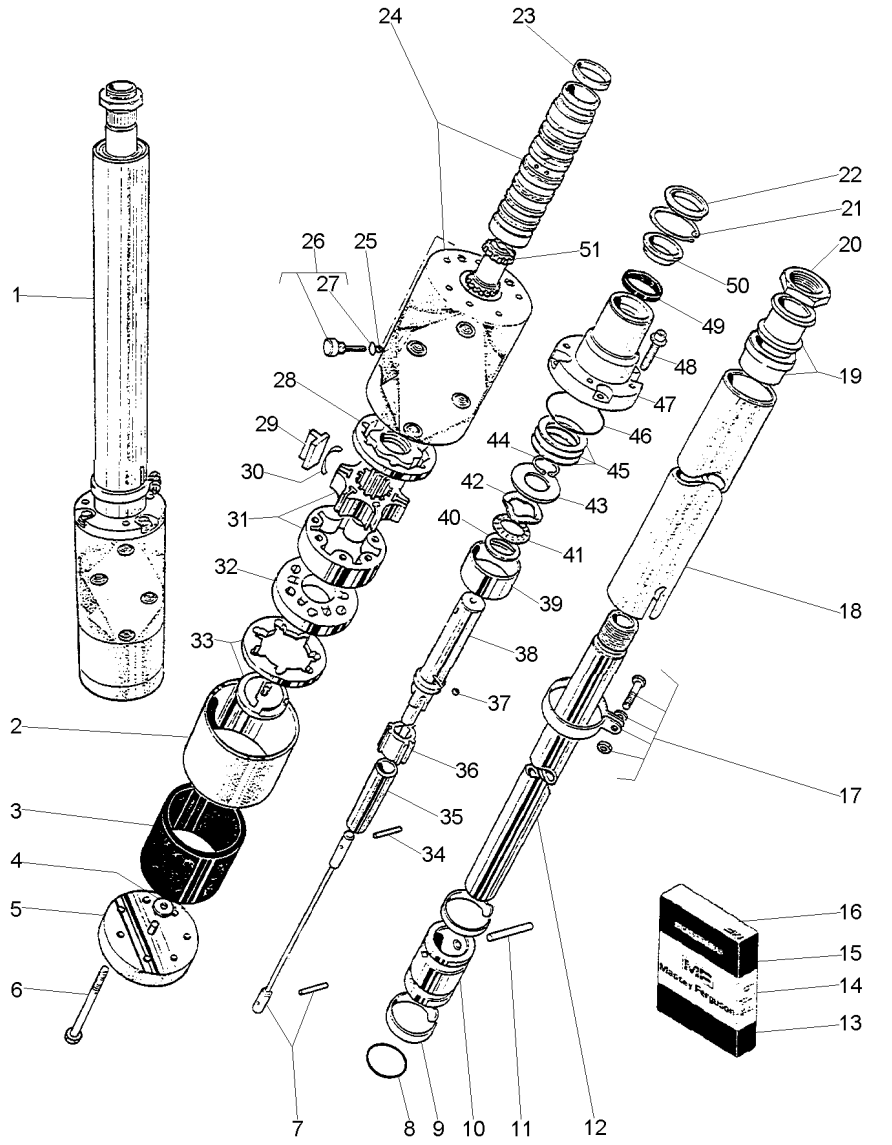

51	16	**1** EIXO	SHAFT	ARBOL

Direção E Controle Remoto
Remote Control And Steering
Dirección Y Controle Remoto

70-100

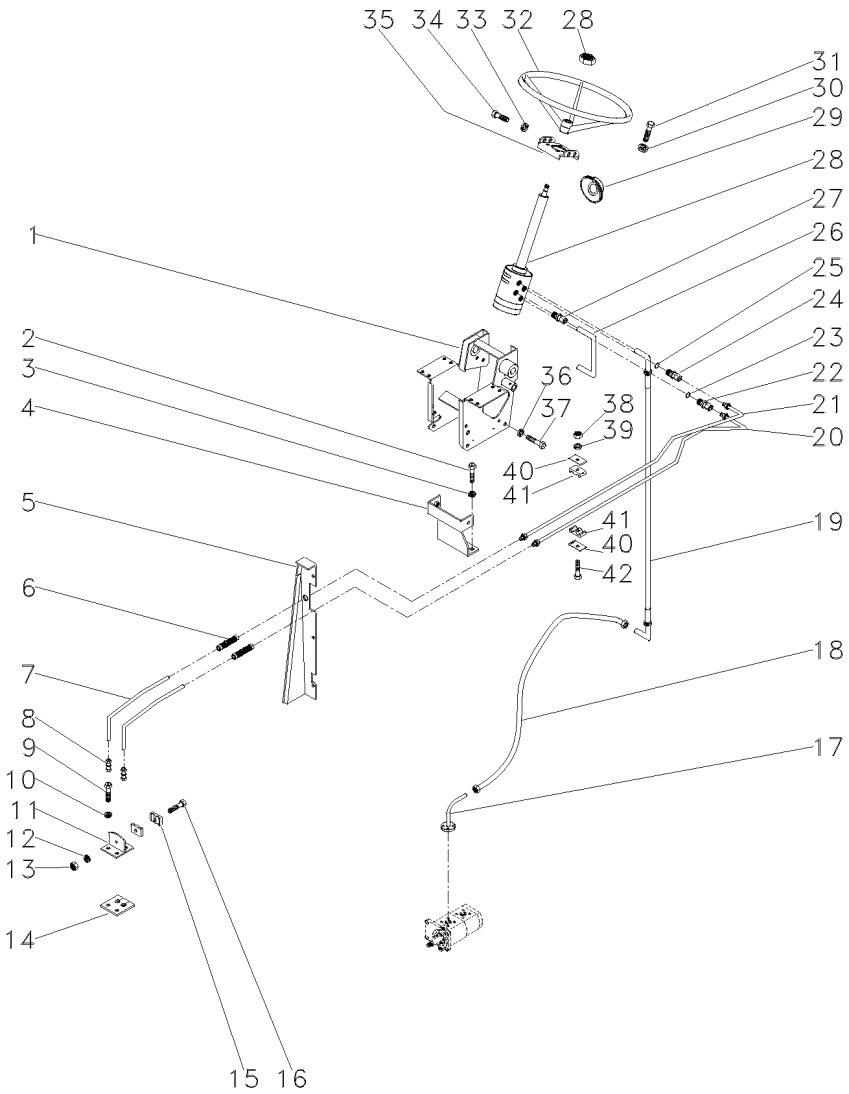

1	047174S1		1	SUPORTE	BRACKET	SOPORTE
2	353698X1		2	PARAFUSO	BOLT	PERNO
3	353432X1		2	ARRUELA	WASHER	ARANDELA
4	033922S1		1	SUPORTE	BRACKET	SOPORTE
5	022870S1	▶	1	PAINEL	PANEL	PANEL
6	3411946M91		2	CONEXÃO	CONNECTION	CONEXION
7	3585630M1		2	MANGUEIRA	HOSE	FLEXIBLE
8	3412001M91		2	CONEXÃO	CONNECTION	CONEXION
9	353691X1		2	PARAFUSO	BOLT	PERNO
10	353434X1		2	ARRUELA	WASHER	ARANDELA
11	3585070M91		1	SUPORTE	BRACKET	SOPORTE
12	339375X1		1	ARRUELA	WASHER	ARANDELA
13	339030X1		1	PORCA	NUT	TUERCA
14	3585072M1		1	PROTETOR	PROTECTOR	PROTECTOR
15	033212P1		2	BRAÇADEIRA	CLAMP	ABRAZADERA
16	3468414M1		1	PARAFUSO	BOLT	PERNO
17	051322S1		1	FLANGE	FLANGE	PLETINA
19	050483T1		1	MANGUEIRA	HOSE	FLEXIBLE
20	047360P1	▶	1	TUBO	PIPE	CANO
21	047355P1	◀	1	TUBO	PIPE	CANO
22	047155T1		1	CONEXÃO	CONNECTION	CONEXION
23	1441115X1		1	ANEL "O"	O RING	JUNTA TORICA
24	3019384X1		1	CONEXÃO	CONNECTION	CONEXION
25	1441115X1		1	ANEL "O"	O RING	JUNTA TORICA
26	050411P1		1	TUBO	PIPE	CANO
27	047154T1		2	CONEXÃO	CONNECTION	CONEXION
28	047152N1	70-90 No	1	DIREÇÃO	STEERING	DIRECCION
29	2801323M1		1	COLAR	COLLAR	COLLAR
30	339376X1		4	ARRUELA	WASHER	ARANDELA
31	339814X1		4	PARAFUSO	BOLT	PERNO
32	040341T1		1	VOLANTE	FLYWHEEL	VOLANTE
33	353434X1		2	ARRUELA	WASHER	ARANDELA
34	353690X1		2	PARAFUSO	BOLT	PERNO
35	047181S1		1	SUPORTE	BRACKET	SOPORTE
36	353432X1		6	ARRUELA	WASHER	ARANDELA
37	339451X1		6	PARAFUSO	BOLT	PERNO
38	353918X1		1	PORCA	NUT	TUERCA
39	353441X1		1	ARRUELA	WASHER	ARANDELA
40	3146897M1		2	REFORÇO	REINFORCEMENT	REFUERZO
41	3146896M1		2	BRAÇADEIRA	CLAMP	ABRAZADERA
42	353508X1		1	PARAFUSO	BOLT	PERNO

Direção E Controle Remoto
Remote Control And Steering
Dirección Y Controle Remoto

70-105

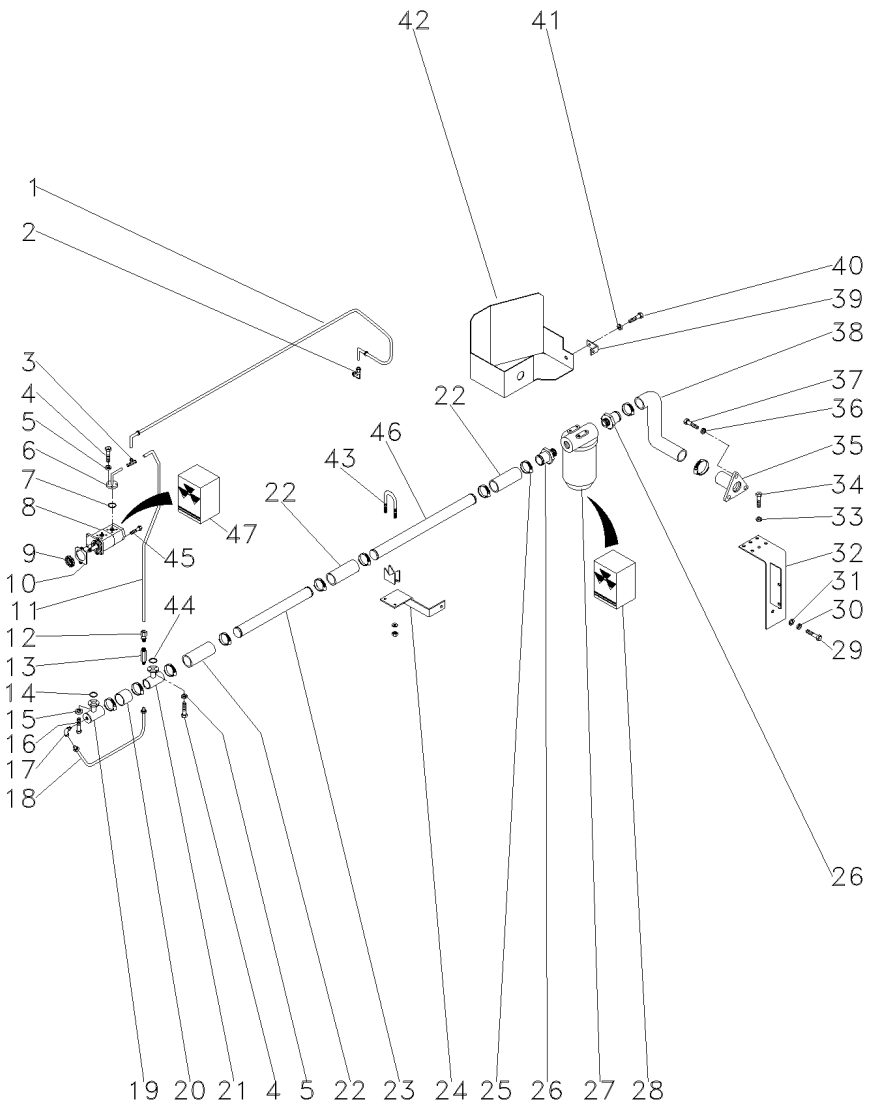

1	044382T1		1	MANGUEIRA	HOSE	FLEXIBLE
2	039605N1		1	CONEXÃO	CONNECTION	CONEXION
3	039606N1		1	CONEXÃO "T"	CONNECTION T	CONEXION T
4	339666X1		8	PARAFUSO	BOLT	PERNO
5	339375X1		8	ARRUELA	WASHER	ARANDELA
6	044392N1		1	FLANGE	FLANGE	PLETINA
7	035881P1		1	ANEL "O"	O RING	JUNTA TORICA
8	052208T1	[A]	1	BOMBA HIDRÁULICA	HYDRAULIC PUMP	BOMBA HIDRAULICA
9	3412000M1	16	1	ENGRENAGEM	GEAR	ENGRANAJE
10	1687018M1		1	JUNTA	GASKET	EMPAQUETADURA.
11	044390P1		1	TUBO	PIPE	CANO
12	3411947M91		1	CONEXÃO	CONNECTION	CONEXION
13	3401801M91		1	VÁLVULA	VALVE	VALVULA
14	3585217M1		1	ANEL "O"	O RING	JUNTA TORICA
15	339375X1		4	ARRUELA	WASHER	ARANDELA
16	339666X1		4	PARAFUSO	BOLT	PERNO
17	033917T1		1	CONEXÃO	CONNECTION	CONEXION
18	044395N1		1	TUBO	PIPE	CANO
19	039478S1		1	FLANGE	FLANGE	PLETINA
20	039509P1		1	MANGUEIRA	HOSE	FLEXIBLE
21	039479S1		1	FLANGE	FLANGE	PLETINA
22	036732P1		3	MANGUEIRA	HOSE	FLEXIBLE
23	044385P1		1	TUBO	PIPE	CANO
24	051331P1		1	SUPORTE	BRACKET	SOPORTE
25	490802M1		8	BRAÇADEIRA	CLAMP	ABRAZADERA
26	020529P1		2	CONEXÃO	CONNECTION	CONEXION
27	020388T2	70-50 No	1	CJ. FILTRO	KIT, FILTER	JUEGO FILTRO
28	034391T1		1	ELEMENTO	ELEMENT	ELEMENTO
29	354276X1		1	PARAFUSO	BOLT	PERNO
30	353439X1		1	ARRUELA	WASHER	ARANDELA
31	353758X1		1	ARRUELA	WASHER	ARANDELA
32	051323S1		1	SUPORTE	BRACKET	SOPORTE
33	353446X1		4	ARRUELA	WASHER	ARANDELA
34	353677X1		4	PARAFUSO	BOLT	PERNO
35	020380S1		1	FLANGE	FLANGE	PLETINA
36	353434X1		3	ARRUELA	WASHER	ARANDELA
37	353691X1		3	PARAFUSO	BOLT	PERNO
39	051330P1		1	SUPORTE	BRACKET	SOPORTE
40	353651X1		1	PARAFUSO	BOLT	PERNO
41	353434X1		1	ARRUELA	WASHER	ARANDELA
42	051326S1		1	PROTEÇÃO	GUARD	DEFENSA
43	042779N1		1	BRAÇADEIRA	CLAMP	ABRAZADERA
44	3585217M1		1	ANEL "O"	O RING	JUNTA TORICA
45	362443X1		1	PARAFUSO	BOLT	PERNO
46	044384P1		1	TUBO	PIPE	CANO
47	3603952M91	8	1	JG. REPARO	KIT, REPAIR	JUEGO REPARACION

[A] DUPLA
DOUBLE
DUPLO

Direção Hidrostática
Hydrostatic Steering
Direccion Hidrostática

70-110

4 Rodas Motrizes
4 Wheels Drive
4 Ruedas Motriz

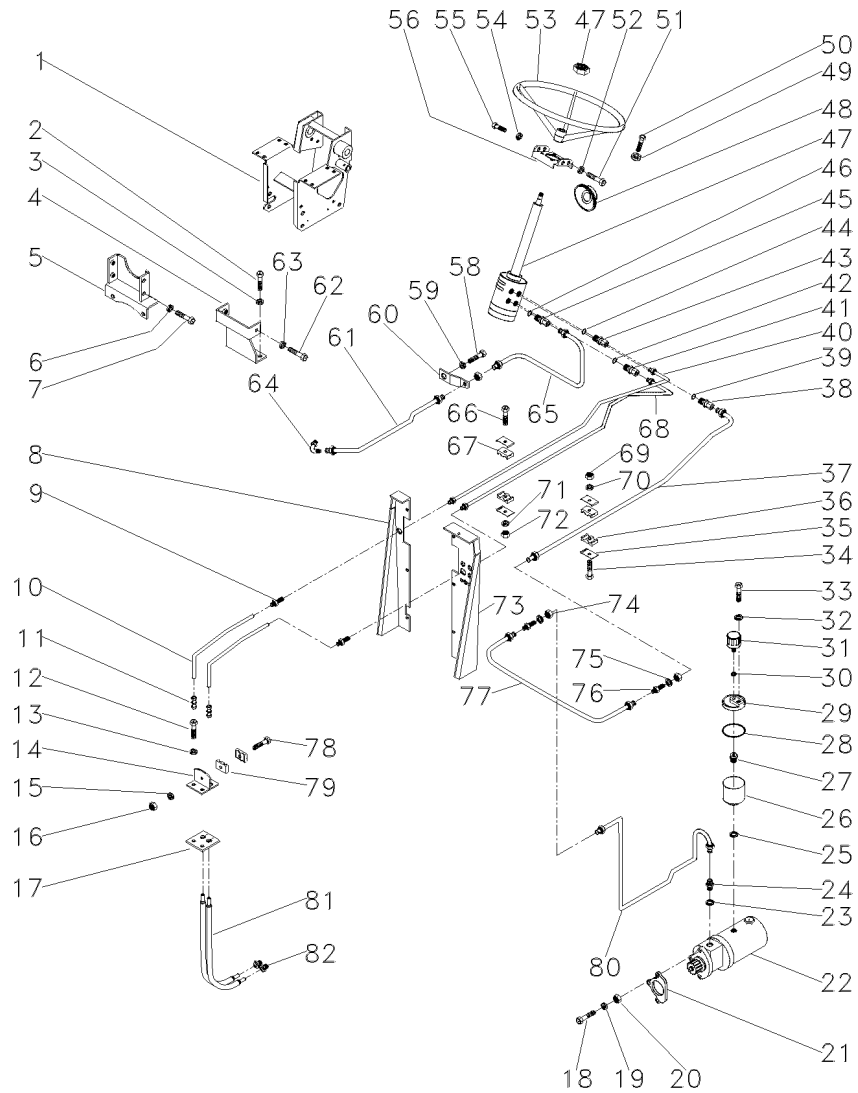

T0216003 **EI53Z003** **CPE275 E01 (0)** **05/01** **70- 110**

2	353698X1		**2**	PARAFUSO	BOLT	PERNO
3	353432X1		**2**	ARRUELA	WASHER	ARANDELA
4	033922S1		**1**	SUPORTE	BRACKET	SOPORTE
5	033927S1		**1**	SUPORTE	BRACKET	SOPORTE
6	339376X1		**4**	ARRUELA	WASHER	ARANDELA
7	339451X1		**4**	PARAFUSO	BOLT	PERNO
8	022870S1	▶	**1**	PAINEL	PANEL	PANEL
9	3411946M91		**2**	CONEXÃO	CONNECTION	CONEXION
10	3585630M1		**2**	MANGUEIRA	HOSE	FLEXIBLE
11	3412001M91		**2**	CONEXÃO	CONNECTION	CONEXION
12	353691X1		**2**	PARAFUSO	BOLT	PERNO
13	353434X1		**2**	ARRUELA	WASHER	ARANDELA
14	3585070M91		**1**	SUPORTE	BRACKET	SOPORTE
15	339375X1		**1**	ARRUELA	WASHER	ARANDELA
16	339030X1		**1**	PORCA	NUT	TUERCA
17	3585072M1		**1**	PROTETOR	PROTECTOR	PROTECTOR
18	353548X1	[A]	**1**	PARAFUSO	BOLT	PERNO
19	353434X1	[A]	**1**	ARRUELA	WASHER	ARANDELA
20	353431X1	[A]	**1**	PORCA	NUT	TUERCA
21	897148M2		**1**	JUNTA	GASKET	EMPAQUETADURA.
23	831452M1		**1**	ANEL "O"	O RING	JUNTA TORICA
24	3148673M1		**1**	CONEXÃO	CONNECTION	CONEXION
25	1440702X1		**1**	ARRUELA	WASHER	ARANDELA
26	3149279M1		**1**	RESERVATÓRIO	CONTAINER	CONTENEDOR
27	3149282M1		**1**	CONEXÃO	CONNECTION	CONEXION
28	022615P1		**1**	ANEL "O"	O RING	JUNTA TORICA
29	022330P1		**1**	TAMPA	COVER	CUBIERTA
30	080250H1		**1**	ARRUELA	WASHER	ARANDELA
31	022673N1		**1**	FILTRO	FILTER	FILTRO
32	829185M1		**1**	ARRUELA	WASHER	ARANDELA
33	3149281M1		**1**	PARAFUSO	BOLT	PERNO
34	353685X1		**1**	PARAFUSO	BOLT	PERNO
35	3146897M1		**4**	REFORÇO	REINFORCEMENT	REFUERZO
36	3148668M1		**2**	BRAÇADEIRA	CLAMP	ABRAZADERA
48	2801323M1		**1**	COLAR	COLLAR	COLLAR
49	339376X1		**4**	ARRUELA	WASHER	ARANDELA
50	339814X1		**4**	PARAFUSO	BOLT	PERNO
51	353691X1		**2**	PARAFUSO	BOLT	PERNO
52	353434X1		**2**	ARRUELA	WASHER	ARANDELA
53	040341T1		**1**	VOLANTE	FLYWHEEL	VOLANTE
54	353434X1		**2**	ARRUELA	WASHER	ARANDELA
55	353897X1		**2**	PARAFUSO	BOLT	PERNO
58	353698X1		**2**	PARAFUSO	BOLT	PERNO
59	353432X1		**2**	ARRUELA	WASHER	ARANDELA
60	033929P1		**1**	SUPORTE	BRACKET	SOPORTE
61	3409969M91		**1**	CJ. TUBO	TUBE ASSY	CONJ.DE TUBO
62	339451X1		**2**	PARAFUSO	BOLT	PERNO
63	339376X1		**2**	ARRUELA	WASHER	ARANDELA
64	3148679M91		**1**	CONEXÃO	CONNECTION	CONEXION
66	353508X1		**1**	PARAFUSO	BOLT	PERNO

Direção Hidrostática
Hydrostatic Steering
Direccion Hidrostática

70-110

4 Rodas Motrizes
4 Wheels Drive
4 Ruedas Motriz

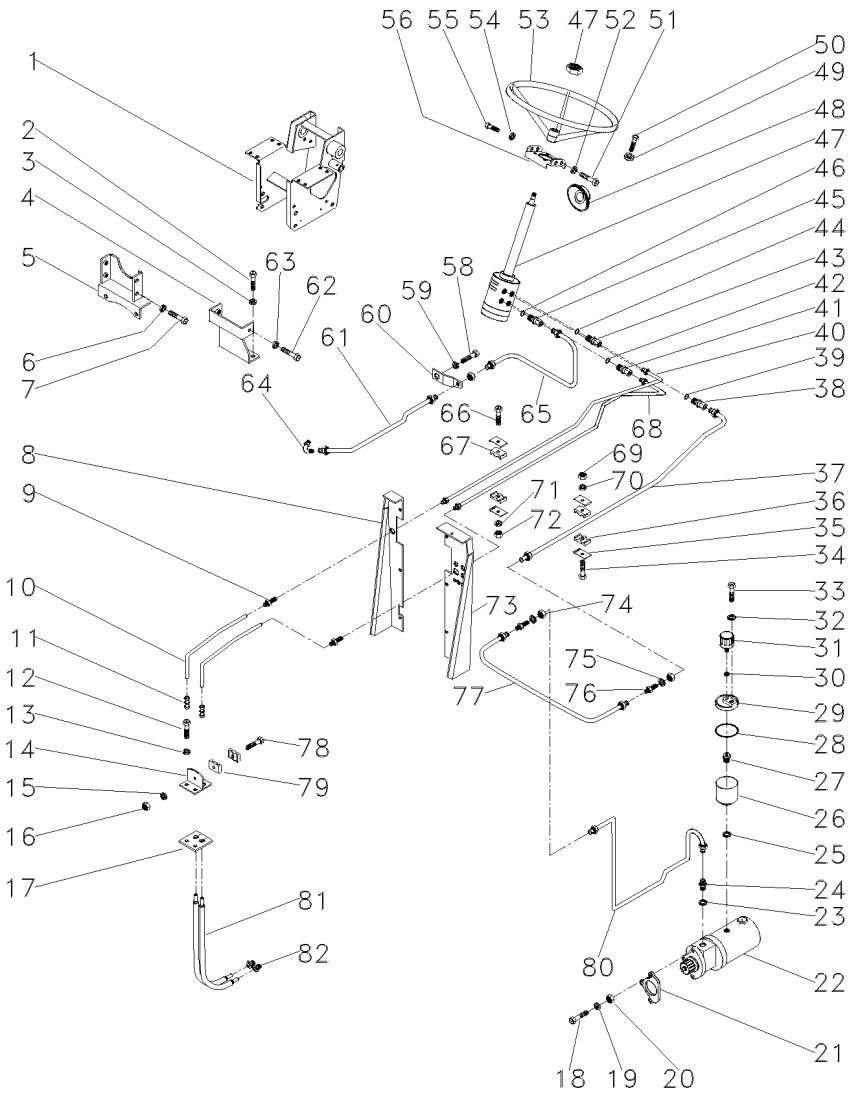

67	3146896M1		**2**	BRAÇADEIRA	CLAMP	ABRAZADERA
69	355565X1		**1**	PORCA	NUT	TUERCA
70	353446X1		**1**	ARRUELA	WASHER	ARANDELA
71	353441X1		**1**	ARRUELA	WASHER	ARANDELA
72	353918X1		**1**	PORCA	NUT	TUERCA
73	036906S1	◀	**1**	PAINEL	PANEL	PANEL
74	356614X1		**3**	PORCA	NUT	TUERCA
75	353762X1		**X**	ARRUELA	WASHER	ARANDELA
76	356267X1		**2**	CONEXÃO	CONNECTION	CONEXION
77	3149138M91		**1**	TUBO	PIPE	CANO
78	3468414M1		**1**	PARAFUSO	BOLT	PERNO
79	033212P1		**2**	BRAÇADEIRA	CLAMP	ABRAZADERA
80	3409971M91		**1**	CJ. TUBO	TUBE ASSY	CONJ.DE TUBO
81	022313T2		**2**	MANGUEIRA	HOSE	FLEXIBLE
82	3411947M91		**2**	CONEXÃO	CONNECTION	CONEXION

[A] ANTIGO
OLD
ANTIGUO

Direção E Controle Remoto
Remote Control And Steering
Dirección Y Controle Remoto

70-115

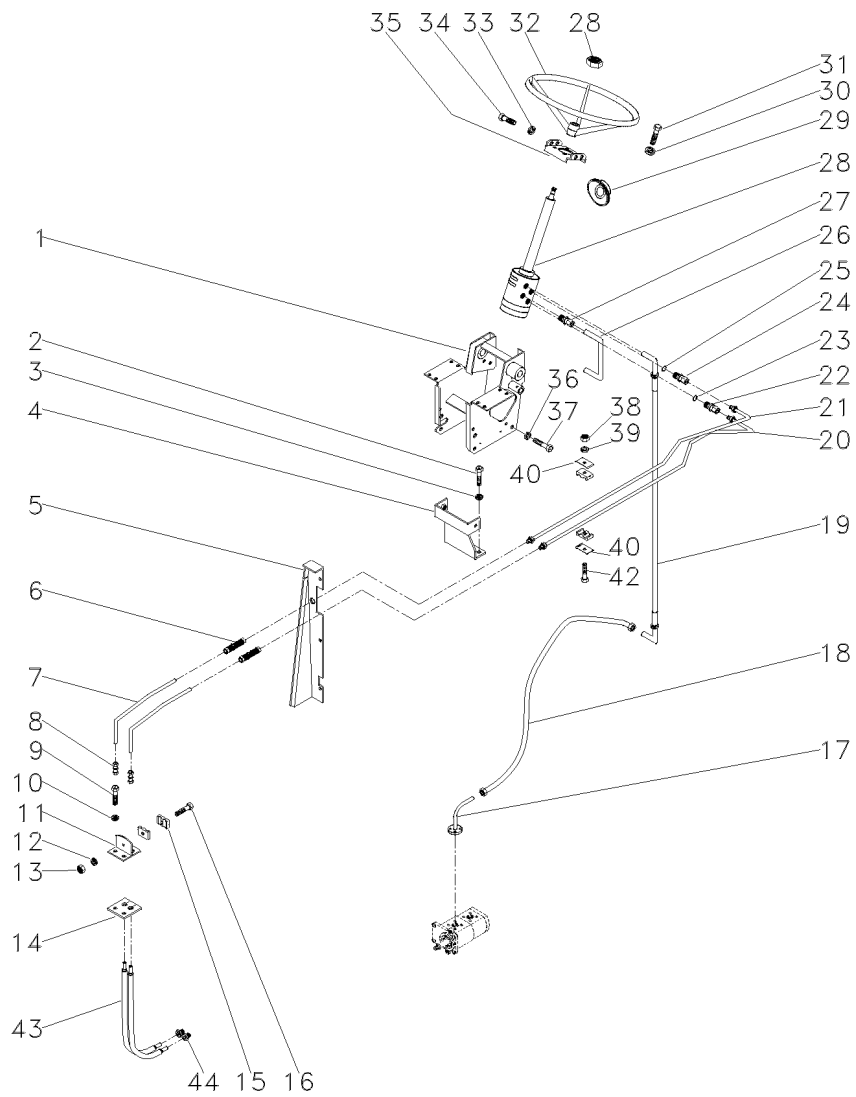

1	047174S1		1	SUPORTE	BRACKET	SOPORTE
2	353698X1		2	PARAFUSO	BOLT	PERNO
3	353432X1		2	ARRUELA	WASHER	ARANDELA
4	033922S1		1	SUPORTE	BRACKET	SOPORTE
5	022870S1	▶	1	PAINEL	PANEL	PANEL
6	3411946M91		2	CONEXÃO	CONNECTION	CONEXION
7	3585630M1		2	MANGUEIRA	HOSE	FLEXIBLE
8	3412001M91		2	CONEXÃO	CONNECTION	CONEXION
9	353691X1		2	PARAFUSO	BOLT	PERNO
10	353434X1		2	ARRUELA	WASHER	ARANDELA
11	3585070M91		1	SUPORTE	BRACKET	SOPORTE
12	339375X1		1	ARRUELA	WASHER	ARANDELA
13	339030X1		1	PORCA	NUT	TUERCA
14	3585072M1		1	PROTETOR	PROTECTOR	PROTECTOR
15	033212P1		2	BRAÇADEIRA	CLAMP	ABRAZADERA
16	3468414M1		1	PARAFUSO	BOLT	PERNO
17	051322S1		1	FLANGE	FLANGE	PLETINA
19	050483T1		1	MANGUEIRA	HOSE	FLEXIBLE
20	047360P1	▶	1	TUBO	PIPE	CANO
21	047355P1	◀	1	TUBO	PIPE	CANO
22	047155T1		1	CONEXÃO	CONNECTION	CONEXION
23	1441115X1		1	ANEL "O"	O RING	JUNTA TORICA
24	3019384X1		1	CONEXÃO	CONNECTION	CONEXION
25	1441115X1		1	ANEL "O"	O RING	JUNTA TORICA
26	050411P1		1	TUBO	PIPE	CANO
27	047154T1		2	CONEXÃO	CONNECTION	CONEXION
28	047152N1	70-90 No	1	DIREÇÃO	STEERING	DIRECCION
29	2801323M1		1	COLAR	COLLAR	COLLAR
30	339376X1		4	ARRUELA	WASHER	ARANDELA
31	339814X1		4	PARAFUSO	BOLT	PERNO
32	040341T1		1	VOLANTE	FLYWHEEL	VOLANTE
33	353434X1		2	ARRUELA	WASHER	ARANDELA
34	353690X1		2	PARAFUSO	BOLT	PERNO
35	047181S1		1	SUPORTE	BRACKET	SOPORTE
36	353432X1		6	ARRUELA	WASHER	ARANDELA
37	339451X1		6	PARAFUSO	BOLT	PERNO
38	353918X1		1	PORCA	NUT	TUERCA
39	353441X1		1	ARRUELA	WASHER	ARANDELA
40	3146897M1		2	REFORÇO	REINFORCEMENT	REFUERZO
42	353508X1		1	PARAFUSO	BOLT	PERNO
43	022313T2		2	MANGUEIRA	HOSE	FLEXIBLE
44	3411947M91		2	CONEXÃO	CONNECTION	CONEXION

Direção E Controle Remoto
Remote Control And Steering
Dirección Y Controle Remoto

70-120

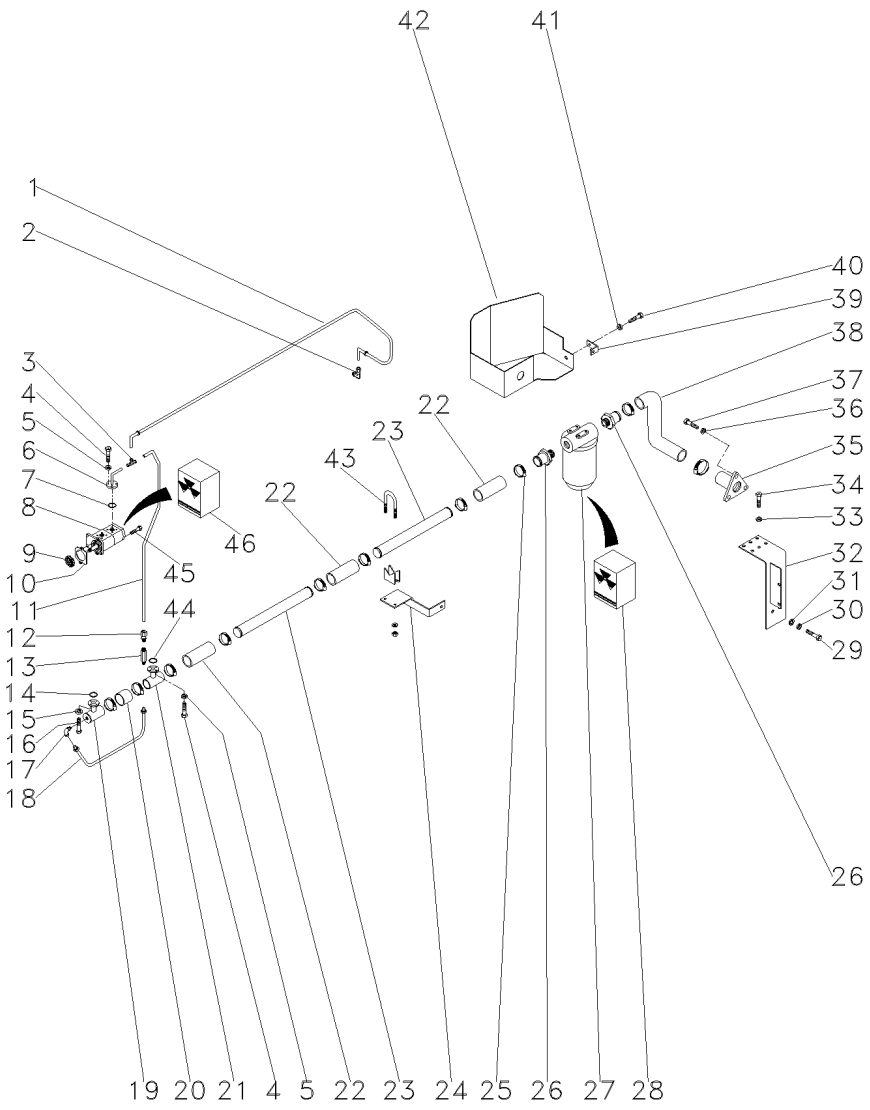

1	044382T1		1	MANGUEIRA	HOSE	FLEXIBLE
2	039605N1		1	CONEXÃO	CONNECTION	CONEXION
3	039606N1		1	CONEXÃO "T"	CONNECTION T	CONEXION T
4	339666X1		8	PARAFUSO	BOLT	PERNO
5	339375X1		8	ARRUELA	WASHER	ARANDELA
6	044392N1		1	FLANGE	FLANGE	PLETINA
7	035881P1		1	ANEL "O"	O RING	JUNTA TORICA
8	052208T1	[A]	1	BOMBA HIDRÁULICA	HYDRAULIC PUMP	BOMBA HIDRAULICA
9	3412000M1	16	1	ENGRENAGEM	GEAR	ENGRANAJE
10	1687018M1		1	JUNTA	GASKET	EMPAQUETADURA.
11	044390P1		1	TUBO	PIPE	CANO
12	3411947M91		1	CONEXÃO	CONNECTION	CONEXION
13	3401801M91		1	VÁLVULA	VALVE	VALVULA
14	3585217M1		1	ANEL "O"	O RING	JUNTA TORICA
15	339375X1		4	ARRUELA	WASHER	ARANDELA
16	339666X1		4	PARAFUSO	BOLT	PERNO
17	033917T1		1	CONEXÃO	CONNECTION	CONEXION
18	044395N1		1	TUBO	PIPE	CANO
19	039478S1		1	FLANGE	FLANGE	PLETINA
20	039509P1		1	MANGUEIRA	HOSE	FLEXIBLE
21	039479S1		1	FLANGE	FLANGE	PLETINA
22	036732P1		3	MANGUEIRA	HOSE	FLEXIBLE
23	044385P1		2	TUBO	PIPE	CANO
24	051331P1		1	SUPORTE	BRACKET	SOPORTE
25	490802M1		8	BRAÇADEIRA	CLAMP	ABRAZADERA
26	020529P1		2	CONEXÃO	CONNECTION	CONEXION
27	020388T2	70-50 No	1	CJ. FILTRO	KIT, FILTER	JUEGO FILTRO
28	034391T1		1	ELEMENTO	ELEMENT	ELEMENTO
29	354276X1		1	PARAFUSO	BOLT	PERNO
30	353439X1		1	ARRUELA	WASHER	ARANDELA
31	353758X1		1	ARRUELA	WASHER	ARANDELA
32	051323S1		1	SUPORTE	BRACKET	SOPORTE
33	353446X1		4	ARRUELA	WASHER	ARANDELA
34	353677X1		4	PARAFUSO	BOLT	PERNO
35	020380S1		1	FLANGE	FLANGE	PLETINA
36	353434X1		3	ARRUELA	WASHER	ARANDELA
37	353691X1		3	PARAFUSO	BOLT	PERNO
39	051330P1		1	SUPORTE	BRACKET	SOPORTE
40	353651X1		1	PARAFUSO	BOLT	PERNO
41	353434X1		1	ARRUELA	WASHER	ARANDELA
42	051326S1		1	PROTEÇÃO	GUARD	DEFENSA
43	042779N1		1	BRAÇADEIRA	CLAMP	ABRAZADERA
44	3585217M1		1	ANEL "O"	O RING	JUNTA TORICA
45	362443X1		1	PARAFUSO	BOLT	PERNO
46	3603952M91	8	1	JG. REPARO	KIT, REPAIR	JUEGO REPARACION

[A] DUPLA
DOUBLE
DUPLO

Direção Hidrostática
Hydrostatic Steering
Direccion Hidrostática

70-125

4 Rodas Motrizes
4 Wheels Drive
4 Ruedas Motriz

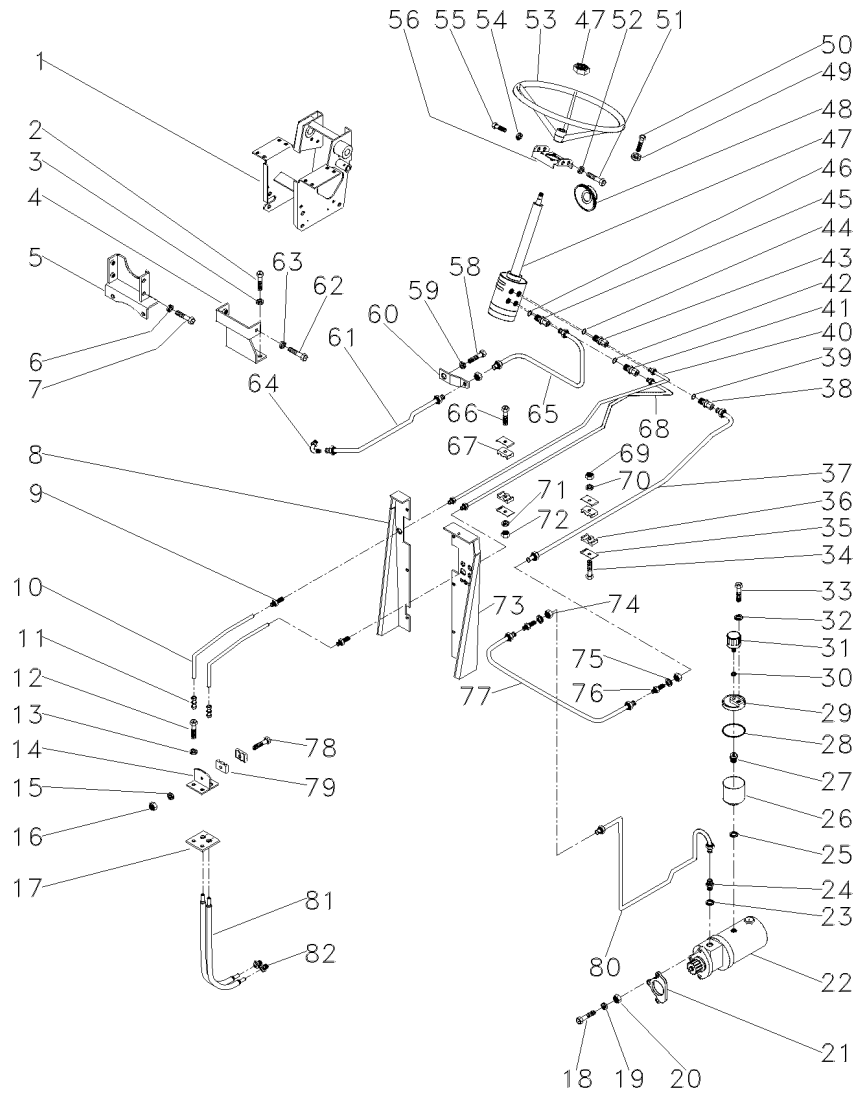

2	353698X1		2	PARAFUSO	BOLT	PERNO
3	353432X1		2	ARRUELA	WASHER	ARANDELA
4	033922S1		1	SUPORTE	BRACKET	SOPORTE
5	033927S1		1	SUPORTE	BRACKET	SOPORTE
6	339376X1		4	ARRUELA	WASHER	ARANDELA
7	339451X1		4	PARAFUSO	BOLT	PERNO
8	022870S1	▶	1	PAINEL	PANEL	PANEL
9	3411946M91		2	CONEXÃO	CONNECTION	CONEXION
10	3585630M1		2	MANGUEIRA	HOSE	FLEXIBLE
11	3412001M91		2	CONEXÃO	CONNECTION	CONEXION
12	353691X1		2	PARAFUSO	BOLT	PERNO
13	353434X1		2	ARRUELA	WASHER	ARANDELA
14	3585070M91		1	SUPORTE	BRACKET	SOPORTE
15	339375X1		1	ARRUELA	WASHER	ARANDELA
16	339030X1		1	PORCA	NUT	TUERCA
17	3585072M1		1	PROTETOR	PROTECTOR	PROTECTOR
18	353548X1	[A]	1	PARAFUSO	BOLT	PERNO
19	353434X1	[A]	1	ARRUELA	WASHER	ARANDELA
20	353431X1	[A]	1	PORCA	NUT	TUERCA
21	897148M2		1	JUNTA	GASKET	EMPAQUETADURA.
23	831452M1		1	ANEL "O"	O RING	JUNTA TORICA
24	3148673M1		1	CONEXÃO	CONNECTION	CONEXION
25	1440702X1		1	ARRUELA	WASHER	ARANDELA
26	3149279M1		1	RESERVATÓRIO	CONTAINER	CONTENEDOR
27	3149282M1		1	CONEXÃO	CONNECTION	CONEXION
28	022615P1		1	ANEL "O"	O RING	JUNTA TORICA
29	022330P1		1	TAMPA	COVER	CUBIERTA
30	080250H1		1	ARRUELA	WASHER	ARANDELA
31	022673N1		1	FILTRO	FILTER	FILTRO
32	829185M1		1	ARRUELA	WASHER	ARANDELA
33	3149281M1		1	PARAFUSO	BOLT	PERNO
34	353685X1		1	PARAFUSO	BOLT	PERNO
35	3146897M1		4	REFORÇO	REINFORCEMENT	REFUERZO
36	3148668M1		2	BRAÇADEIRA	CLAMP	ABRAZADERA
39	1441115X1		1	ANEL "O"	O RING	JUNTA TORICA
42	1441115X1		1	ANEL "O"	O RING	JUNTA TORICA
44	1441115X1		1	ANEL "O"	O RING	JUNTA TORICA
46	1441115X1		1	ANEL "O"	O RING	JUNTA TORICA
48	2801323M1		1	COLAR	COLLAR	COLLAR
49	339376X1		4	ARRUELA	WASHER	ARANDELA
50	339814X1		4	PARAFUSO	BOLT	PERNO
51	353691X1		2	PARAFUSO	BOLT	PERNO
52	353434X1		2	ARRUELA	WASHER	ARANDELA
53	040341T1		1	VOLANTE	FLYWHEEL	VOLANTE
54	353434X1		2	ARRUELA	WASHER	ARANDELA
55	353897X1		2	PARAFUSO	BOLT	PERNO
58	353698X1		2	PARAFUSO	BOLT	PERNO
59	353432X1		2	ARRUELA	WASHER	ARANDELA
60	033929P1		1	SUPORTE	BRACKET	SOPORTE
61	3409969M91		1	CJ. TUBO	TUBE ASSY	CONJ.DE TUBO

Direção Hidrostática
Hydrostatic Steering
Direccion Hidrostática

70-125

4 Rodas Motrizes
4 Wheels Drive
4 Ruedas Motriz

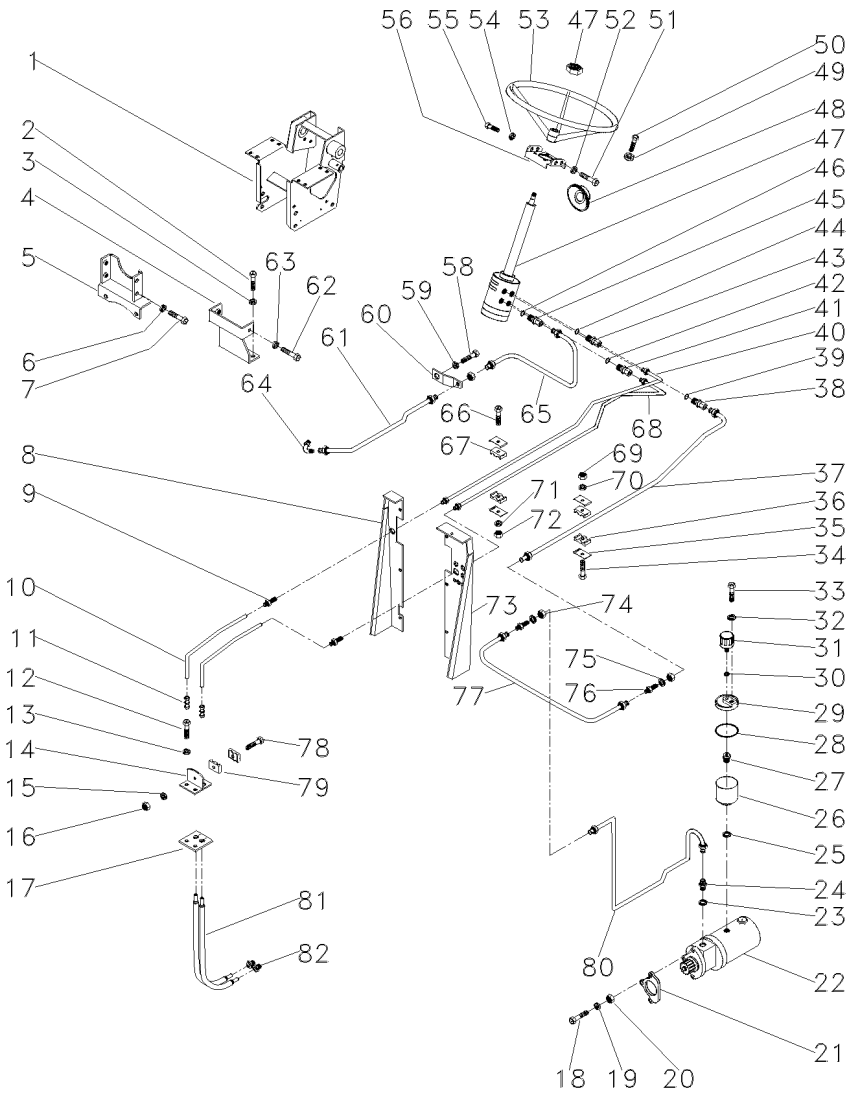

62	339451X1		2	PARAFUSO	BOLT	PERNO
63	339376X1		2	ARRUELA	WASHER	ARANDELA
64	3148679M91		1	CONEXÃO	CONNECTION	CONEXION
66	353508X1		1	PARAFUSO	BOLT	PERNO
67	3146896M1		2	BRAÇADEIRA	CLAMP	ABRAZADERA
69	355565X1		1	PORCA	NUT	TUERCA
70	353446X1		1	ARRUELA	WASHER	ARANDELA
71	353441X1		1	ARRUELA	WASHER	ARANDELA
72	353918X1		1	PORCA	NUT	TUERCA
73	036906S1	◄	1	PAINEL	PANEL	PANEL
74	356614X1		3	PORCA	NUT	TUERCA
75	353762X1		X	ARRUELA	WASHER	ARANDELA
76	356267X1		2	CONEXÃO	CONNECTION	CONEXION
77	3149138M91		1	TUBO	PIPE	CANO
78	3468414M1		1	PARAFUSO	BOLT	PERNO
79	033212P1		2	BRAÇADEIRA	CLAMP	ABRAZADERA
80	3409971M91		1	CJ. TUBO	TUBE ASSY	CONJ.DE TUBO
81	022313T2		2	MANGUEIRA	HOSE	FLEXIBLE
82	3411947M91		2	CONEXÃO	CONNECTION	CONEXION

[A] ANTIGO
OLD
ANTIGUO

Direção E Controle Remoto
Remote Control And Steering
Dirección Y Controle Remoto

70-130

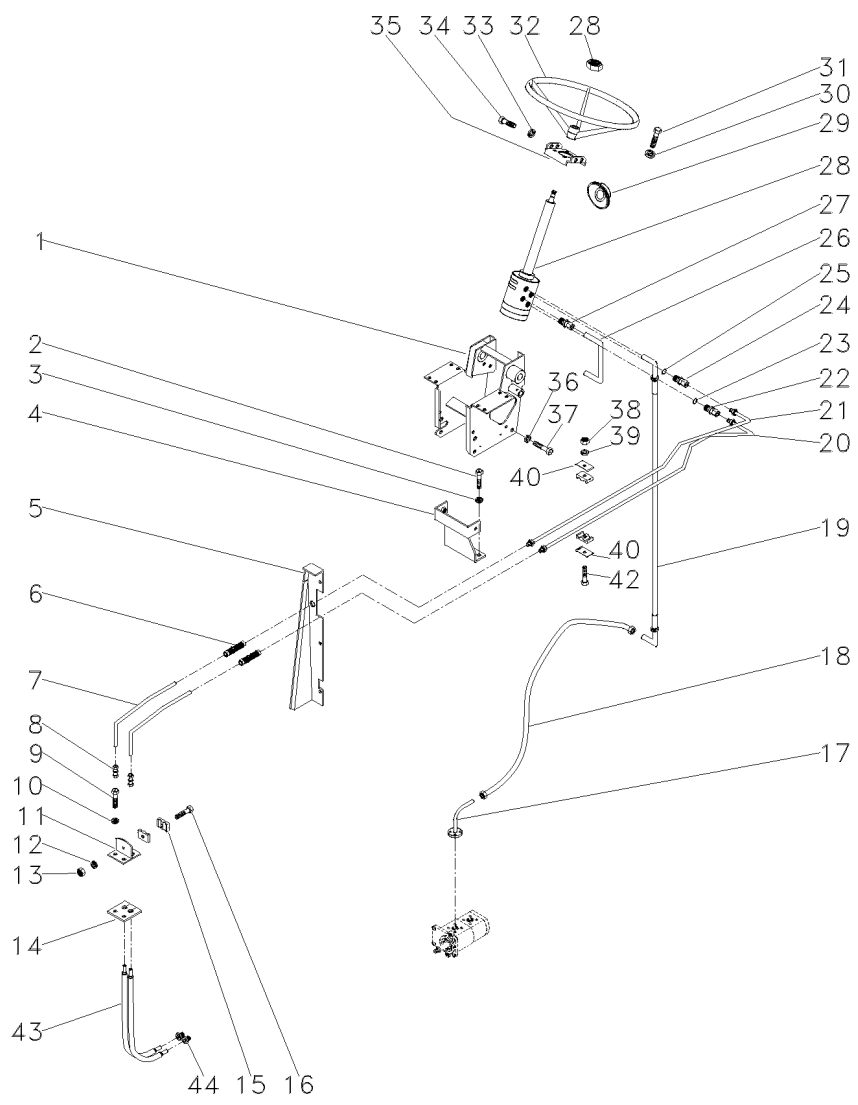

1	047174S1		1	SUPORTE	BRACKET	SOPORTE
2	353698X1		2	PARAFUSO	BOLT	PERNO
3	353432X1		2	ARRUELA	WASHER	ARANDELA
4	033922S1		1	SUPORTE	BRACKET	SOPORTE
5	022870S1	▶	1	PAINEL	PANEL	PANEL
6	3411946M91		2	CONEXÃO	CONNECTION	CONEXION
7	3585630M1		2	MANGUEIRA	HOSE	FLEXIBLE
8	3412001M91		2	CONEXÃO	CONNECTION	CONEXION
9	353691X1		2	PARAFUSO	BOLT	PERNO
10	353434X1		2	ARRUELA	WASHER	ARANDELA
11	3585070M91		1	SUPORTE	BRACKET	SOPORTE
12	339375X1		1	ARRUELA	WASHER	ARANDELA
13	339030X1		1	PORCA	NUT	TUERCA
14	3585072M1		1	PROTETOR	PROTECTOR	PROTECTOR
15	033212P1		2	BRAÇADEIRA	CLAMP	ABRAZADERA
16	3468414M1		1	PARAFUSO	BOLT	PERNO
17	051322S1		1	FLANGE	FLANGE	PLETINA
19	050483T1		1	MANGUEIRA	HOSE	FLEXIBLE
20	047360P1	▶	1	TUBO	PIPE	CANO
21	047355P1	◀	1	TUBO	PIPE	CANO
22	047155T1		1	CONEXÃO	CONNECTION	CONEXION
23	1441115X1		1	ANEL "O"	O RING	JUNTA TORICA
24	3019384X1		1	CONEXÃO	CONNECTION	CONEXION
25	1441115X1		1	ANEL "O"	O RING	JUNTA TORICA
26	050411P1		1	TUBO	PIPE	CANO
27	047154T1		2	CONEXÃO	CONNECTION	CONEXION
28	047157T1		1	UN. HIDROSTÁTICA	STEERING UNIT	UNIDAD DIRECCION
29	2801323M1		1	COLAR	COLLAR	COLLAR
30	339376X1		4	ARRUELA	WASHER	ARANDELA
31	339814X1		4	PARAFUSO	BOLT	PERNO
32	040341T1		1	VOLANTE	FLYWHEEL	VOLANTE
33	353434X1		2	ARRUELA	WASHER	ARANDELA
34	353690X1		2	PARAFUSO	BOLT	PERNO
35	047181S1		1	SUPORTE	BRACKET	SOPORTE
36	353432X1		6	ARRUELA	WASHER	ARANDELA
37	339451X1		6	PARAFUSO	BOLT	PERNO
38	353918X1		1	PORCA	NUT	TUERCA
39	353441X1		1	ARRUELA	WASHER	ARANDELA
40	3146897M1		2	REFORÇO	REINFORCEMENT	REFUERZO
42	353508X1		1	PARAFUSO	BOLT	PERNO
43	022313T2		2	MANGUEIRA	HOSE	FLEXIBLE
44	3411947M91		2	CONEXÃO	CONNECTION	CONEXION

Direção E Controle Remoto
Remote Control And Steering
Dirección Y Controle Remoto

70-135

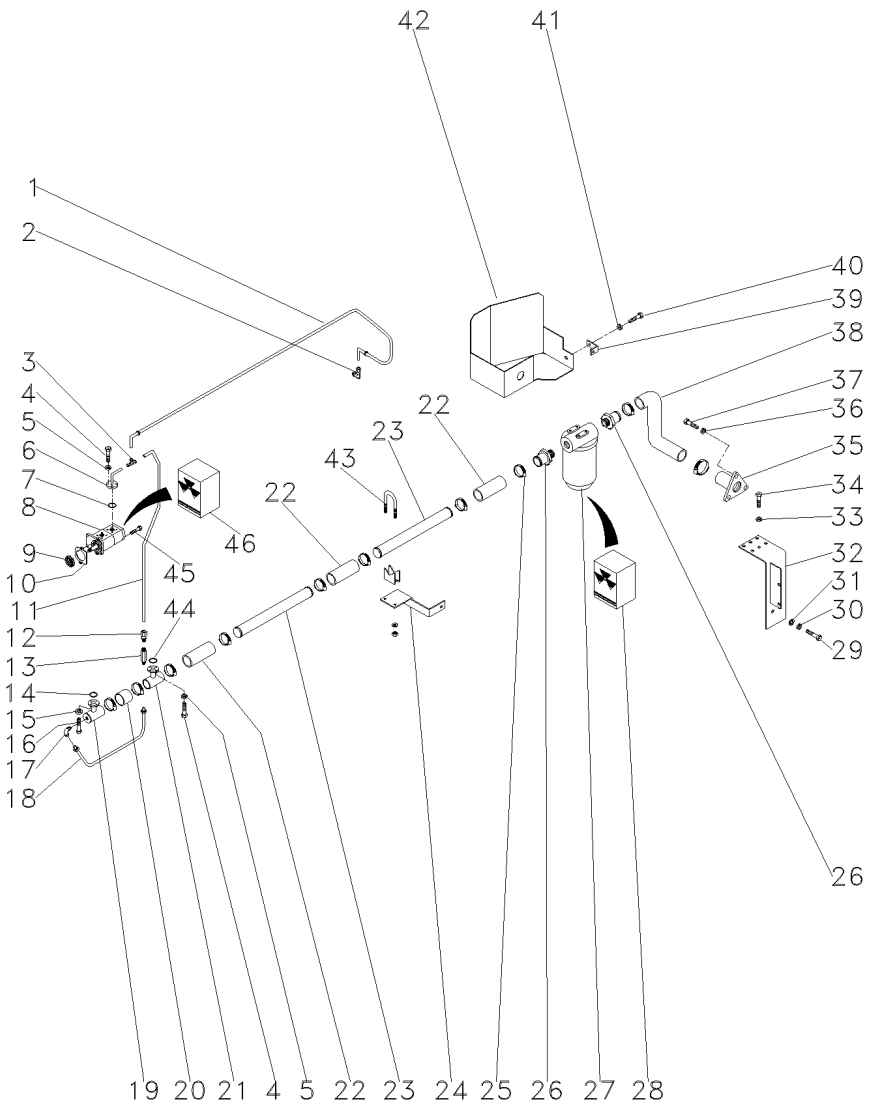

1	044382T1		1	MANGUEIRA	HOSE	FLEXIBLE
2	039605N1		1	CONEXÃO	CONNECTION	CONEXION
3	039606N1		1	CONEXÃO "T"	CONNECTION T	CONEXION T
4	339666X1		8	PARAFUSO	BOLT	PERNO
5	339375X1		8	ARRUELA	WASHER	ARANDELA
6	044392N1		1	FLANGE	FLANGE	PLETINA
7	035881P1		1	ANEL "O"	O RING	JUNTA TORICA
8	052208T1	[A]	1	BOMBA HIDRÁULICA	HYDRAULIC PUMP	BOMBA HIDRAULICA
9	3412000M1	16	1	ENGRENAGEM	GEAR	ENGRANAJE
10	1687018M1		1	JUNTA	GASKET	EMPAQUETADURA.
11	044390P1		1	TUBO	PIPE	CANO
12	3411947M91		1	CONEXÃO	CONNECTION	CONEXION
13	3401801M91		1	VÁLVULA	VALVE	VALVULA
14	3585217M1		1	ANEL "O"	O RING	JUNTA TORICA
15	339375X1		4	ARRUELA	WASHER	ARANDELA
16	339666X1		4	PARAFUSO	BOLT	PERNO
17	033917T1		1	CONEXÃO	CONNECTION	CONEXION
18	044395N1		1	TUBO	PIPE	CANO
19	039478S1		1	FLANGE	FLANGE	PLETINA
20	039509P1		1	MANGUEIRA	HOSE	FLEXIBLE
21	039479S1		1	FLANGE	FLANGE	PLETINA
22	036732P1		3	MANGUEIRA	HOSE	FLEXIBLE
23	044385P1		2	TUBO	PIPE	CANO
24	051331P1		1	SUPORTE	BRACKET	SOPORTE
25	490802M1		8	BRAÇADEIRA	CLAMP	ABRAZADERA
26	020529P1		2	CONEXÃO	CONNECTION	CONEXION
27	020388T2	70-50 No	1	CJ. FILTRO	KIT, FILTER	JUEGO FILTRO
28	034391T1		1	ELEMENTO	ELEMENT	ELEMENTO
29	354276X1		1	PARAFUSO	BOLT	PERNO
30	353439X1		1	ARRUELA	WASHER	ARANDELA
31	353758X1		1	ARRUELA	WASHER	ARANDELA
32	051323S1		1	SUPORTE	BRACKET	SOPORTE
33	353446X1		4	ARRUELA	WASHER	ARANDELA
34	353677X1		4	PARAFUSO	BOLT	PERNO
35	020380S1		1	FLANGE	FLANGE	PLETINA
36	353434X1		3	ARRUELA	WASHER	ARANDELA
37	353691X1		3	PARAFUSO	BOLT	PERNO
39	051330P1		1	SUPORTE	BRACKET	SOPORTE
40	353651X1		1	PARAFUSO	BOLT	PERNO
41	353434X1		1	ARRUELA	WASHER	ARANDELA
42	051326S1		1	PROTEÇÃO	GUARD	DEFENSA
43	042779N1		1	BRAÇADEIRA	CLAMP	ABRAZADERA
44	3585217M1		1	ANEL "O"	O RING	JUNTA TORICA
45	362443X1		1	PARAFUSO	BOLT	PERNO
46	3603952M91	8	1	JG. REPARO	KIT, REPAIR	JUEGO REPARACION

[A] DUPLA
DOUBLE
DUPLO

Tampa Do Levante Hidráulico **2100 Kgf**
Hydraulic Lift Cover
Tapa Levante Hidraulico

70-140

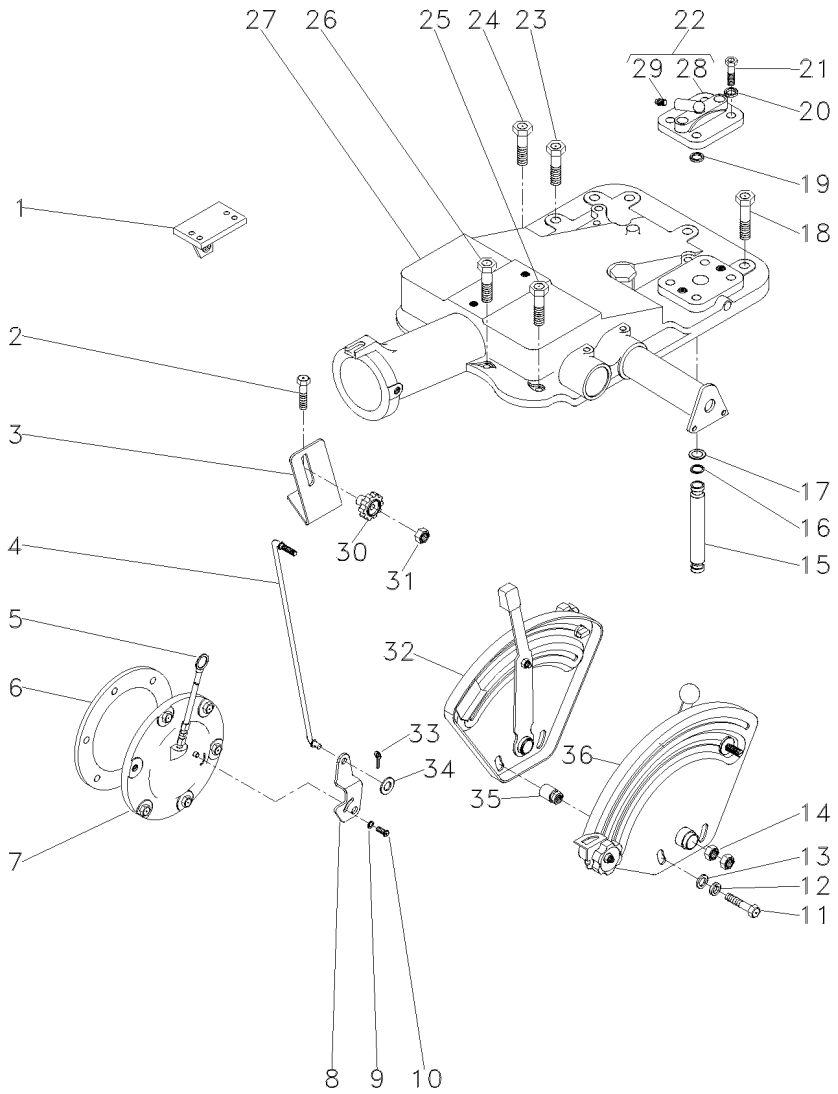

2	376460X1		**2**	PARAFUSO	BOLT	PERNO
3	051897P1		**1**	SUPORTE	BRACKET	SOPORTE
4	051898S1		**1**	TIRANTE	ROD	VARILLA
5	1665962M91		**1**	VARETA	ROD	VARILLA
6	181217M1		**1**	JUNTA	GASKET	EMPAQUETADURA.
7	3147469M91	50-85 No	**1**	CJ. TAMPA	KIT, COVER	JUEGO DE TAPA
8	3147360M1		**1**	ALAVANCA	LEVER	PALANCA
9	353753X1		**1**	ARRUELA	WASHER	ARANDELA
10	1869138M1		**1**	PARAFUSO	BOLT	PERNO
11	353537X1		**2**	PARAFUSO	BOLT	PERNO
12	353434X1		**2**	ARRUELA	WASHER	ARANDELA
13	353756X1		**2**	ARRUELA	WASHER	ARANDELA
14	353430X1		**2**	PORCA	NUT	TUERCA
15	3808400M1	012747 - MF275/2	**1**	TUBO	PIPE	CANO
16	195561M1		**2**	ANEL "O"	O RING	JUNTA TORICA
17	195874M1		**2**	ARRUELA	WASHER	ARANDELA
18	377622X1		**5**	PARAFUSO	BOLT	PERNO
19	195562M1		**1**	ANEL "O"	O RING	JUNTA TORICA
20	353432X1		**2**	ARRUELA	WASHER	ARANDELA
21	362479X1		**2**	PARAFUSO	BOLT	PERNO
22	182373M91		**1**	TAMPA	COVER	CUBIERTA
23	354648X1		**1**	PARAFUSO	BOLT	PERNO
24	377825X1		**1**	PARAFUSO	BOLT	PERNO
25	376460X1		**3**	PARAFUSO	BOLT	PERNO
26	353714X1		**2**	PARAFUSO	BOLT	PERNO
27	026945N1	70-145 No	**1**	CJ. TAMPA	KIT, COVER	JUEGO DE TAPA
28	180908M1	22	**1**	TAMPA	COVER	CUBIERTA
29	1482137M1	22	**1**	BUJÃO	PLUG	TAPON
30	1860403M1		**1**	MANÍPULO	KNOB	POMO
31	353918X1		**1**	PORCA	NUT	TUERCA
32	026796N1	[A] 70-175 No	**1**	CJ. QUADRANTE	KIT, QUADRANT	JUEGO CUADRANTE
33	354048X1		**1**	CUPILHA	COTTER PIN	PASADOR DOUBLE
34	353754X1		**1**	ARRUELA	WASHER	ARANDELA
35	2802212M91		**2**	ESPAÇADOR	SPACER	PIEZA DISTANCIA
36	026792N1	[B] 70-180 No	**1**	CJ. QUADRANTE	KIT, QUADRANT	JUEGO CUADRANTE

[A] POSIÇÃO
POSITION
POSICION

[B] PROFUNDIDADE
DEPTH
PROFUNDIDAD

Tampa Do Levante Hidráulico
Hydraulic Lift Cover
Tapa Levante Hidraulico

70-145

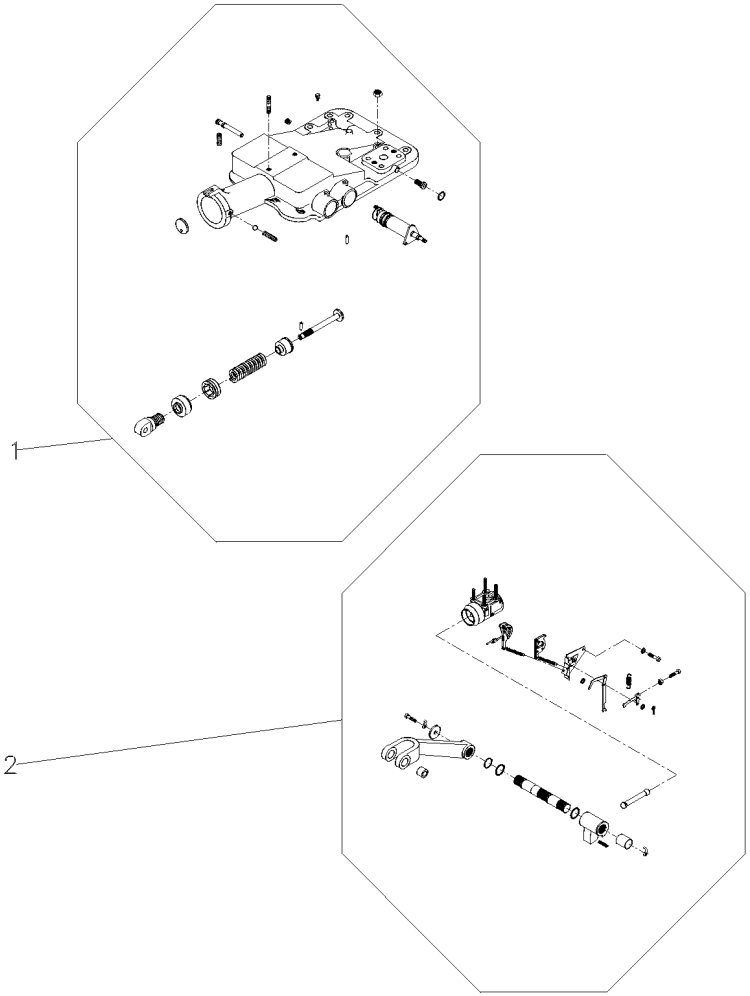

1	026945N1		**1** CJ. TAMPA	KIT, COVER	JUEGO DE TAPA
2		REF.1	**1** CJ. CILINDRO	KIT, CYLINDER	JUEGO DE CILINDR

Tampa Do Levante Hidráulico
Hydraulic Lift Cover
Tapa Levante Hidraulico

70-150

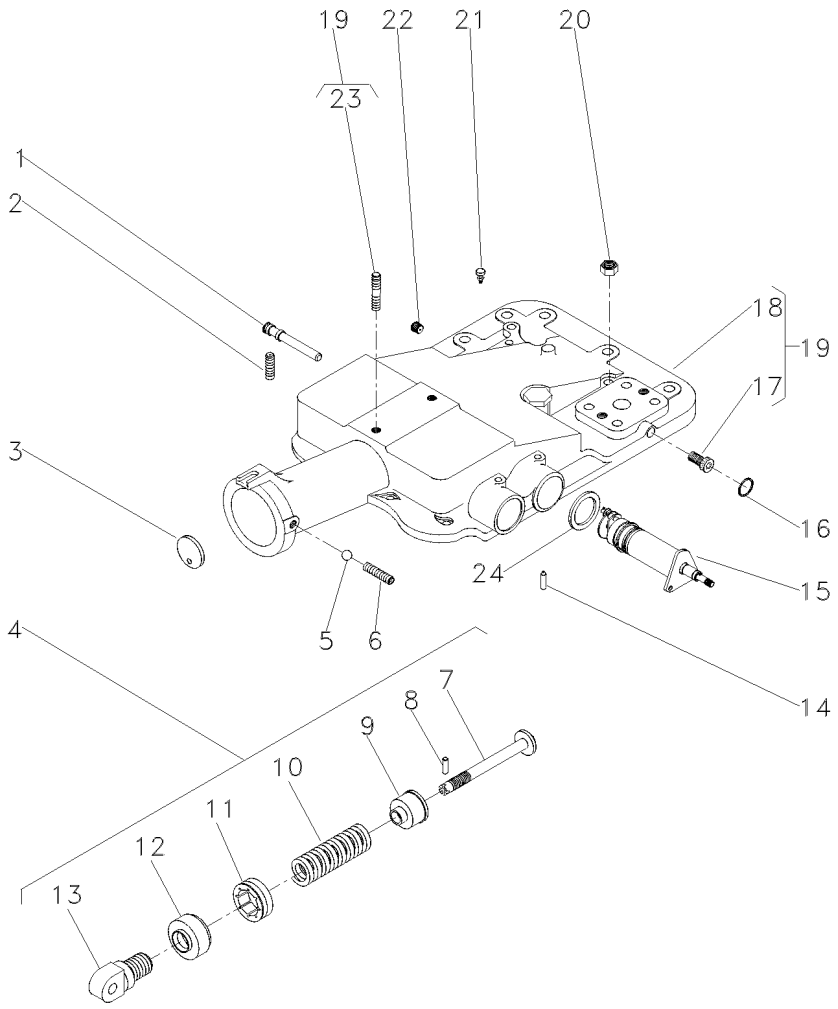

1	180997M2			1	EIXO	SHAFT	ARBOL
2	355286X1			1	PARAFUSO	BOLT	PERNO
3	180981M1			1	DISCO	DISC	DISCO
4	1863388M92			1	CJ. MOLA	KIT, SPRING	RESORTE JUEGO
5	882451M1			1	ESFERA	BALL	BOLA
6	355286X1			1	PARAFUSO	BOLT	PERNO
7	886348M2	4		1	PINO	PIN	PASADOR
8	1442142X1	4		1	PINO	PIN	PASADOR
9	886351M2	4		1	BATENTE	STOP	PARO
10	182582M1	4		1	MOLA	SPRING	RESORTE
11	180979M2	4		1	PORCA	NUT	TUERCA
12	180980M2	4		1	CAPA	BOOT	PROTECCION
13	1863389M1	4		1	ARTICULADOR	HEAD	CULATA
14	1869074M1			1	PINO	PIN	PASADOR
15	1870306M93		70-155 No	1	CJ. SUPORTE	KIT, BRACKET	JUEGO SOPORTE
16	195562M1			1	ANEL "O"	O RING	JUNTA TORICA
17	195387M1	19		2	BUJÃO	PLUG	TAPON
18	2802511M4	19		1	TAMPA	COVER	CUBIERTA
19	2802494M95			1	CJ. TAMPA	KIT, COVER	JUEGO DE TAPA
20	377765X1			2	PORCA	NUT	TUERCA
21	182099M91			1	RESPIRO	BREATHER	RESPIRADERO
22	195387M1			1	BUJÃO	PLUG	TAPON
23	3146844M1	19		1	PRISIONEIRO	STUD	ESPARRAGO
24	1869075M1			1	ARRUELA	WASHER	ARANDELA

Levante Hidráulico
Hydraulic Lift
Elevador Hidraulico

Suporte Do Quadrante
Quadrant Support
Soporte Cuadrante

70-155

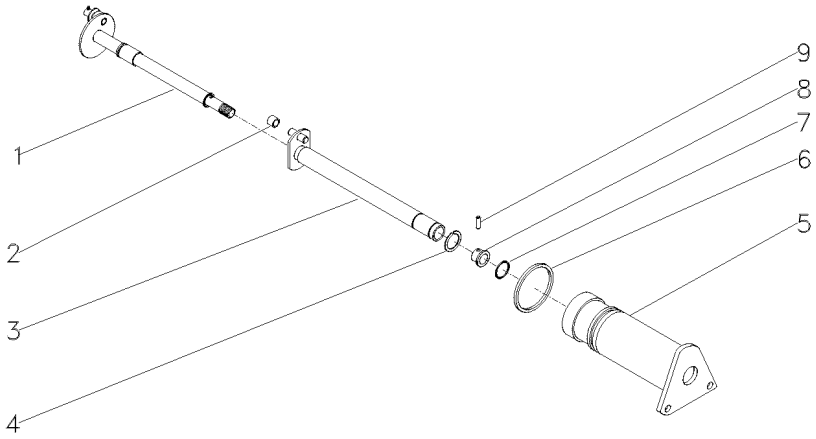

1	1870243M92		**1**	EIXO	SHAFT	ARBOL
2	898189M2		**1**	ROLETE	ROLLER	RODILLO
3	1870219M93		**1**	EIXO	SHAFT	ARBOL
4	358945X1	11/16	**1**	ANEL TRAVA	CIRCLIP	CIRCULITO
5	1870240M1		**1**	SUPORTE	SUPPORT	DISPOS.DE SOSTEN
6	364281X1	∅ 17/8	**1**	ANEL "O"	O RING	JUNTA TORICA
7	762026M1	11/16	**1**	ANEL "O"	O RING	JUNTA TORICA
8	1870225M1		**1**	BUCHA	BUSH	CASQUILLO
9	1870244M1		**1**	PINO	PIN	PASADOR

Tampa Do Levante Hidráulico
Hydraulic Lift Cover
Tapa Levante Hidraulico

70-160

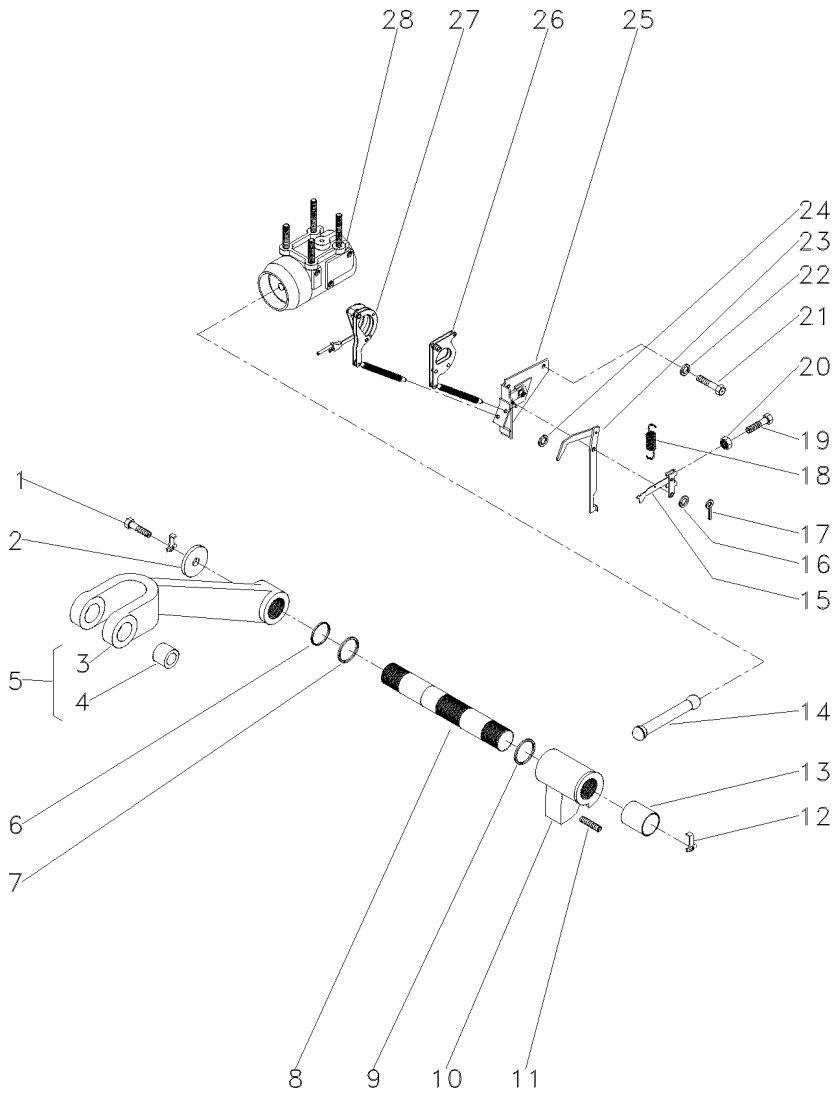

1	353560X1		2	PARAFUSO	BOLT	PERNO
2	897580M1		2	ARRUELA	WASHER	ARANDELA
3	3408250M1	5	1	BRAÇO	ARM	BRAZO
4	885455M1	5	2	BUCHA	BUSH	CASQUILLO
5	3408251M91		2	CJ. BRAÇO	KIT, ARM	JUEGO DE BRAZO
6	3611557M1		2	ANEL "O"	O RING	JUNTA TORICA
7	033928T1		2	ANEL "O"	O RING	JUNTA TORICA
8	897567M3		1	EIXO	SHAFT	ARBOL
9	2801012M1	0.20"	X	CALÇO	SHIM	CALCE
9	2801013M1	0.40"	X	CALÇO	SHIM	CALCE
9	2801014M1	0.60"	X	CALÇO	SHIM	CALCE
10	886404M2		1	BRAÇO	ARM	BRAZO
11	887076M2		1	PARAFUSO	BOLT	PERNO
12	897581M3		2	PRESILHA	STAPLE	GRAPA
13	3611558M1		2	BUCHA	BUSH	CASQUILLO
14	886410M1		1	BIELA	CONROD	BIELA
15	1661547M92		1	ALAVANCA	LEVER	PALANCA
16	355617X1		1	ARRUELA	WASHER	ARANDELA
17	361332X1		1	CUPILHA	COTTER PIN	PASADOR DOUBLE
18	898137M1		1	MOLA	SPRING	RESORTE
19	2802251M1		1	PARAFUSO	BOLT	PERNO
20	354120X1		1	PORCA	NUT	TUERCA
21	353688X1		2	PARAFUSO	BOLT	PERNO
22	390287X1		2	ARRUELA	WASHER	ARANDELA
23	1869093M93		1	ALAVANCA	LEVER	PALANCA
24	355617X1		X	ARRUELA	WASHER	ARANDELA
25	1870190M92	70-165 No	1	SUPORTE	SUPPORT	DISPOS.DE SOSTEN
26	1661918M91		1	ARTICULAÇÃO	KNUCKLE	CHARNELA
27		1660324M91	1	ARTICULAÇÃO	KNUCKLE	CHARNELA
28	897593M96	70-170 No	1	CJ. CILINDRO	KIT, CYLINDER	JUEGO DE CILINDR

Levante Hidráulico
Hydraulic Lift
Elevador Hidraulico

Suporte Da Articulação
Hinge Support
Soporte Articulación

70-165

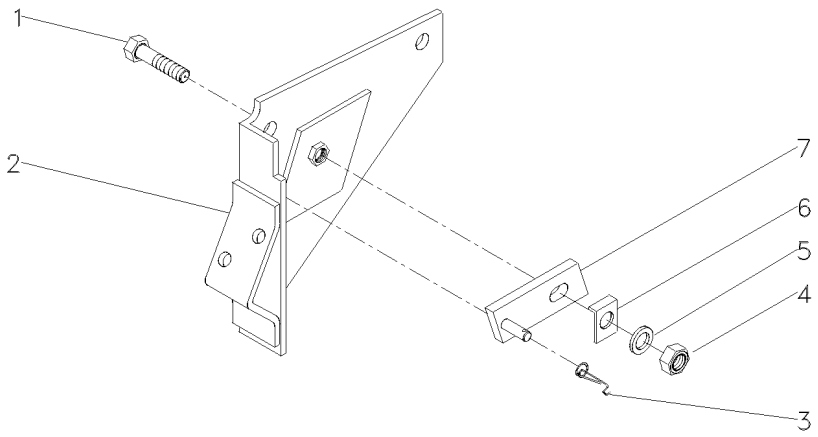

1	361448X1	5/16	**1**	PARAFUSO	BOLT	PERNO
2	1661617M91		**1**	SUPORTE	BRACKET	SOPORTE
3	1872044M1		**1**	MOLA	SPRING	RESORTE
4	353916X1	5/16X24	**1**	PORCA	NUT	TUERCA
5	376702X1	5/16	**1**	ARRUELA	WASHER	ARANDELA
6	1869107M1		**1**	ARRUELA	WASHER	ARANDELA
7	1869104M91		**1**	PIVÔ	PIVOT	PIVOTE

Cilindro Hidráulico
Hydraulic Cylinder
Cilindro Hidráulico

70-170

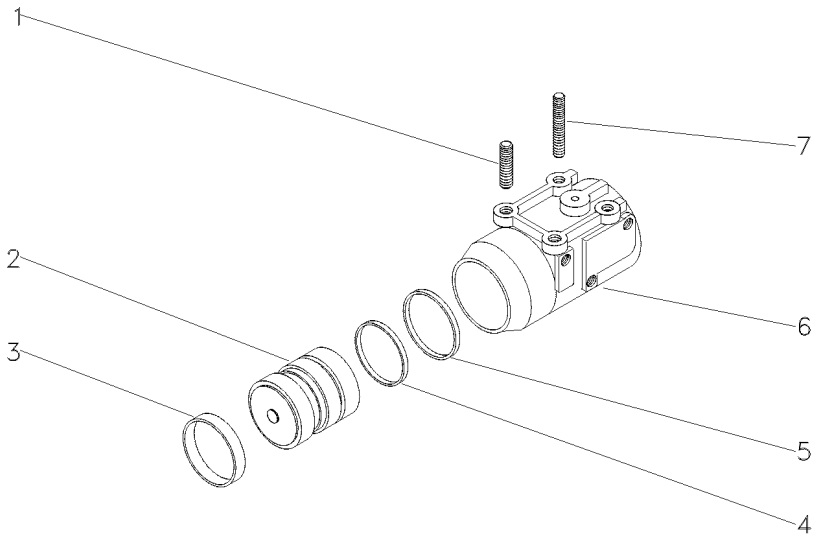

1	1481941M2		**2** PRISIONEIRO	STUD	ESPARRAGO
2	034604N1	2500 KGF	**1** PISTÃO	PISTON	PISTON
2	3412386M91	2100 KGF	**1** PISTÃO	PISTON	PISTON
3	034615P1		**1** ANEL	RING	ARO
4	3412140M1	2500 KGF	**1** ANEL "O"	O RING	JUNTA TORICA
4	3412141M1	2100 KGF	**1** ANEL "O"	O RING	JUNTA TORICA
5	3412379M1	2100 KGF	**1** ANEL	RING	ARO
5	3412380M1	2500 KGF	**1** ANEL	RING	ARO
6	516571M3	2500KGF	**1** CILINDRO	CYLINDER	CILINDRO
6	897594M6	2100 KGF	**1** CILINDRO	CYLINDER	CILINDRO
7	1667580M1		**2** PRISIONEIRO	STUD	ESPARRAGO

Levante Hidráulico
Hydraulic Lift
Elevador Hidraulico

Quadrante De Posição
Position Quadrant
Cuadrant De Posición

70-175

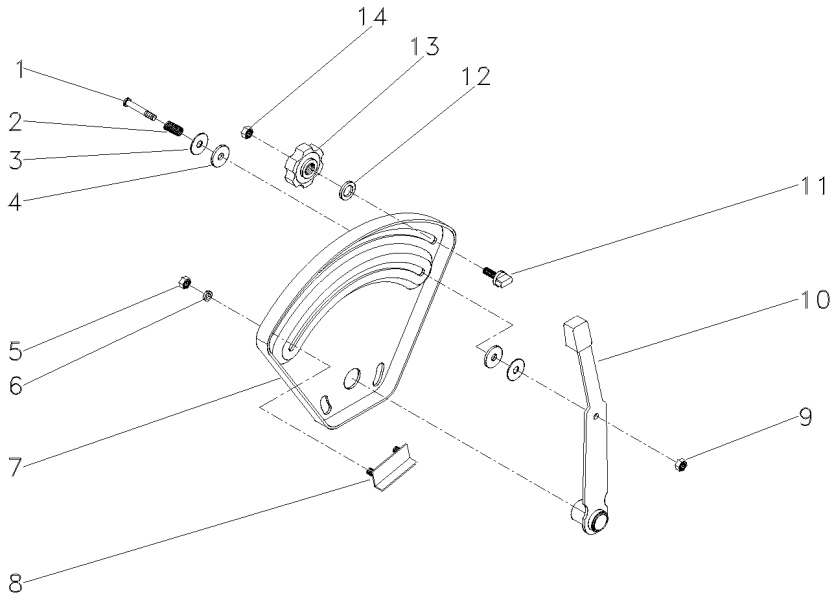

1	377607X1	1/4X15X1.5/8	**1** PARAFUSO	BOLT	PERNO
2	1872240M1		**1** MOLA	SPRING	RESORTE
3	377581X1	22,2X6,35X1,2	**2** ARRUELA	WASHER	ARANDELA
4	3408797M1		**2** ARRUELA	WASHER	ARANDELA
5	355564X1	1/4X20	**2** PORCA	NUT	TUERCA
6	353441X1	1/2X1/4X1/16	**2** ARRUELA	WASHER	ARANDELA
7	026528P1		**1** QUADRANTE	QUADRANT	CUADRANTE
8	898198M91		**1** BATENTE	STOP	PARO
9	353919X1	1/4X28	**1** PORCA	NUT	TUERCA
10	1870341M92		**1** ALAVANCA	LEVER	PALANCA
11	026795P1		**1** BATENTE	STOP	PARO
12	355617X1	3/4X5/16X1/16	**1** ARRUELA	WASHER	ARANDELA
13	1860402M1		**1** MANÍPULO	KNOB	POMO
14	353918X1	1/4X28	**1** PORCA	NUT	TUERCA

Levante Hidráulico
Hydraulic Lift
Elevador Hidraulico

Quadrante De Profundidade
Depth Quadrant
Cuadrant De Profundidad

70-180

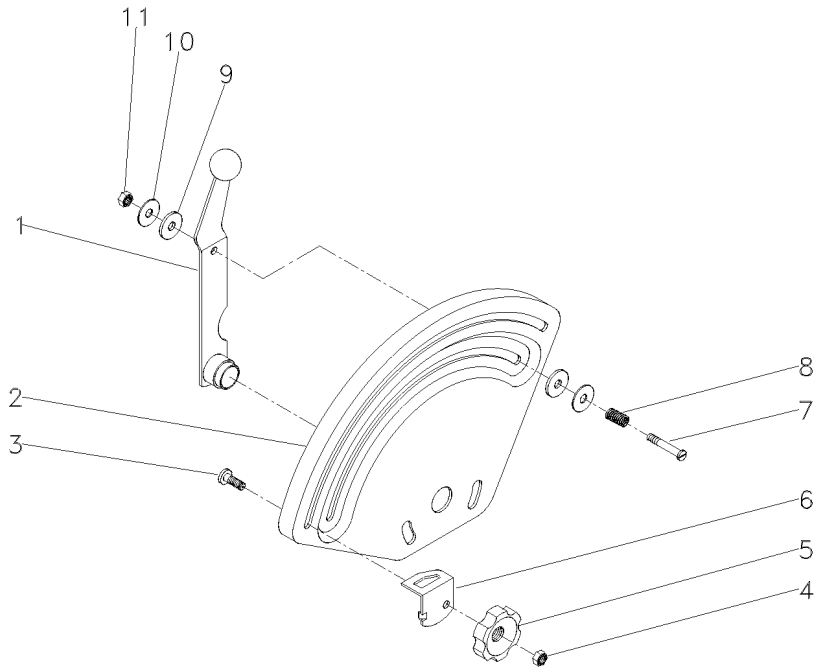

1	026793S1		**1**	ALAVANCA	LEVER	PALANCA
2	033545P1		**1**	QUADRANTE	QUADRANT	CUADRANTE
3	898183M1		**1**	PARAFUSO	BOLT	PERNO
4	353918X1	1/4X28	**1**	PORCA	NUT	TUERCA
5	1860402M1		**1**	MANÍPULO	KNOB	POMO
6	884387M1		**1**	BATENTE	STOP	PARO
7	377607X1	1/4X15X1.5/8	**1**	PARAFUSO	BOLT	PERNO
8	1872240M1		**1**	MOLA	SPRING	RESORTE
9	3408797M1		**2**	ARRUELA	WASHER	ARANDELA
10	377581X1	22,2X6,35X1,2	**2**	ARRUELA	WASHER	ARANDELA
11	353919X1	1/4X28	**1**	PORCA	NUT	TUERCA

Tampa Do Levante Hidráulico
Hydraulic Lift Cover
Tapa Levante Hidraulico

70-185

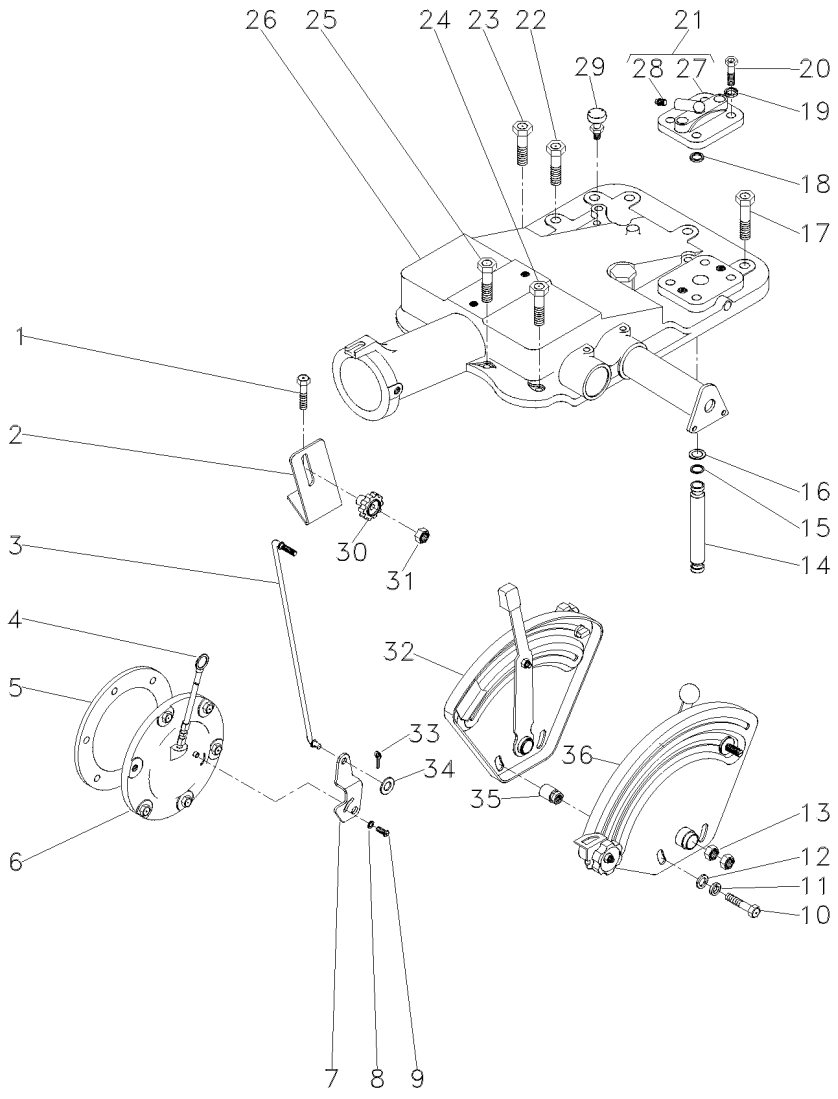

1	376460X1		2	PARAFUSO	BOLT	PERNO
2	051897P1		1	SUPORTE	BRACKET	SOPORTE
3	051898S1		1	TIRANTE	ROD	VARILLA
4	1665962M91		1	VARETA	ROD	VARILLA
5	181217M1		1	JUNTA	GASKET	EMPAQUETADURA.
6	3147469M91	50-85 No	1	CJ. TAMPA	KIT, COVER	JUEGO DE TAPA
7	3147360M1		1	ALAVANCA	LEVER	PALANCA
8	353753X1		1	ARRUELA	WASHER	ARANDELA
9	1869138M1		1	PARAFUSO	BOLT	PERNO
10	353537X1		2	PARAFUSO	BOLT	PERNO
11	353434X1		2	ARRUELA	WASHER	ARANDELA
12	353756X1		2	ARRUELA	WASHER	ARANDELA
13	353430X1		2	PORCA	NUT	TUERCA
14	1869119M1		1	TUBO	PIPE	CANO
14	3808400M1		1	TUBO	PIPE	CANO
15	195561M1		2	ANEL "O"	O RING	JUNTA TORICA
16	195874M1		2	ARRUELA	WASHER	ARANDELA
17	377622X1		5	PARAFUSO	BOLT	PERNO
18	195562M1		1	ANEL "O"	O RING	JUNTA TORICA
19	353432X1		2	ARRUELA	WASHER	ARANDELA
20	362479X1		2	PARAFUSO	BOLT	PERNO
21	182373M91		1	TAMPA	COVER	CUBIERTA
22	354648X1		1	PARAFUSO	BOLT	PERNO
23	377825X1		1	PARAFUSO	BOLT	PERNO
24	376460X1		3	PARAFUSO	BOLT	PERNO
25	353714X1		2	PARAFUSO	BOLT	PERNO
26	026946N1	70-190 No	1	CJ. TAMPA	KIT, COVER	JUEGO DE TAPA
26		70-205 No	1	CJ. TAMPA	KIT, CAP	JUEGO DE TAPON
27	180908M1	21	1	TAMPA	COVER	CUBIERTA
28	1482137M1	21	1	BUJÃO	PLUG	TAPON
29	182099M91		1	RESPIRO	BREATHER	RESPIRADERO
30	1860403M1		1	MANÍPULO	KNOB	POMO
31	353918X1		1	PORCA	NUT	TUERCA
32	026796N1	[A] 70-175 No	1	CJ. QUADRANTE	KIT, QUADRANT	JUEGO CUADRANTE
33	354048X1		1	CUPILHA	COTTER PIN	PASADOR DOUBLE
34	353754X1		1	ARRUELA	WASHER	ARANDELA
35	2802212M91		2	ESPAÇADOR	SPACER	PIEZA DISTANCIA
36	026792N1	[B] 70-180 No	1	CJ. QUADRANTE	KIT, QUADRANT	JUEGO CUADRANTE

[A] POSIÇÃO
POSITION
POSICION

[B] PROFUNDIDADE
DEPTH
PROFUNDIDAD

Tampa Do Levante Hidráulico
Hydraulic Lift Cover
Tapa Levante Hidraulico

Super Estreito
Super Strait
Super Estrecho

70-190

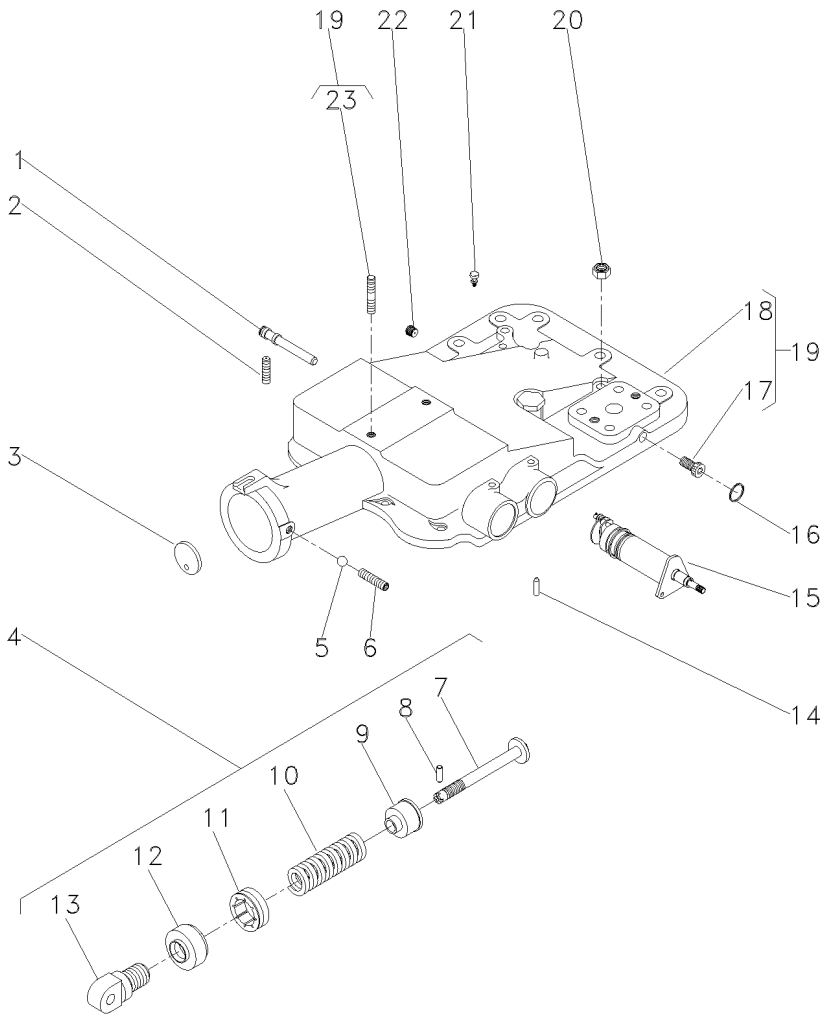

1	180997M2			1	EIXO	SHAFT	ARBOL
2	355286X1			1	PARAFUSO	BOLT	PERNO
3	180981M1			1	DISCO	DISC	DISCO
4	1863388M92			1	CJ. MOLA	KIT, SPRING	RESORTE JUEGO
5	882451M1			1	ESFERA	BALL	BOLA
6	355286X1			1	PARAFUSO	BOLT	PERNO
7	886348M2	4		1	PINO	PIN	PASADOR
8	1442142X1	4		1	PINO	PIN	PASADOR
9	886351M2	4		1	BATENTE	STOP	PARO
10	182582M1	4		1	MOLA	SPRING	RESORTE
11	180979M2	4		1	PORCA	NUT	TUERCA
12	180980M2	4		1	CAPA	BOOT	PROTECCION
13	1863389M1	4		1	ARTICULADOR	HEAD	CULATA
14	1869074M1			1	PINO	PIN	PASADOR
15	3148425M91		70-195 No	1	SUPORTE	BRACKET	SOPORTE
16	195562M1			1	ANEL "O"	O RING	JUNTA TORICA
17	195387M1	19		2	BUJÃO	PLUG	TAPON
18	2802511M4	19		1	TAMPA	COVER	CUBIERTA
19	2802494M95			1	CJ. TAMPA	KIT, COVER	JUEGO DE TAPA
20	377765X1			2	PORCA	NUT	TUERCA
21	182099M91			1	RESPIRO	BREATHER	RESPIRADERO
22	195387M1			1	BUJÃO	PLUG	TAPON
23	3146844M1	19		1	PRISIONEIRO	STUD	ESPARRAGO

Levante Hidráulico
Hydraulic Lift
Elevador Hidraulico

Suporte Do Quadrante
Quadrant Support
Soporte Cuadrante

70-195

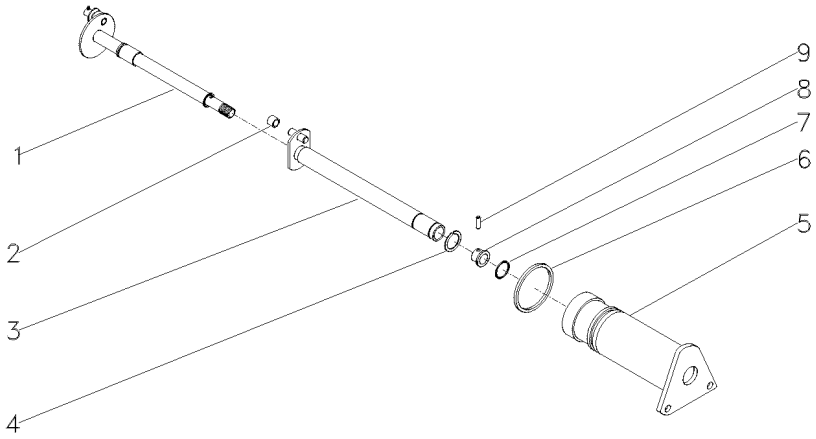

1	3148426M91	70-200 No	**1** ÁRVORE	AXLE	EJE
2	898189M2		**1** ROLETE	ROLLER	RODILLO
3	3148428M91		**1** EIXO	SHAFT	ARBOL
4	358945X1		**1** ANEL TRAVA	CIRCLIP	CIRCULITO
5	3148429M1		**1** SUPORTE	BRACKET	SOPORTE
6	364281X1		**1** ANEL "O"	O RING	JUNTA TORICA
7	762026M1		**1** ANEL "O"	O RING	JUNTA TORICA
8	1870225M1		**1** BUCHA	BUSH	CASQUILLO
9	1870244M1		**1** PINO	PIN	PASADOR

Levante Hidráulico
Hydraulic Lift
Elevador Hidraulico

Eixo Do Quadrante
Quadrant Shaft
Eje Cuadrante

70-200

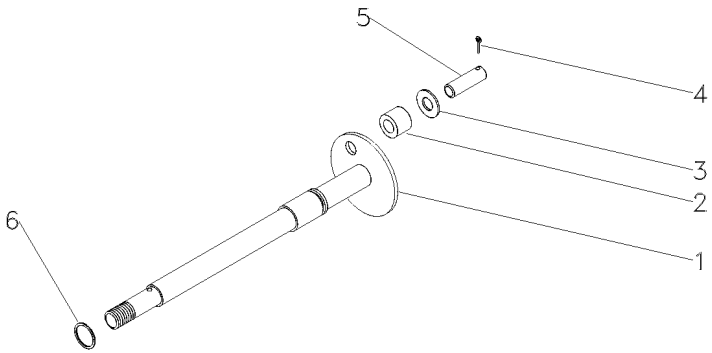

1	3148427M1	**1**	ÁRVORE	AXLE	EJE
2	898196M2	**1**	ROLETE	ROLLER	RODILLO
3	339588X1	**1**	ARRUELA	WASHER	ARANDELA
4	354039X1	**1**	PINO	PIN	PASADOR
5	898194M1	**1**	PINO	PIN	PASADOR
6	195561M1	**1**	ANEL "O"	O RING	JUNTA TORICA

Tampa Do Levante Hidráulico — **Super Estreito**
Hydraulic Lift Cover — **Super Strait**
Tapa Levante Hidraulico — **Super Estrecho**

70-205

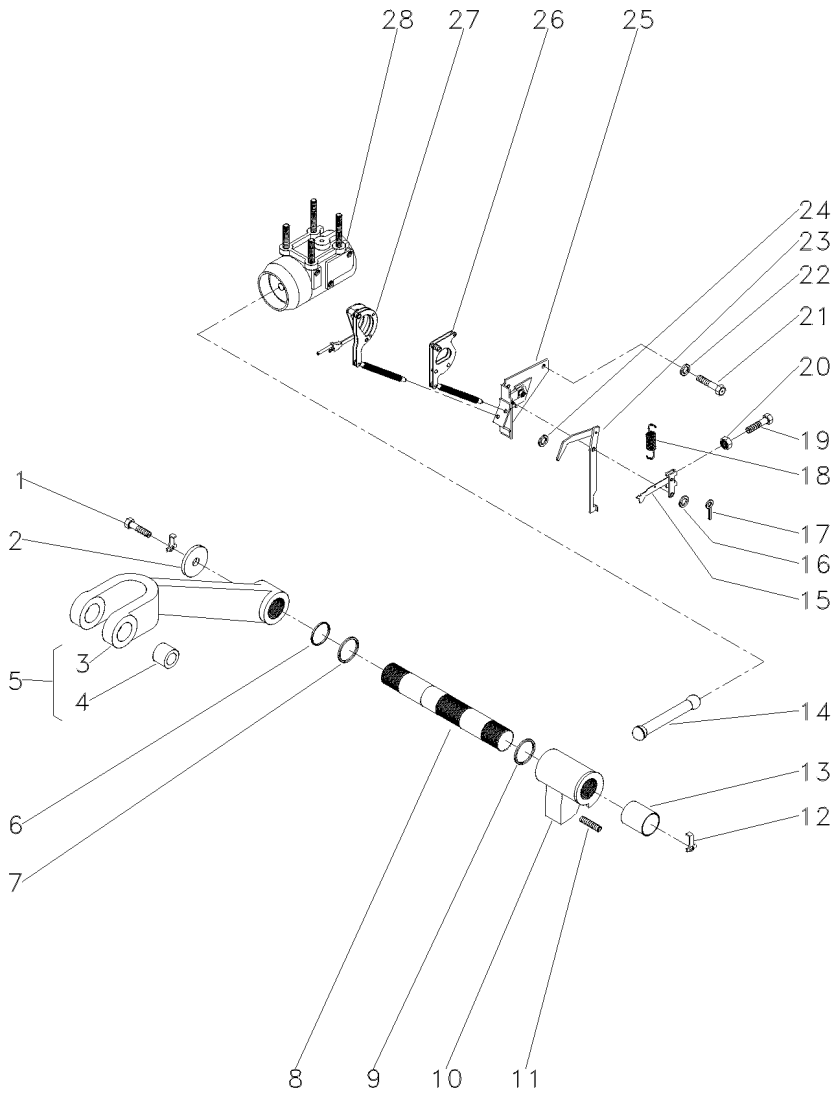

1	353560X1		2	PARAFUSO	BOLT	PERNO
2	897580M1		2	ARRUELA	WASHER	ARANDELA
3	3408250M1	5	1	BRAÇO	ARM	BRAZO
4	885455M1	5	2	BUCHA	BUSH	CASQUILLO
5	3408251M91	◀	1	CJ. BRAÇO	KIT, ARM	JUEGO DE BRAZO
6	3611557M1		2	ANEL "O"	O RING	JUNTA TORICA
7	033928T1		2	ANEL "O"	O RING	JUNTA TORICA
8	897567M3		1	EIXO	SHAFT	ARBOL
9	2801012M1	⧗ 0.020"	X	CALÇO	SHIM	CALCE
9	2801013M1	[A] ⧗ 0.040"	X	CALÇO	SHIM	CALCE
9	2801014M1	⧗ 0.060"	X	CALÇO	SHIM	CALCE
10	886404M2		1	BRAÇO	ARM	BRAZO
11	887076M2		1	PARAFUSO	BOLT	PERNO
12	897581M3		2	PRESILHA	STAPLE	GRAPA
13	3611558M1		2	BUCHA	BUSH	CASQUILLO
14	886410M1		1	BIELA	CONROD	BIELA
15	1661547M92		1	ALAVANCA	LEVER	PALANCA
16	355617X1		1	ARRUELA	WASHER	ARANDELA
17	361332X1		1	CUPILHA	COTTER PIN	PASADOR DOUBLE
18	898137M1		1	MOLA	SPRING	RESORTE
19	2802251M1		1	PARAFUSO	BOLT	PERNO
20	354120X1		1	PORCA	NUT	TUERCA
21	353688X1		2	PARAFUSO	BOLT	PERNO
22	390287X1		2	ARRUELA	WASHER	ARANDELA
23	1869093M93		1	ALAVANCA	LEVER	PALANCA
24	355617X1		X	ARRUELA	WASHER	ARANDELA
25	1870190M92	👁 70-165 No	1	SUPORTE	SUPPORT	DISPOS.DE SOSTEN
26	1661918M91		1	ARTICULAÇÃO	KNUCKLE	CHARNELA
27	1660324M91		1	ARTICULAÇÃO	KNUCKLE	CHARNELA
28	897593M96	👁 70-170 No	1	CJ. CILINDRO	KIT, CYLINDER	JUEGO DE CILINDR

[A] ANTIGO
OLD
ANTIGUO

Tampa Do Levante Hidráulico
Hydraulic Lift Cover
Tapa Levante Hidraulico

70-210

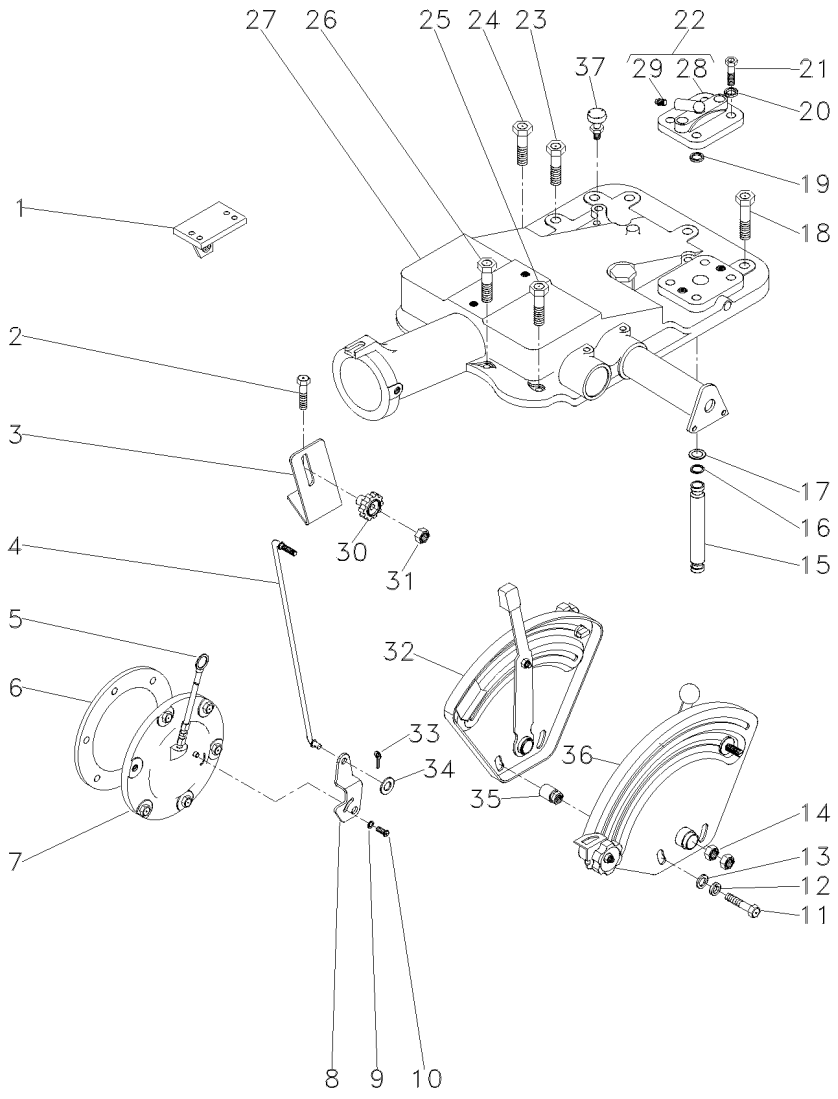

2	376460X1		**2**	PARAFUSO	BOLT	PERNO
3	051897P1		**1**	SUPORTE	BRACKET	SOPORTE
4	051898S1		**1**	TIRANTE	ROD	VARILLA
5	1665962M91		**1**	VARETA	ROD	VARILLA
6	181217M1		**1**	JUNTA	GASKET	EMPAQUETADURA.
7	3147469M91	50-85 No	**1**	CJ. TAMPA	KIT, COVER	JUEGO DE TAPA
8	3147360M1		**1**	ALAVANCA	LEVER	PALANCA
9	353753X1		**1**	ARRUELA	WASHER	ARANDELA
10	1869138M1		**1**	PARAFUSO	BOLT	PERNO
11	353537X1		**2**	PARAFUSO	BOLT	PERNO
12	353434X1		**2**	ARRUELA	WASHER	ARANDELA
13	353756X1		**2**	ARRUELA	WASHER	ARANDELA
14	353430X1		**2**	PORCA	NUT	TUERCA
15	1869119M1	012746 - MF275/2	**1**	TUBO	PIPE	CANO
15	3808400M1	012747 - MF275/2	**1**	TUBO	PIPE	CANO
16	195561M1		**2**	ANEL "O"	O RING	JUNTA TORICA
17	195874M1		**2**	ARRUELA	WASHER	ARANDELA
18	377622X1		**5**	PARAFUSO	BOLT	PERNO
19	195562M1		**1**	ANEL "O"	O RING	JUNTA TORICA
20	353432X1		**2**	ARRUELA	WASHER	ARANDELA
21	362479X1		**2**	PARAFUSO	BOLT	PERNO
22	182373M91		**1**	TAMPA	COVER	CUBIERTA
23	354648X1		**1**	PARAFUSO	BOLT	PERNO
24	377825X1		**1**	PARAFUSO	BOLT	PERNO
25	376460X1		**3**	PARAFUSO	BOLT	PERNO
26	353714X1		**2**	PARAFUSO	BOLT	PERNO
27	2802493M94	70-215 No	**1**	CJ. TAMPA	KIT, COVER	JUEGO DE TAPA
28	180908M1	22	**1**	TAMPA	COVER	CUBIERTA
29	1482137M1	22	**1**	BUJÃO	PLUG	TAPON
30	1860403M1		**1**	MANÍPULO	KNOB	POMO
31	353918X1		**1**	PORCA	NUT	TUERCA
32	026796N1	[A] 70-175 No	**1**	CJ. QUADRANTE	KIT, QUADRANT	JUEGO CUADRANTE
33	354048X1		**1**	CUPILHA	COTTER PIN	PASADOR DOUBLE
34	353754X1		**1**	ARRUELA	WASHER	ARANDELA
35	2802212M91		**2**	ESPAÇADOR	SPACER	PIEZA DISTANCIA
36	026792N1	[B] 70-180 No	**1**	CJ. QUADRANTE	KIT, QUADRANT	JUEGO CUADRANTE
37	182099M91		**1**	RESPIRO	BREATHER	RESPIRADERO

[A] POSIÇÃO
POSITION
POSICION

[B] PROFUNDIDADE
DEPTH
PROFUNDIDAD

Tampa Do Levante Hidráulico
Hydraulic Lift Cover
Tapa Levante Hidraulico

70-215

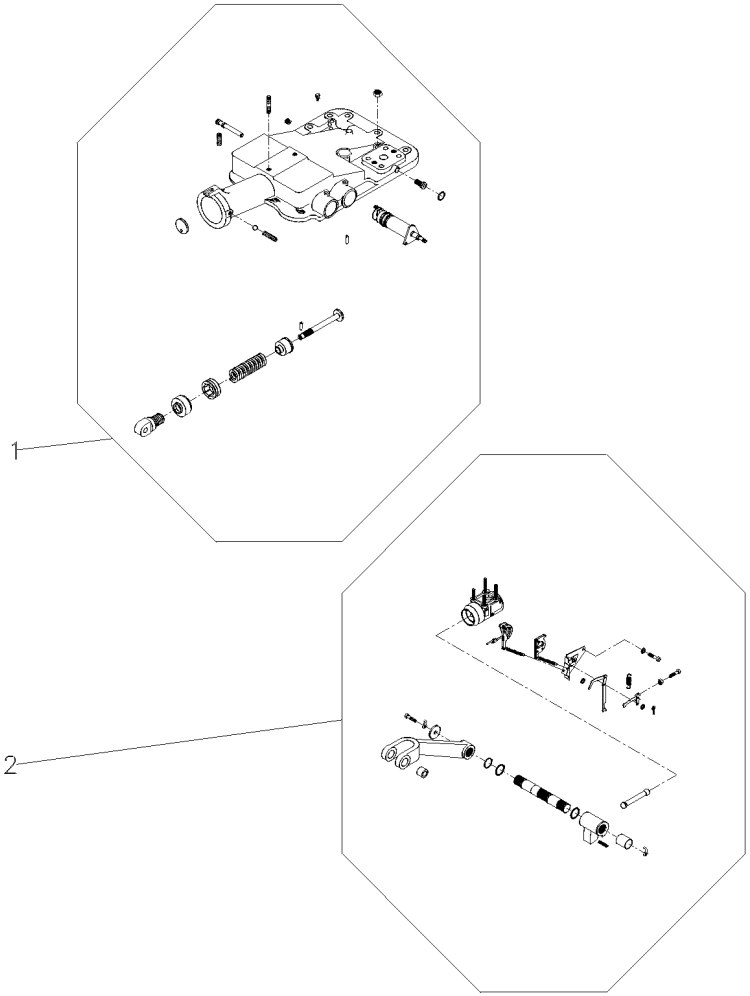

1	2802493M94	70-220 No	**1** CJ. TAMPA	KIT, COVER	JUEGO DE TAPA
2		REF.1	**1** CJ. CILINDRO	KIT, CYLINDER	JUEGO DE CILINDR
		70-225 No			

Tampa Do Levante Hidráulico
Hydraulic Lift Cover
Tapa Levante Hidraulico

70-220

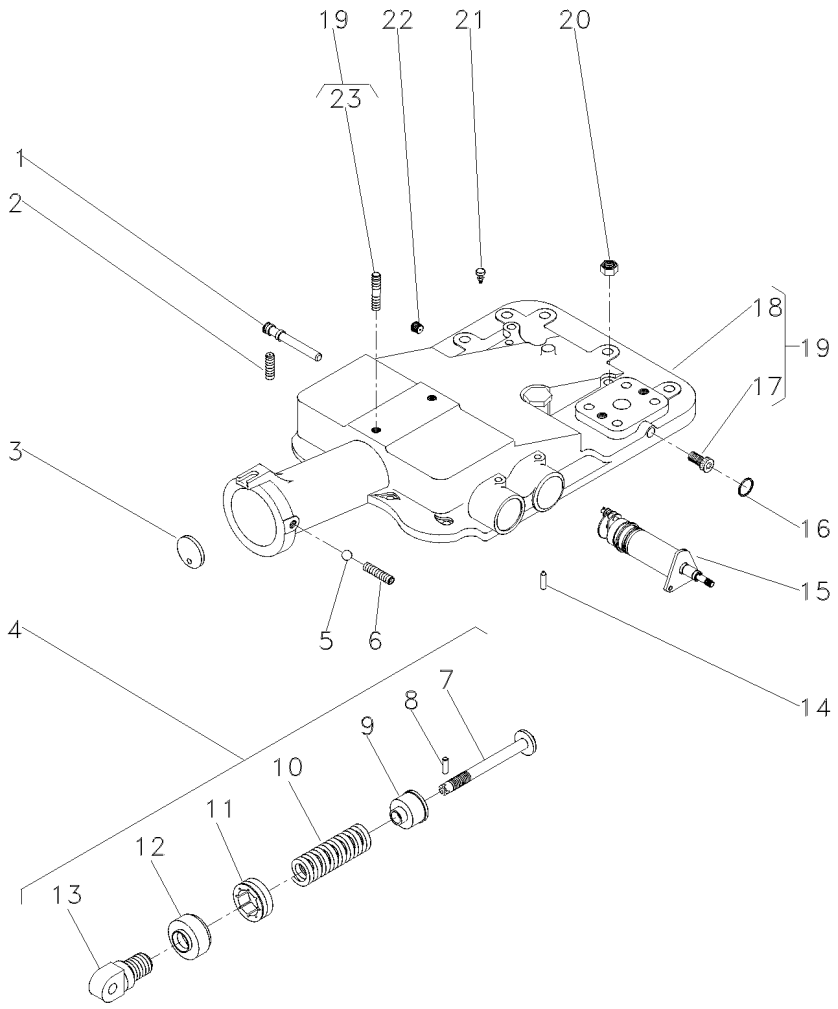

1	180997M2			1	EIXO	SHAFT	ARBOL
2	355286X1			1	PARAFUSO	BOLT	PERNO
3	180981M1			1	DISCO	DISC	DISCO
4	2800150M91			1	CJ. MOLA	KIT, SPRING	RESORTE JUEGO
5	882451M1			1	ESFERA	BALL	BOLA
6	355286X1			1	PARAFUSO	BOLT	PERNO
7	886348M2	4		1	PINO	PIN	PASADOR
8	1442142X1	4		1	PINO	PIN	PASADOR
9	886351M2	4		1	BATENTE	STOP	PARO
10	519070M1	4		1	MOLA	SPRING	RESORTE
11	180979M2	4		1	PORCA	NUT	TUERCA
12	180980M2	4		1	CAPA	BOOT	PROTECCION
13	1863389M1	4		1	ARTICULADOR	HEAD	CULATA
14	1869074M1			1	PINO	PIN	PASADOR
15	1870306M93		70-155 No	1	CJ. SUPORTE	KIT, BRACKET	JUEGO SOPORTE
16	195562M1			1	ANEL "O"	O RING	JUNTA TORICA
17	195387M1	19		2	BUJÃO	PLUG	TAPON
18	2802511M4	19		1	TAMPA	COVER	CUBIERTA
19			2802494M95	1	CJ. TAMPA	KIT, COVER	JUEGO DE TAPA
20	377765X1			2	PORCA	NUT	TUERCA
21	182099M91			1	RESPIRO	BREATHER	RESPIRADERO
22	195387M1			1	BUJÃO	PLUG	TAPON
23	3146844M1	19		1	PRISIONEIRO	STUD	ESPARRAGO

Tampa Do Levante Hidráulico
Hydraulic Lift Cover
Tapa Levante Hidraulico

70-225

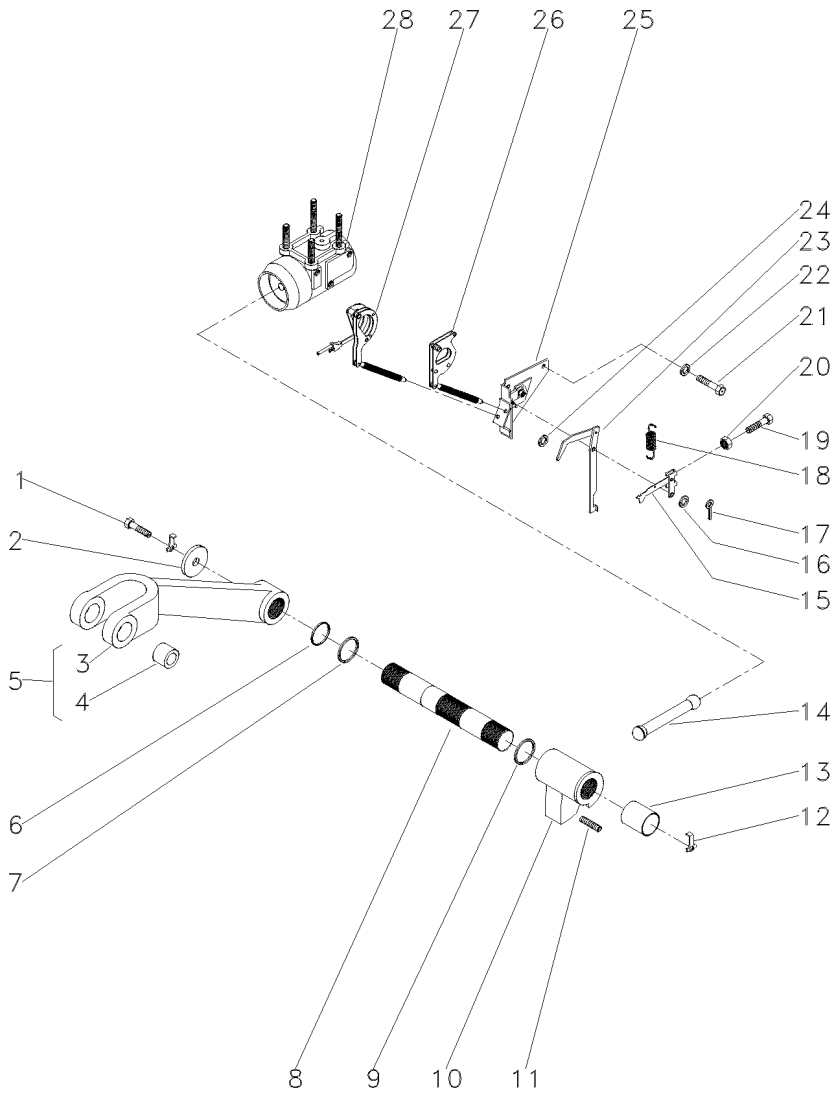

1	353560X1		2	PARAFUSO	BOLT	PERNO
2	897580M1		2	ARRUELA	WASHER	ARANDELA
3	3408250M1	5	1	BRAÇO	ARM	BRAZO
4	885455M1	5	2	BUCHA	BUSH	CASQUILLO
5	3408251M91		2	CJ. BRAÇO	KIT, ARM	JUEGO DE BRAZO
6	3611557M1		2	ANEL "O"	O RING	JUNTA TORICA
7	033928T1		2	ANEL "O"	O RING	JUNTA TORICA
8	897567M3		1	EIXO	SHAFT	ARBOL
9	2801012M1	[A]	X	CALÇO	SHIM	CALCE
		0.20"				
9	2801013M1	[A]	X	CALÇO	SHIM	CALCE
		0.40"				
9	2801014M1	[A]	X	CALÇO	SHIM	CALCE
		0.60"				
10	886404M2		1	BRAÇO	ARM	BRAZO
11	887076M2		1	PARAFUSO	BOLT	PERNO
12	897581M3		2	PRESILHA	STAPLE	GRAPA
13	3611558M1		2	BUCHA	BUSH	CASQUILLO
14	886410M1		1	BIELA	CONROD	BIELA
15	1661547M92		1	ALAVANCA	LEVER	PALANCA
16	355617X1		1	ARRUELA	WASHER	ARANDELA
17	361332X1		1	CUPILHA	COTTER PIN	PASADOR DOUBLE
18	898137M1		1	MOLA	SPRING	RESORTE
19	2802251M1		1	PARAFUSO	BOLT	PERNO
20	354120X1		1	PORCA	NUT	TUERCA
21	353688X1		2	PARAFUSO	BOLT	PERNO
22	390287X1		2	ARRUELA	WASHER	ARANDELA
23	1869093M93		1	ALAVANCA	LEVER	PALANCA
24	355617X1		X	ARRUELA	WASHER	ARANDELA
25	1870190M92	70-165 No	1	SUPORTE	SUPPORT	DISPOS.DE SOSTEN
26	1661918M91		1	ARTICULAÇÃO	KNUCKLE	CHARNELA
27		1660324M91	1	ARTICULAÇÃO	KNUCKLE	CHARNELA
28	034617N1	Undef Ref	1	CJ. CILINDRO	KIT, CYLINDER	JUEGO DE CILINDR

[A] ANTIGO
OLD
ANTIGUO

Bomba Hidráulica
Hydraulic Pump
Bomba Hidraulica

C/Levante - S/Tdpi
With Lift - Without Ipto
C/ Levante - S/Tdfi

70-230

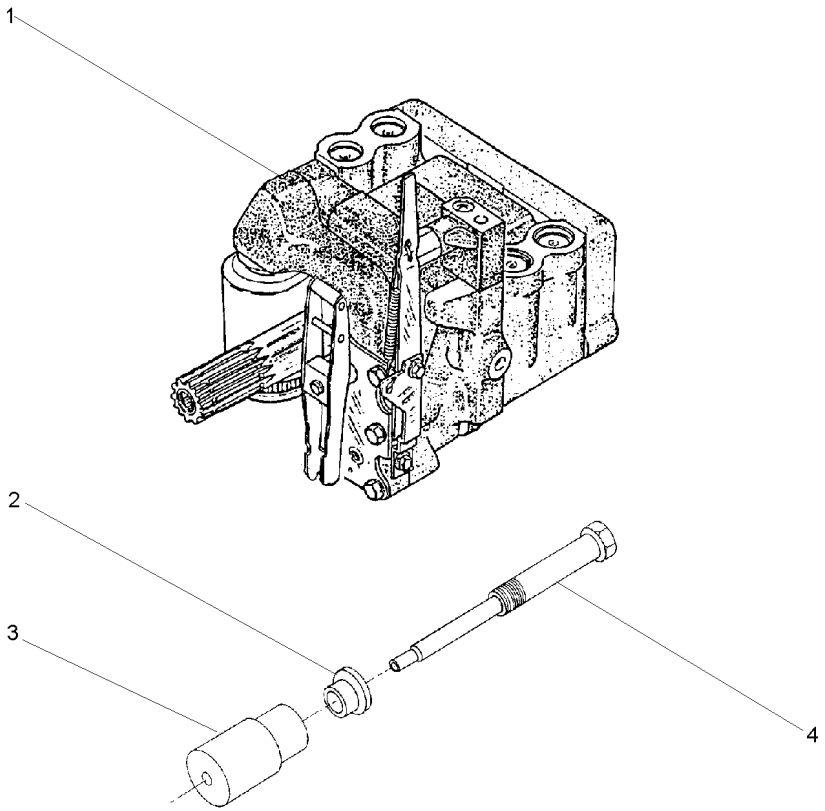

1	3773700M92	70-235 No	**1**	CJ. BOMBA	KIT, PUMP	BOMBA JUEGO
2	532926M1		**1**	ARRUELA	WASHER	ARANDELA
3	532927M1		**1**	SUPORTE	BRACKET	SOPORTE
4	532928M1		**1**	PINO	PIN	PASADOR

Bomba Hidráulica
Hydraulic Pump
Bomba Hidraulica

Coletor E Luva
Collector And Glove
Colecionador Y Guante

70-235

Com Hidráulico
With Hydraulic
Con Hidraulico

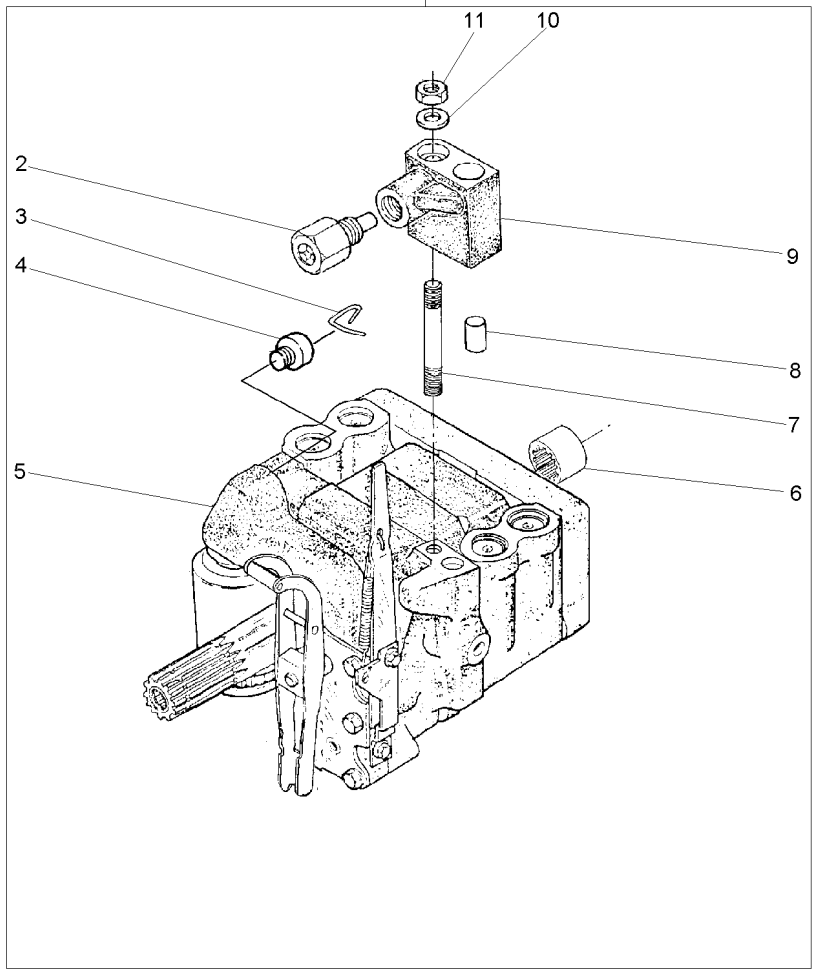

1		3773700M92	1	BOMBA	PUMP	BOMBA
2	038639T1	9	1	VÁLVULA	VALVE	VALVULA
3	1870819M1		1	PRESILHA	STAPLE	GRAPA
4	1870820M1		1	BUJÃO	PLUG	TAPON
5	3773701M92	U.K. 70-240 No	1	CJ. BOMBA	KIT, PUMP	BOMBA JUEGO
6	1868538M4		1	LUVA	SLEEVE	MANCHA
7	1694381M1		1	PRISIONEIRO	STUD	ESPARRAGO
8	377605X1	9	1	PINO	PIN	PASADOR
9	3808924M91		1	COLETOR	COLLECTOR	COLECTOR
10	353756X1		1	ARRUELA	WASHER	ARANDELA
11	195258M1		1	PORCA	NUT	TUERCA

Bomba Hidráulica
Hydraulic Pump
Bomba Hidraulica

70-240

Feito No Uk
Made In Uk
Hecho En Uk

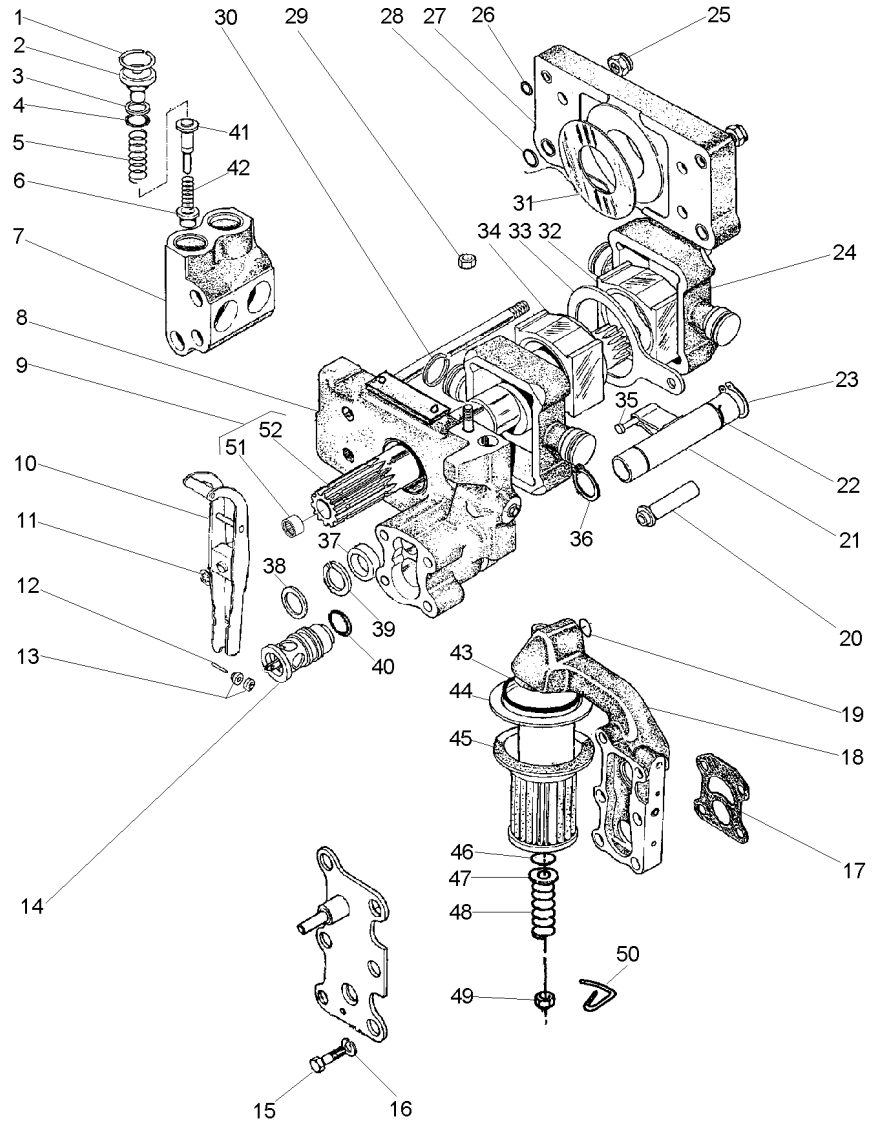

1	1868743M1		4	ANEL TRAVA	CIRCLIP	CIRCULITO
2	1868741M1		4	BUJÃO	PLUG	TAPON
3	1870849M1		4	ARRUELA	WASHER	ARANDELA
4	1868742M1		4	ANEL "O"	O RING	JUNTA TORICA
5	180928M1		4	MOLA	SPRING	RESORTE
6	1660116M1	[A]	4	VÁLVULA	VALVE	VALVULA
7	1868435M3		2	CÂMARA	CHAMBER	CAMARA
8	3808617M91	70-245 No	1	CORPO	BODY	CUERPO
9	1871781M93		1	EIXO	SHAFT	ARBOL
10	3610175M91		1	ALAVANCA	LEVER	PALANCA
11	377493X1		1	ANEL TRAVA	CIRCLIP	CIRCULITO
12	897504M1		1	PINO	PIN	PASADOR
13	897599M1		2	ROLETE	ROLLER	RODILLO
14	3611085M91		1	VÁLVULA	VALVE	VALVULA
15	362403X1		4	PARAFUSO	BOLT	PERNO
16	366719X1		4	ARRUELA	WASHER	ARANDELA
17	1869529M2		1	JUNTA	GASKET	EMPAQUETADURA.
18	3611141M91	70-250 No	1	CARCAÇA	HOUSING	ALOJAMIENTO
19	851134M1		1	ANEL "O"	O RING	JUNTA TORICA
20	1686740M1		1	TUBO	PIPE	CANO
21	1681790M91	70-255 No	1	OSCILADOR	OSCILLATOR	OSCILADOR
22	1671699M1		1	ANEL TRAVA	CIRCLIP	CIRCULITO
23	3000361X1		1	ANEL TRAVA	CIRCLIP	CIRCULITO
24	3148071M1		2	PISTÃO	PISTON	PISTON
25	1871659M1	3/8	2	PORCA	NUT	TUERCA
25	1871660M1		2	PORCA	NUT	TUERCA
26	377494X1		4	ANEL "O"	O RING	JUNTA TORICA
27	1665499M91		1	CORPO	BODY	CUERPO
28	831528M1		4	ANEL "O"	O RING	JUNTA TORICA
29	376448X1	3/8	1	PORCA	NUT	TUERCA
		195258M1				
30	897493M1		4	ANEL	RING	ARO
31	1664589M1		2	ARRUELA	WASHER	ARANDELA
32	180924M2		1	BLOCO	BLOCK	BLOQUE
33	180933M1		1	SEGUIDOR	FOLLOWER	IMPULSOR
34	180925M2		1	BLOCO	BLOCK	BLOQUE
35	831130M1		1	PINO	PIN	PASADOR
36	195946M1		2	ANEL TRAVA	CIRCLIP	CIRCULITO
37	1868486M1		1	ESPAÇADOR	SPACER	PIEZA DISTANCIA
38	377543X1		1	ARRUELA	WASHER	ARANDELA
39	1868485M1		1	ARRUELA	WASHER	ARANDELA
40	377502X1		1	ANEL "O"	O RING	JUNTA TORICA
41	180930M2	[B]	4	VÁLVULA	VALVE	VALVULA
42	180927M2		4	MOLA	SPRING	RESORTE
43	195876M1		1	ANEL "O"	O RING	JUNTA TORICA
44	1671633M1		1	TUBO	PIPE	CANO
45	1870199M92		1	FILTRO	FILTER	FILTRO
46	1007240M1		1	ANEL "O"	O RING	JUNTA TORICA
47	377499X1		1	ARRUELA	WASHER	ARANDELA
48	1868469M1		1	MOLA	SPRING	RESORTE

Bomba Hidráulica
Hydraulic Pump
Bomba Hidraulica

70-240

Feito No Uk
Made In Uk
Hecho En Uk

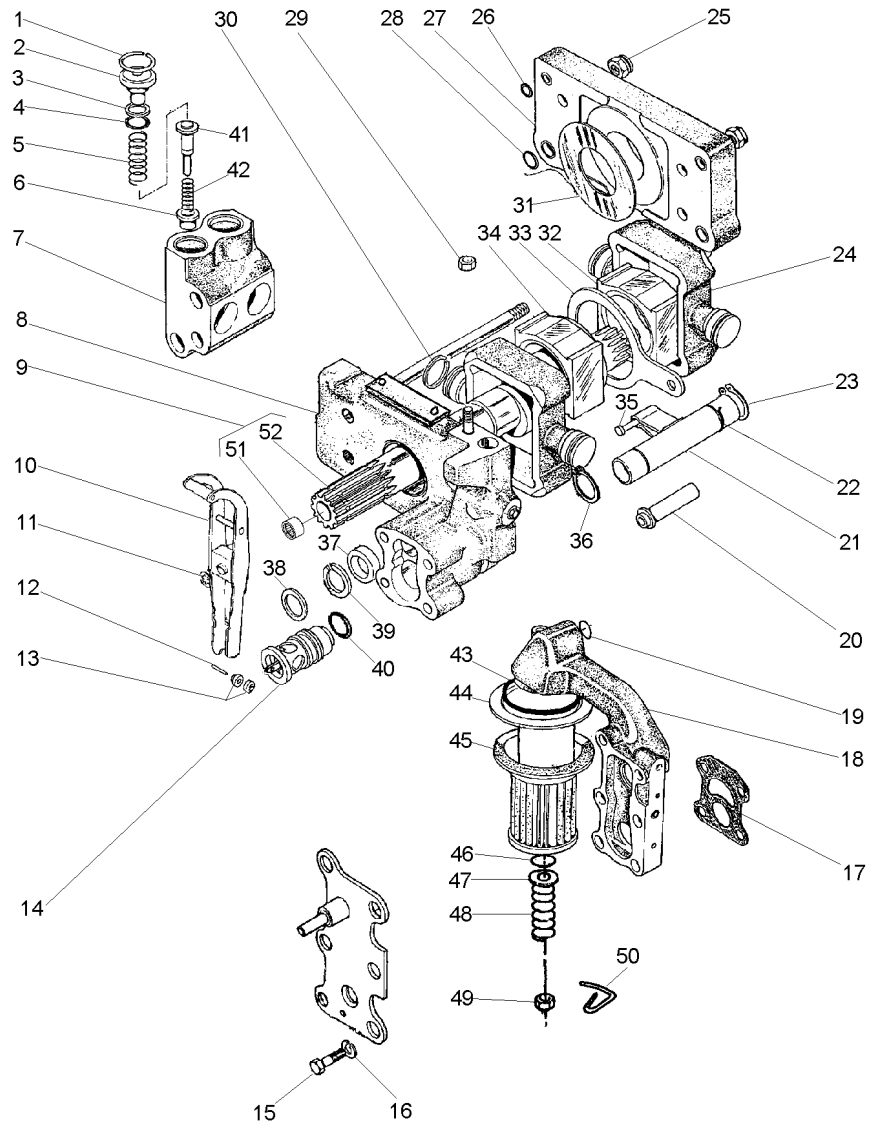

49	375109X1		**1** PORCA	NUT	TUERCA
50	1870089M1		**1** PRESILHA	STAPLE	GRAPA
51	1000251M1	9	**1** ROLAMENTO	BEARING	COJINETE
52	1871782M3	9	**1** ÁRVORE COMANDO	CAMSHAFT	ARBOL DE LEVAS

[A] ADMISSÃO
ADMISSION
ADMISIÓN

[B] RETORNO CONEXÃO "TE"
RETURN CONNECTION "TE"
RETORNO CONEXIÓN "TE"

Corpo
Body
Cuerpo

70-245

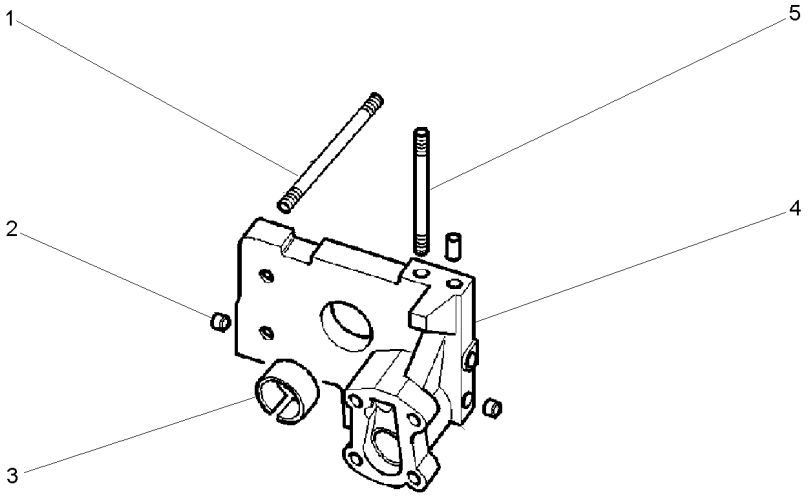

1	377528X1		**4**	PRISIONEIRO	STUD	ESPARRAGO
2	1868431M3		**2**	BUJÃO	PLUG	TAPON
3	1664491M2		**1**	BUCHA	BUSH	CASQUILLO
4		3808617M91	**1**	CORPO	BODY	CUERPO
5	377528X1		**1**	PRISIONEIRO	STUD	ESPARRAGO

Bomba Do Levante Hidráulico
Hydraulic Lift Pump
Bomba Hidraulica Elevador

Suporte Filtro
Strainer Unit
Soporte Filtro

70-250

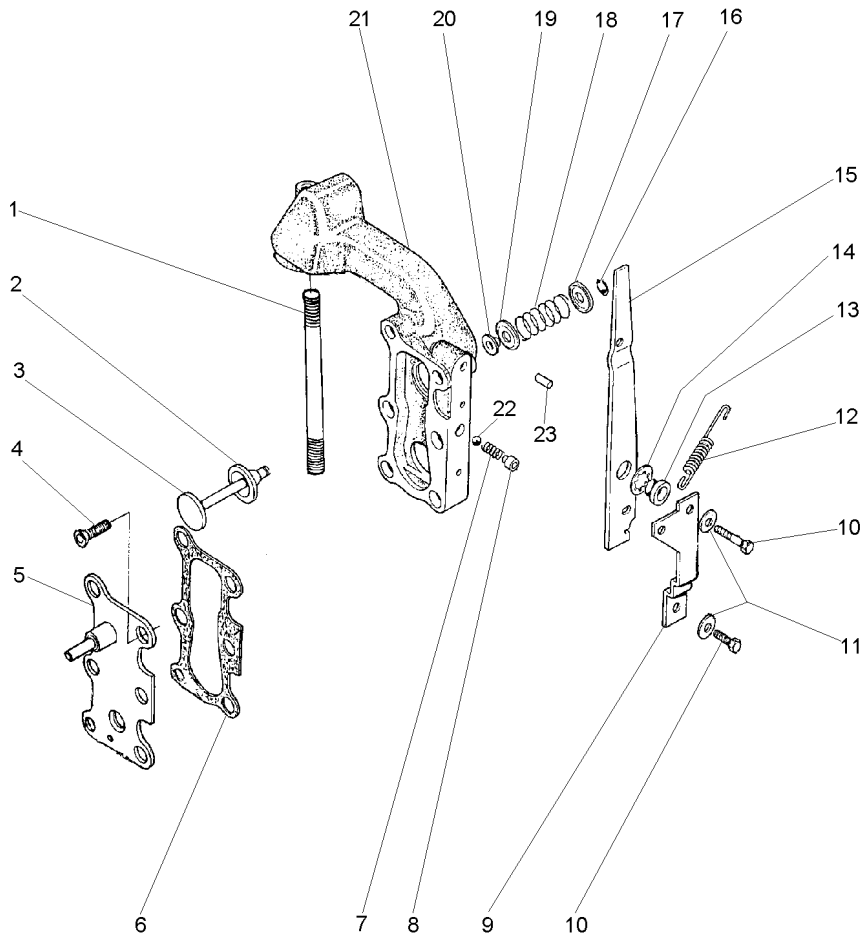

1	377531X1	**1**	PRISIONEIRO	STUD	ESPARRAGO
2	1870810M1	**1**	ANEL "O"	O RING	JUNTA TORICA
3	1870811M1	**1**	VÁLVULA	VALVE	VALVULA
4	358334X1	**2**	PARAFUSO	BOLT	PERNO
5	3599748M91	**1**	TAMPA	COVER	CUBIERTA
6	1868456M1	**2**	JUNTA	GASKET	EMPAQUETADURA.
7	1868452M1	**1**	MOLA	SPRING	RESORTE
8	1868451M2	**1**	BUCHA	BUSH	CASQUILLO
9	1869831M1	**1**	BATENTE	RETAINER	RETENEDOR
10	362352X1	**2**	PARAFUSO	BOLT	PERNO
11	16229X	**2**	ARRUELA	WASHER	ARANDELA
12	1868454M2	**1**	MOLA	SPRING	RESORTE
13	1868444M1	**1**	BUCHA	BUSH	CASQUILLO
14	377500X1	**1**	ARRUELA	WASHER	ARANDELA
15	1868453M2	**1**	ALAVANCA	LEVER	PALANCA
16	377501X1	**1**	ANEL TRAVA	CIRCLIP	CIRCULITO
17	1868464M1	**1**	ASSENTO	SEAT	ASIENTO
18	1868465M1	**1**	MOLA	SPRING	RESORTE
19	1868460M1	**1**	ASSENTO	SEAT	ASIENTO
20	1868466M1	**1**	RETENTOR	SEAL	RETEN
21	3599949M1	**1**	CARCAÇA	HOUSING	ALOJAMIENTO
22	361023X1	**1**	ESFERA	BALL	BOLA
23	377489X1	**1**	PINO	PIN	PASADOR

Bomba Do Levante Hidráulico — **Válvula Osciladora**
Hydraulic Pump — **Oscillator Valve**
Bomba Hidralica — **Valvula Osciladora**

70-255

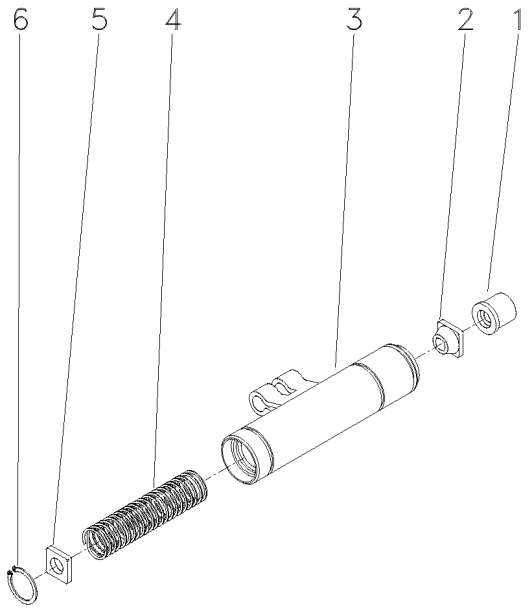

1	1681786M1	**1**	COLAR	COLLAR	COLLAR
2	1862576M2	**1**	GUIA	GUIDE	GUIA
3	1869826M93	**1**	OSCILADOR	OSCILLATOR	OSCILADOR
4	180940M1	**1**	MOLA	SPRING	RESORTE
5	1869830M2	**1**	DISCO	DISC	DISCO
6	1442466X1	**1**	ANEL	RING	ARO

Bomba Hidráulica **Isyp - C/Levante - C/Tdpi**
Hydraulic Lift Pump
Bomba Hidraulica Elevador

70-260

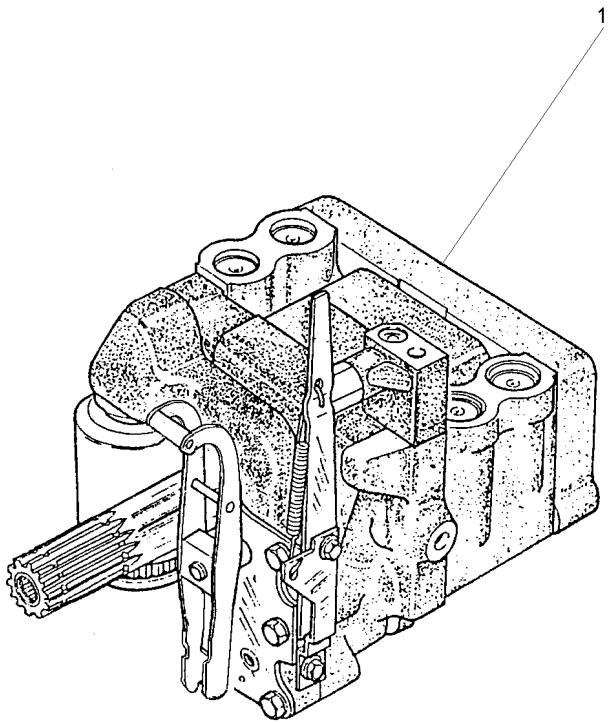

1	3773700M92	UK 70-235 No	**1** CJ. BOMBA	KIT, PUMP	BOMBA JUEGO

Controle Remoto - 1 Corpo
1 Boddy - Remote Control
Control Remoto - 1 Cuerpo

70-265

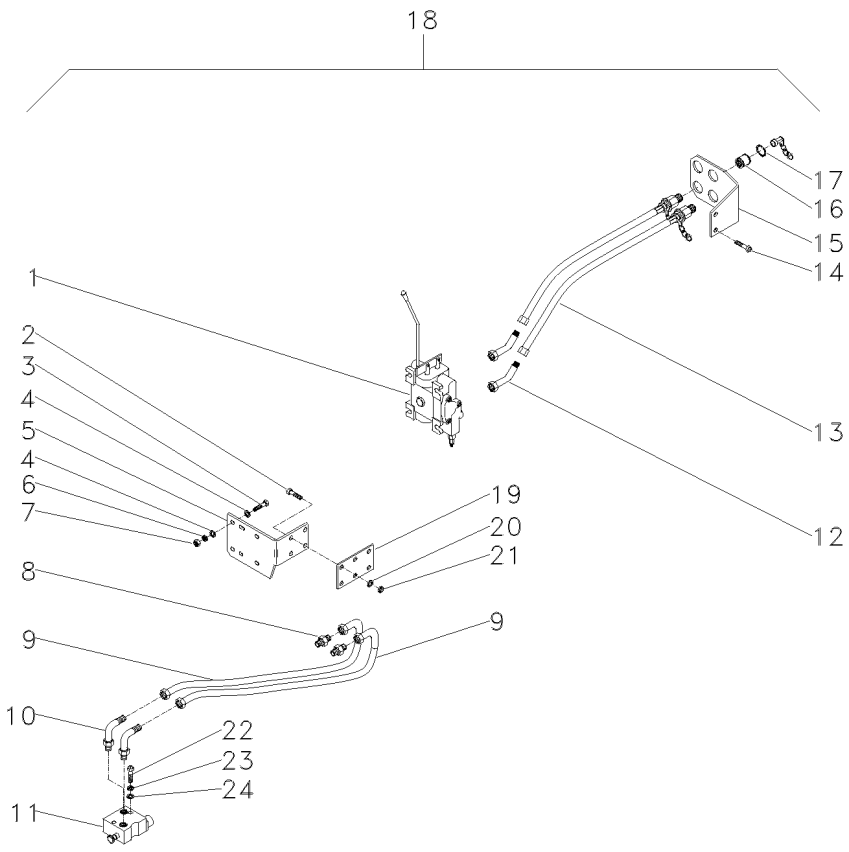

1	033908T1	18	70-270 No	1	CJ. COMANDO	KIT, ACTUATOR	JUEGO ACTUADOR
2	339451X1	18	M10x1,5x30	4	PARAFUSO	BOLT	PERNO
3	353683X1	18	5/16x18x1.1/2	3	PARAFUSO	BOLT	PERNO
4	829185M1	18		6	ARRUELA	WASHER	ARANDELA
5	022899P1	18		1	SUPORTE	BRACKET	SOPORTE
6	353446X1	18		3	ARRUELA	WASHER	ARANDELA
7	355565X1	18	5/16x18	3	PORCA	NUT	TUERCA
8	358743X91	18		2	CONEXÃO	CONNECTION	CONEXION
9	3148841M91	18		2	MANGUEIRA	HOSE	FLEXIBLE
10	358762X91	18	3410793M91	2	CONEXÃO	CONNECTION	CONEXION
11	033909T1	18	70-290 No 3410353M91	1	VÁLVULA	VALVE	VALVULA
12	358782X91	18		2	CONEXÃO	CONNECTION	CONEXION
13	3410679M91	18		2	MANGUEIRA	HOSE	FLEXIBLE
14	391375X1	18	M12x1,75x35	2	PARAFUSO	BOLT	PERNO
15	022677P1	18		1	SUPORTE	BRACKET	SOPORTE
16	3410413M91	18	70-305 No	2	ENGATE	COUPLER	ACOPLADOR
17	390948X1	18		4	ANEL	RING	ARO
18					CONTROLE	CONTROL	MANDO
19	034509P1	18		1	ESPAÇADOR	SPACER	PIEZA DISTANCIA
20	390734X1	18		4	ARRUELA	WASHER	ARANDELA
21	339376X1	18		4	ARRUELA	WASHER	ARANDELA
22	353711X1	18	7/16x14x2.5/8 ALBARUS	2	PARAFUSO	BOLT	PERNO
22	362479X1	18	7/16x14x1.3/8 HIDROVER	2	PARAFUSO	BOLT	PERNO
23	353432X1	18		2	ARRUELA	WASHER	ARANDELA
24	353757X1	18		2	ARRUELA	WASHER	ARANDELA

Comando Hidráulico
Control Valves
Comando Hidráulico

70-270

1 Corpo
1 Body
1 Cuerpo

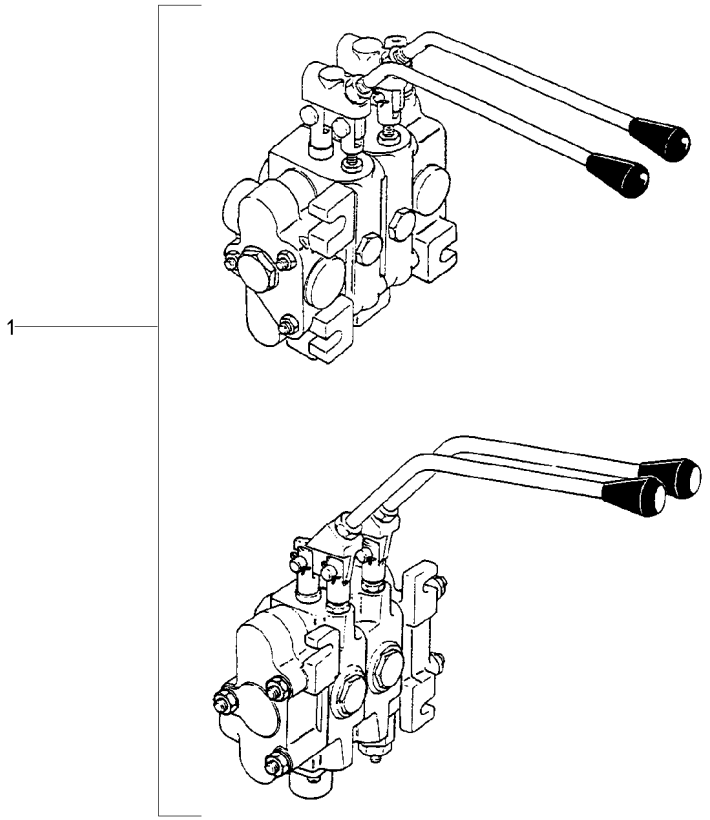

1	3409865M91	70-280 No HIDROVER	**1** CJ. COMANDO	KIT, ACTUATOR	JUEGO ACTUADOR
1	3410350M91	70-275 No ALBARUS	**1** CJ. COMANDO	KIT, ACTUATOR	JUEGO ACTUADOR

Comando Hidráulico — **Albarus Com Um Corpo**
Control Valves — **Albarus With One Body**
Comando Hidráulico — **Albarus Con Un Cuerpo**

70-275

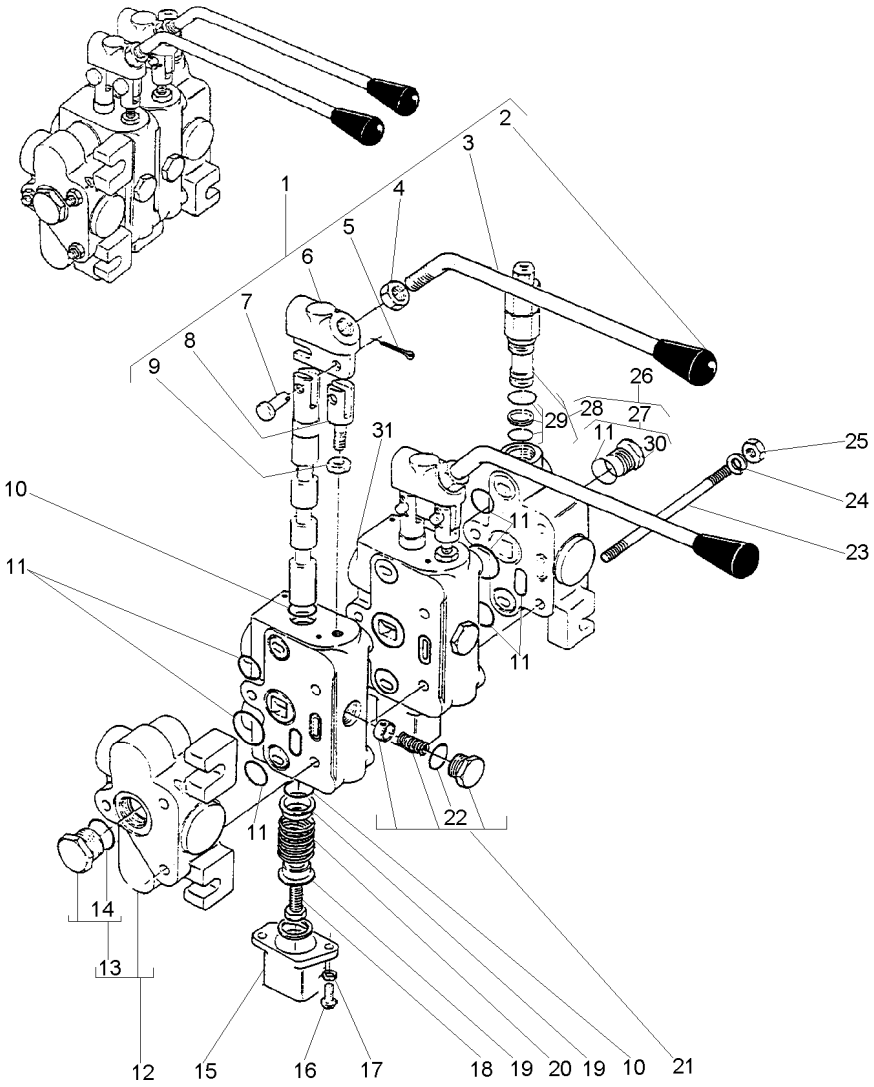

1	3176454M91	31		CJ. ALAVANCA	KIT, LEVER	JUEGO, PALANCA
2	3176455M1	1	1	BOTÃO	BUTTON	PULSADOR
3	3176456M1	1	1	ALAVANCA	LEVER	PALANCA
4	363626X1	1	1	PORCA	NUT	TUERCA
5	354041X1	1	2	CUPILHA	COTTER PIN	PASADOR DOUBLE
6	3176458M1	1	1	SUPORTE	BRACKET	SOPORTE
7	3176461M1	1	2	PINO	PIN	PASADOR
8	3176459M1	1	1	ELO	LINK	ESLABON
9	3176460M1	1	1	PORCA	NUT	TUERCA
10	3176453M1	11	2	ANEL "O"	O RING	JUNTA TORICA
11	3146449M91		2	JG. REPARO	KIT, REPAIR	JUEGO REPARACION
12	3176464M91		1	CORPO	BODY	CUERPO
13	2730761M91	12	1	TAMPÃO	PAD	ALMOHADILLA
14	359002X1	13	1	ANEL "O"	O RING	JUNTA TORICA
15	2710267M1	31	1	TAMPA	COVER	CUBIERTA
16	353981X1	31	2	PARAFUSO	BOLT	PERNO
17	376716X1	31	2	ARRUELA	WASHER	ARANDELA
18	3176452M1	31	1	EXTENSÃO	EXTENSION	EXTENSION
19	2730737M1	31	2	ASSENTO	SEAT	ASIENTO
20	3176451M1	31	3	MOLA	SPRING	RESORTE
21	3176462M1	31	1	VÁLVULA	VALVE	VALVULA
22	359002X1	11	1	ANEL "O"	O RING	JUNTA TORICA
23	3146443M1		3	PRISIONEIRO	STUD	ESPARRAGO
24	339374X1		8	ARRUELA	WASHER	ARANDELA
25	353916X1	5/16x24	8	PORCA	NUT	TUERCA
26	3176444M91		1	CORPO	BODY	CUERPO
27	3146447M91	26	1	TAMPÃO	PAD	ALMOHADILLA
28	3176445M91	26	1	VÁLVULA	VALVE	VALVULA
29	3176446M91	28	1	JG. REPARO	KIT, REPAIR	JUEGO REPARACION
30	3146448M91	27	1	ANEL "O"	O RING	JUNTA TORICA
31	3146450M91		1	CORPO	BODY	CUERPO

Comando Hidráulico	**1 Corpo**	**70-280**	**Hidrover**
Control Valves	**1 Boddy**		**Hidrover**
Comando Hidráulico	**1 Cuerpo**		**Hidrover**

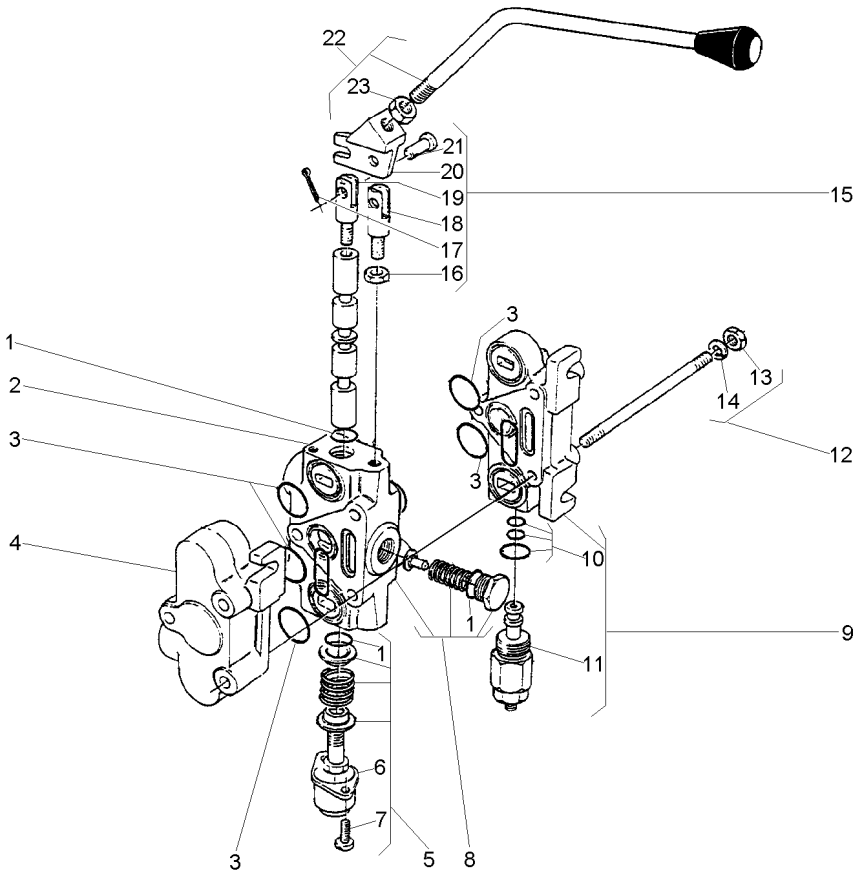

1	3176423M91	2		**1**	JG. REPARO	KIT, REPAIR	JUEGO REPARACION
2	3176422M91		70-285 No	**1**	CORPO	BODY	CUERPO
3	051309R1	1		**1**	JG. REPARO	KIT, REPAIR	JUEGO REPARACION
4	3176428M91		[B]	**1**	CORPO	BODY	CUERPO
5	3176424M91	2		**1**	CJ. TAMPA	KIT, COVER	JUEGO DE TAPA
6		5	3176424M91	**1**	TAMPA	COVER	CUBIERTA
7	353981X1	5	10x24x1/2	**2**	PARAFUSO	BOLT	PERNO
8	3176427M91	2		**1**	VÁLVULA	VALVE	VALVULA
9	3176418M91		[A]	**1**	CORPO	BODY	CUERPO
10	3176420M91	11		**1**	JG. REPARO	KIT, REPAIR	JUEGO REPARACION
11	3176419M91	9		**1**	VÁLVULA	VALVE	VALVULA
12	3176417M91			**3**	PRISIONEIRO	STUD	ESPARRAGO
13	353916X1	12	5/16x24	**6**	PORCA	NUT	TUERCA
14	339374X1	12		**6**	ARRUELA	WASHER	ARANDELA
15	3176425M91	2		**1**	UNIÃO	LINK	UNION
16	353438X1	15	1/2x20	**1**	PORCA	NUT	TUERCA
17	354041X1	15		**2**	CUPILHA	COTTER PIN	PASADOR DOUBLE
18		15	3176425M91	**1**	ELO	LINK	ESLABON
19		15	3176425M91	**1**	ELO	LINK	ESLABON
20		15	3176425M91	**1**	SUPORTE	BRACKET	SOPORTE
21		15	3176425M91	**2**	PINO	PIN	PASADOR
22	3176426M91	2		**2**	ALAVANCA	LEVER	PALANCA
23	353438X1	22	1/2x20	**2**	PORCA	NUT	TUERCA

[A] ADMISSÃO
ADMISSION
ADMISIÓN

[B] RETORNO CONEXÃO "TE"
RETURN CONNECTION "TE"
RETORNO CONEXIÓN "TE"

Corpo Central
Centre Body
Cuerpo Central

70-285

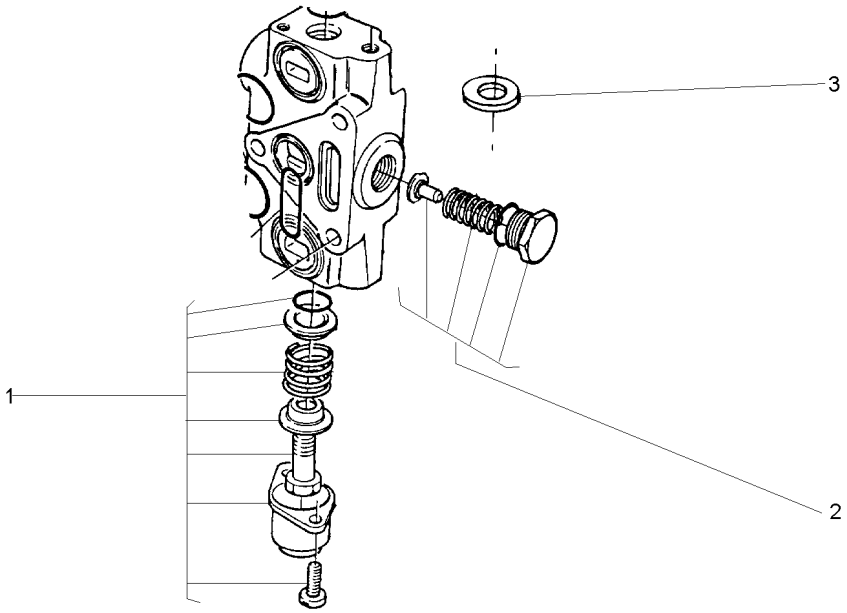

1	3176424M91	**1** CJ. TAMPA	KIT, COVER	JUEGO DE TAPA
2	3176427M91	**1** VÁLVULA	VALVE	VALVULA
3	033530R1	**3** ARRUELA	WASHER	ARANDELA

Válvula Divisora
Dividing Valve
Válvula Divisora

70-290

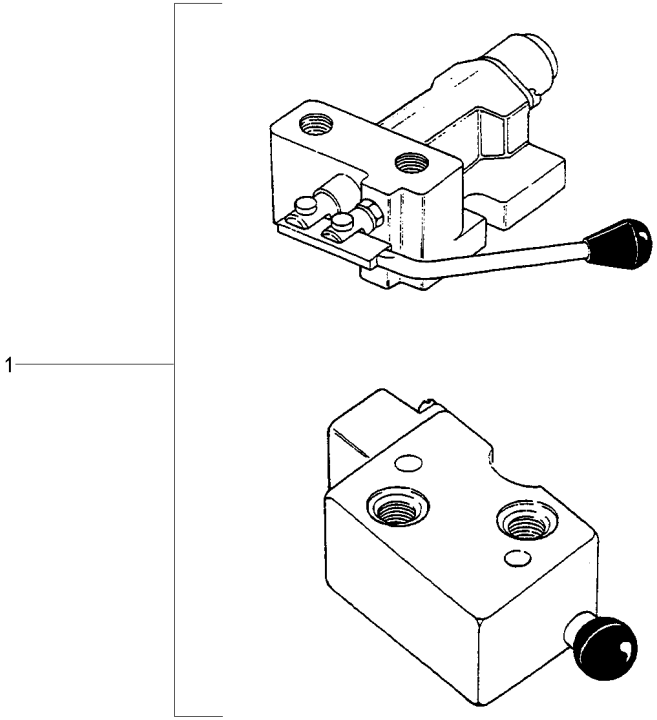

1	3410353M91	70-295 No ALBARUS	**1**	VÁLVULA	VALVE	VALVULA
1	3410793M91	70-300 No HIDROVER	**1**	VÁLVULA	VALVE	VALVULA

Válvula Divisora — **Albarus**
Dividing Valve — **Albarus**
Válvula Divisora — **Albarus**

70-295

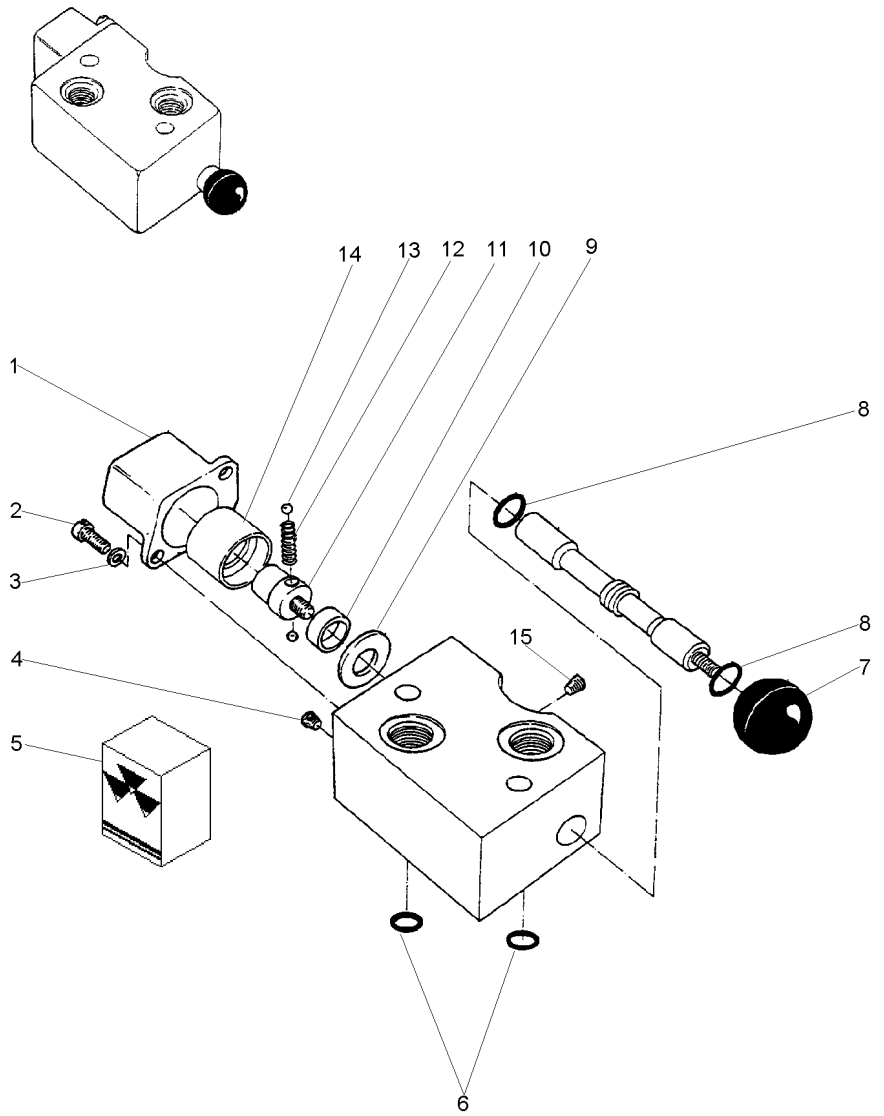

1	3176438M1		**1** TAMPA	COVER	CUBIERTA
2	3176440M1		**2** PARAFUSO	BOLT	PERNO
3	3176439M1		**2** ARRUELA	WASHER	ARANDELA
4	3176430M1		**1** BUJÃO	PLUG	TAPON
5	3176441M1		**1** JG. REPARO	KIT, REPAIR	JUEGO REPARACION
6		5	**3** ANEL "O"	O RING	JUNTA TORICA
7	3176431M1		**1** BOTÃO	BUTTON	PULSADOR
8		5	**2** ANEL "O"	O RING	JUNTA TORICA
9	3176432M1		**1** ESPAÇADOR	SPACER	PIEZA DISTANCIA
10	3176433M1		**1** ESPAÇADOR	SPACER	PIEZA DISTANCIA
11	3176436M1		**1** PARAFUSO	BOLT	PERNO
12	3176435M1		**1** MOLA	SPRING	RESORTE
13	3176434M1		**2** ESFERA	BALL	BOLA
14	3176437M1		**1** ANEL	RING	ARO
15	3176429M1		**1** BUJÃO	PLUG	TAPON

Válvula Divisora — **Hidrover**
Dividing Valve — **Hidrover**
Válvula Divisora — **Hidrover**

70-300

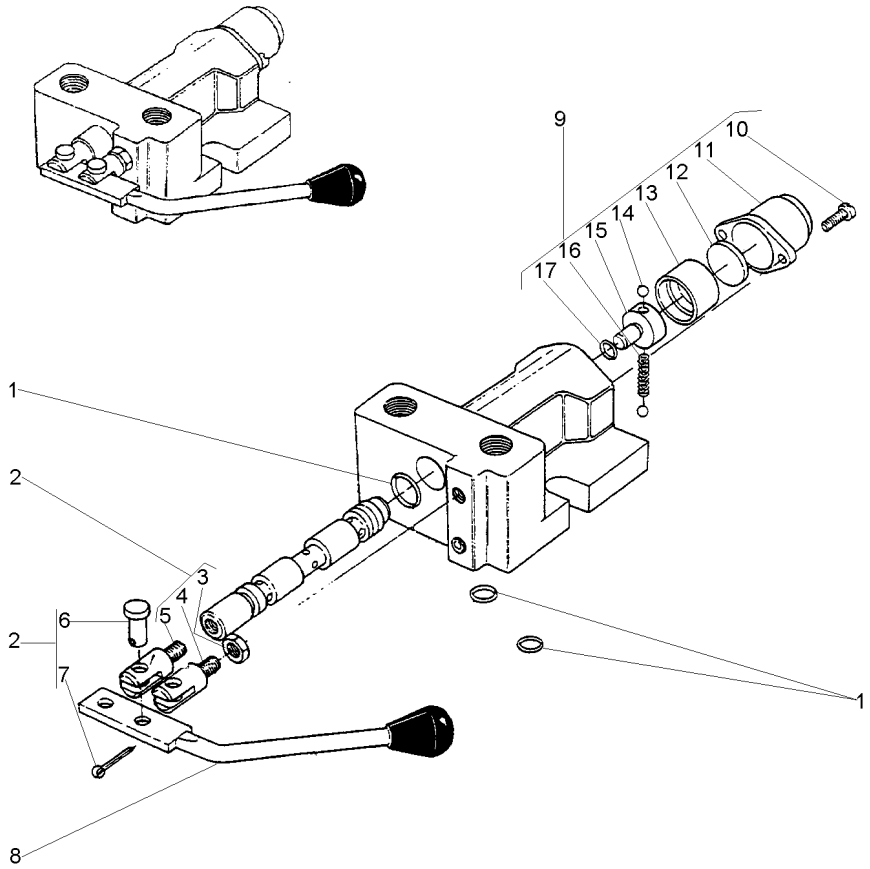

1	3176409M1		1	JG. REPARO	KIT, REPAIR	JUEGO REPARACION
2	3176410M1		1	EXTENSÃO	EXTENSION	EXTENSION
3	3176411M1	2	1	PORCA	NUT	TUERCA
4	3176412M1	2	1	EXTENSÃO	EXTENSION	EXTENSION
5	3176413M1	2	1	EXTENSÃO	EXTENSION	EXTENSION
6	3176414M1	2	2	PINO	PIN	PASADOR
7	339580X1	2	2	CONTRAPINO	DOWEL	CENTRAJE
8	3176416M91		1	ALAVANCA	LEVER	PALANCA
9	3176399M91		1	CJ. TAMPA	KIT, COVER	JUEGO DE TAPA
10	3176400M1	9	2	PARAFUSO	BOLT	PERNO
11	3176401M1	9	1	TAMPA	COVER	CUBIERTA
12	3176402M1	9	1	ASSENTO	SEAT	ASIENTO
13	3176403M1	9	1	BUCHA	BUSH	CASQUILLO
14	3176406M1	9	2	ESFERA	BALL	BOLA
15	3176404M1	9	1	PARAFUSO	BOLT	PERNO
16	3176405M1	9	1	MOLA	SPRING	RESORTE
17	359288X1	1	1	ANEL "O"	O RING	JUNTA TORICA

Engate
Coupler
Acoplador

70-305

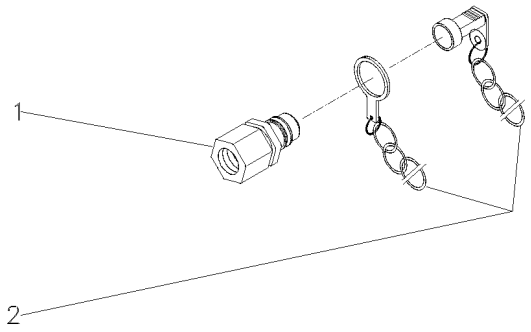

1	3410420M91	**1** ENGATE	COUPLER	ACOPLADOR
2	3410416M91	**1** PROTETOR	PROTECTOR	PROTECTOR

Controle Remoto **Remote Control** **Control Remoto**	**1 Corpo** **1 Boddy** **1 Cuerpo**	**70-310**	**Estreito** **Strait** **Estrecho**

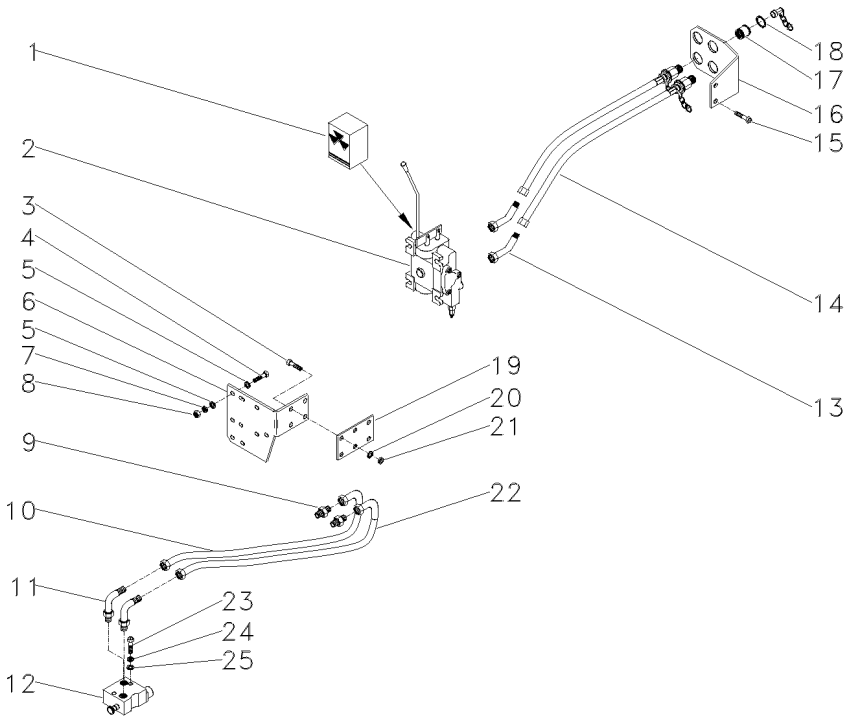

1	050376R1		**1** JG. REPARO	KIT, REPAIR	JUEGO REPARACION
2	049634T1		**1** CJ. COMANDO	KIT, ACTUATOR	JUEGO ACTUADOR
3	339451X1		**4** PARAFUSO	BOLT	PERNO
4	353683X1		**3** PARAFUSO	BOLT	PERNO
5	829185M1		**6** ARRUELA	WASHER	ARANDELA
6	050368P1		**1** SUPORTE	BRACKET	SOPORTE
7	353446X1		**3** ARRUELA	WASHER	ARANDELA
8	355565X1		**3** PORCA	NUT	TUERCA
9	358743X91		**2** CONEXÃO	CONNECTION	CONEXION
10	3409857M91		**1** MANGUEIRA	HOSE	FLEXIBLE
10	3148841M91		**1** MANGUEIRA	HOSE	FLEXIBLE
11	358762X91		**4** CONEXÃO	CONNECTION	CONEXION
12	3410353M91	[B]	**1** VÁLVULA	VALVE	VALVULA
		70-295 No			
12	3410793M91	[A]	**1** VÁLVULA	VALVE	VALVULA
		70-300 No			
13	358782X91		**2** CONEXÃO	CONNECTION	CONEXION
14	3410679M91		**2** MANGUEIRA	HOSE	FLEXIBLE
15	391375X1		**2** PARAFUSO	BOLT	PERNO
16	022677P1		**1** SUPORTE	BRACKET	SOPORTE
17	3410413M92		**2** ENGATE	COUPLER	ACOPLADOR
18	390948X1		**4** ANEL	RING	ARO
19	034509P1		**1** ESPAÇADOR	SPACER	PIEZA DISTANCIA
20	390734X1		**4** ARRUELA	WASHER	ARANDELA
21	339376X1		**4** ARRUELA	WASHER	ARANDELA
22	3148841M91		**1** MANGUEIRA	HOSE	FLEXIBLE
23	353711X1	[B]	**2** PARAFUSO	BOLT	PERNO
23	362479X1	[A]	**2** PARAFUSO	BOLT	PERNO
24	353432X1		**2** ARRUELA	WASHER	ARANDELA
25	353757X1		**2** ARRUELA	WASHER	ARANDELA

[A] HIDROVER
HIDROVER
HIDROVER

[B] RACINE
RACINE
RACINE

Controle Remoto - 2 Corpos
2 Boddy - Remote Control
Control Remoto - 2 Cuerpo

70-315

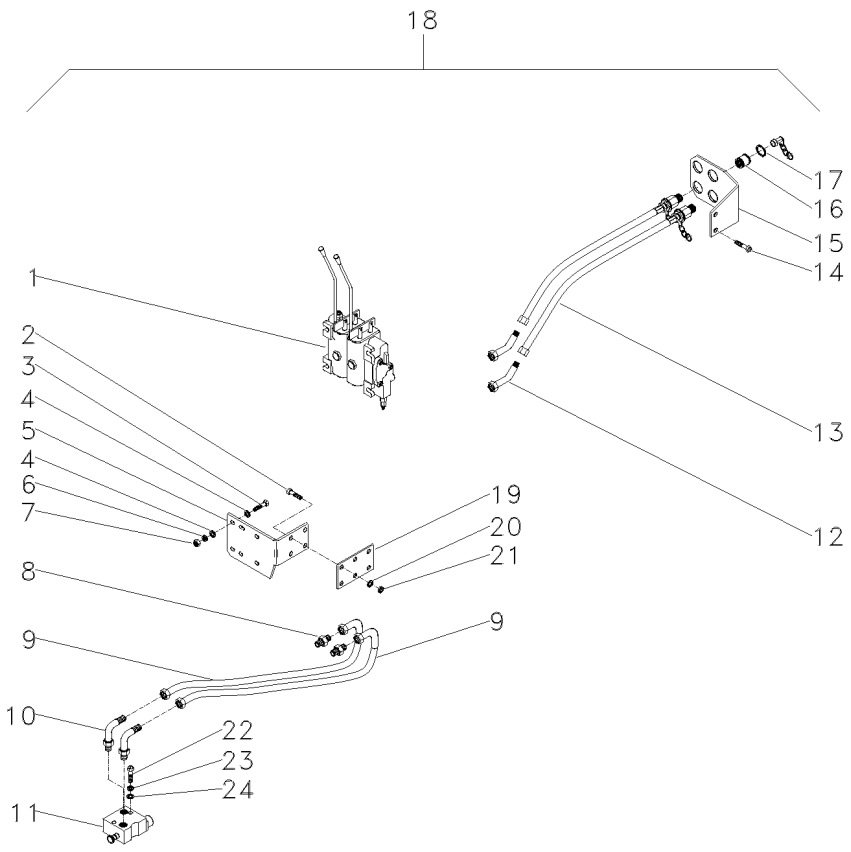

1	033910T1	18	70-320 No	1	CJ. COMANDO	KIT, ACTUATOR	JUEGO ACTUADOR
2	339451X1	18		4	PARAFUSO	BOLT	PERNO
3	353683X1	18		3	PARAFUSO	BOLT	PERNO
4	829185M1	18		6	ARRUELA	WASHER	ARANDELA
5	022899P1	18		1	SUPORTE	BRACKET	SOPORTE
6	353446X1	18		3	ARRUELA	WASHER	ARANDELA
7	355565X1	18		3	PORCA	NUT	TUERCA
8	358743X91	18		2	CONEXÃO	CONNECTION	CONEXION
9	3148841M91	18		2	MANGUEIRA	HOSE	FLEXIBLE
10	358762X91	18	3410353M91	2	CONEXÃO	CONNECTION	CONEXION
11	033909T1	18	3410353M91	1	VÁLVULA	VALVE	VALVULA
			70-290 No				
12	358782X91	18		2	CONEXÃO	CONNECTION	CONEXION
13	3410679M91	18		2	MANGUEIRA	HOSE	FLEXIBLE
14	391375X1	18		2	PARAFUSO	BOLT	PERNO
15	022677P1	18		1	SUPORTE	BRACKET	SOPORTE
16	3410413M91	18	70-305 No	2	ENGATE	COUPLER	ACOPLADOR
17	390948X1	18		4	ANEL	RING	ARO
18			027649N1	1	CONTROLE REMOTO	REMOTE CONTROL	CONTROL REMOTO
19	034509P1	18		1	ESPAÇADOR	SPACER	PIEZA DISTANCIA
20	390734X1	18		4	ARRUELA	WASHER	ARANDELA
21	339376X1	18		4	ARRUELA	WASHER	ARANDELA
22	353711X1	18	ALBARUS	2	PARAFUSO	BOLT	PERNO
22	362479X1	18	HIDROVER	2	PARAFUSO	BOLT	PERNO
23	353432X1	18		2	ARRUELA	WASHER	ARANDELA
24	353757X1	18		2	ARRUELA	WASHER	ARANDELA

Comando Hidráulico
Control Valves
Comando Hidráulico

70-320

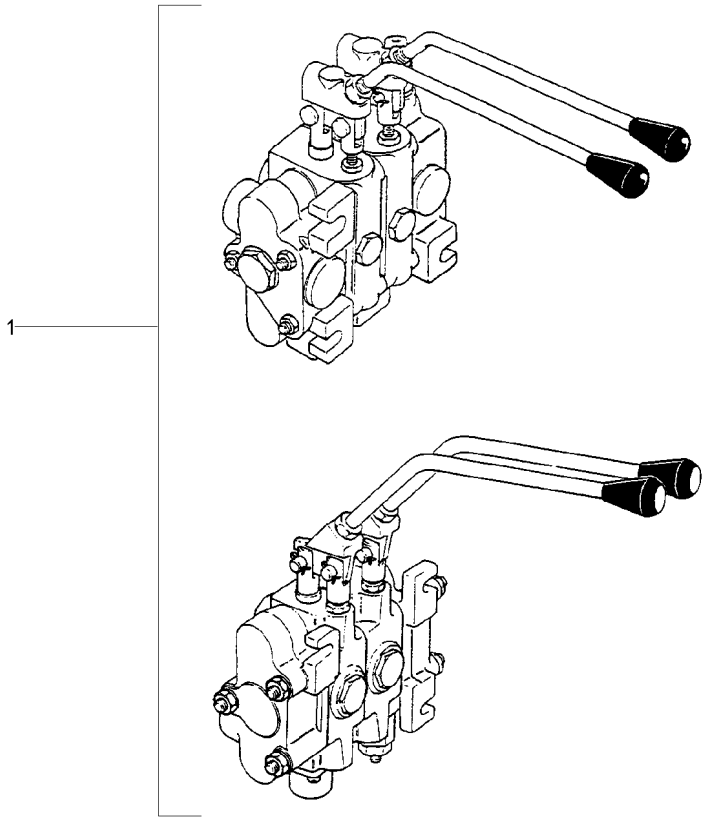

1	050379T1	REXROTH	**1** CJ. COMANDO	KIT, ACTUATOR	JUEGO ACTUADOR
1	3409866M91	HIDROVER 70-330 No	**1** CJ. COMANDO	KIT, ACTUATOR	JUEGO ACTUADOR

Comando Hidráulico
Control Valves
Comando Hidráulico

Albarus Com Dois Corpos
Albarus With Two Bodies
Albarus Con Dos Cuerpos

70-325

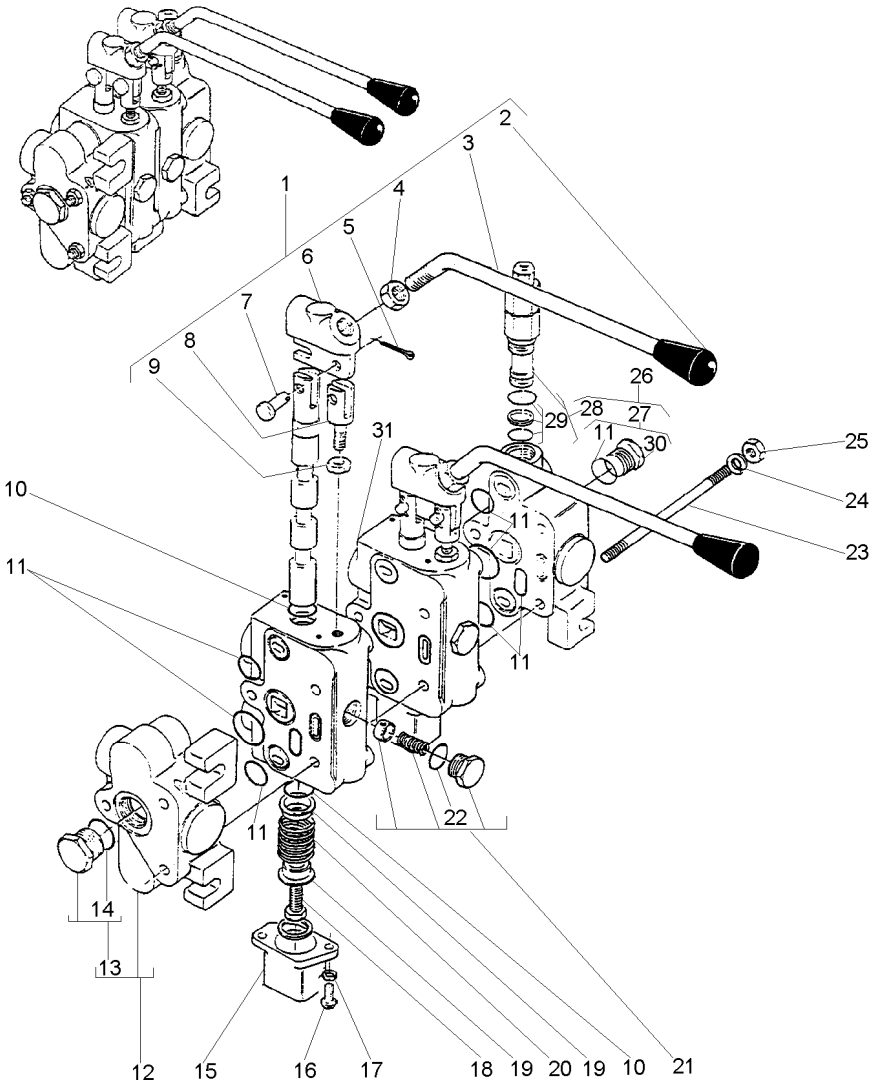

1	3176454M91	31	**1** CJ. ALAVANCA	KIT, LEVER	JUEGO, PALANCA
2	3176455M1	1	**1** BOTÃO	BUTTON	PULSADOR
3	3176456M1	1	**1** ALAVANCA	LEVER	PALANCA
4	363626X1	1	**1** PORCA	NUT	TUERCA
5	354041X1	1	**2** CUPILHA	COTTER PIN	PASADOR DOUBLE
6	3176458M1	1	**1** SUPORTE	BRACKET	SOPORTE
7	3176461M1	1	**2** PINO	PIN	PASADOR
8	3176459M1	1	**1** ELO	LINK	ESLABON
9	3176460M1	1	**1** PORCA	NUT	TUERCA
10	3176453M1	11	**2** ANEL "O"	O RING	JUNTA TORICA
11	3146449M91		**3** JG. REPARO	KIT, REPAIR	JUEGO REPARACION
12	3176464M91		**1** CORPO	BODY	CUERPO
13	2730761M91	12	**1** TAMPÃO	PAD	ALMOHADILLA
14	359002X1	13	**1** ANEL "O"	O RING	JUNTA TORICA
15	2710267M1	31	**1** TAMPA	COVER	CUBIERTA
16	353981X1	31	**2** PARAFUSO	BOLT	PERNO
17	376716X1	31	**2** ARRUELA	WASHER	ARANDELA
18	3176452M1	31	**1** EXTENSÃO	EXTENSION	EXTENSION
19	2730737M1	31	**2** ASSENTO	SEAT	ASIENTO
20	3176451M1	31	**3** MOLA	SPRING	RESORTE
21	3176462M1	31	**1** VÁLVULA	VALVE	VALVULA
22	359002X1	11	**1** ANEL "O"	O RING	JUNTA TORICA
23	3146442M1		**3** PRISIONEIRO	STUD	ESPARRAGO
24	339374X1		**6** ARRUELA	WASHER	ARANDELA
25	353916X1		**6** PORCA	NUT	TUERCA
26	3176444M91		**1** CORPO	BODY	CUERPO
27	3146447M91	26	**1** TAMPÃO	PAD	ALMOHADILLA
28	3176445M91	26	**1** VÁLVULA	VALVE	VALVULA
29	3176446M91	28	**1** JG. REPARO	KIT, REPAIR	JUEGO REPARACION
30	3146448M91	27	**1** ANEL "O"	O RING	JUNTA TORICA
31	3146450M91		**2** CORPO	BODY	CUERPO

Comando Hidráulico
Control Valves
Comando Hidráulico

Hidrover Com Dois Corpos
Hidrover With Two Bodies
Hidrover Con Dos Cuerpos

70-330

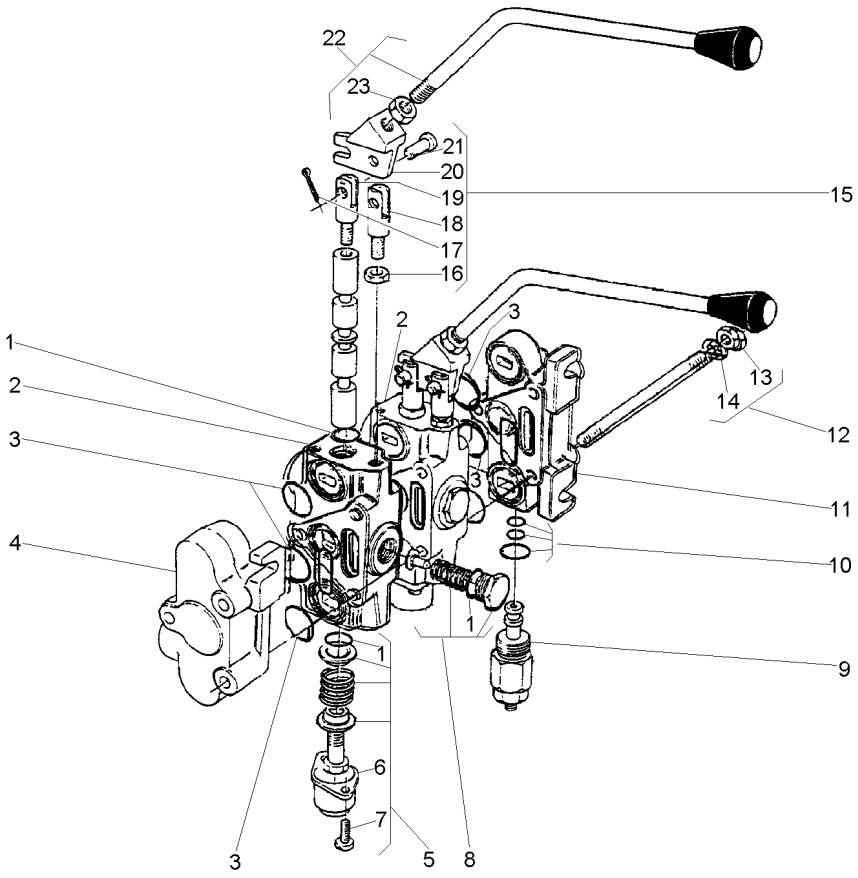

1	3176423M91	2		**1**	JG. REPARO	KIT, REPAIR	JUEGO REPARACION
2	3176422M91		70-285 No	**2**	CORPO	BODY	CUERPO
3	3176421M91	1		**1**	JG. REPARO	KIT, REPAIR	JUEGO REPARACION
4	3176428M91	[B]		**1**	CORPO	BODY	CUERPO
5	3176424M91	2		**1**	CJ. TAMPA	KIT, COVER	JUEGO DE TAPA
6		5	3176424M91	**1**	TAMPA	COVER	CUBIERTA
7	353981X1	5		**2**	PARAFUSO	BOLT	PERNO
8	3176427M91	2		**1**	VÁLVULA	VALVE	VALVULA
9	3176419M91			**1**	VÁLVULA	VALVE	VALVULA
10	3176420M91	11		**1**	JG. REPARO	KIT, REPAIR	JUEGO REPARACION
11	3176418M91	[A]		**1**	CORPO	BODY	CUERPO
12	3176392M91			**3**	PRISIONEIRO	STUD	ESPARRAGO
13	353916X1	12		**6**	PORCA	NUT	TUERCA
14	339374X1	12		**6**	ARRUELA	WASHER	ARANDELA
15	3176425M91	2		**1**	UNIÃO	LINK	UNION
16	353438X1	15		**1**	PORCA	NUT	TUERCA
17	354041X1	15		**2**	CUPILHA	COTTER PIN	PASADOR DOUBLE
18		15	3176425M91	**1**	ELO	LINK	ESLABON
19		15	3176425M91	**1**	ELO	LINK	ESLABON
20		15	3176425M91	**1**	SUPORTE	BRACKET	SOPORTE
21		15	3176425M91	**2**	PINO	PIN	PASADOR
22	3176426M91	2		**2**	ALAVANCA	LEVER	PALANCA
23	353438X1	22		**2**	PORCA	NUT	TUERCA

[A] ADMISSÃO
ADMISSION
ADMISIÓN

[B] RETORNO CONEXÃO "TE"
RETURN CONNECTION "TE"
RETORNO CONEXIÓN "TE"

Kit Danfoss
Kit Danfoss
Kit Danfoss

70-335

2 Rodas Motrizes
2 Wheels Drive
2 Ruedas Motriz

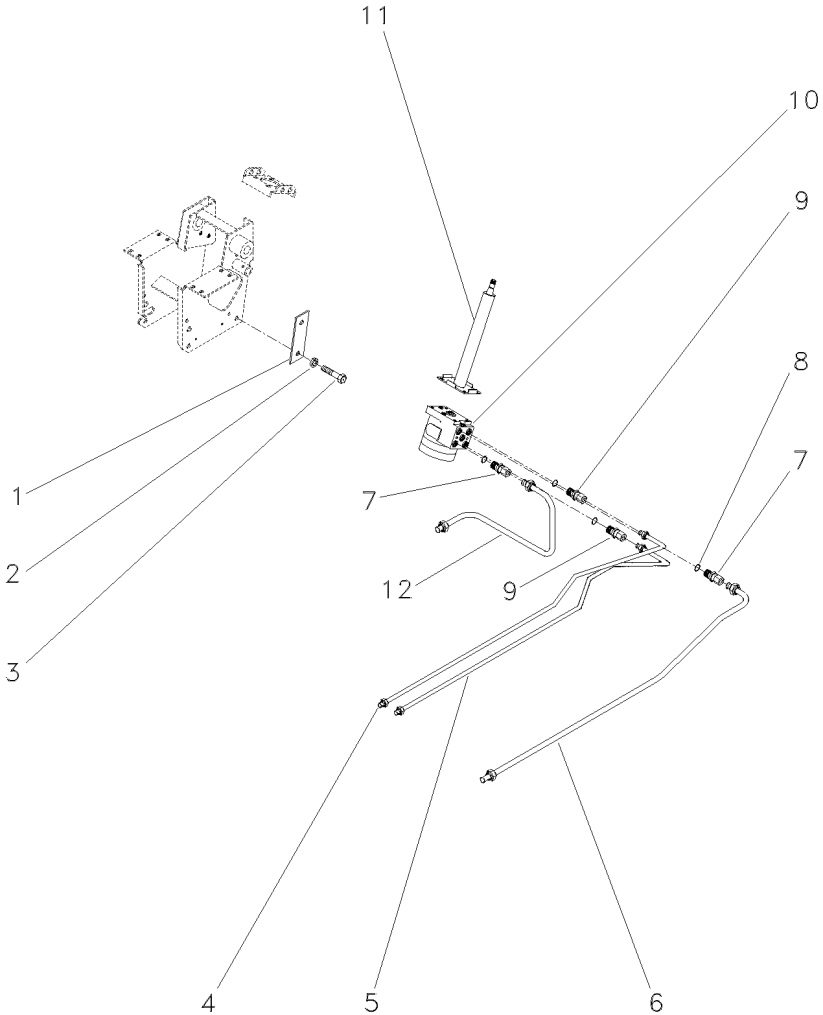

1	052148R1		**1**	REFORÇO	REINFORCEMENT	REFUERZO
2	339376X1		**4**	ARRUELA	WASHER	ARANDELA
3	339814X1		**4**	PARAFUSO	BOLT	PERNO
4	047333N1	◀	**1**	TUBO	PIPE	CANO
5	047334N1	▶	**1**	CJ. TUBO	KIT, PIPE	JUEGO CANO
6	047332N1		**1**	CJ. TUBO	KIT, PIPE	JUEGO CANO
7	3019384X1		**2**	CONEXÃO	CONNECTION	CONEXION
8	1441115X1		**4**	ANEL "O"	O RING	JUNTA TORICA
9	3019602X1		**2**	CONEXÃO	CONNECTION	CONEXION
10	047161T1		**1**	UN. HIDROSTÁTICA	STEERING UNIT	UNIDAD DIRECCION
11	047811T1		**1**	COLUNA DIREÇÃO	STEERING COLUMN	COLUMNA DIRECC
12	047331N1		**1**	TUBO	PIPE	CANO

Kit Danfoss
Kit Danfoss
Kit Danfoss

70-340

4 Rodas Motrizes
4 Wheels Drive
4 Ruedas Motriz

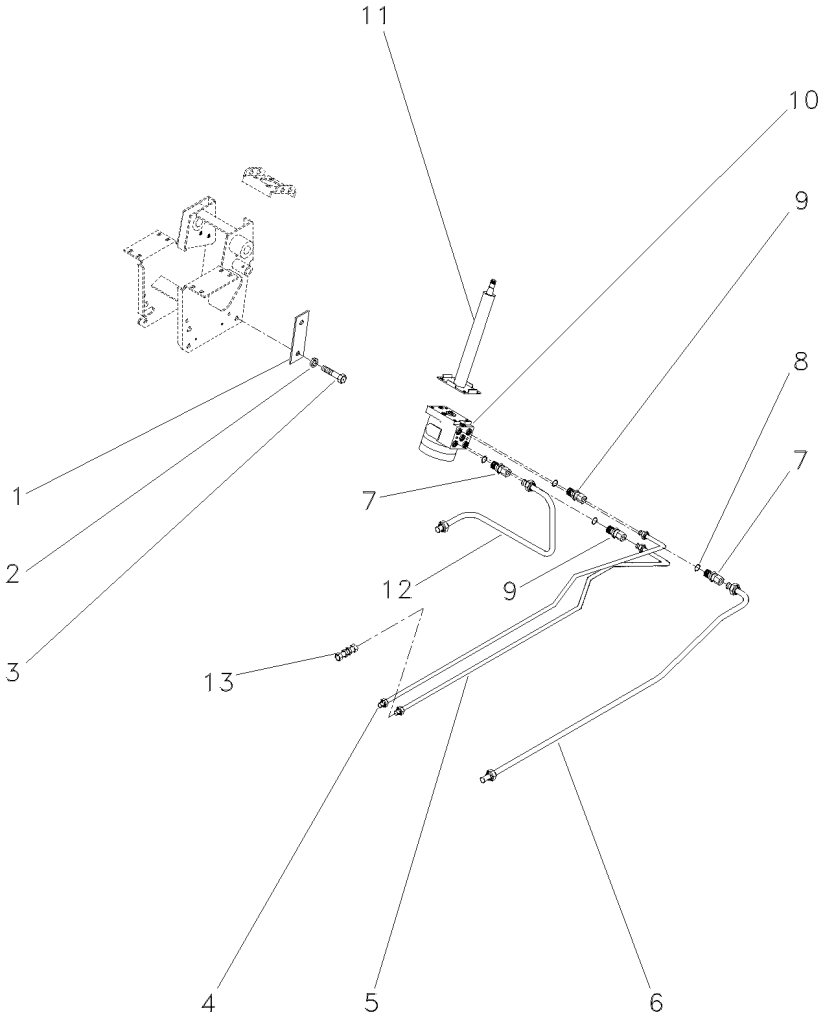

1	052148R1		**1**	REFORÇO	REINFORCEMENT	REFUERZO
2	339376X1		**4**	ARRUELA	WASHER	ARANDELA
3	339814X1		**4**	PARAFUSO	BOLT	PERNO
4	047355P1	◀	**1**	TUBO	PIPE	CANO
5	047360P1	▶	**1**	TUBO	PIPE	CANO
6	047332N1		**1**	CJ. TUBO	KIT, PIPE	JUEGO CANO
7	3019384X1		**2**	CONEXÃO	CONNECTION	CONEXION
8	1441115X1		**2**	ANEL "O"	O RING	JUNTA TORICA
9	047155T1		**2**	CONEXÃO	CONNECTION	CONEXION
10	047153T1		**1**	UN. HIDROSTÁTICA	STEERING UNIT	UNIDAD DIRECCION
11	047811T1		**1**	COLUNA DIREÇÃO	STEERING COLUMN	COLUMNA DIRECC
12	047331N1		**1**	TUBO	PIPE	CANO
13	3412001M91		**1**	CONEXÃO	CONNECTION	CONEXION

Kit Danfoss
Kit Danfoss
Kit Danfoss

70-345

4 Rm - Estreito
4 Wd - Strait
4 Rm - Estrecho

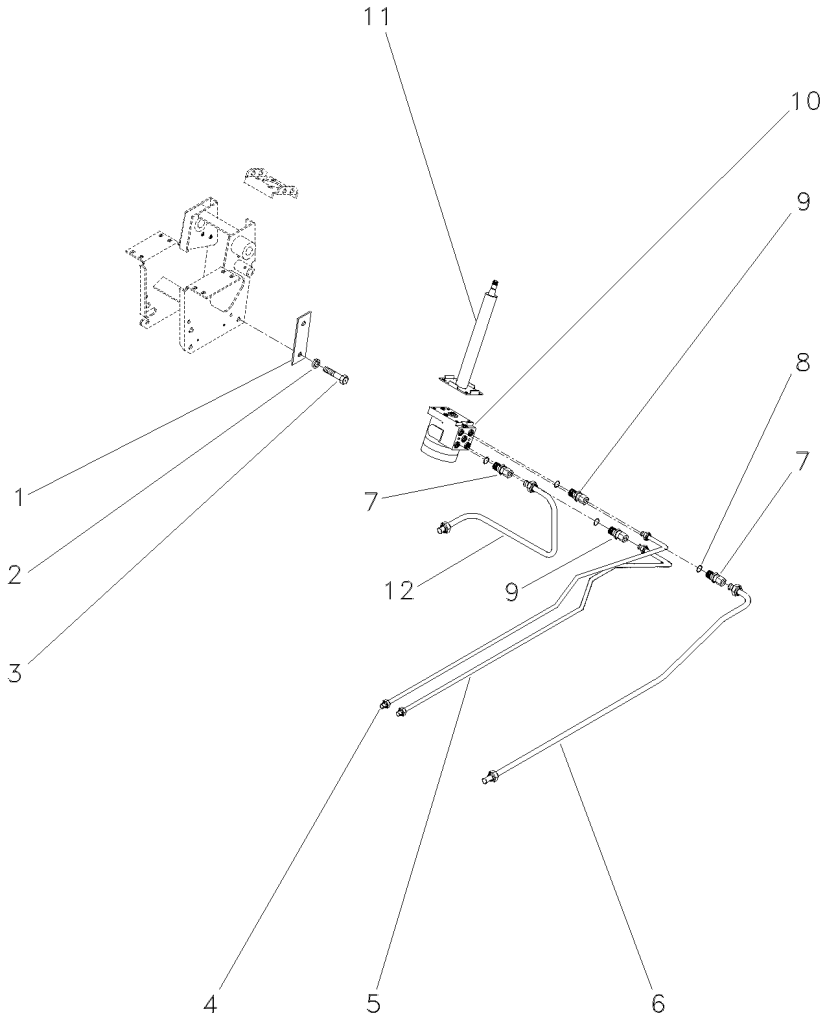

1	052148R1		**1**	REFORÇO	REINFORCEMENT	REFUERZO
2	339376X1		**4**	ARRUELA	WASHER	ARANDELA
3	339814X1		**4**	PARAFUSO	BOLT	PERNO
4	047355P1	◀	**1**	TUBO	PIPE	CANO
5	047360P1	▶	**1**	TUBO	PIPE	CANO
6	047332N1		**1**	CJ. TUBO	KIT, PIPE	JUEGO CANO
7	3019384X1		**2**	CONEXÃO	CONNECTION	CONEXION
8	1441115X1		**2**	ANEL "O"	O RING	JUNTA TORICA
9	047155T1		**2**	CONEXÃO	CONNECTION	CONEXION
10	047158T1		**1**	UN. HIDROSTÁTICA	STEERING UNIT	UNIDAD DIRECCION
11	047811T1		**1**	COLUNA DIREÇÃO	STEERING COLUMN	COLUMNA DIRECC
12	047331N1		**1**	TUBO	PIPE	CANO

Engate	**1 Válvula**	
Coupler	**1 Valve**	
Acoplador	**1 Valvula**	

70-350

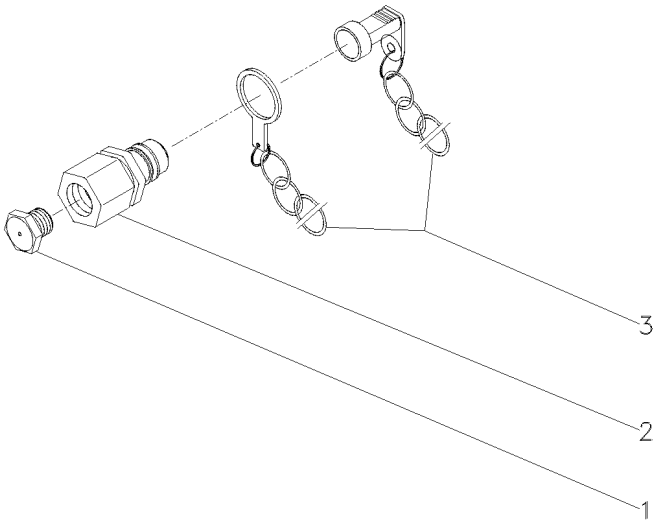

1	3410414M1		**2** BUJÃO	PLUG	TAPON
2	3410413M91	70-305 No	**2** ENGATE	COUPLER	ACOPLADOR
3	2410415M91		**2** PROTETOR	PROTECTOR	PROTECTOR

Engate **Coupler** **Acoplador**	**2 Válvulas** **2 Valves** **2 Valvulas**	**70-355**

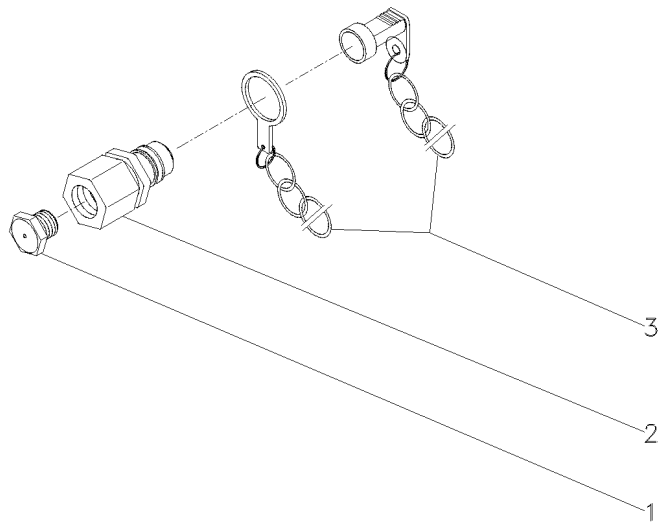

1	3410414M1	**4** BUJÃO	PLUG	TAPON
2	3410419M91	**4** ENGATE	COUPLER	ACOPLADOR
3	2410415M91	**4** PROTETOR	PROTECTOR	PROTECTOR

Kit Sistema Hidráulico Do Levante
Kit Lift Hydraulic System
Kit Sistema De Levante Hidraulico

70-360

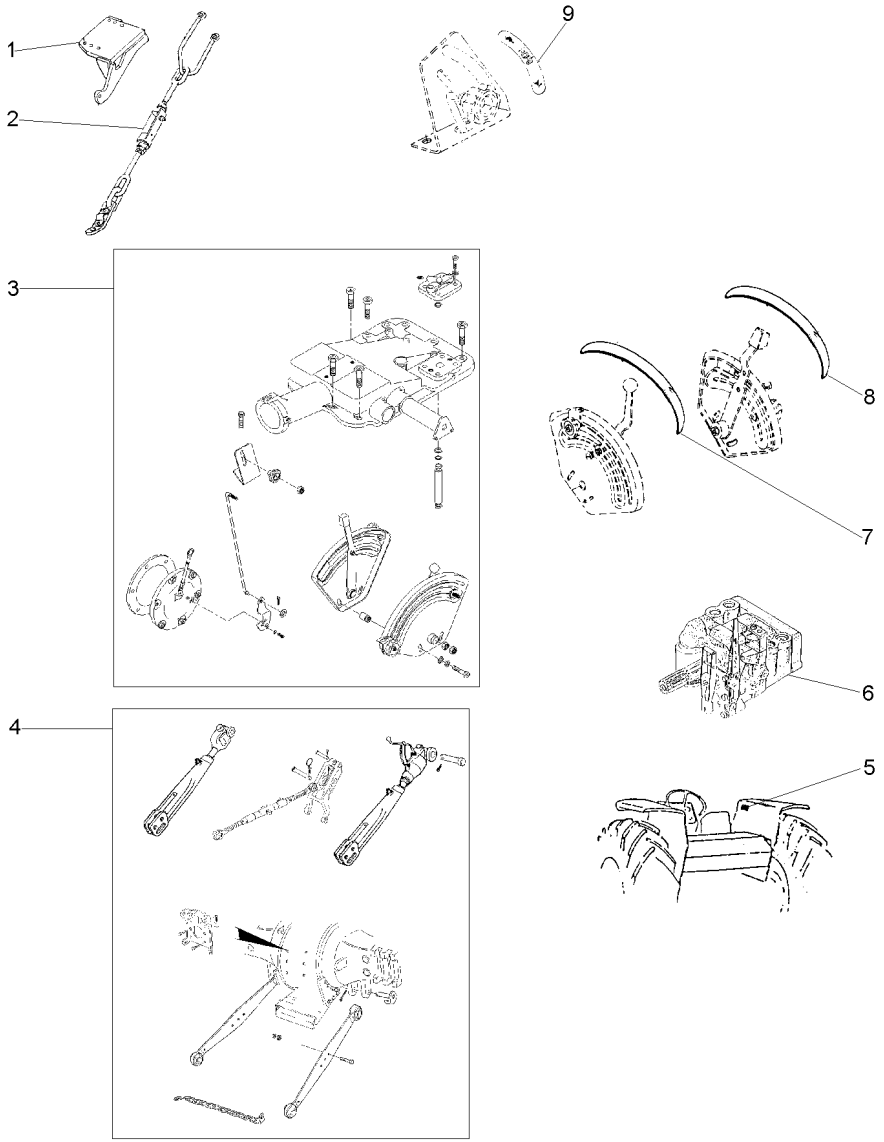

1	037591S1	▶		**1** SUPORTE	BRACKET	SOPORTE
1	037592S1	◀		**1** SUPORTE	BRACKET	SOPORTE
2	3146035M91	▶	40-95 No	**1** ESTABILIZADOR	STABILISER	ESTABILIZADOR
2	3146036M91	◀	40-105 No	**1** ESTABILIZADOR	STABILISER	ESTABILIZADOR
3	026943N1		70-365 No	**1** LEVANTE	LIFT	LEVANTE
4	3147373M91		40-125 No	**1** BRAÇO	ARM	BRAZO
5	3148171M1			**1** DECAL	DECAL	CALCOMANIA
6			T0289002	**1** BOMBA	PUMP	BOMBA
7	022651P3			**1** DECAL	DECAL	CALCOMANIA
8	022656P2			**1** DECAL	DECAL	CALCOMANIA
9	3148214M1			**1** EMBLEMA	EMBLEM	EMBLEMA

Tampa Do Levante Hidráulico
Hydraulic Lift Cover
Tapa Levante Hidraulico

70-365

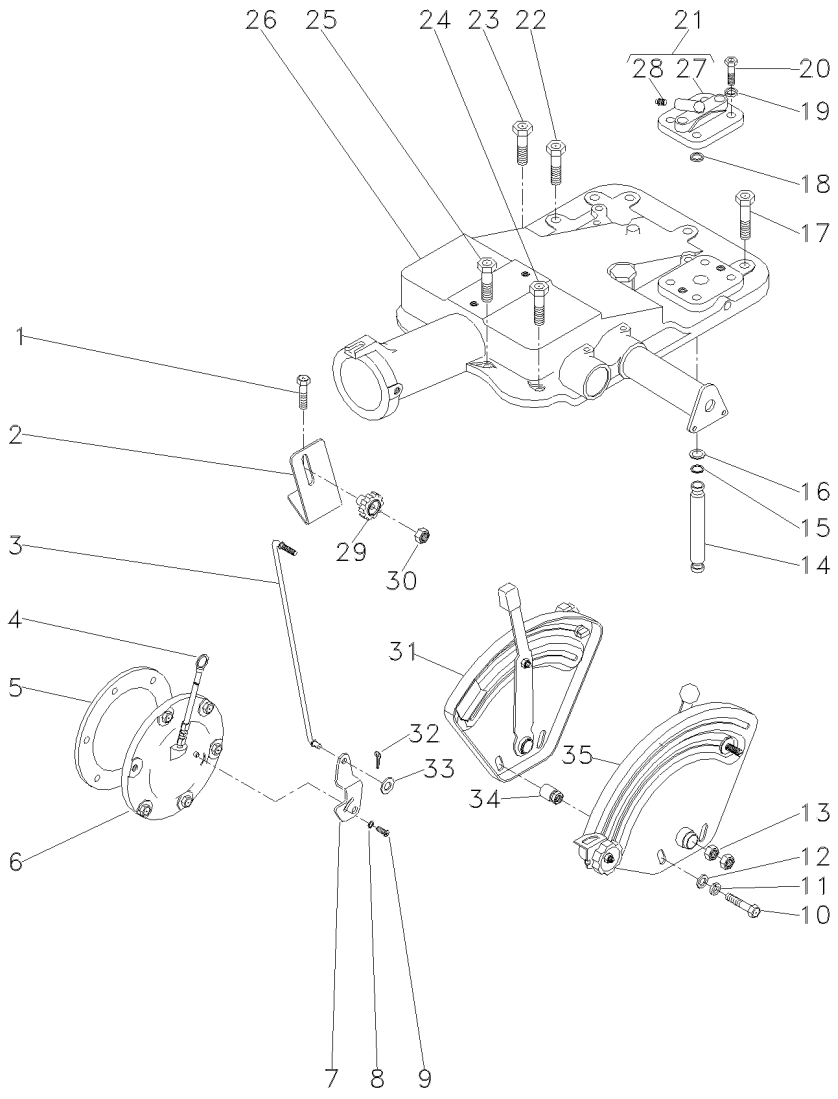

1	376460X1		2	PARAFUSO	BOLT	PERNO
2	051897P1		1	SUPORTE	BRACKET	SOPORTE
3	051898S1		1	TIRANTE	ROD	VARILLA
4	1665962M91		1	VARETA	ROD	VARILLA
5	181217M1		1	JUNTA	GASKET	EMPAQUETADURA.
6	3147469M91	50-85 No	1	CJ. TAMPA	KIT, COVER	JUEGO DE TAPA
7	3147360M1		1	ALAVANCA	LEVER	PALANCA
8	353753X1		1	ARRUELA	WASHER	ARANDELA
9	1869138M1		1	PARAFUSO	BOLT	PERNO
10	353537X1		2	PARAFUSO	BOLT	PERNO
11	353434X1		2	ARRUELA	WASHER	ARANDELA
12	353756X1		2	ARRUELA	WASHER	ARANDELA
13	353430X1		2	PORCA	NUT	TUERCA
14	1869119M1	012746 - MF275/2	1	TUBO	PIPE	CANO
14	1869119M1	[C]	1	TUBO	PIPE	CANO
		800152 - MF275/2				
14	1869119M1	403085 - MF275/4	1	TUBO	PIPE	CANO
14	1869119M1	[C]	1	TUBO	PIPE	CANO
		600171 - MF275/4				
14	3808400M1	012747 - MF275/2	1	TUBO	PIPE	CANO
14	3808400M1	[C]	1	TUBO	PIPE	CANO
		800153 - MF275/2				
14	3808400M1	403086 - MF275/4	1	TUBO	PIPE	CANO
14	3808400M1	[C]	1	TUBO	PIPE	CANO
		600172 - MF275/4				
15	195561M1		2	ANEL "O"	O RING	JUNTA TORICA
16	195874M1		2	ARRUELA	WASHER	ARANDELA
17	377622X1		5	PARAFUSO	BOLT	PERNO
18	195562M1		1	ANEL "O"	O RING	JUNTA TORICA
19	353432X1		2	ARRUELA	WASHER	ARANDELA
20	362479X1		2	PARAFUSO	BOLT	PERNO
21	182373M91		1	TAMPA	COVER	CUBIERTA
22	354648X1		1	PARAFUSO	BOLT	PERNO
23	377825X1		1	PARAFUSO	BOLT	PERNO
24	376460X1		3	PARAFUSO	BOLT	PERNO
25	353714X1		2	PARAFUSO	BOLT	PERNO
26	026945N1	70-145 No	1	CJ. TAMPA	KIT, COVER	JUEGO DE TAPA
27	180908M1	21	1	TAMPA	COVER	CUBIERTA
28	1482137M1	21	1	BUJÃO	PLUG	TAPON
29	1860403M1		1	MANÍPULO	KNOB	POMO
30	353918X1		1	PORCA	NUT	TUERCA
31	026796N1	[A]	1	CJ. QUADRANTE	KIT, QUADRANT	JUEGO CUADRANTE
		70-175 No				
32	354048X1		1	CUPILHA	COTTER PIN	PASADOR DOUBLE
33	353754X1		1	ARRUELA	WASHER	ARANDELA
34	2802212M91		2	ESPAÇADOR	SPACER	PIEZA DISTANCIA
35	026792N1	[B]	1	CJ. QUADRANTE	KIT, QUADRANT	JUEGO CUADRANTE
		70-180 No				

Tampa Do Levante Hidráulico
Hydraulic Lift Cover
Tapa Levante Hidraulico

70-365

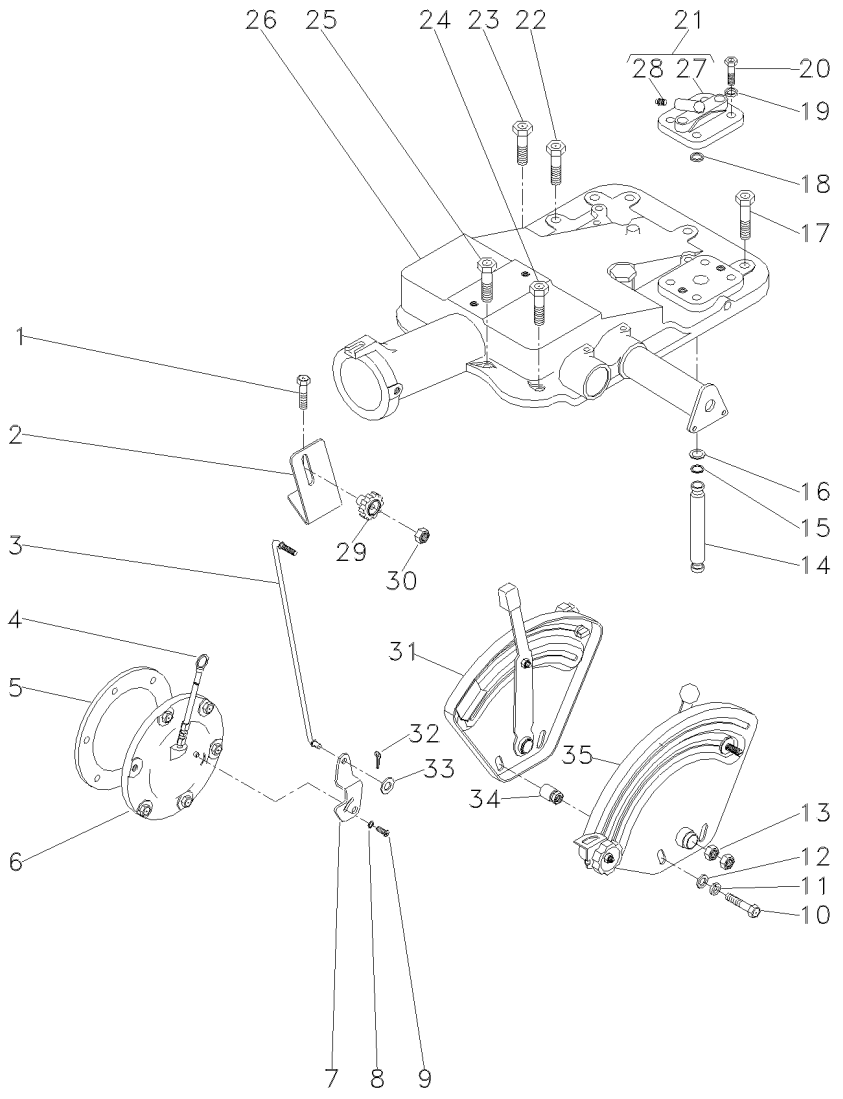

[A] POSIÇÃO
POSITION
POSICION

[B] PROFUNDIDADE
DEPTH
PROFUNDIDAD

[C] ESTREITO
STRAIT
ESTRECHO

Bateria Battery Bateria	Seca Seca Seca	80-10

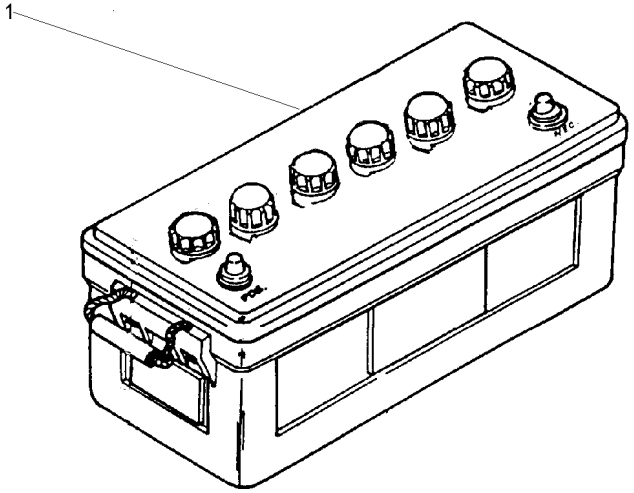

1	3145693M91	**1** BATERIA	BATTERY	BATERIA

Bateria **Battery** **Bateria**	**Úmida** **Wet** **Discos Sumergidos**	**80-15**

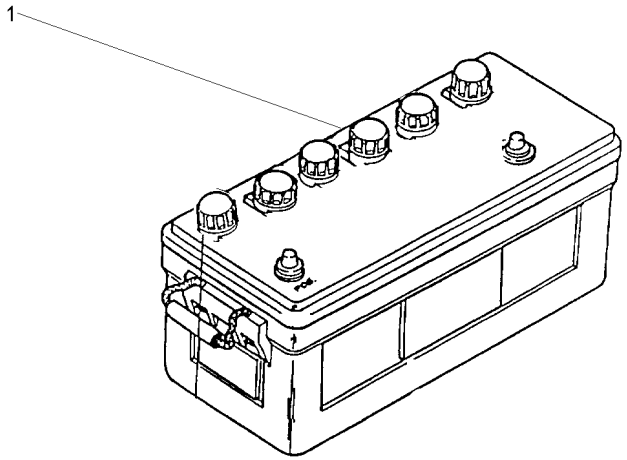

1	487161M93	**1** BATERIA	BATTERY	BATERIA

Sistema Elétrico Dianteiro — **Bateria**
Front Electric System — **Battery**
Sistema Eléctrico Delantero — **Bateria**

80-20

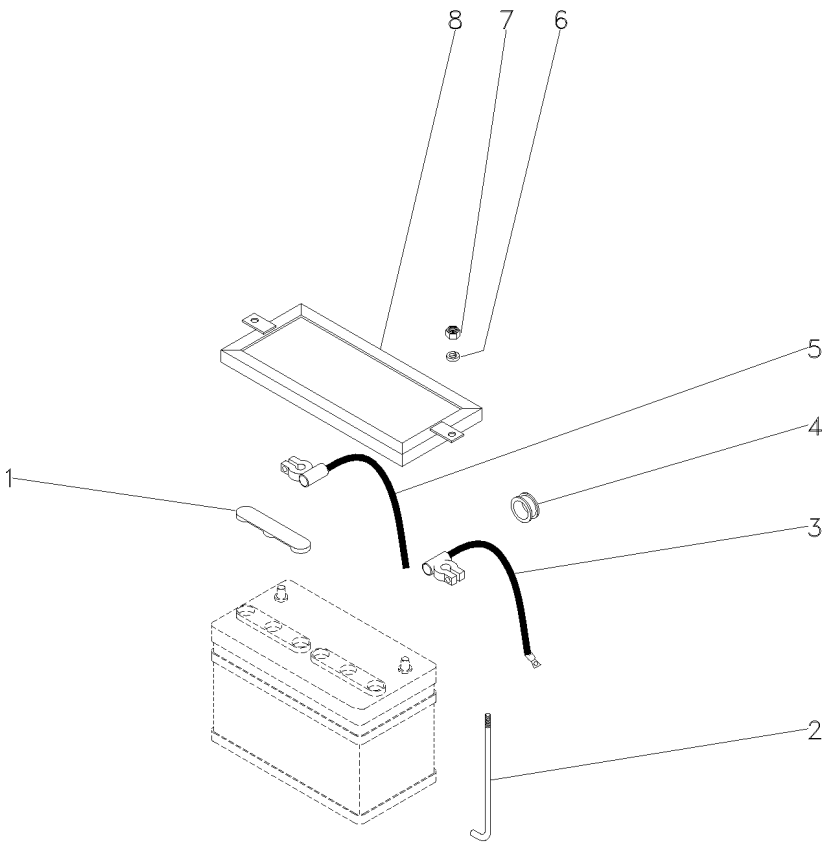

1	050146P1		**2** TAMPA	COVER	CUBIERTA
2	028345P1		**2** TIRANTE	ROD	VARILLA
3	036901T1	(+)	**1** CABO	CABLE	CABLE
4	366195X1		**1** PASSA-FIO	GROMMET	PASACABLE
5	3148351M91	(-)	**1** CABO	CABLE	CABLE
6	355617X1		**2** ARRUELA	WASHER	ARANDELA
7	826760M1		**2** PORCA	NUT	TUERCA
8	027788P1		**1** FIXADOR	ATTACHMENT	ADITAMENTO

Sistema Elétrico Dianteiro
Front Electric System
Sistema Eléctrico Delantero

Painel E Farol
Panel And Lights
Tablero Y Luces

80-25

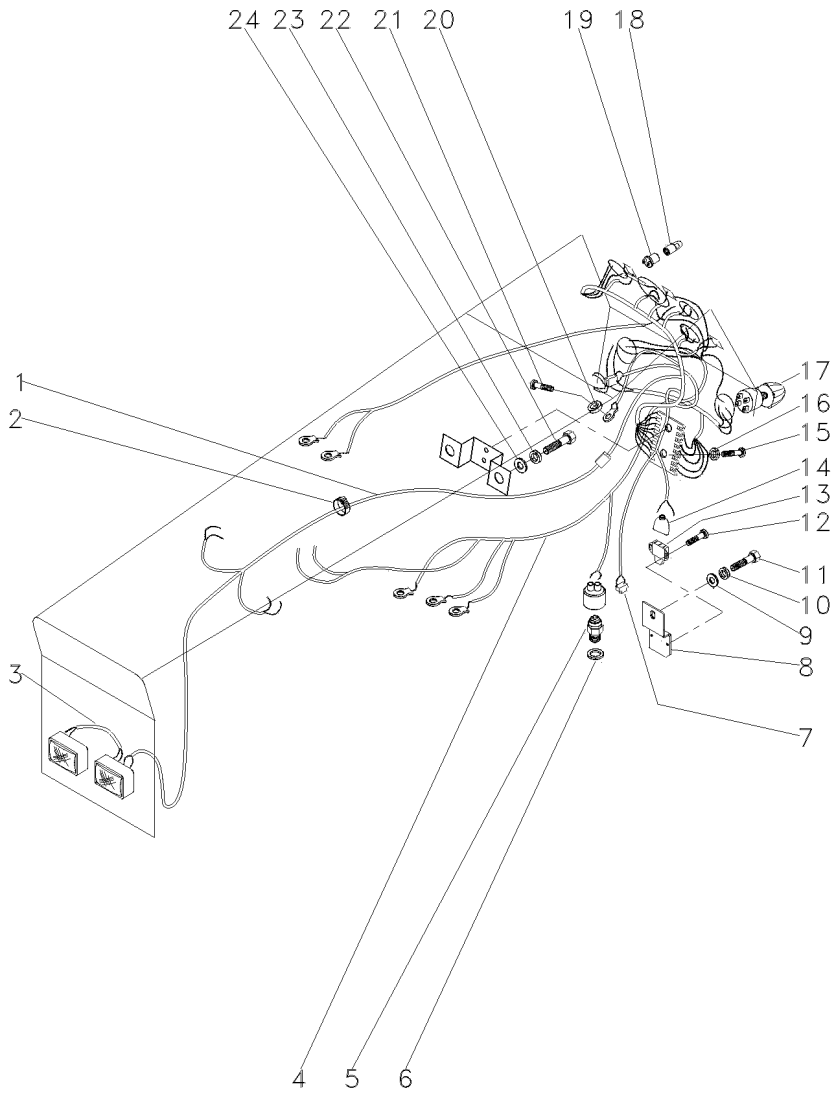

1	054617P1	[A]	**1**	CHICOTE	HARNESS	MAZO CABLES
2	3225356M1		**6**	PRESILHA	STAPLE	GRAPA
4	052115P1	[C]	**1**	CHICOTE	HARNESS	MAZO CABLES
5	037171T2	[D]	**1**	INTERRUPTOR	SWITCH	INTERRUPTOR
6	181142M1		**1**	ARRUELA	WASHER	ARANDELA
8	048835P1		**1**	SUPORTE	BRACKET	SOPORTE
9	353756X1		**1**	ARRUELA	WASHER	ARANDELA
10	353434X1		**1**	ARRUELA	WASHER	ARANDELA
11	353691X1		**1**	PARAFUSO	BOLT	PERNO
12	339665X1		**2**	PARAFUSO	BOLT	PERNO
13	046552T1	[F]	**1**	INTERRUPTOR	SWITCH	INTERRUPTOR
14	046875T1		**1**	CAPA	CAP	TAPA
15	1441268X1		**2**	PARAFUSO	BOLT	PERNO
16	339375X1		**2**	ARRUELA	WASHER	ARANDELA
17	2801226M91		**1**	INTERRUPTOR	SWITCH	INTERRUPTOR
18	2801349M1		**3**	LÂMPADA	BULB	LAMPARA
19	2801350M91		**4**	SOQUETE	SOCKET	ENCHUFE
20	353445X1		**1**	ARRUELA	WASHER	ARANDELA
21	355125X1		**1**	PARAFUSO	BOLT	PERNO
22	353691X1		**4**	PARAFUSO	BOLT	PERNO
23	353434X1		**2**	ARRUELA	WASHER	ARANDELA
24	353756X1		**3**	ARRUELA	WASHER	ARANDELA

[A] DIANTEIRO
FRONT
DELANTERO

[C] MOTOR DE PARTIDA
STARTER MOTOR
MOTOR ARRANQUE

[D] SEGURANÇA
SECURITY
SEGURIDAD

[F] LUZ FREIO
BRAKE LIGHT
LUZ FRENO

Bateria **2rm/Estreito**
Battery **2wd/Strait**
Bateria **2rm/Estrecho**

80-30

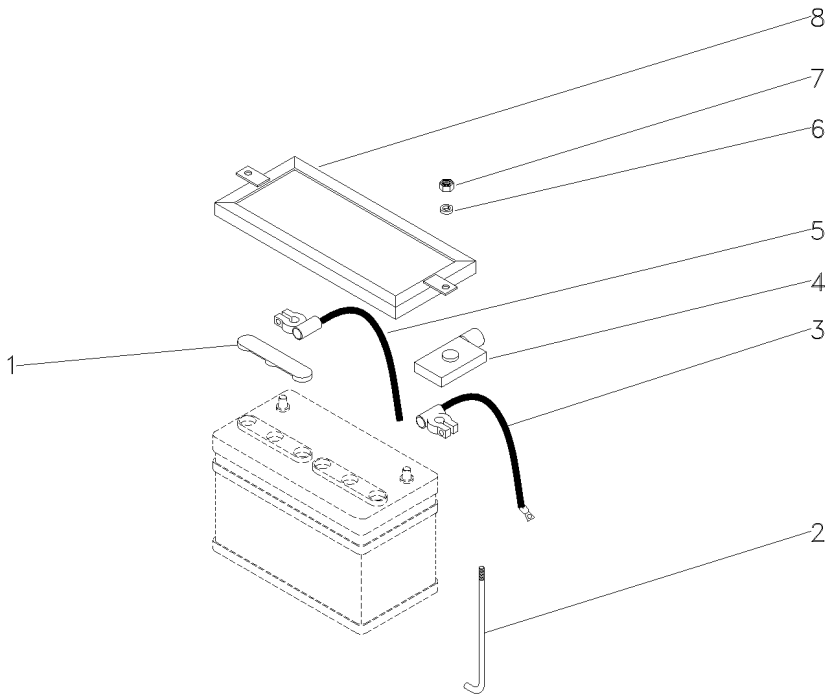

1	050146P1		**2** TAMPA	COVER	CUBIERTA
2	028345P1		**2** TIRANTE	ROD	VARILLA
3	036901T1	(+)	**1** CABO	CABLE	CABLE
4	2801383M1		**1** CAPA	CAP	TAPA
5	3148351M91	(-)	**1** CABO	CABLE	CABLE
6	355617X1		**2** ARRUELA	WASHER	ARANDELA
7	826760M1		**2** PORCA	NUT	TUERCA
8	027788P1		**1** FIXADOR	ATTACHMENT	ADITAMENTO

Sistema Elétrico Dianteiro — **2rm/Estreito**
Front Electric System — **2wd/Strait**
Sistema Eléctrico Delantero — **2rm/Estrecho**

80-35

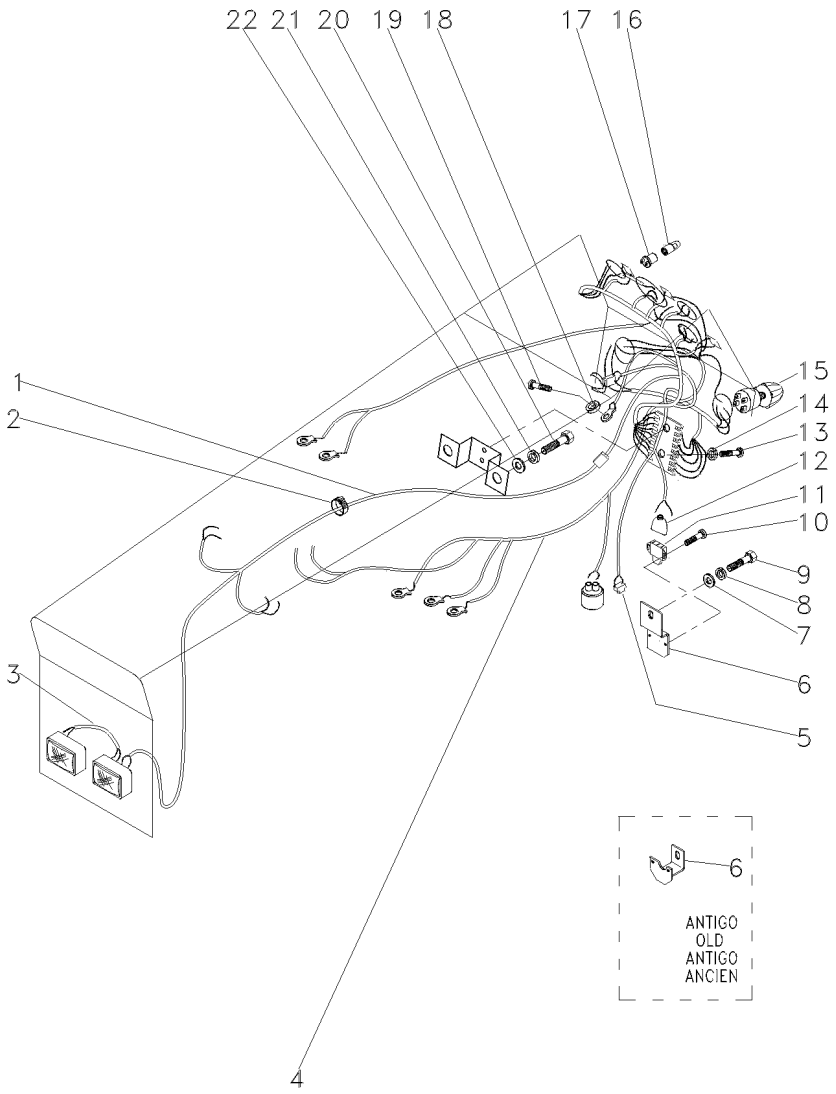

1	054617P1	[A]	**1** CHICOTE	HARNESS	MAZO CABLES
2	3225356M1		**6** PRESILHA	STAPLE	GRAPA
3	052109P1	[B]	**1** CHICOTE	HARNESS	MAZO CABLES
4	052115P1	[C]	**1** CHICOTE	HARNESS	MAZO CABLES
5	052120N1	[D]	**1** CHICOTE	HARNESS	MAZO CABLES
6	048835P1		**1** SUPORTE	BRACKET	SOPORTE
7	355617X1		**2** ARRUELA	WASHER	ARANDELA
8	353441X1		**2** ARRUELA	WASHER	ARANDELA
9	353667X1		**2** PARAFUSO	BOLT	PERNO
10	339665X1		**2** PARAFUSO	BOLT	PERNO
11	046552T1	[E]	**1** INTERRUPTOR	SWITCH	INTERRUPTOR
12	046875T1		**1** CAPA	CAP	TAPA
13	1441268X1		**2** PARAFUSO	BOLT	PERNO
14	339375X1		**2** ARRUELA	WASHER	ARANDELA
15	2801226M91		**1** INTERRUPTOR	SWITCH	INTERRUPTOR
16	2801349M1		**3** LÂMPADA	BULB	LAMPARA
17	2801350M91		**4** SOQUETE	SOCKET	ENCHUFE
18	353445X1		**1** ARRUELA	WASHER	ARANDELA
19	355125X1		**1** PARAFUSO	BOLT	PERNO
20	353691X1		**4** PARAFUSO	BOLT	PERNO
21	353434X1		**2** ARRUELA	WASHER	ARANDELA
22	353756X1		**3** ARRUELA	WASHER	ARANDELA

[A] DIANTEIRO
FRONT
DELANTERO

[B] FAROL
LIGHTHOUSE
FAROL

[C] MOTOR DE PARTIDA
STARTER MOTOR
MOTOR ARRANQUE

[D] MINI-CAPUZ
MINI-HOOD
MINI-CAPÓ

[E] LUZ FREIO
BRAKE LIGHT
LUZ FRENO

Bateria
Battery
Batterie

80-40

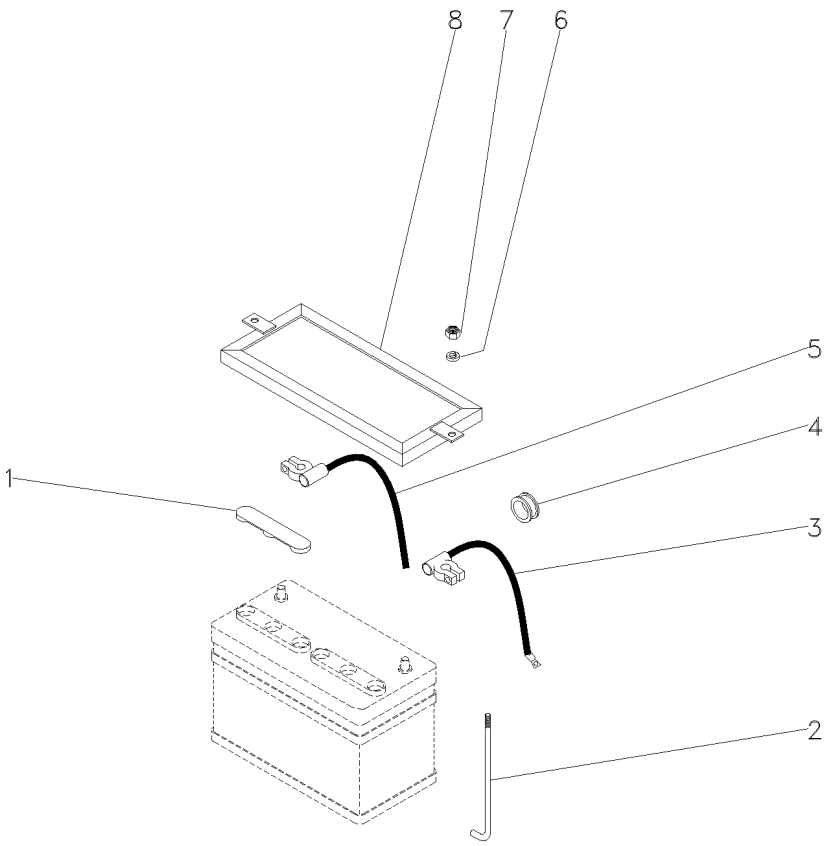

1	050146P1		**2** TAMPA	COVER	CUBIERTA
2	028345P1		**2** TIRANTE	ROD	VARILLA
3	036901T1	(+)	**1** CABO	CABLE	CABLE
4	366195X1		**1** PASSA-FIO	GROMMET	PASACABLE
5	3148351M91	(-)	**1** CABO	CABLE	CABLE
6	355617X1		**2** ARRUELA	WASHER	ARANDELA
7	826760M1		**2** PORCA	NUT	TUERCA
8	027788P1		**1** FIXADOR	ATTACHMENT	ADITAMENTO

Sistema Elétrico Dianteiro
Front Electric System
Sistema Electrico Delantero

80-45

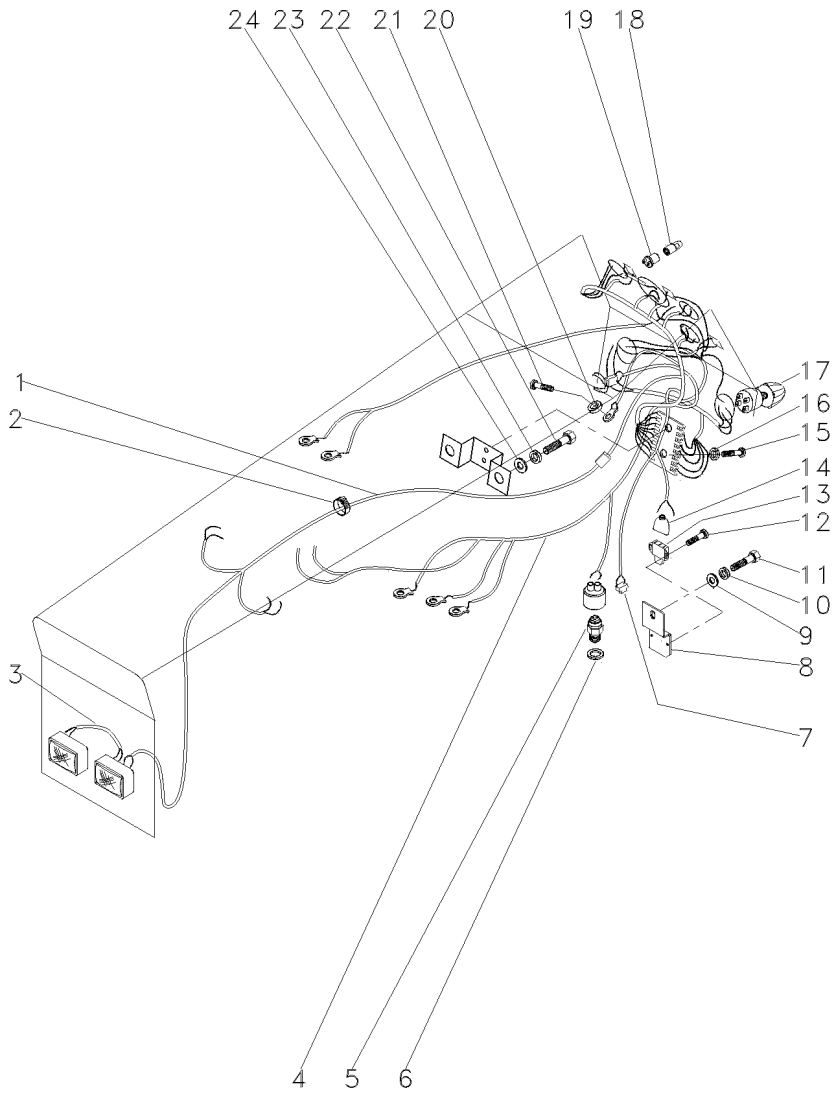

1	054617P1	[A]	**1** CHICOTE	HARNESS	MAZO CABLES
2	3225356M1		**6** PRESILHA	STAPLE	GRAPA
3	052109P1	[B]	**1** CHICOTE	HARNESS	MAZO CABLES
4	052115P1	[C]	**1** CHICOTE	HARNESS	MAZO CABLES
5	037171T2	[D]	**1** INTERRUPTOR	SWITCH	INTERRUPTOR
6	181142M1		**1** ARRUELA	WASHER	ARANDELA
7	052120N1	[E]	**1** CHICOTE	HARNESS	MAZO CABLES
8	048835P1		**1** SUPORTE	BRACKET	SOPORTE
9	353756X1		**1** ARRUELA	WASHER	ARANDELA
10	353434X1		**1** ARRUELA	WASHER	ARANDELA
11	353691X1		**1** PARAFUSO	BOLT	PERNO
12	339665X1		**2** PARAFUSO	BOLT	PERNO
13	046552T1	[F]	**1** INTERRUPTOR	SWITCH	INTERRUPTOR
14	046875T1		**1** CAPA	CAP	TAPA
15	1441268X1		**2** PARAFUSO	BOLT	PERNO
16	339375X1		**2** ARRUELA	WASHER	ARANDELA
17	2801226M91		**1** INTERRUPTOR	SWITCH	INTERRUPTOR
18	2801349M1		**3** LÂMPADA	BULB	LAMPARA
19	2801350M91		**4** SOQUETE	SOCKET	ENCHUFE
20	353445X1		**1** ARRUELA	WASHER	ARANDELA
21	355125X1		**1** PARAFUSO	BOLT	PERNO
22	353691X1		**4** PARAFUSO	BOLT	PERNO
23	353434X1		**2** ARRUELA	WASHER	ARANDELA
24	353756X1		**3** ARRUELA	WASHER	ARANDELA

[A] DIANTEIRO
FRONT
DELANTERO

[B] FAROL
LIGHTHOUSE
FAROL

[C] MOTOR DE PARTIDA
STARTER MOTOR
MOTOR ARRANQUE

[D] SEGURANÇA
SECURITY
SEGURIDAD

[E] MINI-CAPUZ
MINI-HOOD
MINI-CAPÓ

[F] LUZ FREIO
BRAKE LIGHT
LUZ FRENO

Bateria **4 Rm**
Battery **4 Wd**
Bateria **4 Rm**

80-50

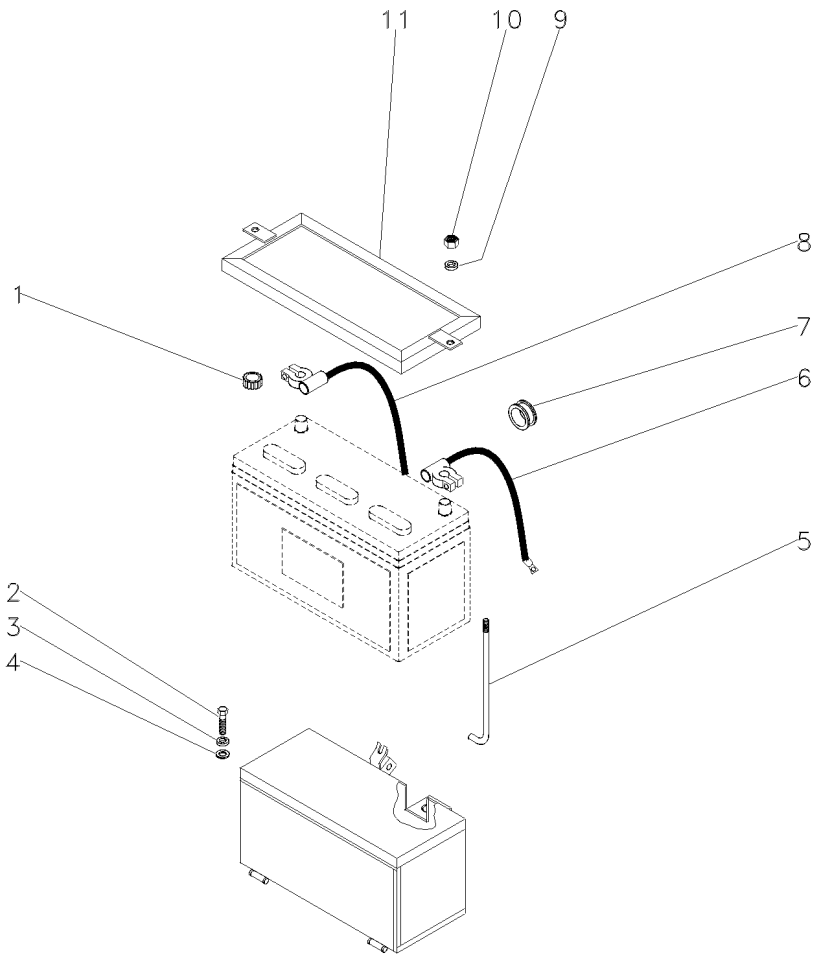

1	050146P1		**2** TAMPA	COVER	CUBIERTA
2	353693X1		**4** PARAFUSO	BOLT	PERNO
3	353434X1		**4** ARRUELA	WASHER	ARANDELA
4	353756X1		**4** ARRUELA	WASHER	ARANDELA
5	028345P1		**2** TIRANTE	ROD	VARILLA
6	036901T1	(+)	**1** CABO	CABLE	CABLE
7	366195X1		**1** PASSA-FIO	GROMMET	PASACABLE
8	3148351M91	(-)	**1** CABO	CABLE	CABLE
9	355617X1		**2** ARRUELA	WASHER	ARANDELA
10	826760M1		**2** PORCA	NUT	TUERCA
11	3410358M91		**1** FIXAÇÃO	FASTENER	CIERRE

Sistema Elétrico Dianteiro **4rm**
Front Electric System **4wd**
Sistema Eléctrico Delantero **4rm**

80-55

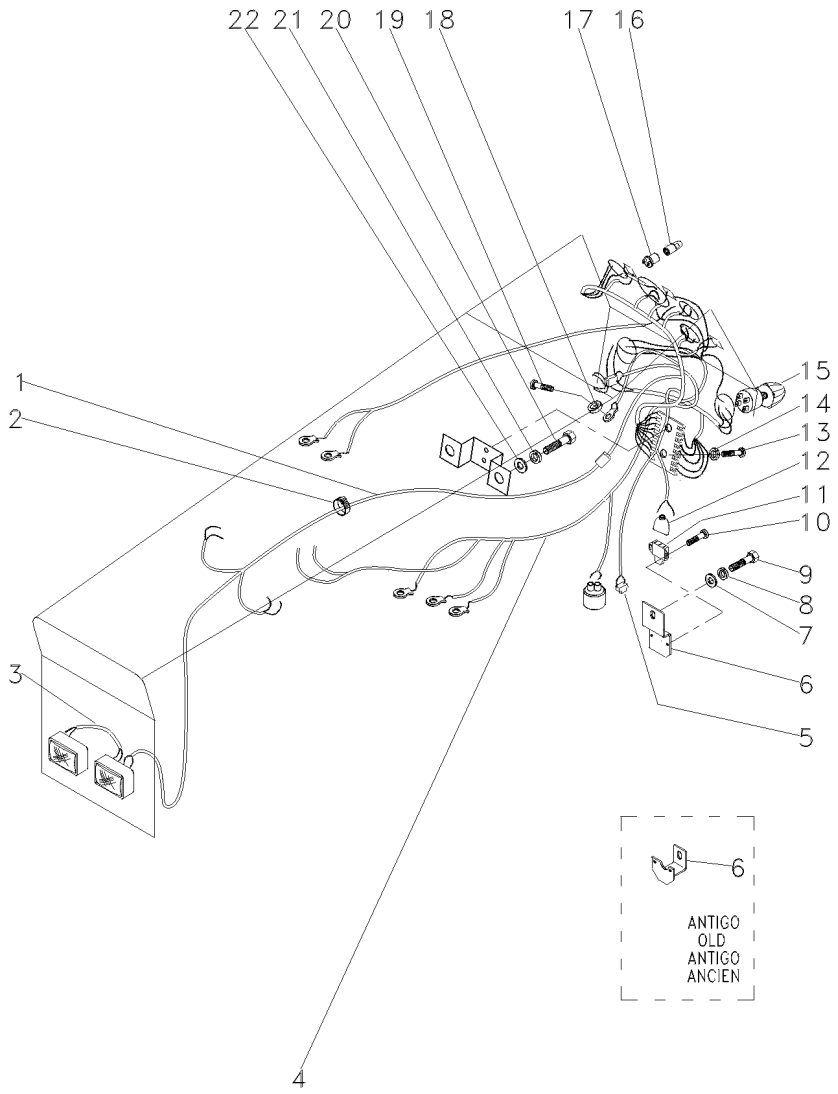

1	054617P1	[A]	**1** CHICOTE	HARNESS	MAZO CABLES
2	3225356M1		**6** PRESILHA	STAPLE	GRAPA
3	052109P1	[B]	**1** CHICOTE	HARNESS	MAZO CABLES
4	052115P1	[C]	**1** CHICOTE	HARNESS	MAZO CABLES
5	052120N1	[D]	**1** CHICOTE	HARNESS	MAZO CABLES
6	048835P1		**1** SUPORTE	BRACKET	SOPORTE
7	353756X1		**1** ARRUELA	WASHER	ARANDELA
8	353434X1		**1** ARRUELA	WASHER	ARANDELA
9	353691X1		**1** PARAFUSO	BOLT	PERNO
10	339665X1		**1** PARAFUSO	BOLT	PERNO
11	046552T1	[E]	**1** INTERRUPTOR	SWITCH	INTERRUPTOR
12	046875T1		**1** CAPA	CAP	TAPA
13	1441268X1		**2** PARAFUSO	BOLT	PERNO
14	339375X1		**2** ARRUELA	WASHER	ARANDELA
15	2801226M91		**1** INTERRUPTOR	SWITCH	INTERRUPTOR
16	2801349M1		**3** LÂMPADA	BULB	LAMPARA
17	2801350M91		**4** SOQUETE	SOCKET	ENCHUFE
18	353445X1		**1** ARRUELA	WASHER	ARANDELA
19	355125X1		**1** PARAFUSO	BOLT	PERNO
20	353691X1		**4** PARAFUSO	BOLT	PERNO
21	353434X1		**2** ARRUELA	WASHER	ARANDELA
22	353756X1		**3** ARRUELA	WASHER	ARANDELA

[A] DIANTEIRO
FRONT
DELANTERO

[B] FAROL
LIGHTHOUSE
FAROL

[C] MOTOR DE PARTIDA
STARTER MOTOR
MOTOR ARRANQUE

[D] MINI-CAPUZ
MINI-HOOD
MINI-CAPÓ

[E] LUZ FREIO
BRAKE LIGHT
LUZ FRENO

Bateria
Battery
Batterie

80-60

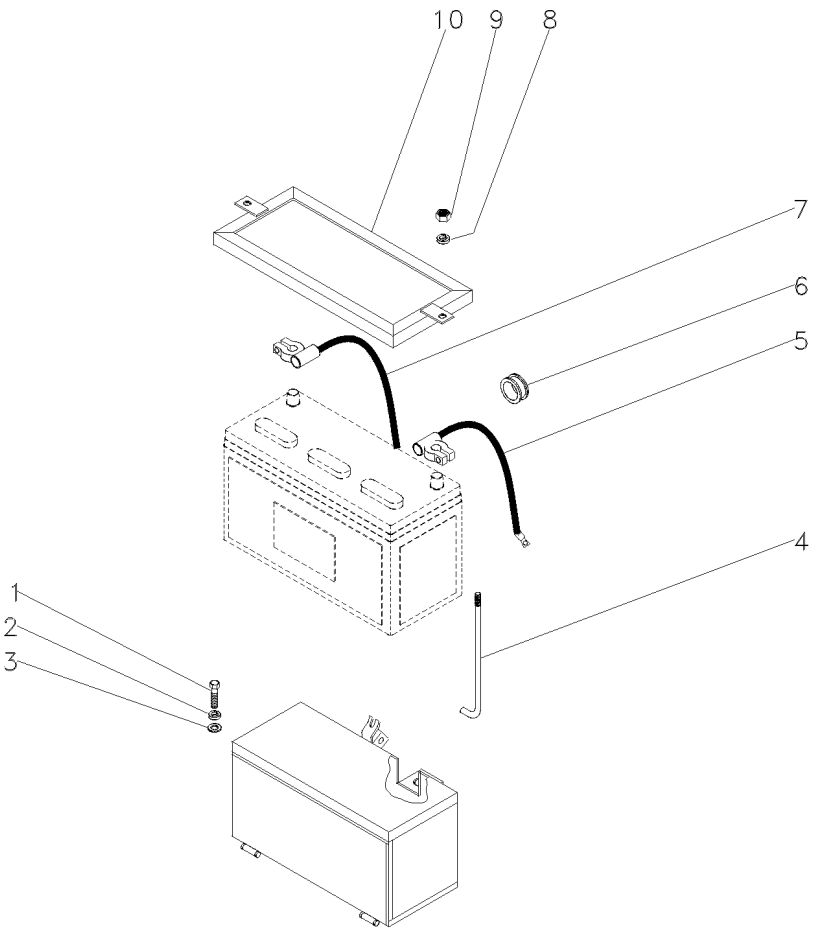

1	353693X1		**4** PARAFUSO	BOLT	PERNO
2	353434X1		**4** ARRUELA	WASHER	ARANDELA
3	353756X1		**4** ARRUELA	WASHER	ARANDELA
4	028345P1		**2** TIRANTE	ROD	VARILLA
5	036901T1	(+)	**1** CABO	CABLE	CABLE
6	366195X1		**1** PASSA-FIO	GROMMET	PASACABLE
7	3148351M91	(-)	**1** CABO	CABLE	CABLE
8	355617X1		**2** ARRUELA	WASHER	ARANDELA
9	826760M1		**2** PORCA	NUT	TUERCA
10	027788P1		**1** FIXADOR	ATTACHMENT	ADITAMENTO

Sistema Elétrico Dianteiro
Front Electric System
Sistema Electrico Delantero

80-65

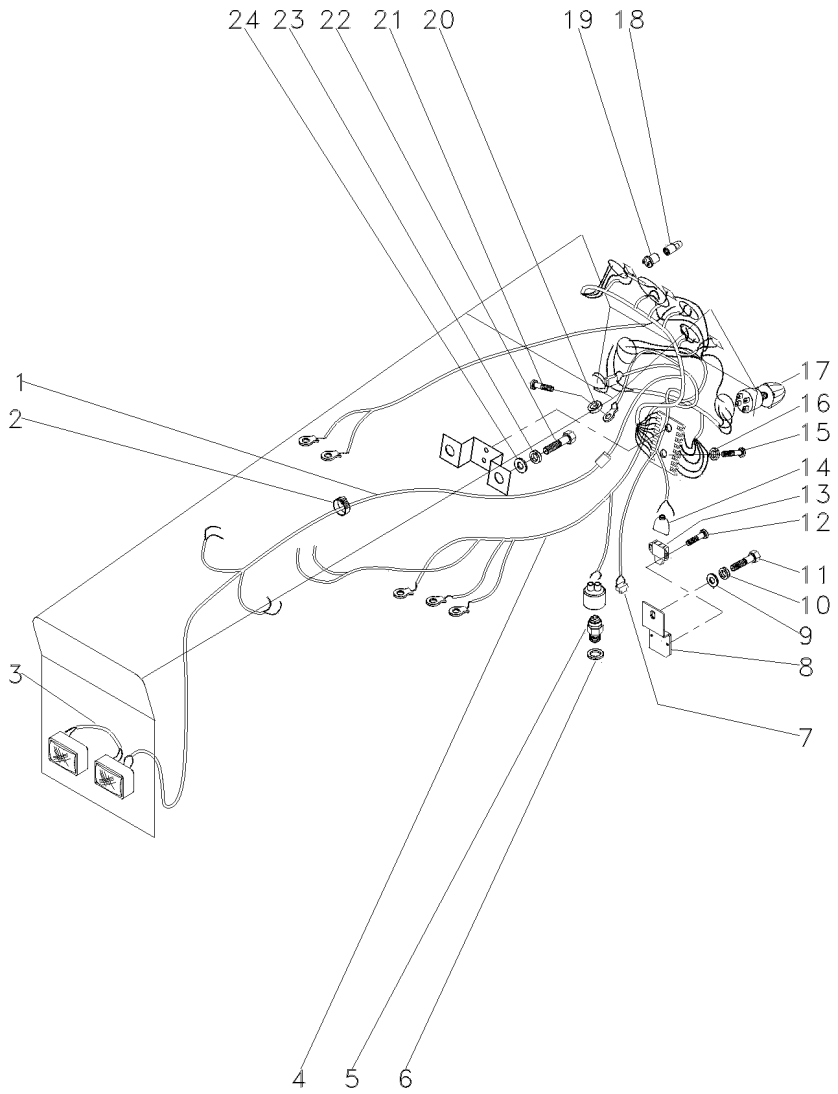

1	054617P1	[A]	**1** CHICOTE	HARNESS	MAZO CABLES
2	3225356M1		**6** PRESILHA	STAPLE	GRAPA
3	052109P1	[B]	**1** CHICOTE	HARNESS	MAZO CABLES
4	052115P1	[C]	**1** CHICOTE	HARNESS	MAZO CABLES
5	037171T2	[D]	**1** INTERRUPTOR	SWITCH	INTERRUPTOR
6	181142M1		**1** ARRUELA	WASHER	ARANDELA
7	052120N1	[E]	**1** CHICOTE	HARNESS	MAZO CABLES
8	048835P1		**1** SUPORTE	BRACKET	SOPORTE
9	353756X1		**1** ARRUELA	WASHER	ARANDELA
10	353434X1		**1** ARRUELA	WASHER	ARANDELA
11	353691X1		**1** PARAFUSO	BOLT	PERNO
12	339665X1		**2** PARAFUSO	BOLT	PERNO
13	046552T1	[F]	**1** INTERRUPTOR	SWITCH	INTERRUPTOR
14	046875T1		**1** CAPA	CAP	TAPA
15	1441268X1		**2** PARAFUSO	BOLT	PERNO
16	339375X1		**2** ARRUELA	WASHER	ARANDELA
17	2801226M91		**1** INTERRUPTOR	SWITCH	INTERRUPTOR
18	2801349M1		**3** LÂMPADA	BULB	LAMPARA
19	2801350M91		**4** SOQUETE	SOCKET	ENCHUFE
20	353445X1		**1** ARRUELA	WASHER	ARANDELA
21	355125X1		**1** PARAFUSO	BOLT	PERNO
22	353691X1		**4** PARAFUSO	BOLT	PERNO
23	353434X1		**2** ARRUELA	WASHER	ARANDELA
24	353756X1		**3** ARRUELA	WASHER	ARANDELA

[A] DIANTEIRO
FRONT
DELANTERO

[B] FAROL
LIGHTHOUSE
FAROL

[C] MOTOR DE PARTIDA
STARTER MOTOR
MOTOR ARRANQUE

[D] SEGURANÇA
SECURITY
SEGURIDAD

[E] MINI-CAPUZ
MINI-HOOD
MINI-CAPÓ

[F] LUZ FREIO
BRAKE LIGHT
LUZ FRENO

Sistema Elétrico — **Traseiro**
Electric System — **Rear**
Sistema Eléctrico — **Trasero**

80-70

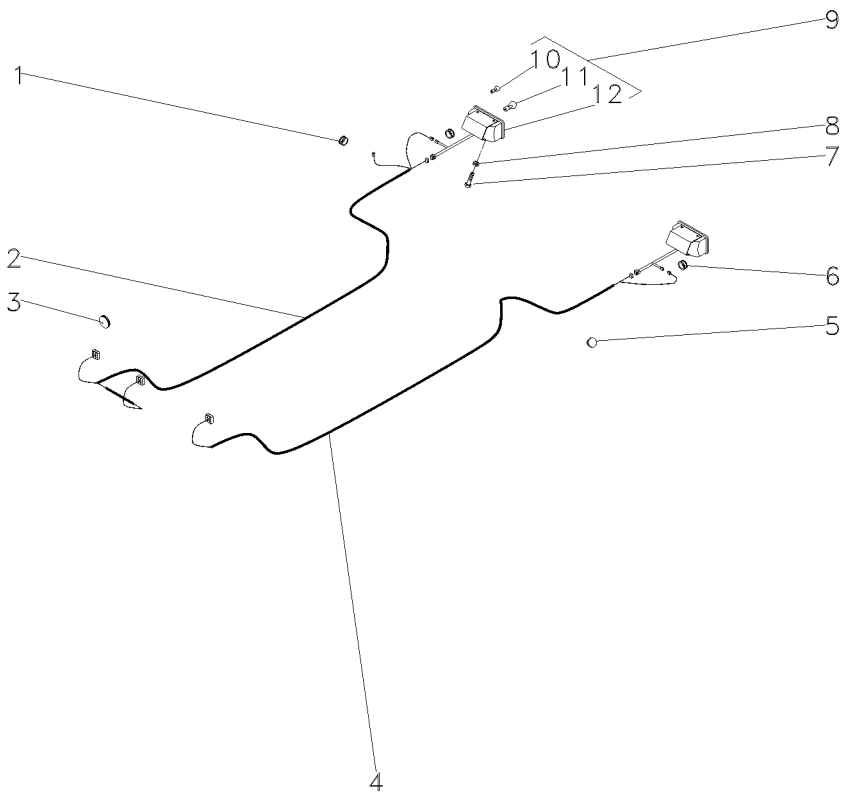

1	834096M1			**1**	PASSA-FIO	GROMMET	PASACABLE
2	052117P1	▶		**1**	CHICOTE	HARNESS	MAZO CABLES
3	3146286M1			**1**	BUJÃO	PLUG	TAPON
4	052118P1	◀		**1**	CHICOTE	HARNESS	MAZO CABLES
5	2801324M1			**3**	TAMPÃO	PAD	ALMOHADILLA
6	832882M1			**2**	PASSA-FIO	GROMMET	PASACABLE
7	353666X1			**4**	PARAFUSO	BOLT	PERNO
8	353441X1			**4**	ARRUELA	WASHER	ARANDELA
9	022182T1			**2**	LANTERNA	LAMP	FARO
10	2801348M1	9		**2**	LÂMPADA	BULB	LAMPARA
11	3175270M1	9		**2**	LÂMPADA	BULB	LAMPARA
12			REF.9	**2**	CJ. LANTERNA	LANTERN	LINTERNA

Sistema Elétrico — **Traseiro**
Main Wiring Harness — **Rear**
Sistema De Cable Principal — **Trasera**

80-75

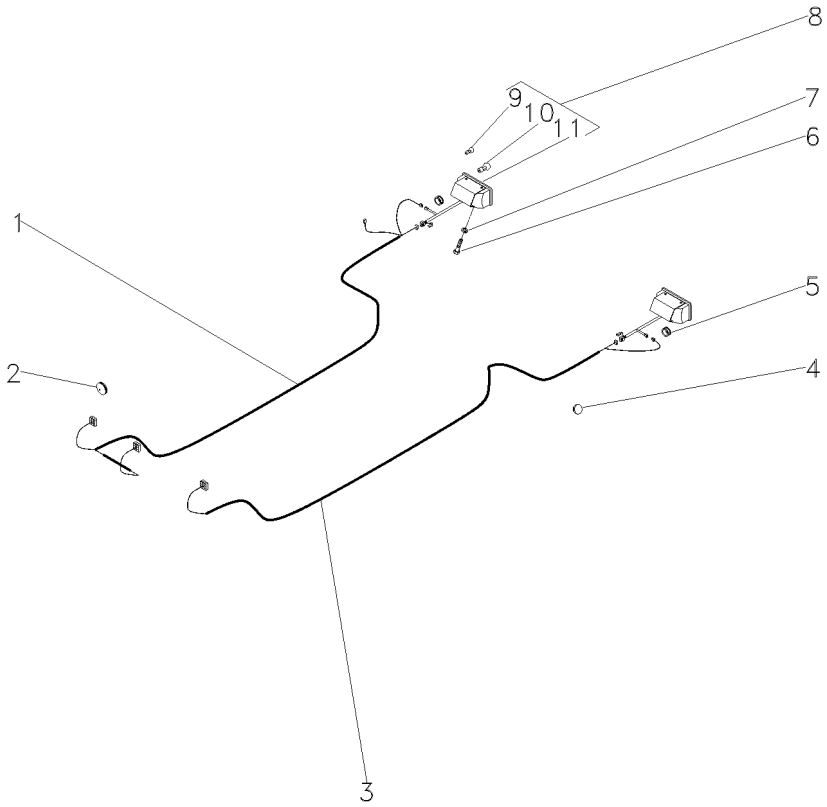

1	052117P1		▶	**1** CHICOTE	HARNESS	MAZO CABLES
2	3146286M1			**1** BUJÃO	PLUG	TAPON
3	052118P1		◀	**1** CHICOTE	HARNESS	MAZO CABLES
4	2801324M1			**3** TAMPÃO	PAD	ALMOHADILLA
5	832882M1			**2** PASSA-FIO	GROMMET	PASACABLE
6	353666X1			**4** PARAFUSO	BOLT	PERNO
7	353441X1			**4** ARRUELA	WASHER	ARANDELA
8	022182T1			**2** LANTERNA	LAMP	FARO
9	2801348M1	8		**2** LÂMPADA	BULB	LAMPARA
10	3175270M1	8		**2** LÂMPADA	BULB	LAMPARA
11			8	**2** CJ. LANTERNA	LANTERN	LINTERNA

Sistema Elétrico — **Traseiro**
Electric System — **Rear**
Sistema Eléctrico — **Trasero**

80-80

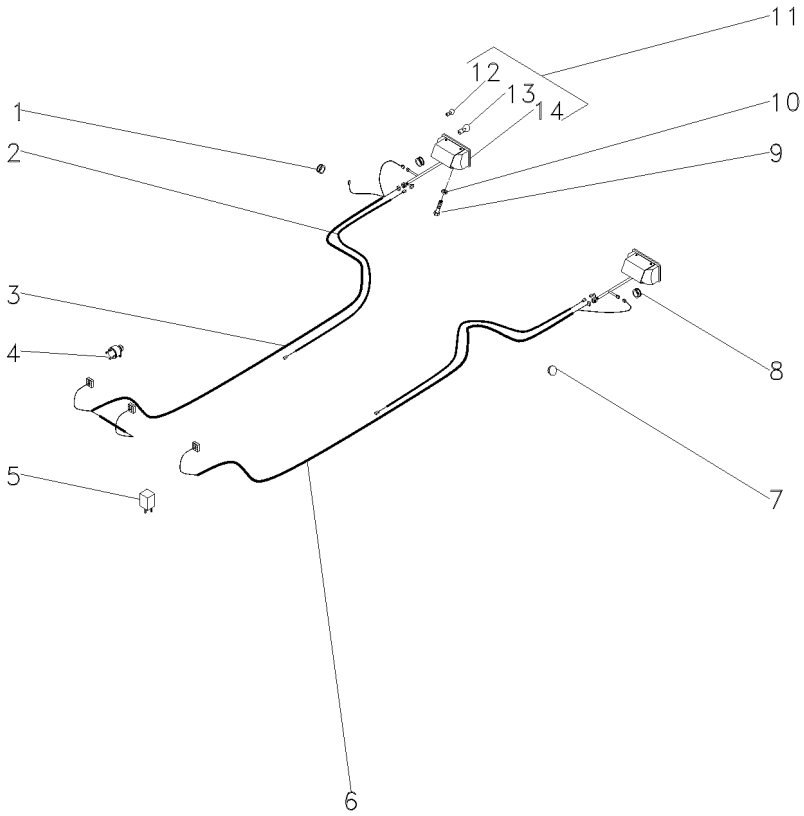

1	834096M1			1	PASSA-FIO	GROMMET	PASACABLE
2	052591P1			2	CHICOTE	HARNESS	MAZO CABLES
3	052117P1		▶	1	CHICOTE	HARNESS	MAZO CABLES
4	3412847M91			1	INTERRUPTOR	SWITCH	INTERRUPTOR
5	3412137M1			1	RELÉ	RELAY	RELE
6	052118P1		◀	1	CHICOTE	HARNESS	MAZO CABLES
7	2801324M1			3	TAMPÃO	PAD	ALMOHADILLA
8	832882M1			2	PASSA-FIO	GROMMET	PASACABLE
9	353666X1			4	PARAFUSO	BOLT	PERNO
10	353441X1			4	ARRUELA	WASHER	ARANDELA
11	022193T1			2	CJ. LANTERNA	LANTERN	LINTERNA
12	2810348M1	11		2	LÂMPADA	BULB	LAMPARA
13	3175270M1	11		2	LÂMPADA	BULB	LAMPARA
14			REF.11	2	CJ. LANTERNA	LANTERN	LINTERNA

Sistema Elétrico — **Traseiro**
Main Wiring Harness — **Rear**
Sistema De Cable Principal — **Trasera**

80-85

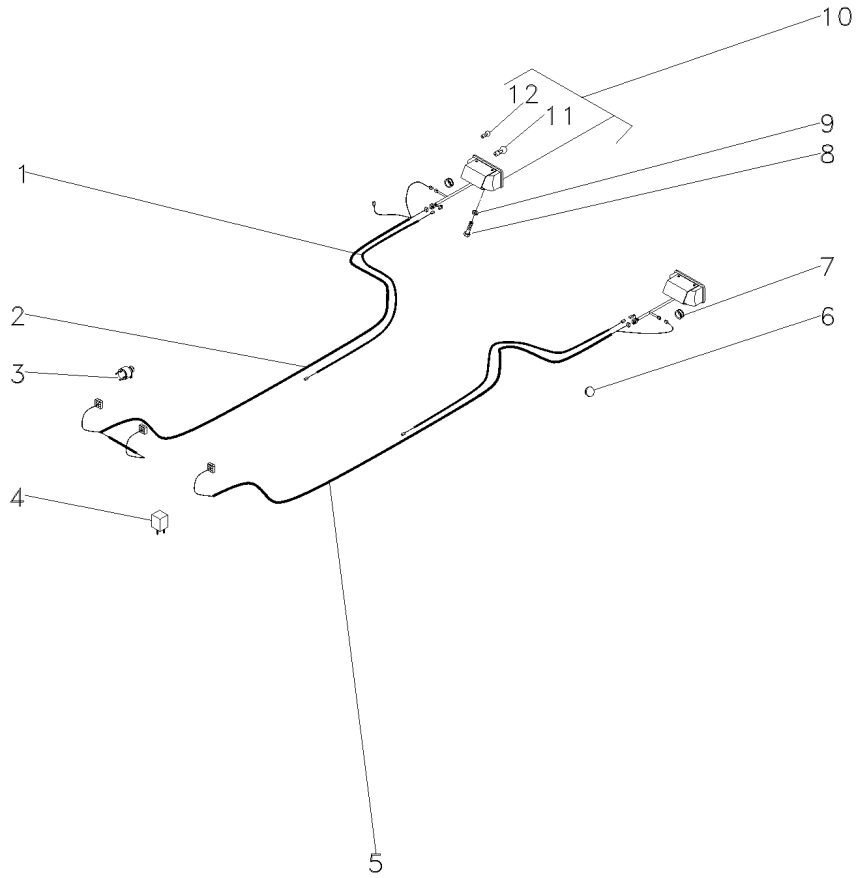

1	052591P1		**2**	CHICOTE	HARNESS	MAZO CABLES
2	052117P1	▶	**1**	CHICOTE	HARNESS	MAZO CABLES
3	3412847M91		**1**	INTERRUPTOR	SWITCH	INTERRUPTOR
4	3412137M1		**1**	RELÉ	RELAY	RELE
5	052118P1	◀	**1**	CHICOTE	HARNESS	MAZO CABLES
6	2801324M1		**3**	TAMPÃO	PAD	ALMOHADILLA
7	832882M1		**2**	PASSA-FIO	GROMMET	PASACABLE
8	353666X1		**4**	PARAFUSO	BOLT	PERNO
9	353441X1		**4**	ARRUELA	WASHER	ARANDELA
10	027127T1		**2**	CJ. LANTERNA	LANTERN	LINTERNA
11	3175270M1	10	**2**	LÂMPADA	BULB	LAMPARA
12	2801348M1	10	**2**	LÂMPADA	BULB	LAMPARA

Sistema Elétrico Electric System Sistema Eléctrico	Traseiro Rear Trasero	80-90	Com Pisca Alerta E Sem Seta Direcional With Hazard Light And Without Turn Light Con La Luz De Riesgo Y Sin La Luz Del Giro

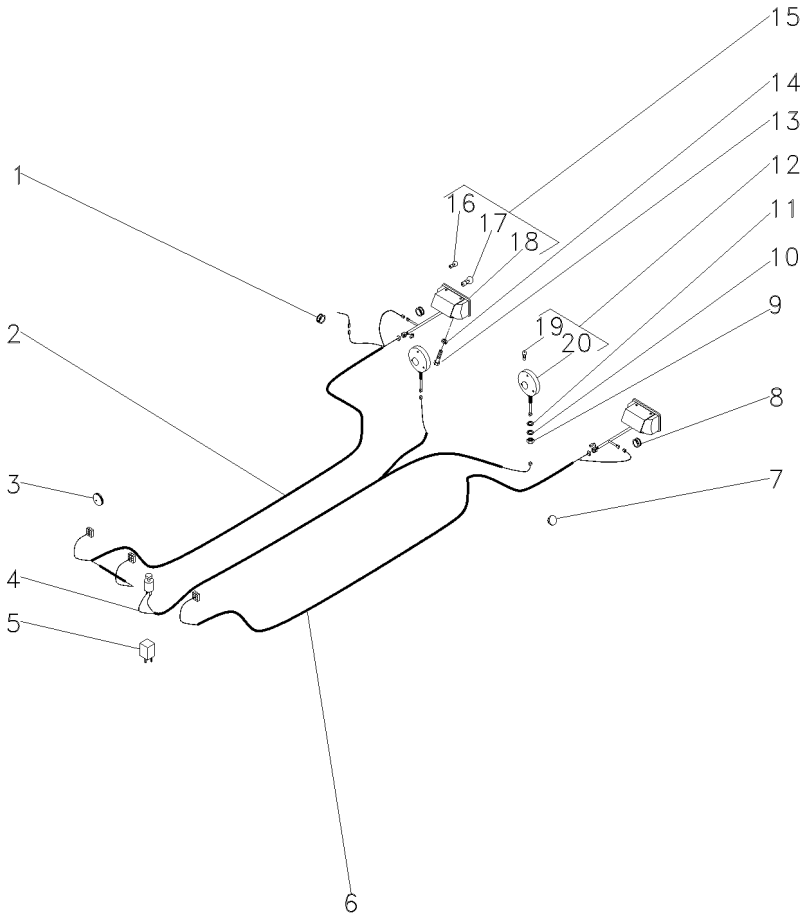

1	834096M1			1	PASSA-FIO	GROMMET	PASACABLE
2	052117P1		▶	1	CHICOTE	HARNESS	MAZO CABLES
3	3146286M1			1	BUJÃO	PLUG	TAPON
4	052123N1			1	CHICOTE	HARNESS	MAZO CABLES
5	3412137M1			1	RELÉ	RELAY	RELE
6	052118P1		◀	1	CHICOTE	HARNESS	MAZO CABLES
7	2801324M1			1	TAMPÃO	PAD	ALMOHADILLA
8	832882M1			2	PASSA-FIO	GROMMET	PASACABLE
9	339054X1			2	PORCA	NUT	TUERCA
10	339763X1			2	ARRUELA	WASHER	ARANDELA
11	3147503M1			2	ARRUELA	WASHER	ARANDELA
12	022197T1			2	CJ. LANTERNA	LANTERN	LINTERNA
13	353666X1			4	PARAFUSO	BOLT	PERNO
14	353441X1			4	ARRUELA	WASHER	ARANDELA
15	022182T1			2	LANTERNA	LAMP	FARO
16	2801348M1	15		2	LÂMPADA	BULB	LAMPARA
17	3175270M1	15		2	LÂMPADA	BULB	LAMPARA
18			REF.15	2	CJ. LANTERNA	LANTERN	LINTERNA
19	2710837M1	12		1	LÂMPADA	BULB	LAMPARA
20			REF.12	2	CJ. LANTERNA	LANTERN	LINTERNA

Sistema Elétrico — **Traseiro**
Main Wiring Harness — **Rear**
Sistema De Cable Principal — **Trasera**

80-95

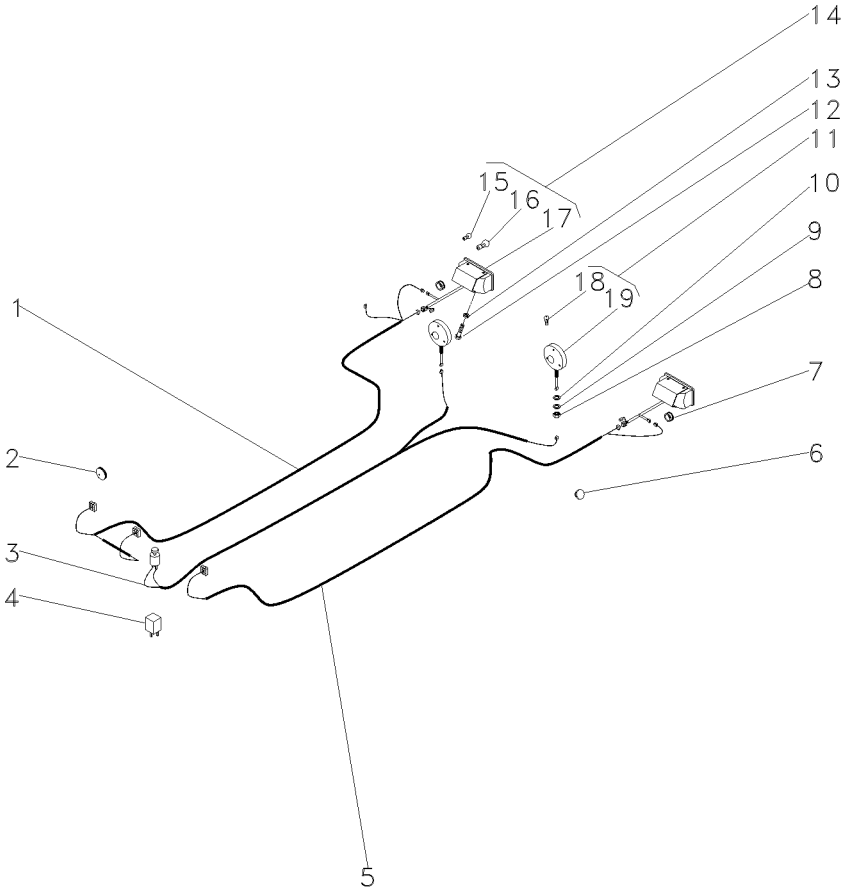

1	052117P1		▶	1	CHICOTE	HARNESS	MAZO CABLES
2	3146286M1			1	BUJÃO	PLUG	TAPON
3	052123N1			1	CHICOTE	HARNESS	MAZO CABLES
4	3412137M1			1	RELÉ	RELAY	RELE
5	052118P1		◀	1	CHICOTE	HARNESS	MAZO CABLES
6	2801324M1			1	TAMPÃO	PAD	ALMOHADILLA
7	832882M1			2	PASSA-FIO	GROMMET	PASACABLE
8	339054X1			2	PORCA	NUT	TUERCA
9	339763X1			2	ARRUELA	WASHER	ARANDELA
10	3147503M1			2	ARRUELA	WASHER	ARANDELA
11	022197T1			2	CJ. LANTERNA	LANTERN	LINTERNA
12	353666X1			4	PARAFUSO	BOLT	PERNO
13	353441X1			4	ARRUELA	WASHER	ARANDELA
14	027126T1			2	LANTERNA	LAMP	FARO
15	2801348M1	14		1	LÂMPADA	BULB	LAMPARA
16	3175270M1	14		1	LÂMPADA	BULB	LAMPARA
17			▶ 14	1	LANTERNA	LAMP	FARO
18	2710837M1	11		1	LÂMPADA	BULB	LAMPARA
19			▶ 11	1	LANTERNA	LAMP	FARO

Sistema Elétrico Electric System Sistema Eléctrico	Traseiro Rear Trasero	80-100	Com Pisca Alerta E Com Seta Direcional With Hazard Light And With Turn Light Con La Luz De Riesgo Y Con La Luz Del Giro

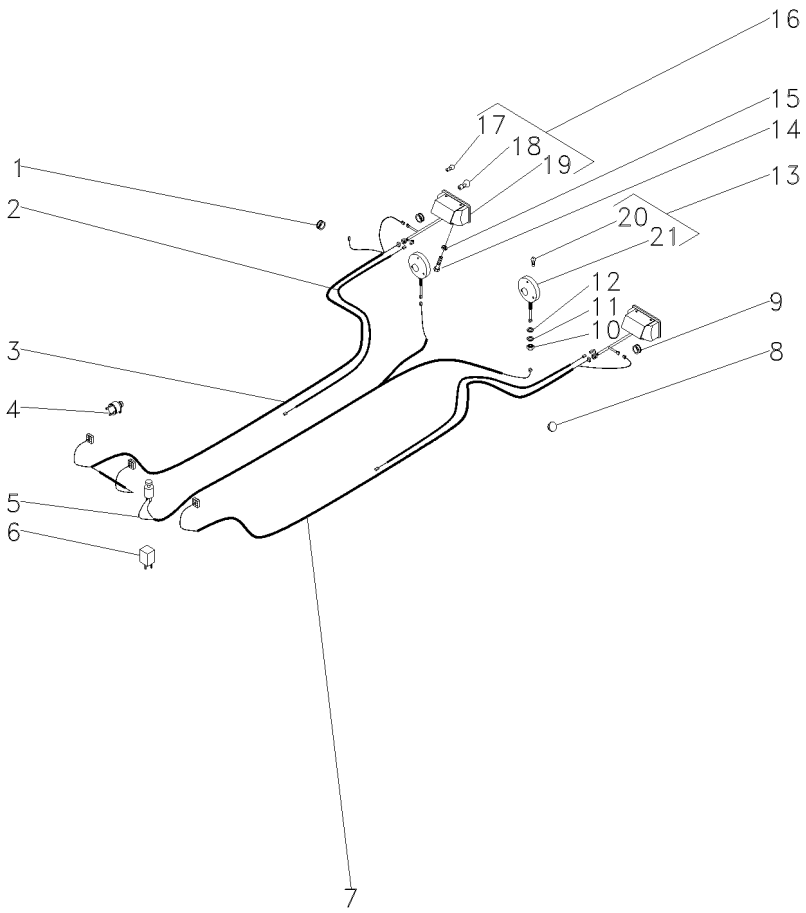

1	834096M1			1	PASSA-FIO	GROMMET	PASACABLE
2	052591P1			2	CHICOTE	HARNESS	MAZO CABLES
3	052117P1		▶	1	CHICOTE	HARNESS	MAZO CABLES
4	3412847M91			1	INTERRUPTOR	SWITCH	INTERRUPTOR
5	052123N1			1	CHICOTE	HARNESS	MAZO CABLES
6	3412137M1			1	RELÉ	RELAY	RELE
7	052118P1		◀	1	CHICOTE	HARNESS	MAZO CABLES
8	2801324M1			1	TAMPÃO	PAD	ALMOHADILLA
9	832882M1			2	PASSA-FIO	GROMMET	PASACABLE
10	339054X1			2	PORCA	NUT	TUERCA
11	339763X1			2	ARRUELA	WASHER	ARANDELA
12	3147503M1			2	ARRUELA	WASHER	ARANDELA
13	022197T1			2	CJ. LANTERNA	LANTERN	LINTERNA
14	353666X1			4	PARAFUSO	BOLT	PERNO
15	353441X1			4	ARRUELA	WASHER	ARANDELA
16	022193T1			2	CJ. LANTERNA	LANTERN	LINTERNA
17	2801348N1	16		2	LÂMPADA	BULB	LAMPARA
18	3175270M1	16		2	LÂMPADA	BULB	LAMPARA
19			REF.16	2	CJ. LANTERNA	LANTERN	LINTERNA
20	2710837M1	13		1	LÂMPADA	BULB	LAMPARA
21			REF.13	2	CJ. LANTERNA	LANTERN	LINTERNA

Sistema Elétrico — **Traseiro**
Main Wiring Harness — **Rear**
Sistema De Cable Principal — **Trasera**

80-105

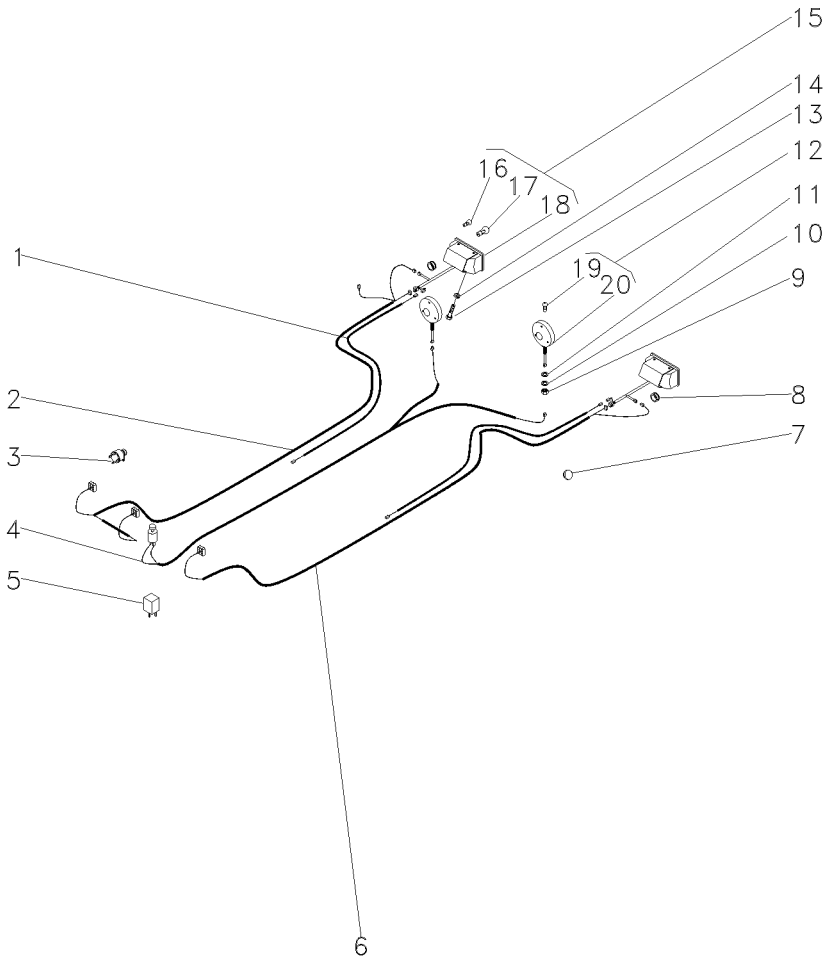

1	052591P1		2	CHICOTE	HARNESS	MAZO CABLES
2	052117P1	▶	1	CHICOTE	HARNESS	MAZO CABLES
3	3412847M91		1	INTERRUPTOR	SWITCH	INTERRUPTOR
4	052123N1		1	CHICOTE	HARNESS	MAZO CABLES
5	3412137M1		1	RELÉ	RELAY	RELE
6	052118P1	◀	1	CHICOTE	HARNESS	MAZO CABLES
7	2801324M1		1	TAMPÃO	PAD	ALMOHADILLA
8	832882M1		2	PASSA-FIO	GROMMET	PASACABLE
9	339054X1		2	PORCA	NUT	TUERCA
10	339763X1		2	ARRUELA	WASHER	ARANDELA
11	3147503M1		2	ARRUELA	WASHER	ARANDELA
12	022197T1		2	CJ. LANTERNA	LANTERN	LINTERNA
13	353666X1		4	PARAFUSO	BOLT	PERNO
14	353441X1		4	ARRUELA	WASHER	ARANDELA
15	027127T1		2	CJ. LANTERNA	LANTERN	LINTERNA
16	2801348M1	15	1	LÂMPADA	BULB	LAMPARA
17	3175270M1	15	1	LÂMPADA	BULB	LAMPARA
18		▶ 15	2	LANTERNA	LAMP	FARO
19	2710837M1	12	1	LÂMPADA	BULB	LAMPARA
20		▶ 12	1	LANTERNA	LAMP	FARO

Painel De Instrumentos
Instruments Panel
Tablero De Instrumentos

80-110

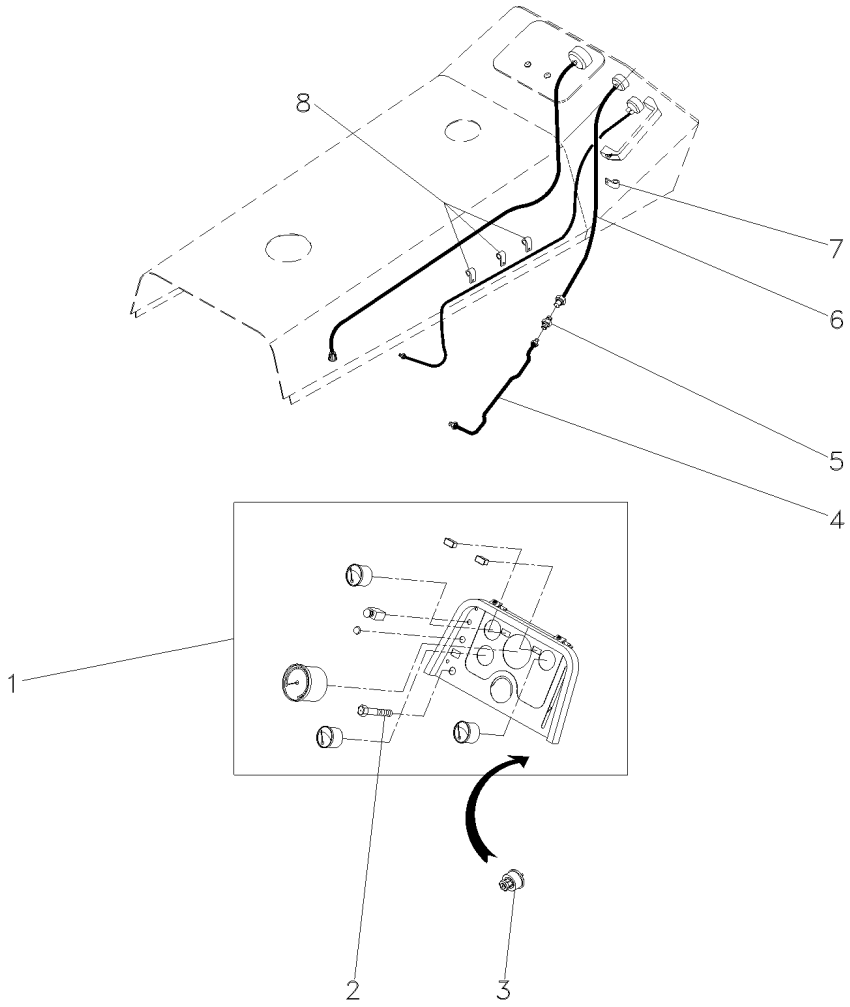

1	040557N1	80-115 No	**1**	CJ. PAINEL	KIT, PANEL	JUEGO DE PANEL
2	355863X1		**4**	PARAFUSO	BOLT	PERNO
3	3146008M91		**1**	INTERRUPTOR	SWITCH	INTERRUPTOR
4	2802508M92		**1**	CJ. TUBO	TUBE ASSY	CONJ.DE TUBO
5	356081X1		**1**	CONEXÃO	CONNECTION	CONEXION
6	2802192M92		**6**	TUBO	PIPE	CANO
7	3225356M1		**1**	PRESILHA	STAPLE	GRAPA
8	3225356M1		**3**	PRESILHA	STAPLE	GRAPA

Painel De Instrumentos
Instrument Panel
Tablero De Instrumentos

80-115

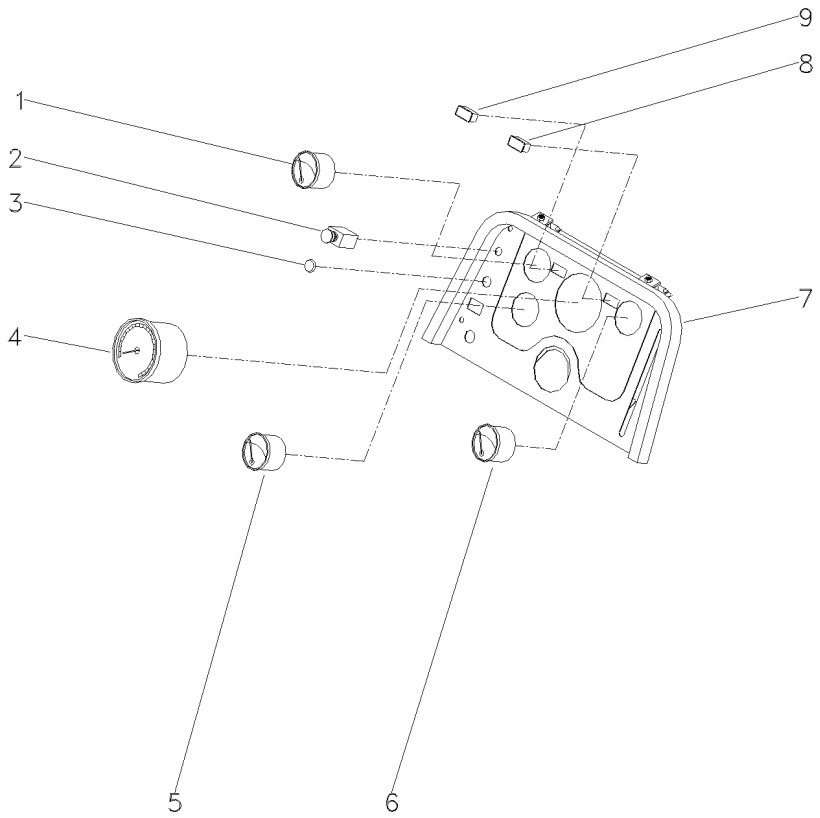

1	039282T1		**1**	MANÔMETRO	MANOMETER	MANOMETRO
2	023668T1	[E]	**1**	INTERRUPTOR	SWITCH	INTERRUPTOR
3	3146271M1		**1**	BUJÃO	PLUG	TAPON
4	037749T1		**1**	TRATÔMETRO	TRACTORMETER	TRACTOMETRO
5	039269N1	[C]	**1**	TERMÔMETRO	THERMOMETER	TERMOMETRO
6	039276T1	[B]	**1**	INDICADOR	GAUGE	APARAT INDICADOR
7	3587011M91	80-120 No	**1**	CJ. PAINEL	KIT, PANEL	JUEGO DE PANEL
8	022402T1	[D]	**1**	CJ. INDICADOR	KIT, INDICATOR	JUEGO INDICADOR
9	022398T1	[A]	**1**	CJ. INDICADOR	KIT, INDICATOR	JUEGO INDICADOR

[A] ALTERNADOR
ALTERNATOR
ALTERNADOR

[B] COMBUSTÍVEL
FUEL
COMBUSTIBLE

[C] ÁGUA
WATER
AGUA

[D] FILTRO DE AR
AIR CLEANER
FILTRO DE AIRE

[E] FAROL AUXILIAR
AUXILIARY LANTERN
FAROL AUXILIAR

Painel De Instrumentos
Instrument Panel
Panel Instrumentos

80-120

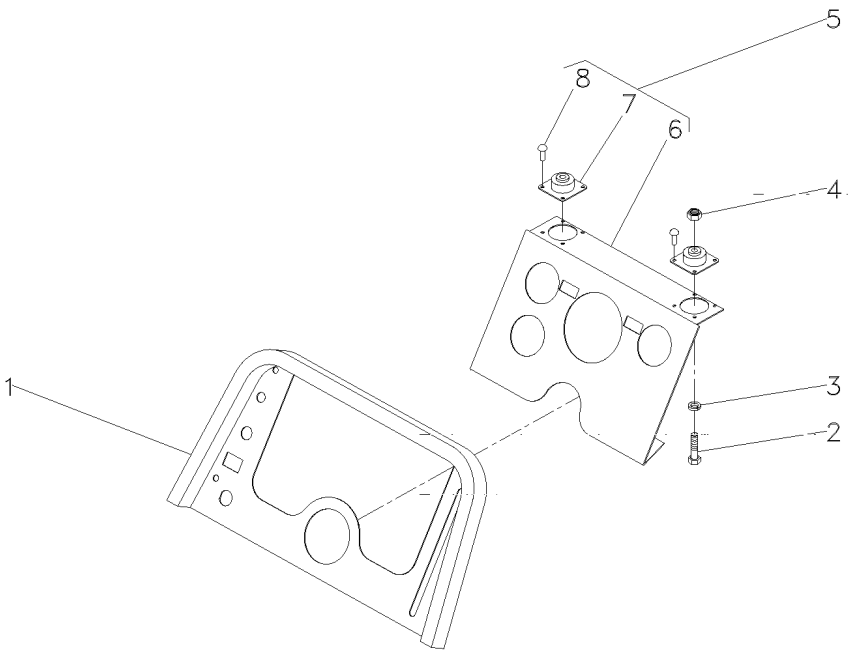

1	3587349M91		**1**	PAINEL	PANEL	PANEL
2	3408768M1	10X32X24X1.1/2	**4**	PARAFUSO	BOLT	PERNO
3	353445X1	11/32X13/64X3/64	**4**	ARRUELA	WASHER	ARANDELA
4	354120X1	1.1/4X5/32	**4**	PORCA	NUT	TUERCA
5	3587102M91		**1**	CJ. AMORTECEDOR	KIT, MOUNTING	JUEGO MONTAJE
6	3587010M1	5	**1**	PAINEL	PANEL	PANEL
7	3408984M1	5	**1**	COXIM	MOUNTING	MONTANTE
8	2833960M1	5	**16**	REBITE	RIVET	REMACHE

Bloco Ótico
Headlamp
Bloco Ocular

80-125

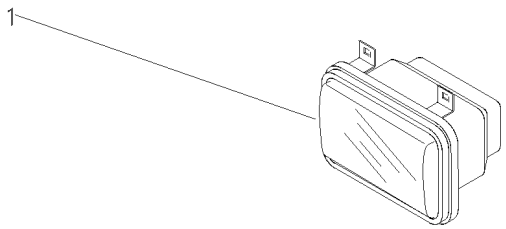

1	022335N1	80-130 No	**1** FAROL DIANTEIRO	FRONT LIGHT	FRONT LIGHT

Bloco Ótico
Headlamp
Faro

80-130

Lado Direito
Right Hand
Derecha

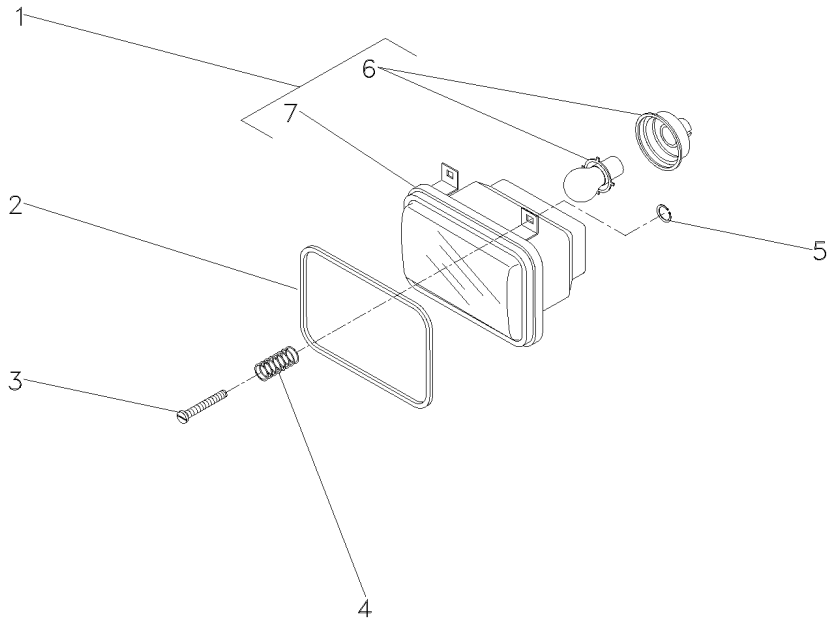

1	3410451M91			**2**	BLOCO ÓTICO	KIT, LAMP	JUEGO LAMPARA
2	3410450M1			**2**	GUARNIÇÃO	FOAM	ESPUMA
3	2802112M1	10X32X1.3/8		**6**	PARAFUSO	BOLT	PERNO
4	963441M1			**6**	MOLA	SPRING	RESORTE
5	963442M1			**6**	ANEL TRAVA	CIRCLIP	CIRCULITO
6	2710838M1	1		**1**	LÂMPADA	BULB	LAMPARA
7			1	**2**	BLOCO ÓTICO	KIT, LAMP	JUEGO LAMPARA

Bloco Ótico
Headlamp
Bloco Ocular

Foco Lado Esquerdo
Left Hand Light
Foco Lado Izquierdo

80-135

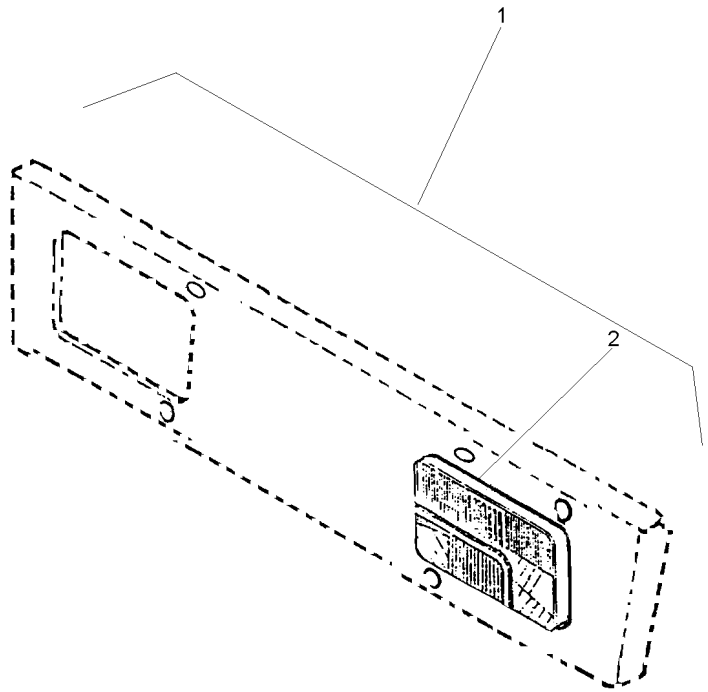

1			022360N1	**1** BLOCO ÓTICO	KIT, LAMP	JUEGO LAMPARA
2	022336N1	1	80-140 No	**1** FAROL DIANTEIRO	FRONT LIGHT	FRONT LIGHT

Bloco Ótico
Headlamp
Bloco Ocular

80-140

Lado Esquerdo
Left Hand
Izquierdo

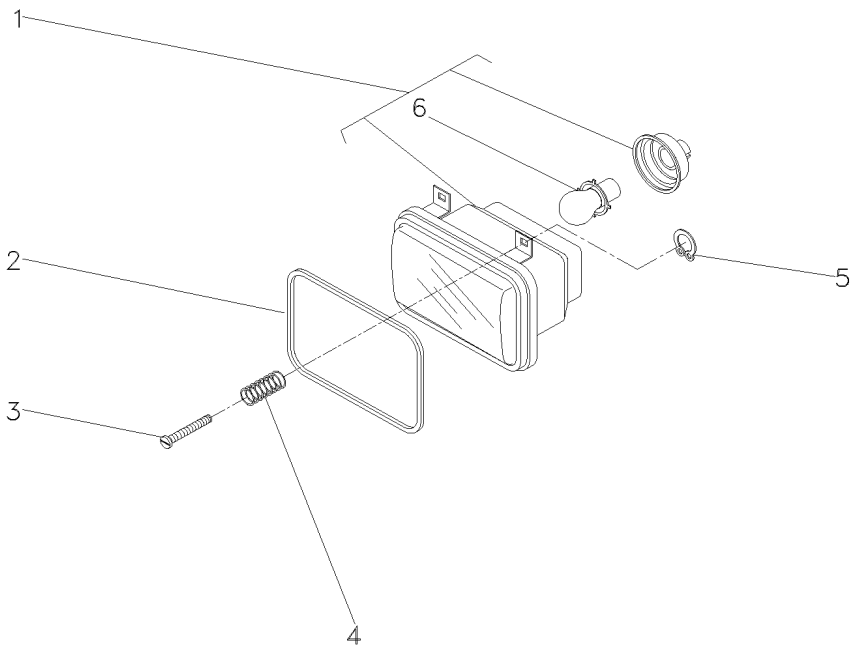

1	3410474M91		**2**	BLOCO ÓTICO	KIT, LAMP	JUEGO LAMPARA
2	3410450M1		**2**	GUARNIÇÃO	FOAM	ESPUMA
3	2802112M1	10x32x1.3/8	**6**	PARAFUSO	BOLT	PERNO
4	963441M1		**6**	MOLA	SPRING	RESORTE
5	963442M1		**6**	ANEL TRAVA	CIRCLIP	CIRCULITO
6	2710838M1	1	**1**	LÂMPADA	BULB	LAMPARA

Farol De Serviço
Headlamp
Faro

80-145

Montado No Pára-Lama
Mounted In The Fender
Montado En El Guardabarros

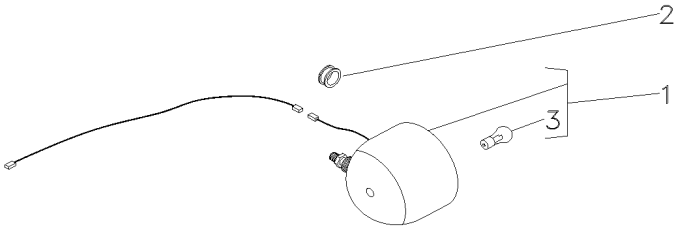

1	3146342M92		**1**	FAROL	LIGHT	ALUMBRADO
2	834096M1		**1**	PASSA-FIO	GROMMET	PASACABLE
3	487387M1	1	**1**	LÂMPADA	BULB	LAMPARA

Farol De Serviço
Headlamp
Faro

80-150

Montado No Pára-Lama
Mounted In The Fender
Montado En El Guardabarros

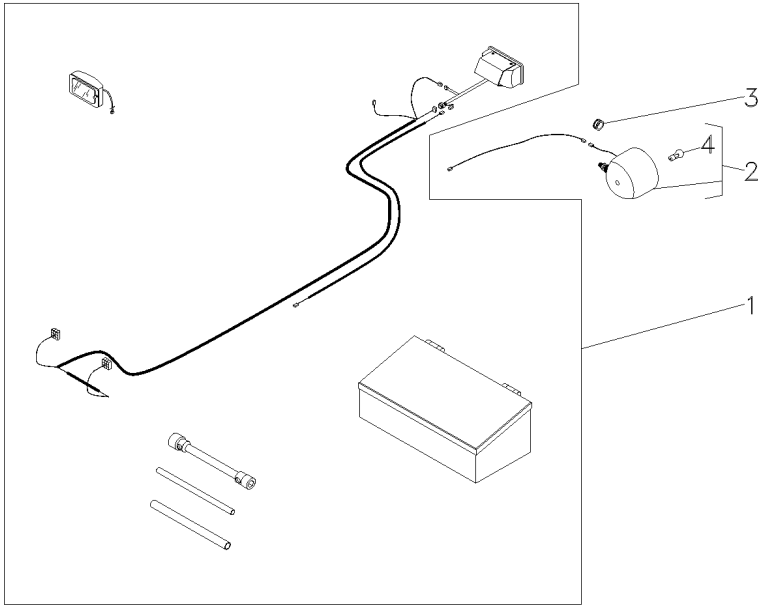

1	049349N1	140-25 No	**1**	KIT FERRAMENTAS	KIT, TOOL	JGO.HERRAMIENTAS
2	3146342M92		**1**	FAROL	LIGHT	ALUMBRADO
3	834096M1		**1**	PASSA-FIO	GROMMET	PASACABLE
4	487387M1	2	**1**	LÂMPADA	BULB	LAMPARA

Farol De Serviço
Headlamp
Faro

80-155

Montado No Rops
Mounted In The Rops
Montado En El Rops

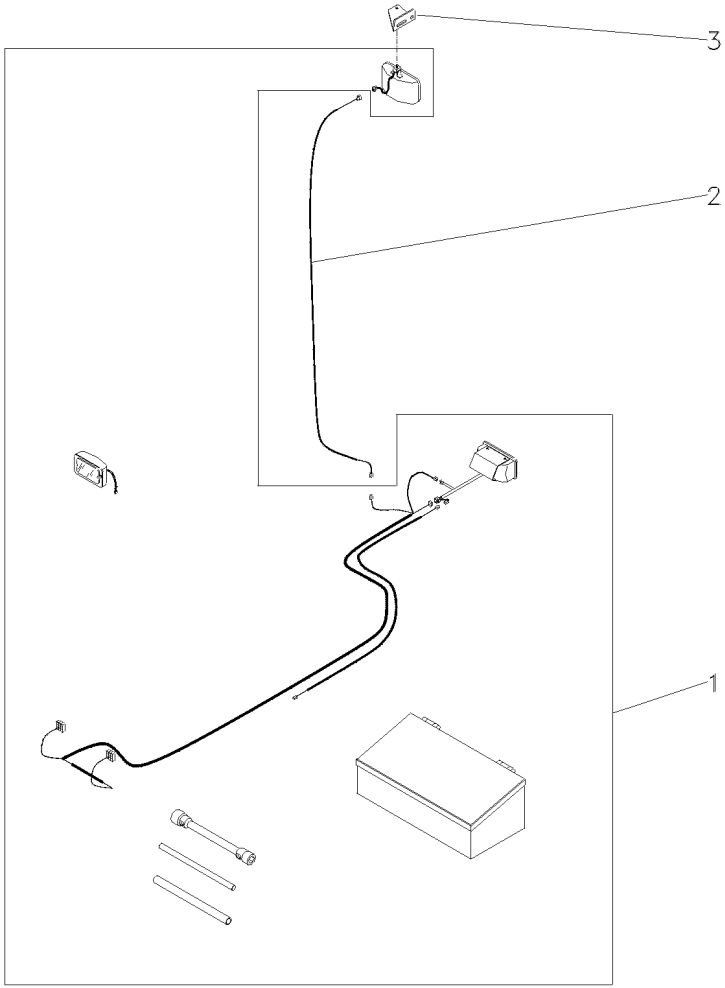

1	049071N1	140-30 No	**1** KIT FERRAMENTAS	KIT, TOOL	JGO.HERRAMIENTAS
2	022836P1		**1** CHICOTE	HARNESS	MAZO CABLES
3	033089P1		**1** SUPORTE	BRACKET	SOPORTE

Buzina
Horn
Bocina

80-160

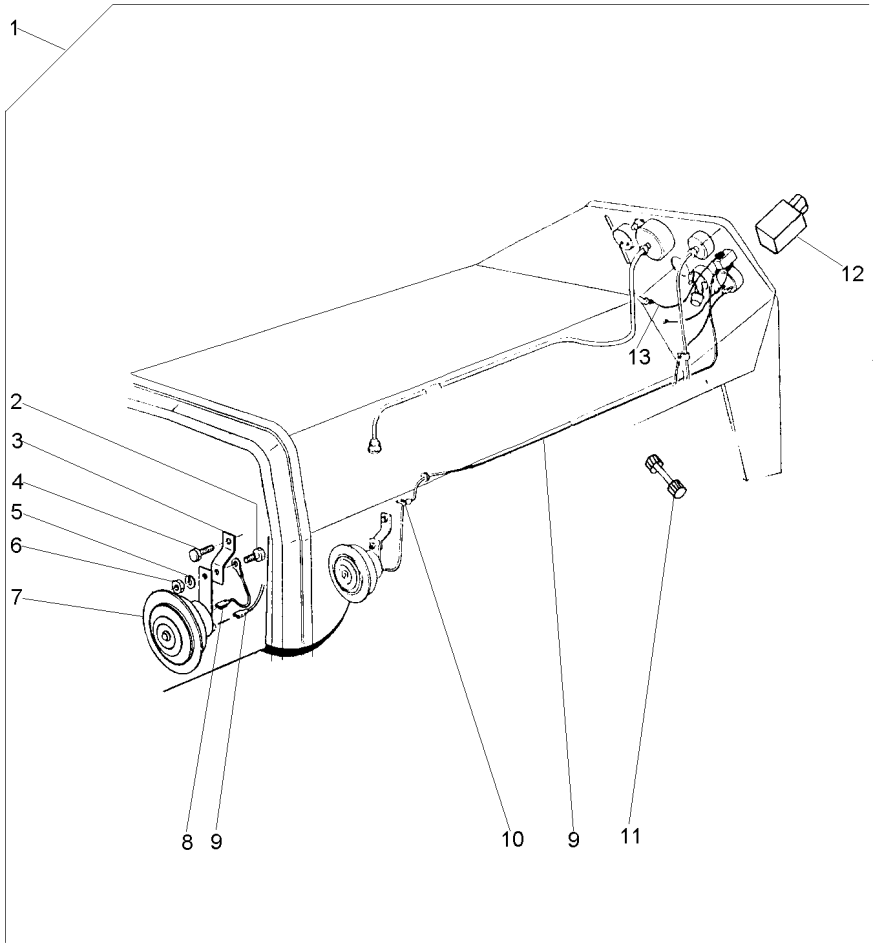

1			3148106M91	1 BUZINA	HORN	BOCINA
2	353537X1	1		1 PARAFUSO	BOLT	PERNO
3	488859M1	1		1 SUPORTE	BRACKET	SOPORTE
4	353517X1	1		1 PARAFUSO	BOLT	PERNO
5	353434X1	1		1 ARRUELA	WASHER	ARANDELA
6	353431X1	1		1 PORCA	NUT	TUERCA
7	2802862M91	1		1 BUZINA	HORN	BOCINA
8	3145818M91	1		1 FIO-TERRA	EARTH STRAP	CABLE DE MASA
9	2802135M91	1		1 CABO	CABLE	CABLE
10	506293M1	1		1 PRESILHA	STAPLE	GRAPA
11	3146808M1	1	10A	1 FUSÍVEL	FUSE	FUSIBLE
12	2802609M91	1		1 BOTÃO	BUTTON	PULSADOR
13	3147478M91	1		1 CHICOTE	HARNESS	MAZO CABLES

Para-Lama
Mudguard
Guardabarros

100-10

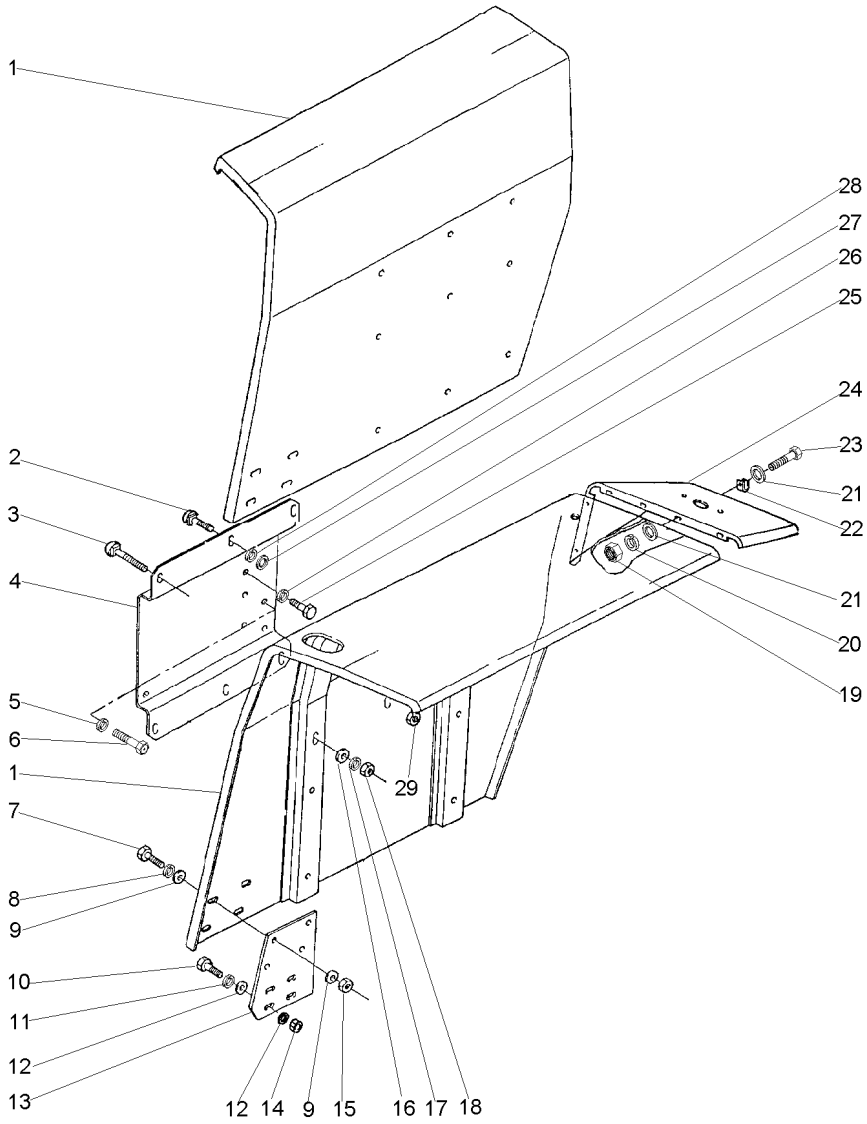

1	022888S1	◀	**1**	PÁRA-LAMA	FENDER	GUARDABARRO
1	022889S1	▶	**1**	PÁRA-LAMA	FENDER	GUARDABARRO
2	353810X1		**4**	PARAFUSO	BOLT	PERNO
3	353816X1		**8**	PARAFUSO	BOLT	PERNO
4	022884S2	◀	**1**	SUPORTE	BRACKET	SOPORTE
4	022885P2	▶	**1**	SUPORTE	BRACKET	SOPORTE
5	339369X1		**2**	ARRUELA	WASHER	ARANDELA
6	391375X1		**2**	PARAFUSO	BOLT	PERNO
7	353677X1		**8**	PARAFUSO	BOLT	PERNO
8	353446X1		**8**	ARRUELA	WASHER	ARANDELA
9	829185M1		**16**	ARRUELA	WASHER	ARANDELA
10	353679X1		**4**	PARAFUSO	BOLT	PERNO
11	353446X1		**4**	ARRUELA	WASHER	ARANDELA
12	829185M1		**8**	ARRUELA	WASHER	ARANDELA
13	022890P1		**2**	EXTENSÃO	EXTENSION	EXTENSION
14	355565X1		**4**	PORCA	NUT	TUERCA
15	355565X1		**8**	PORCA	NUT	TUERCA
16	339534X1		**8**	ARRUELA	WASHER	ARANDELA
17	353434X1		**8**	ARRUELA	WASHER	ARANDELA
18	353431X1		**8**	PORCA	NUT	TUERCA
19	355564X1		**10**	PORCA	NUT	TUERCA
20	353441X1		**10**	ARRUELA	WASHER	ARANDELA
21	355617X1		**20**	ARRUELA	WASHER	ARANDELA
22	506293M1		**2**	PRESILHA	STAPLE	GRAPA
23	353666X1		**10**	PARAFUSO	BOLT	PERNO
24	022886P2	▶	**1**	EXTENSÃO	EXTENSION	EXTENSION
24	022887P2	◀	**1**	EXTENSÃO	EXTENSION	EXTENSION
25	339139X1		**10**	PARAFUSO	BOLT	PERNO
26	339369X1		**12**	ARRUELA	WASHER	ARANDELA
27	339534X1		**4**	ARRUELA	WASHER	ARANDELA
28	353434X1		**4**	ARRUELA	WASHER	ARANDELA
29	353431X1		**4**	PORCA	NUT	TUERCA

Para-Lama
Mudguard
Guardabarros

100-15

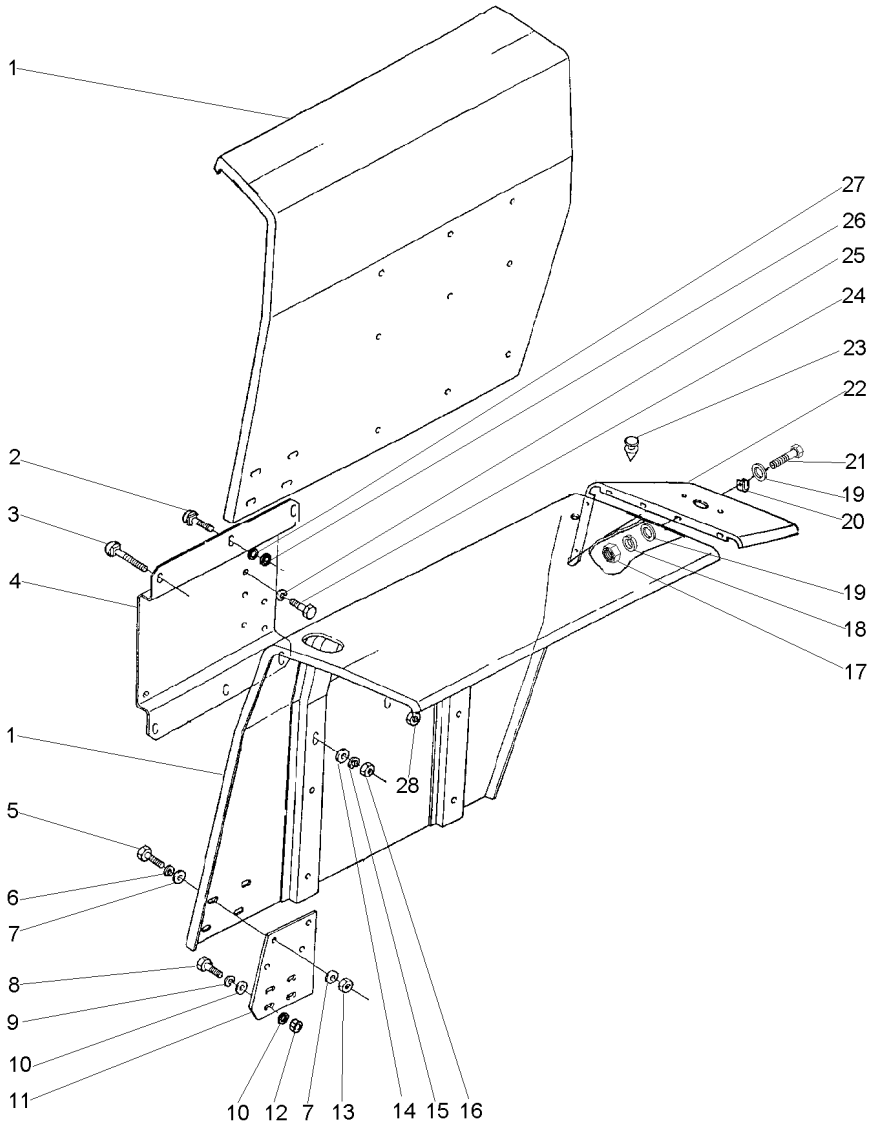

1	022891S1	▶	**1**	PÁRA-LAMA	FENDER	GUARDABARRO
1	022892S1	◀	**1**	PÁRA-LAMA	FENDER	GUARDABARRO
2	353810X1		**4**	PARAFUSO	BOLT	PERNO
3	353816X1		**8**	PARAFUSO	BOLT	PERNO
4	022880S2	◀	**1**	SUPORTE	BRACKET	SOPORTE
4	022881P2	▶	**1**	SUPORTE	BRACKET	SOPORTE
5	353677X1		**8**	PARAFUSO	BOLT	PERNO
6	353446X1		**8**	ARRUELA	WASHER	ARANDELA
7	829185M1		**16**	ARRUELA	WASHER	ARANDELA
8	353679X1		**4**	PARAFUSO	BOLT	PERNO
9	353446X1		**4**	ARRUELA	WASHER	ARANDELA
10	829185M1		**8**	ARRUELA	WASHER	ARANDELA
11	022890P1		**2**	EXTENSÃO	EXTENSION	EXTENSION
12	355565X1		**4**	PORCA	NUT	TUERCA
13	355565X1		**8**	PORCA	NUT	TUERCA
14	339534X1		**8**	ARRUELA	WASHER	ARANDELA
15	353434X1		**8**	ARRUELA	WASHER	ARANDELA
16	353431X1		**8**	PORCA	NUT	TUERCA
17	355564X1		**10**	PORCA	NUT	TUERCA
18	353441X1		**10**	ARRUELA	WASHER	ARANDELA
19	355617X1		**20**	ARRUELA	WASHER	ARANDELA
20	506293M1		**2**	PRESILHA	STAPLE	GRAPA
21	353666X1		**10**	PARAFUSO	BOLT	PERNO
22	022886P2	▶	**1**	EXTENSÃO	EXTENSION	EXTENSION
22	022887P2	◀	**1**	EXTENSÃO	EXTENSION	EXTENSION
23	022894P1		**4**	TAMPÃO	PAD	ALMOHADILLA
24	339139X1		**12**	PARAFUSO	BOLT	PERNO
25	339369X1		**12**	ARRUELA	WASHER	ARANDELA
26	339534X1		**4**	ARRUELA	WASHER	ARANDELA
27	353434X1		**4**	ARRUELA	WASHER	ARANDELA
28	353431X1		**4**	PORCA	NUT	TUERCA

Para-Lama
Mudguard
Guardabarros

100-20

Estreito
Strait
Estrecho

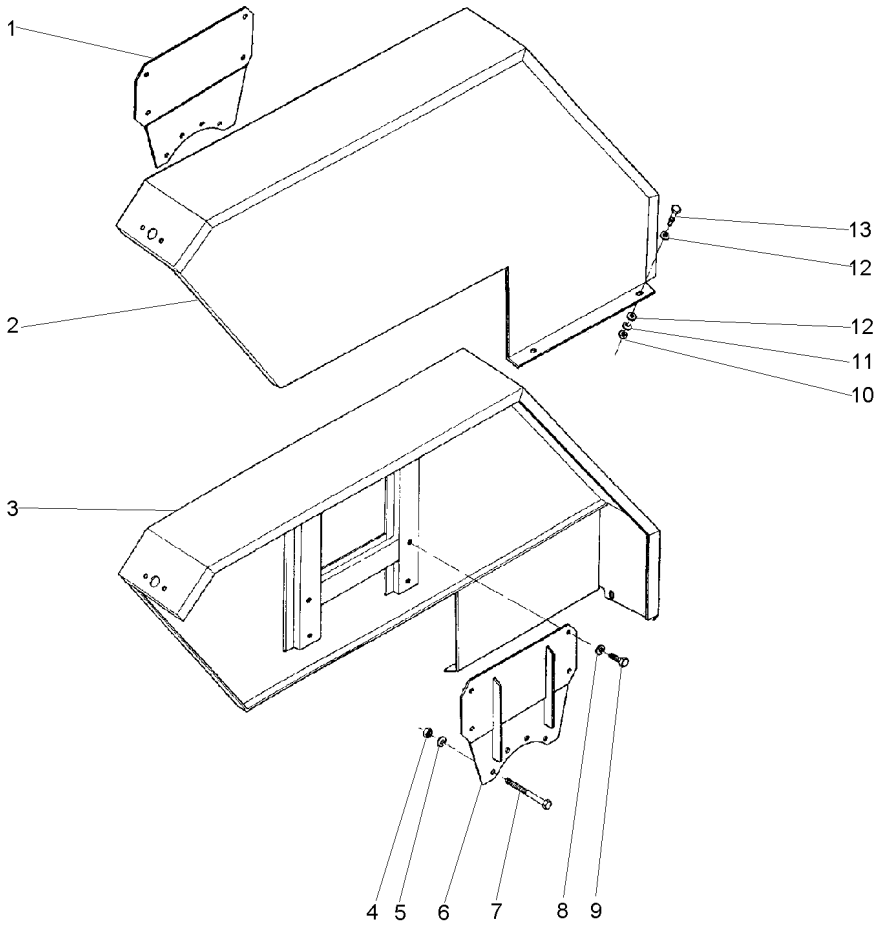

1	3411875M91	◀	**1**	SUPORTE	BRACKET	SOPORTE
2	036935S1	◀	**1**	PÁRA-LAMA	FENDER	GUARDABARRO
3	036934S1	▶	**1**	PÁRA-LAMA	FENDER	GUARDABARRO
4	338600X1		**8**	PORCA	NUT	TUERCA
5	353432X1		**8**	ARRUELA	WASHER	ARANDELA
6	3411876M91	▶	**1**	SUPORTE	BRACKET	SOPORTE
7	361791X1		**8**	PARAFUSO	BOLT	PERNO
8	353439X1		**8**	ARRUELA	WASHER	ARANDELA
9	353723X1		**8**	PARAFUSO	BOLT	PERNO
10	355565X1		**4**	PORCA	NUT	TUERCA
11	353446X1		**4**	ARRUELA	WASHER	ARANDELA
12	355618X1		**8**	ARRUELA	WASHER	ARANDELA
13	353677X1		**4**	PARAFUSO	BOLT	PERNO

Lataria 2 Rm **Bodywork** 2 Wd **Carroceria** 2 Rm	**100-25**	**Escapamento Vertical** **Vertical Exhaust** **Descarga Vertical**

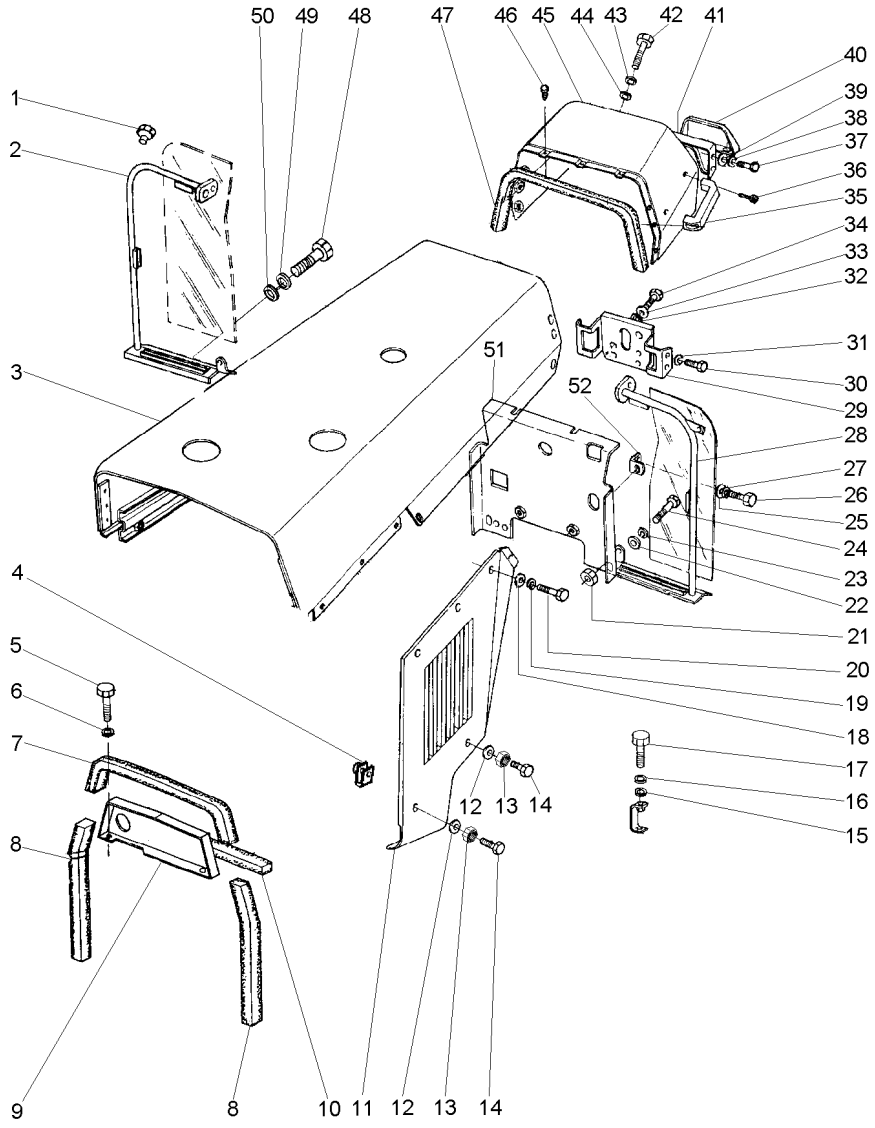

033036N1A ED53Z003 CPE275 E01 (0) 05/01 100- 25

1	2801324M1		3	TAMPÃO	PAD	ALMOHADILLA
2	037160N1	◀	1	DEFLETOR	DEFLECTOR	DEFLECTOR
3	1484416M94		1	CAPUZ	HOOD	CAPO
4	368897X1		4	PORCA	NUT	TUERCA
5	353676X1		2	PARAFUSO	BOLT	PERNO
6	353446X1		2	ARRUELA	WASHER	ARANDELA
7	1876211M1		1	GUARNIÇÃO	FOAM	ESPUMA
8	1876210M1		2	GUARNIÇÃO	FOAM	ESPUMA
9	022866S1		1	PAINEL	PANEL	PANEL
10	1876208M1		1	GUARNIÇÃO	FOAM	ESPUMA
11	2800178M92	◀	1	PAINEL	PANEL	PANEL
11	2800179M92	▶	1	PAINEL	PANEL	PANEL
12	829185M1		4	ARRUELA	WASHER	ARANDELA
13	353446X1		4	ARRUELA	WASHER	ARANDELA
14	353681X1		4	PARAFUSO	BOLT	PERNO
15	353756X1		2	ARRUELA	WASHER	ARANDELA
16	353434X1		2	ARRUELA	WASHER	ARANDELA
17	353691X1		2	PARAFUSO	BOLT	PERNO
18	829185M1		10	ARRUELA	WASHER	ARANDELA
19	353446X1		10	ARRUELA	WASHER	ARANDELA
20	353676X1		10	PARAFUSO	BOLT	PERNO
21	355564X1		2	PORCA	NUT	TUERCA
22	355617X1		4	ARRUELA	WASHER	ARANDELA
23	353441X1		2	ARRUELA	WASHER	ARANDELA
24	353667X1		2	PARAFUSO	BOLT	PERNO
25	355617X1		2	ARRUELA	WASHER	ARANDELA
26	353667X1		2	PARAFUSO	BOLT	PERNO
27	353441X1		2	ARRUELA	WASHER	ARANDELA
28	037159N1	▶	1	DEFLETOR	DEFLECTOR	DEFLECTOR
29	026451S1		1	SUPORTE	SUPPORT	DISPOS.DE SOSTEN
30	353688X1		4	PARAFUSO	BOLT	PERNO
31	353434X1		4	ARRUELA	WASHER	ARANDELA
32	353756X1		3	ARRUELA	WASHER	ARANDELA
33	353434X1		3	ARRUELA	WASHER	ARANDELA
34	353691X1		3	PARAFUSO	BOLT	PERNO
35	3589241M1		1	ALÇA	STRAP	FAJA
36	360826X1		2	PARAFUSO	BOLT	PERNO
37	353666X1		4	PARAFUSO	BOLT	PERNO
38	353441X1		4	ARRUELA	WASHER	ARANDELA
39	355617X1		4	ARRUELA	WASHER	ARANDELA
40	3149352M91		1	TAMPA	COVER	CUBIERTA
41	3149357M91		1	PAINEL	PANEL	PANEL
42	353679X1		2	PARAFUSO	BOLT	PERNO
43	353446X1		2	ARRUELA	WASHER	ARANDELA
44	829185M1		2	ARRUELA	WASHER	ARANDELA
45	022955S1		1	MINICAPUZ	MINIHOOD	MINICAPÓ
46	490742M1		3	AMORTECEDOR	DAMPER	VALV.REGULADORA
47	2801689M2		1	GUARNIÇÃO	FOAM	ESPUMA
48	353667X1		6	PARAFUSO	BOLT	PERNO
49	353441X1		6	ARRUELA	WASHER	ARANDELA

Lataria 2 Rm **Bodywork** 2 Wd **Carroceria** 2 Rm	**100-25**	**Escapamento Vertical** **Vertical Exhaust** **Descarga Vertical**

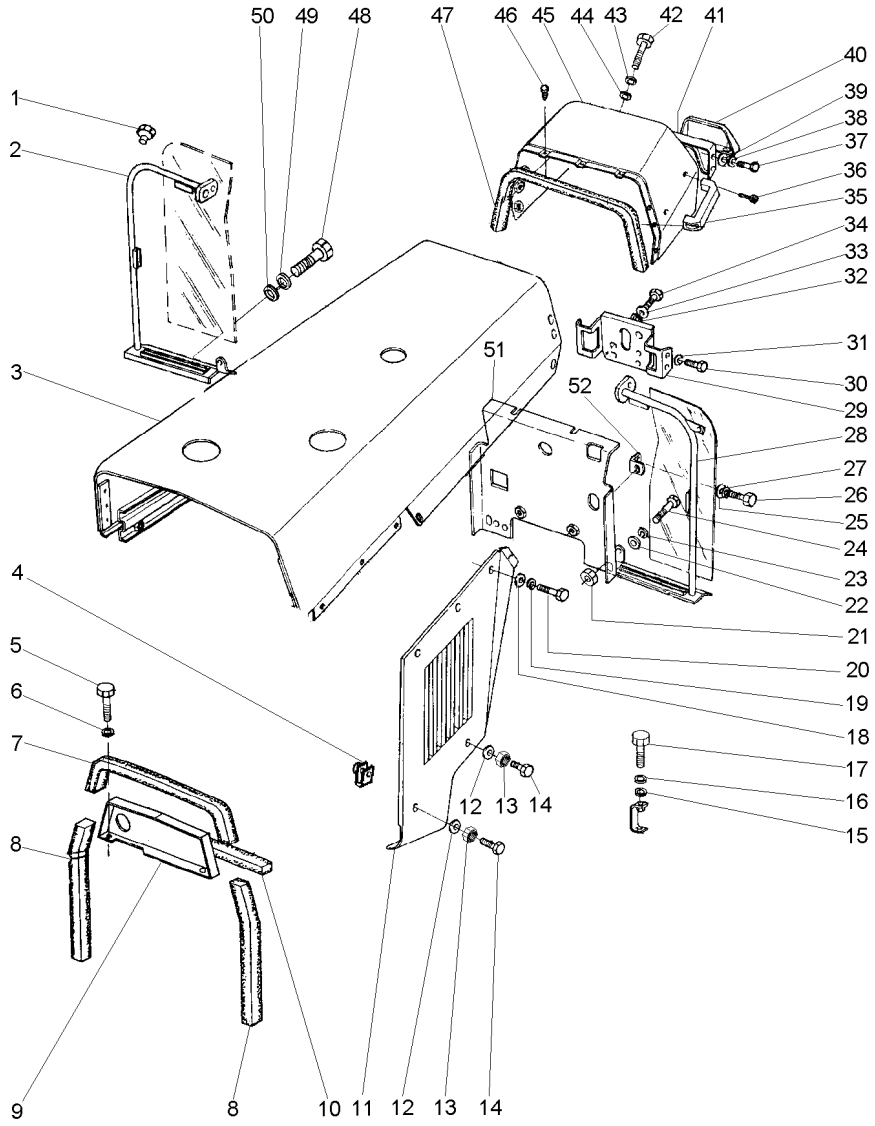

50	355617X1	**6** ARRUELA	WASHER	ARANDELA
51	022985S1	**1** DEFLETOR	DEFLECTOR	DEFLECTOR
52	026409P1	**2** SUPORTE	BRACKET	SOPORTE

Tampa
Cover
Tapa

100-30

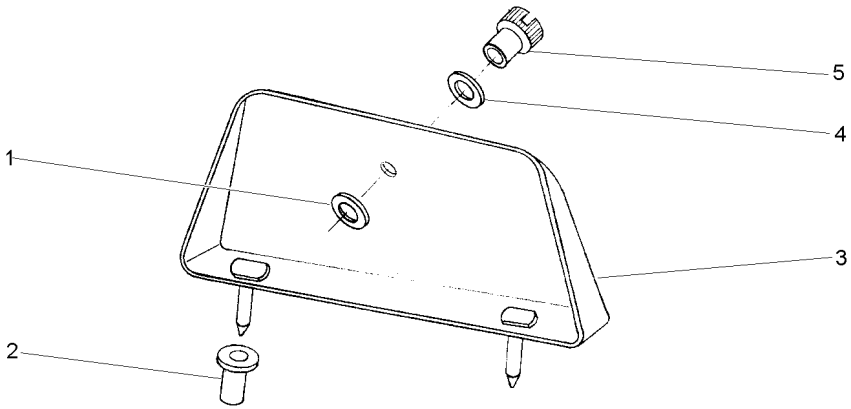

1	829185M1	11/16X3/8X1/16	**1** ARRUELA	WASHER	ARANDELA
2	829251M1		**1** LUVA	SLEEVE	MANCHA
3	3149353M91		**1** TAMPA	COVER	CUBIERTA
4	353756X1	13/16X13/32X1/16	**1** ARRUELA	WASHER	ARANDELA
5	487426M1	1/4X20	**1** PARAFUSO	BOLT	PERNO

Lataria 2 Rm **Bodywork** 2 Wd **Carroceria** 2 Rm	**100-35**	**Escapamento Vertical** **Vertical Exhaust** **Descarga Vertical**

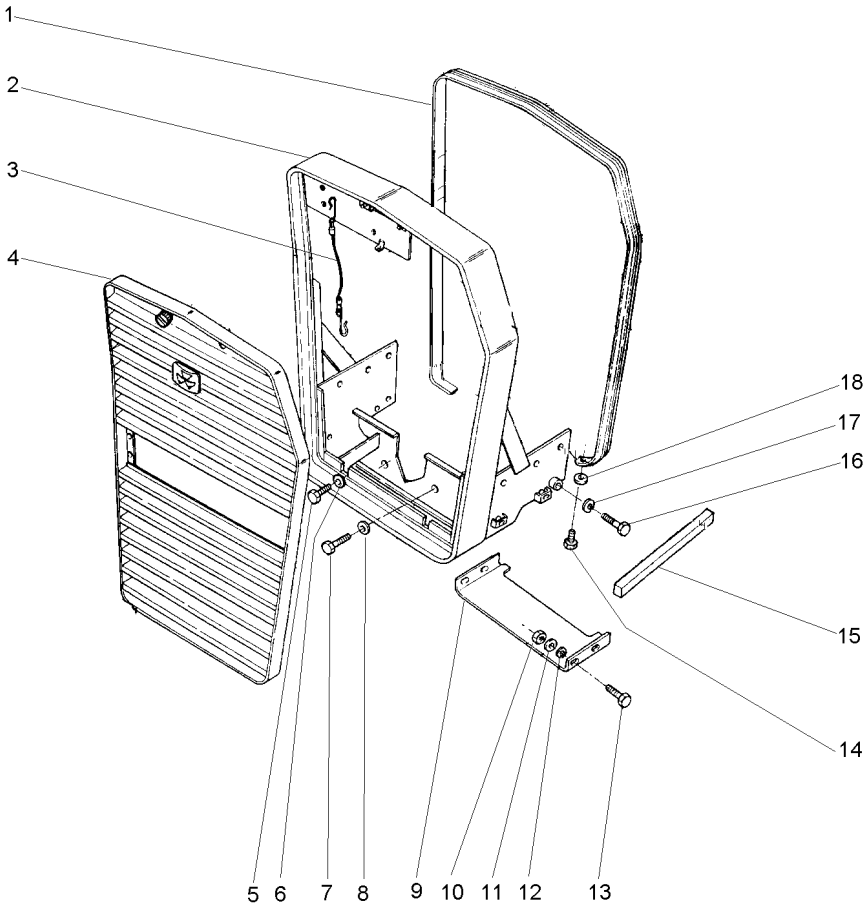

1	2802221M1		**1**	MOLDURA	MOULDING	BORDON
2	026379N1	100-40 No	**1**	ENVOLTÓRIO	NOSE	NARIZ
3	022625N1		**1**	CABO	CABLE	CABLE
4	022622N1		**1**	GRADE	GRILLE	REJILLA
5	3145222M1		**2**	PARAFUSO	BOLT	PERNO
6	353433X1		**2**	ARRUELA	WASHER	ARANDELA
7	353726X1		**2**	PARAFUSO	BOLT	PERNO
8	353433X1		**2**	ARRUELA	WASHER	ARANDELA
9	038581S1		**1**	PLACA	PLATE	PLATO
9	3147364M1		**1**	PLACA	PLATE	PLATO
10	355564X1		**4**	PORCA	NUT	TUERCA
11	355617X1		**4**	ARRUELA	WASHER	ARANDELA
12	353441X1		**4**	ARRUELA	WASHER	ARANDELA
13	353669X1		**4**	PARAFUSO	BOLT	PERNO
14	353679X1		**2**	PARAFUSO	BOLT	PERNO
15	3148341M1		**2**	GUARNIÇÃO	FOAM	ESPUMA
16	3145222M1		**2**	PARAFUSO	BOLT	PERNO
17	353433X1		**2**	ARRUELA	WASHER	ARANDELA
18	829185M1		**2**	ARRUELA	WASHER	ARANDELA

Envoltório
Grille
Parrilla

100-40

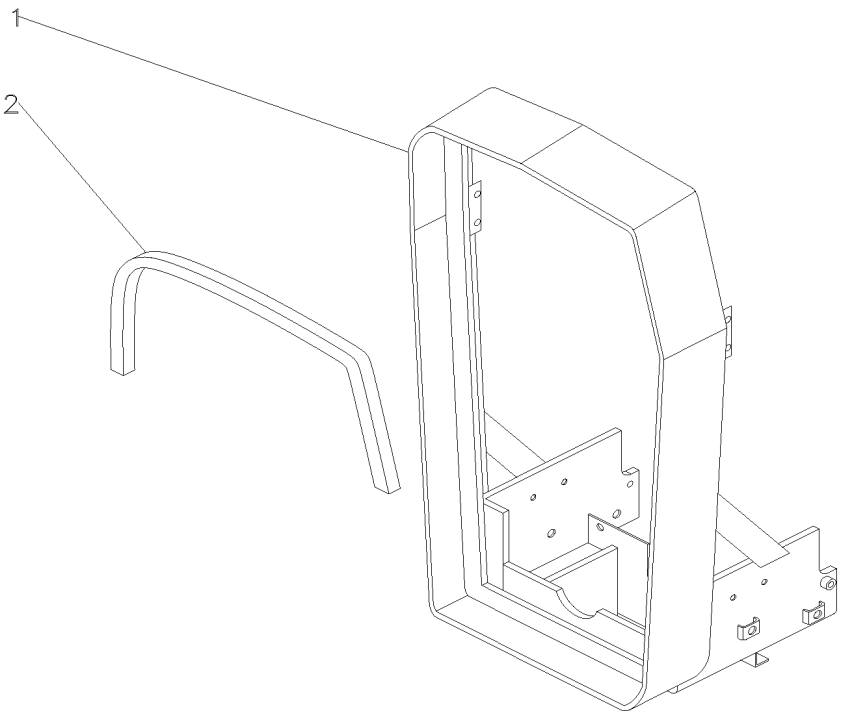

1	026378S2		**1** ENVOLTÓRIO	NOSE	NARIZ
2	022966P1	1950MM	**1** GUARNIÇÃO	FOAM	ESPUMA

Grade Frontal
Front Grille
Rejilla Delantera

100-45

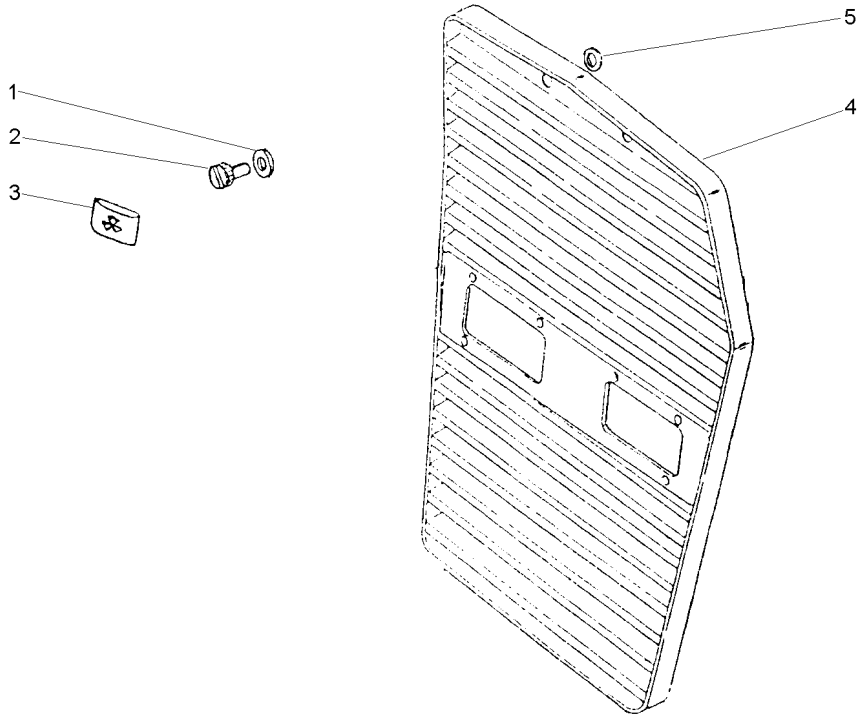

1	353756X1	13/16X13/32X1/16	**2** ARRUELA	WASHER	ARANDELA
2	487426M1	1/4X20	**2** PARAFUSO	BOLT	PERNO
3	3587203M1		**1** EMBLEMA	EMBLEM	EMBLEMA
4	022623S1		**1** GRADE	GRILLE	REJILLA
5	829185M1	11/16X3/8X1/16	**2** ARRUELA	WASHER	ARANDELA

Lataria
Sheet Metal
Emplanchados

Envoltório
Grille
Parrilla

100-50

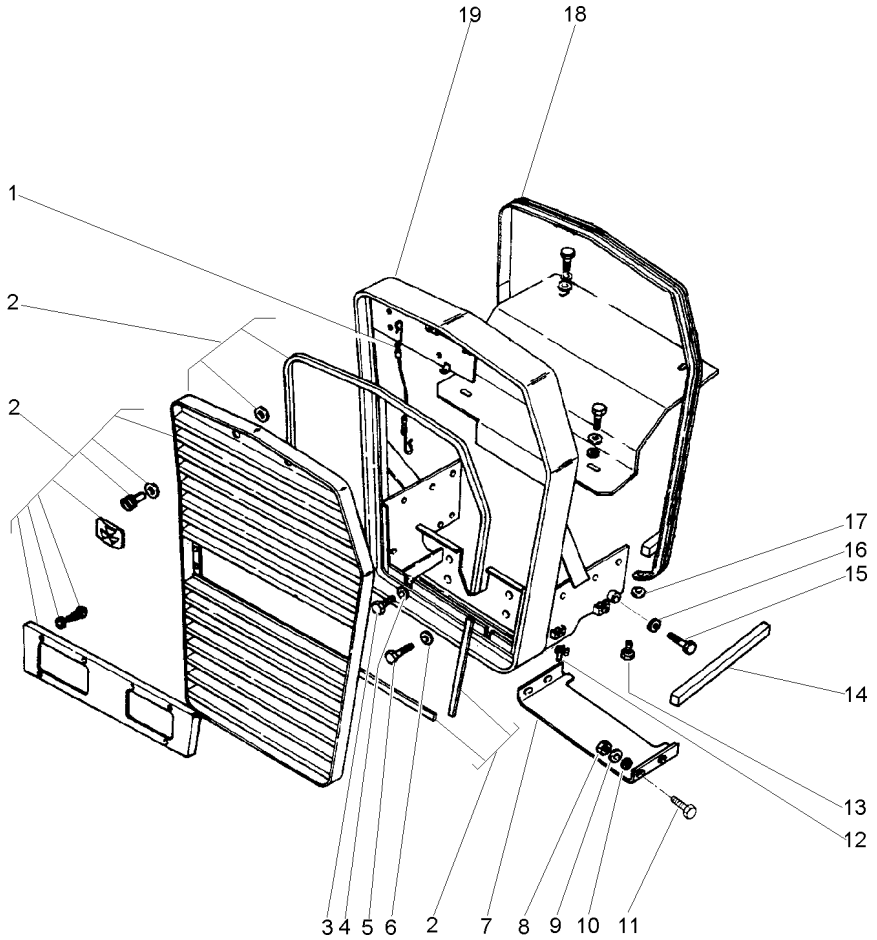

1	022625N1	**1**	CABO	CABLE	CABLE
2	022622N1	**1**	GRADE	GRILLE	REJILLA
3	3145222M1	**2**	PARAFUSO	BOLT	PERNO
4	353433X1	**2**	ARRUELA	WASHER	ARANDELA
5	353726X1	**2**	PARAFUSO	BOLT	PERNO
6	353433X1	**2**	ARRUELA	WASHER	ARANDELA
7	038581S1	**1**	PLACA	PLATE	PLATO
7	3147364M1	**1**	PLACA	PLATE	PLATO
8	355564X1	**4**	PORCA	NUT	TUERCA
9	355617X1	**4**	ARRUELA	WASHER	ARANDELA
10	353441X1	**4**	ARRUELA	WASHER	ARANDELA
11	353669X1	**4**	PARAFUSO	BOLT	PERNO
12	368897X1	**4**	PORCA	NUT	TUERCA
13	353679X1	**2**	PARAFUSO	BOLT	PERNO
14	3148341M1	**2**	GUARNIÇÃO	FOAM	ESPUMA
15	3145222M1	**2**	PARAFUSO	BOLT	PERNO
16	353433X1	**2**	ARRUELA	WASHER	ARANDELA
17	829185M1	**2**	ARRUELA	WASHER	ARANDELA
18	2802221M1	**1**	MOLDURA	MOULDING	BORDON
19	026379N1	**1**	ENVOLTÓRIO	NOSE	NARIZ

Envoltório
Grille
Parrilla

100-55

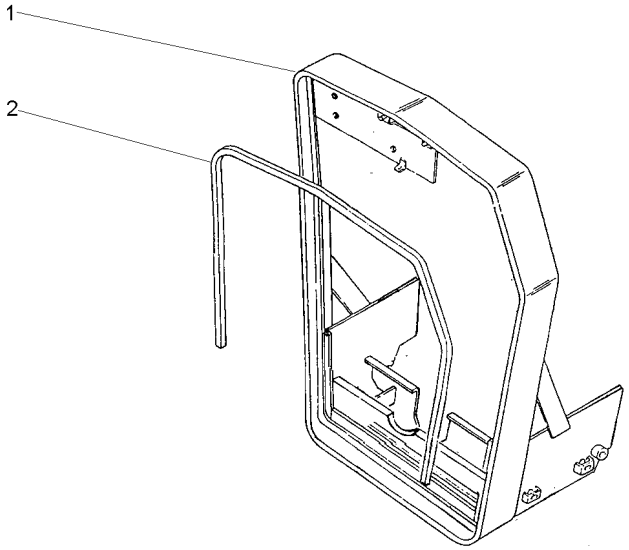

1	026390S1	**1**	ENVOLTÓRIO	NOSE	NARIZ
2	022966P1	**1**	GUARNIÇÃO	FOAM	ESPUMA

Lataria
Sheet Metal
Emplanchados

Capuz
Hood
Capo

100-60

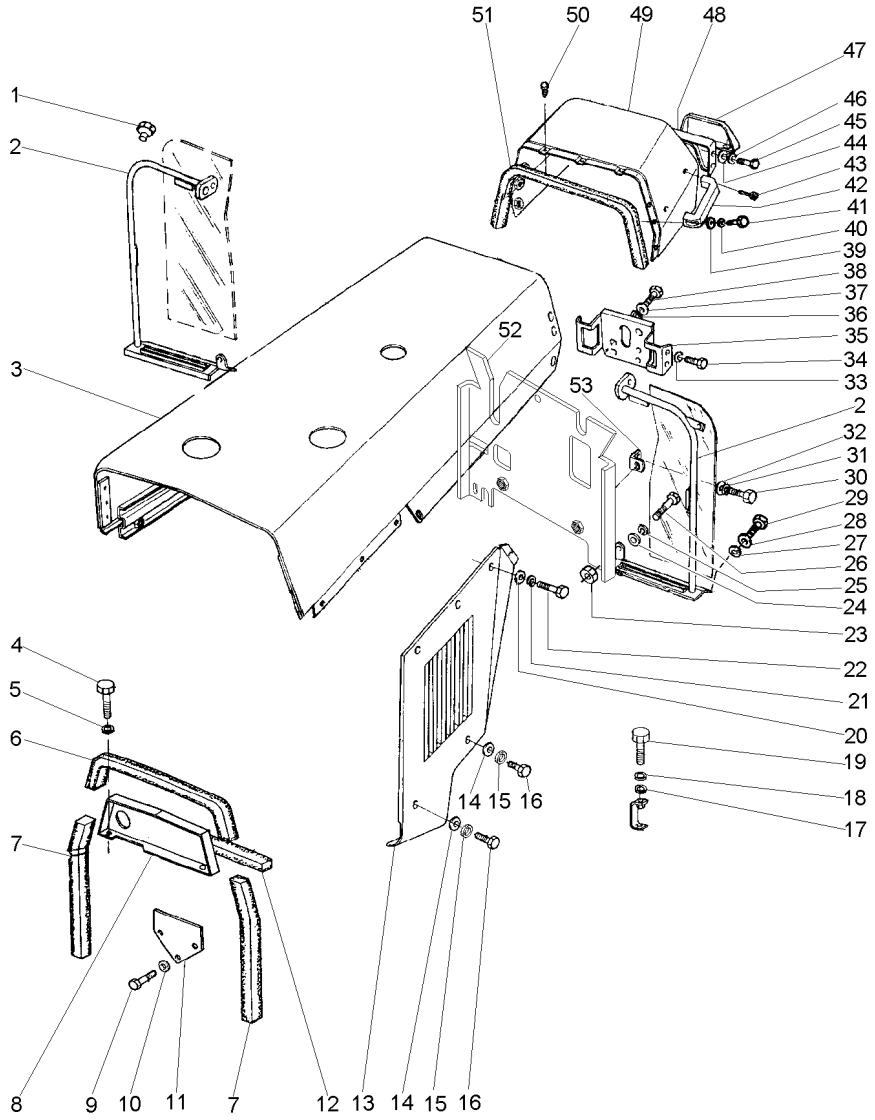

T0223032B **AR03Z003** **CPE275 E01 (0)** **05/01** **100- 60**

1	2801324M1		**3**	TAMPÃO	PAD	ALMOHADILLA
2	037159N1	▶	**1**	DEFLETOR	DEFLECTOR	DEFLECTOR
2	037160N1	◀	**1**	DEFLETOR	DEFLECTOR	DEFLECTOR
3	022981S1		**1**	CAPUZ	HOOD	CAPO
4	353676X1		**2**	PARAFUSO	BOLT	PERNO
5	356446X1		**2**	ARRUELA	WASHER	ARANDELA
6	1876211M1		**1**	GUARNIÇÃO	FOAM	ESPUMA
7	1876210M1		**2**	GUARNIÇÃO	FOAM	ESPUMA
8	022866S1		**1**	PAINEL	PANEL	PANEL
9	353723X1		**2**	PARAFUSO	BOLT	PERNO
10	353439X1		**2**	ARRUELA	WASHER	ARANDELA
11	2800991M3		**1**	TAMPA	COVER	CUBIERTA
12	1876208M1		**1**	GUARNIÇÃO	FOAM	ESPUMA
13	2800179M92	▶	**1**	PAINEL	PANEL	PANEL
13	2800178M92	◀	**1**	PAINEL	PANEL	PANEL
14	829185M1		**4**	ARRUELA	WASHER	ARANDELA
15	353446X1		**4**	ARRUELA	WASHER	ARANDELA
16	353681X1		**4**	PARAFUSO	BOLT	PERNO
17	353756X1		**2**	ARRUELA	WASHER	ARANDELA
18	353434X1		**2**	ARRUELA	WASHER	ARANDELA
19	353691X1		**2**	PARAFUSO	BOLT	PERNO
20	829185M1		**10**	ARRUELA	WASHER	ARANDELA
21	353446X1		**10**	ARRUELA	WASHER	ARANDELA
22	353676X1		**10**	PARAFUSO	BOLT	PERNO
23	355564X1		**2**	PORCA	NUT	TUERCA
24	355617X1		**4**	ARRUELA	WASHER	ARANDELA
25	353441X1		**2**	ARRUELA	WASHER	ARANDELA
26	353667X1		**2**	PARAFUSO	BOLT	PERNO
27	355617X1		**6**	ARRUELA	WASHER	ARANDELA
28	353441X1		**6**	ARRUELA	WASHER	ARANDELA
29	353667X1		**6**	PARAFUSO	BOLT	PERNO
30	353667X1		**2**	PARAFUSO	BOLT	PERNO
31	355617X1		**2**	ARRUELA	WASHER	ARANDELA
32	353441X1		**2**	ARRUELA	WASHER	ARANDELA
33	353434X1		**4**	ARRUELA	WASHER	ARANDELA
34	353688X1		**4**	PARAFUSO	BOLT	PERNO
35	026451S1		**1**	SUPORTE	SUPPORT	DISPOS.DE SOSTEN
36	353756X1		**3**	ARRUELA	WASHER	ARANDELA
37	353434X1		**3**	ARRUELA	WASHER	ARANDELA
38	353691X1		**3**	PARAFUSO	BOLT	PERNO
39	829185M1		**2**	ARRUELA	WASHER	ARANDELA
40	353446X1		**2**	ARRUELA	WASHER	ARANDELA
41	353679X1		**2**	PARAFUSO	BOLT	PERNO
42	3589241M1		**1**	ALÇA	STRAP	FAJA
43	360826X1		**2**	PARAFUSO	BOLT	PERNO
44	355617X1		**4**	ARRUELA	WASHER	ARANDELA
45	353666X1		**4**	PARAFUSO	BOLT	PERNO
46	353441X1		**4**	ARRUELA	WASHER	ARANDELA
47	3149352M91		**1**	TAMPA	COVER	CUBIERTA
48	3149357M91		**1**	PAINEL	PANEL	PANEL

Lataria
Sheet Metal
Emplanchados

Capuz
Hood
Capo

100-60

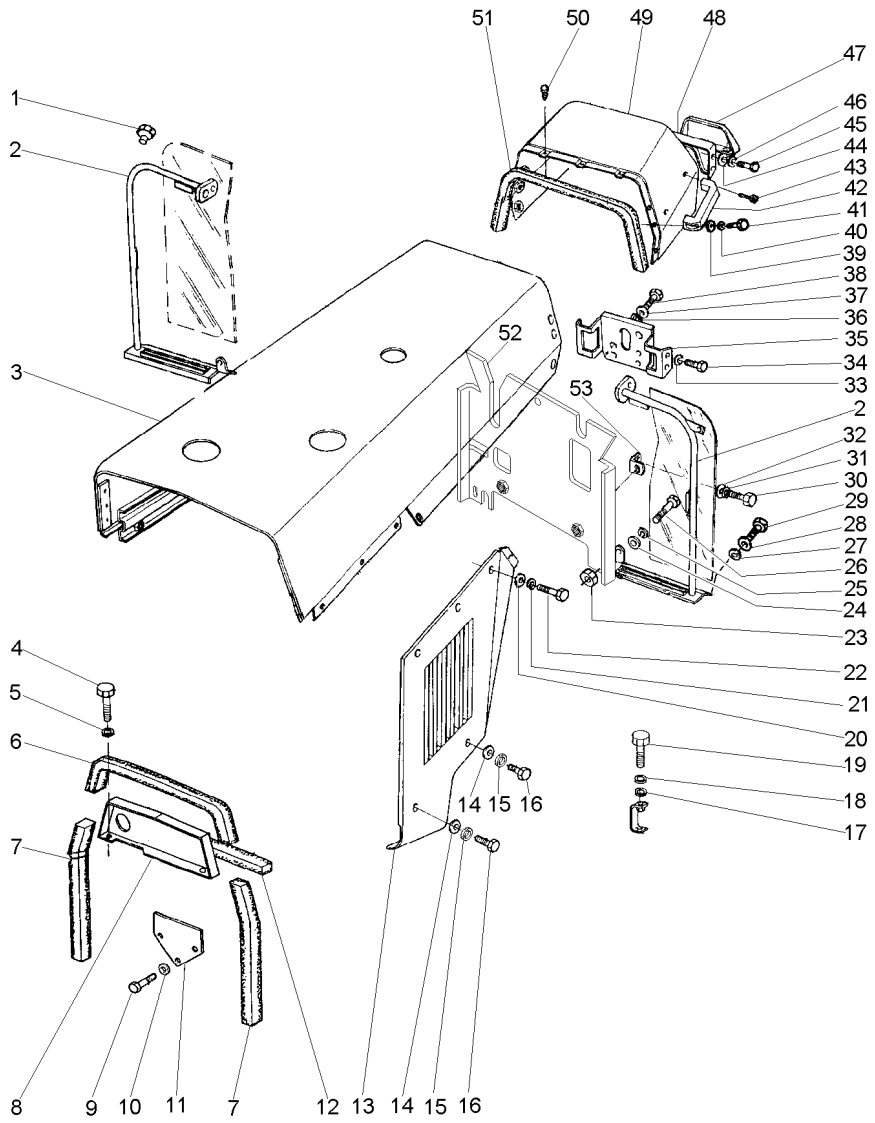

49	022955S1	**1** MINICAPUZ	MINIHOOD	MINICAPÓ
50	490742M1	**3** AMORTECEDOR	DAMPER	VALV.REGULADORA
51	2801689M2	**1** GUARNIÇÃO	FOAM	ESPUMA
52	022985S1	**1** DEFLETOR	DEFLECTOR	DEFLECTOR
53	026409P1	**2** SUPORTE	BRACKET	SOPORTE

Lataria
Sheet Metal
Emplanchados

Envoltório
Grille
Parrilla

100-65

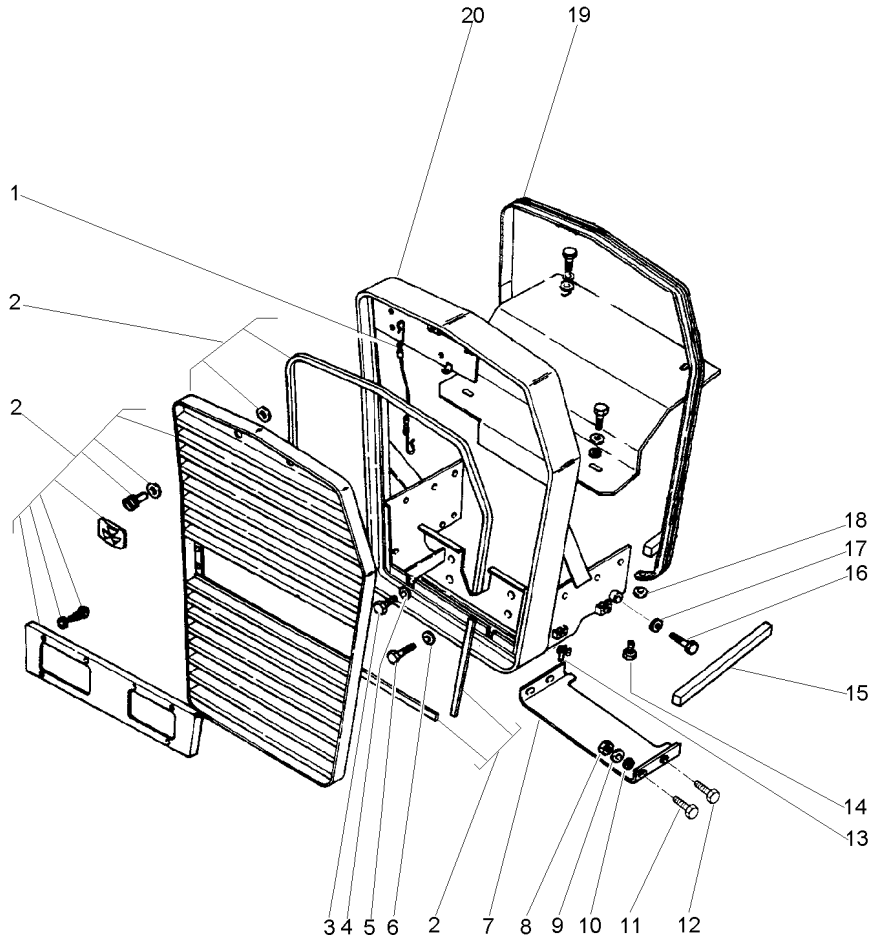

1	022625N1	**1**	CABO	CABLE	CABLE
2	022622N1	**1**	GRADE	GRILLE	REJILLA
3	3145222M1	**2**	PARAFUSO	BOLT	PERNO
4	353433X1	**2**	ARRUELA	WASHER	ARANDELA
5	353726X1	**2**	PARAFUSO	BOLT	PERNO
6	353433X1	**2**	ARRUELA	WASHER	ARANDELA
7	038581S1	**1**	PLACA	PLATE	PLATO
7	3147364M1	**1**	PLACA	PLATE	PLATO
8	355564X1	**4**	PORCA	NUT	TUERCA
9	355617X1	**4**	ARRUELA	WASHER	ARANDELA
10	353441X1	**4**	ARRUELA	WASHER	ARANDELA
11	353669X1	**2**	PARAFUSO	BOLT	PERNO
12	353671X1	**2**	PARAFUSO	BOLT	PERNO
13	368897X1	**4**	PORCA	NUT	TUERCA
14	353679X1	**2**	PARAFUSO	BOLT	PERNO
15	3148341M1	**2**	GUARNIÇÃO	FOAM	ESPUMA
16	3145222M1	**2**	PARAFUSO	BOLT	PERNO
17	353433X1	**2**	ARRUELA	WASHER	ARANDELA
18	829185M1	**2**	ARRUELA	WASHER	ARANDELA
19	2802221M1	**1**	MOLDURA	MOULDING	BORDON

Lataria
Sheet Metal
Emplanchados

100-70

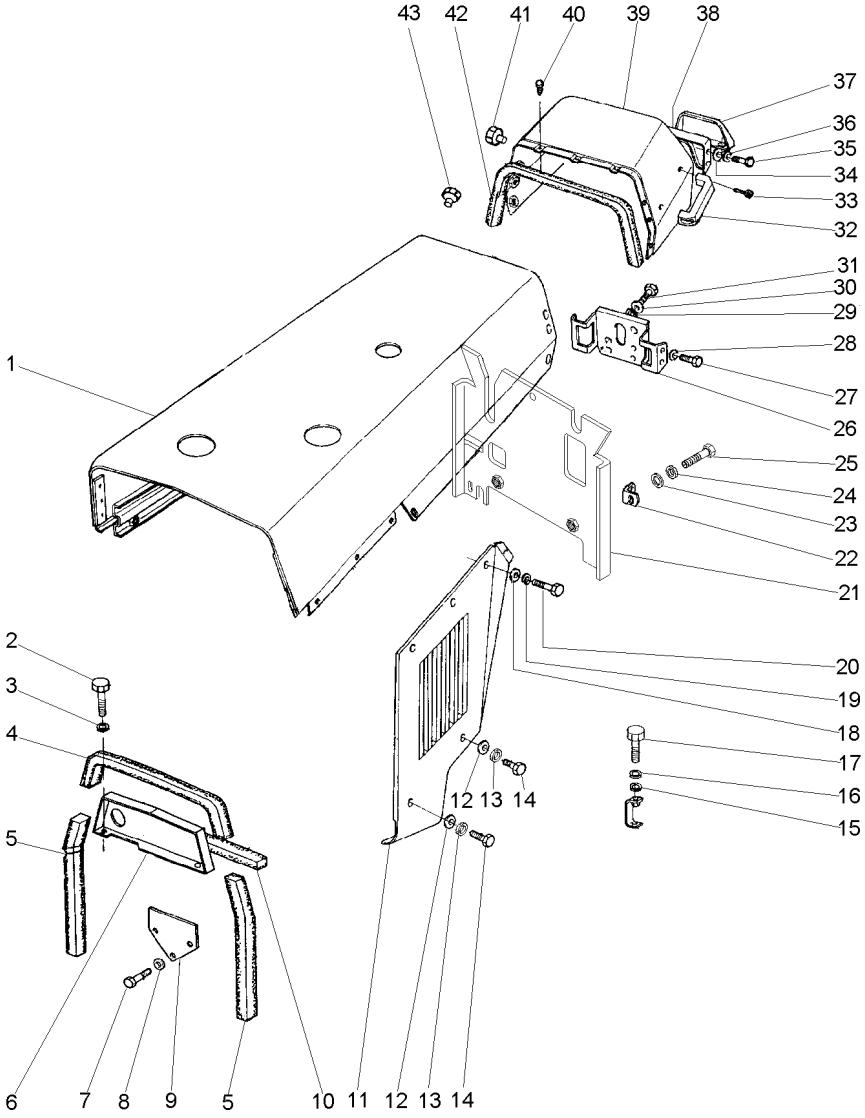

1	1484416M94		1	CAPUZ	HOOD	CAPO
2	353676X1		2	PARAFUSO	BOLT	PERNO
3	356446X1		2	ARRUELA	WASHER	ARANDELA
4	1876211M1		1	GUARNIÇÃO	FOAM	ESPUMA
5	1876210M1		2	GUARNIÇÃO	FOAM	ESPUMA
6	022866S1	▲	1	PAINEL	PANEL	PANEL
7	353723X1		2	PARAFUSO	BOLT	PERNO
8	353439X1		2	ARRUELA	WASHER	ARANDELA
9	2800991M3		1	TAMPA	COVER	CUBIERTA
10	1876208M1		1	GUARNIÇÃO	FOAM	ESPUMA
11	2800179M92	▶	1	PAINEL	PANEL	PANEL
11	2800178M92	◀	1	PAINEL	PANEL	PANEL
12	829185M1		4	ARRUELA	WASHER	ARANDELA
13	353446X1		4	ARRUELA	WASHER	ARANDELA
14	353681X1		4	PARAFUSO	BOLT	PERNO
15	353756X1		2	ARRUELA	WASHER	ARANDELA
16	353434X1		2	ARRUELA	WASHER	ARANDELA
17	353691X1		2	PARAFUSO	BOLT	PERNO
18	829185M1		12	ARRUELA	WASHER	ARANDELA
19	353446X1		12	ARRUELA	WASHER	ARANDELA
20	353676X1		12	PARAFUSO	BOLT	PERNO
21	022985S1		1	DEFLETOR	DEFLECTOR	DEFLECTOR
22	026409P1		2	SUPORTE	BRACKET	SOPORTE
23	353441X1		2	ARRUELA	WASHER	ARANDELA
24	355617X1		2	ARRUELA	WASHER	ARANDELA
25	353667X1		2	PARAFUSO	BOLT	PERNO
26	026451S1		1	SUPORTE	SUPPORT	DISPOS.DE SOSTEN
27	353688X1		4	PARAFUSO	BOLT	PERNO
28	353434X1		4	ARRUELA	WASHER	ARANDELA
29	353756X1		3	ARRUELA	WASHER	ARANDELA
30	353434X1		3	ARRUELA	WASHER	ARANDELA
31	353691X1		3	PARAFUSO	BOLT	PERNO
32	3589241M1		1	ALÇA	STRAP	FAJA
33	360826X1		2	PARAFUSO	BOLT	PERNO
34	355617X1		4	ARRUELA	WASHER	ARANDELA
35	353666X1		4	PARAFUSO	BOLT	PERNO
36	353441X1		4	ARRUELA	WASHER	ARANDELA
37	3149352M91	100-30 No	1	TAMPA	COVER	CUBIERTA
38	3149357M91		1	PAINEL	PANEL	PANEL
39	022955S1		1	MINICAPUZ	MINIHOOD	MINICAPÓ
40	490742M1		3	AMORTECEDOR	DAMPER	VALV.REGULADORA
41	3146271M1		2	BUJÃO	PLUG	TAPON
42	2801689M2		1	GUARNIÇÃO	FOAM	ESPUMA
43	2801324M1		1	TAMPÃO	PAD	ALMOHADILLA

Lataria
Bodywork
Carroceria

100-75

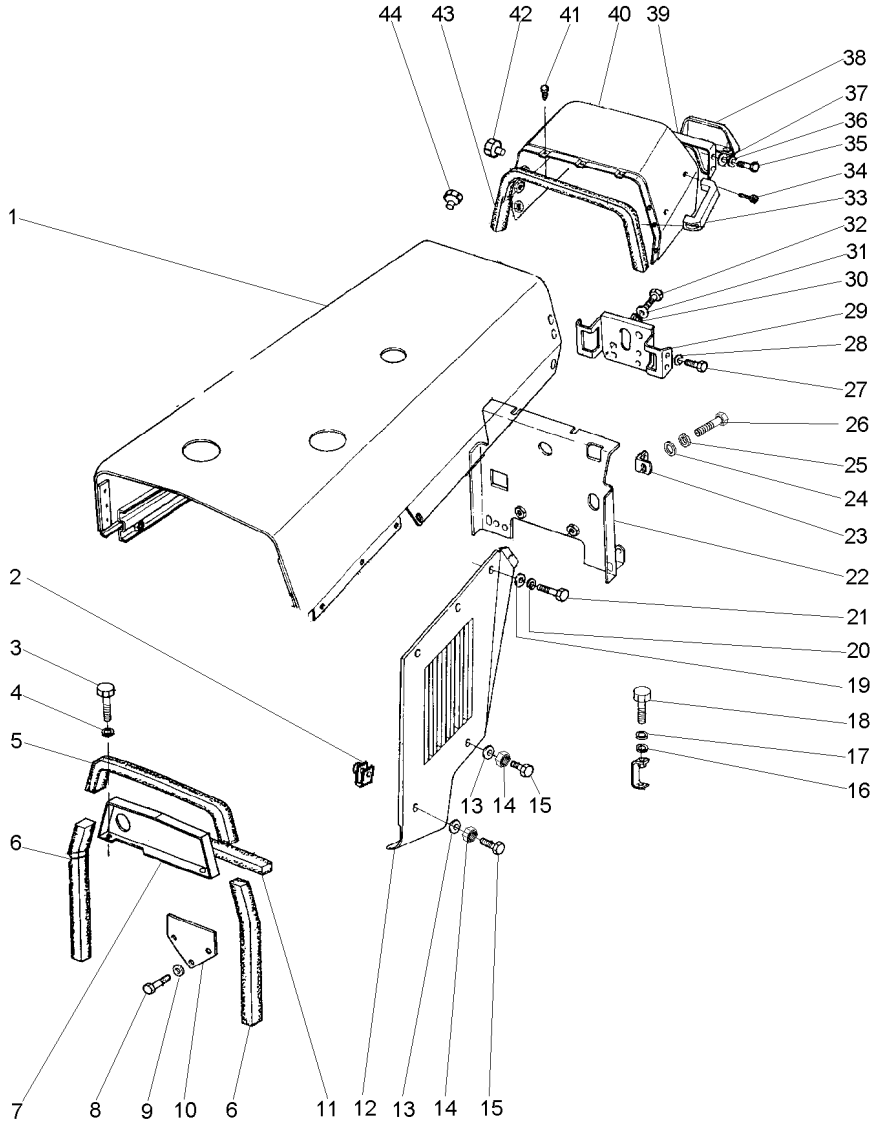

1	022981S1		1	CAPUZ	HOOD	CAPO
2	368897X1		4	PORCA	NUT	TUERCA
3	353676X1		2	PARAFUSO	BOLT	PERNO
4	353446X1		2	ARRUELA	WASHER	ARANDELA
5	1876211M1		1	GUARNIÇÃO	FOAM	ESPUMA
6	1876210M1		2	GUARNIÇÃO	FOAM	ESPUMA
7	022866S1	▲	1	PAINEL	PANEL	PANEL
8	353723X1		2	PARAFUSO	BOLT	PERNO
9	353439X1		2	ARRUELA	WASHER	ARANDELA
10	2800991M3		1	TAMPA	COVER	CUBIERTA
11	1876208M1		1	GUARNIÇÃO	FOAM	ESPUMA
12	2800178M92	◀	1	PAINEL	PANEL	PANEL
12	2800179M92	▶	1	PAINEL	PANEL	PANEL
13	829185M1		4	ARRUELA	WASHER	ARANDELA
14	353446X1		4	ARRUELA	WASHER	ARANDELA
15	353681X1		4	PARAFUSO	BOLT	PERNO
16	353756X1		2	ARRUELA	WASHER	ARANDELA
17	353434X1		2	ARRUELA	WASHER	ARANDELA
18	353691X1		2	PARAFUSO	BOLT	PERNO
19	829185M1		12	ARRUELA	WASHER	ARANDELA
20	353446X1		12	ARRUELA	WASHER	ARANDELA
21	353676X1		12	PARAFUSO	BOLT	PERNO
22	022985S1		1	DEFLETOR	DEFLECTOR	DEFLECTOR
23	026409P1		2	SUPORTE	BRACKET	SOPORTE
24	355617X1		2	ARRUELA	WASHER	ARANDELA
25	353441X1		2	ARRUELA	WASHER	ARANDELA
26	353667X1		2	PARAFUSO	BOLT	PERNO
27	353688X1		4	PARAFUSO	BOLT	PERNO
28	353434X1		4	ARRUELA	WASHER	ARANDELA
29	026451S1		1	SUPORTE	SUPPORT	DISPOS.DE SOSTEN
30	353756X1		3	ARRUELA	WASHER	ARANDELA
31	353434X1		3	ARRUELA	WASHER	ARANDELA
32	353691X1		3	PARAFUSO	BOLT	PERNO
33	3589241M1		1	ALÇA	STRAP	FAJA
34	360826X1		2	PARAFUSO	BOLT	PERNO
35	353666X1		4	PARAFUSO	BOLT	PERNO
36	353441X1		4	ARRUELA	WASHER	ARANDELA
37	355617X1		4	ARRUELA	WASHER	ARANDELA
38	3149352M91	100-30 No	1	TAMPA	COVER	CUBIERTA
39	3149357M91		1	PAINEL	PANEL	PANEL
40	022955S1		1	MINICAPUZ	MINIHOOD	MINICAPÓ
41	490742M1		3	AMORTECEDOR	DAMPER	VALV.REGULADORA
42	3146271M1		2	BUJÃO	PLUG	TAPON
43	2801689M2		1	GUARNIÇÃO	FOAM	ESPUMA
44	2801324M1		1	TAMPÃO	PAD	ALMOHADILLA

Lataria
Bodywork
Carroceria

100-80

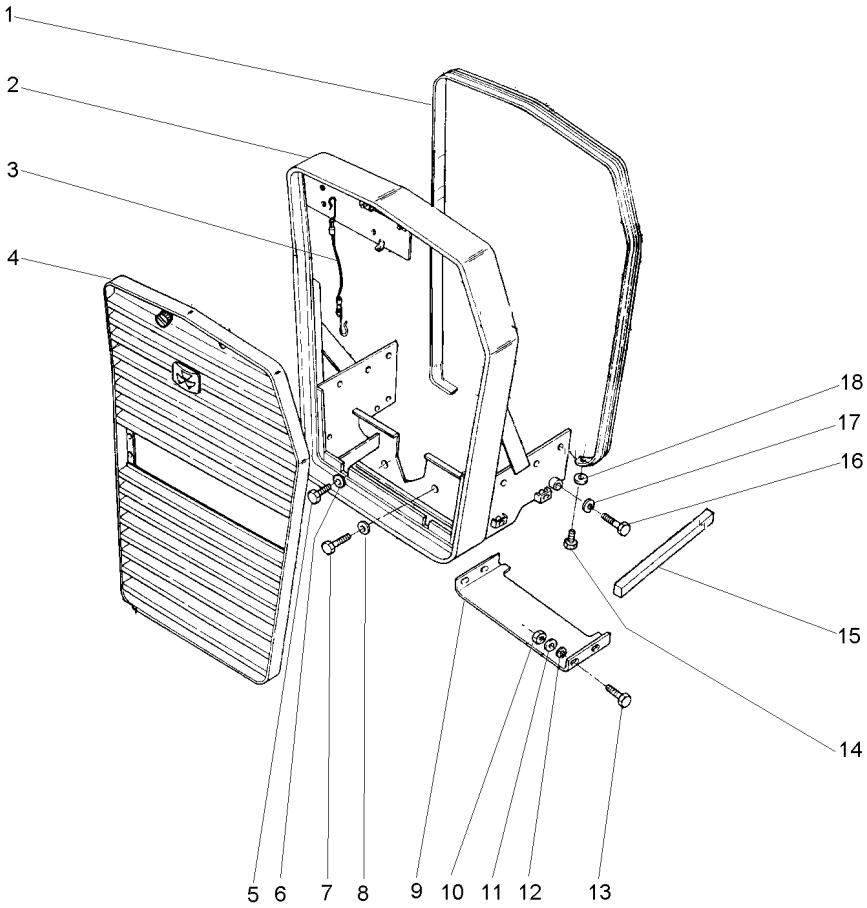

1	2802221M1		1	MOLDURA	MOULDING	BORDON
2	026379N1	100-40 No	1	ENVOLTÓRIO	NOSE	NARIZ
3	022625N1		1	CABO	CABLE	CABLE
4	022622N1	100-45 No	1	GRADE	GRILLE	REJILLA
5	3145222M1		2	PARAFUSO	BOLT	PERNO
6	353433X1		2	ARRUELA	WASHER	ARANDELA
7	353726X1		2	PARAFUSO	BOLT	PERNO
8	353433X1		2	ARRUELA	WASHER	ARANDELA
9	038581S1		1	PLACA	PLATE	PLATO
9	3147364M1		1	PLACA	PLATE	PLATO
10	355564X1		4	PORCA	NUT	TUERCA
11	355617X1		4	ARRUELA	WASHER	ARANDELA
12	353441X1		4	ARRUELA	WASHER	ARANDELA
13	353669X1		2	PARAFUSO	BOLT	PERNO
13	353671X1		2	PARAFUSO	BOLT	PERNO
14	353679X1		2	PARAFUSO	BOLT	PERNO
15	3148341M1		2	GUARNIÇÃO	FOAM	ESPUMA
16	3145222M1		2	PARAFUSO	BOLT	PERNO
17	353433X1		2	ARRUELA	WASHER	ARANDELA
18	829185M1		2	ARRUELA	WASHER	ARANDELA

Lataria **4 Rm**
Bodywork **4 Wd**
Carroceria **4 Rm**

100-85

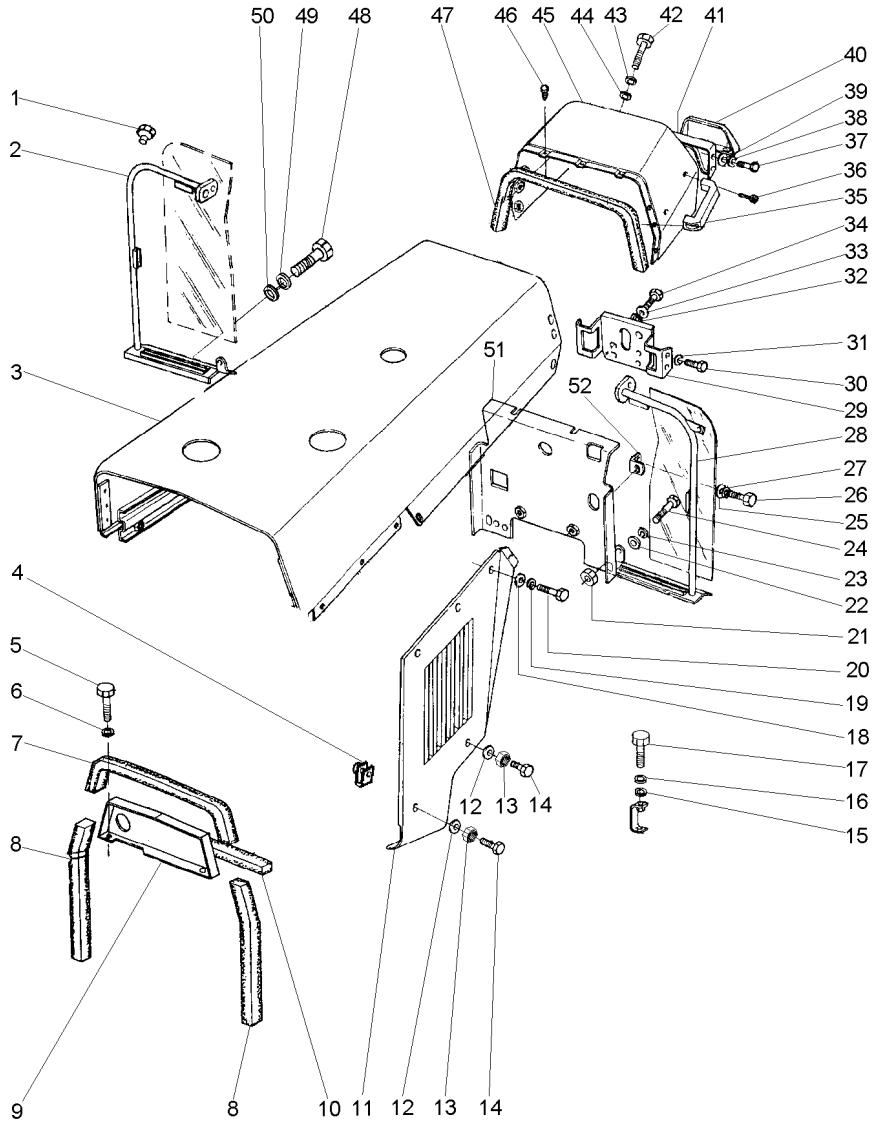

1	2801324M1		3	TAMPÃO	PAD	ALMOHADILLA
2	037160N1	◀	1	DEFLETOR	DEFLECTOR	DEFLECTOR
3	1484416M94		1	CAPUZ	HOOD	CAPO
4	368897X1		4	PORCA	NUT	TUERCA
5	353676X1		2	PARAFUSO	BOLT	PERNO
6	353446X1		2	ARRUELA	WASHER	ARANDELA
7	1876211M1		1	GUARNIÇÃO	FOAM	ESPUMA
8	1876210M1		2	GUARNIÇÃO	FOAM	ESPUMA
9	022866S1	▲	1	PAINEL	PANEL	PANEL
10	1876208M1		1	GUARNIÇÃO	FOAM	ESPUMA
11	3409475M91	◀	1	LATERAL	SIDE	LATERAL
11	3409476M91	▶	1	PAINEL	PANEL	PANEL
12	829185M1		4	ARRUELA	WASHER	ARANDELA
13	353446X1		4	ARRUELA	WASHER	ARANDELA
14	353681X1		4	PARAFUSO	BOLT	PERNO
15	353756X1		2	ARRUELA	WASHER	ARANDELA
16	353434X1		2	ARRUELA	WASHER	ARANDELA
17	353691X1		2	PARAFUSO	BOLT	PERNO
18	829185M1		10	ARRUELA	WASHER	ARANDELA
19	353446X1		10	ARRUELA	WASHER	ARANDELA
20	353676X1		10	PARAFUSO	BOLT	PERNO
21	355564X1		2	PORCA	NUT	TUERCA
22	355617X1		4	ARRUELA	WASHER	ARANDELA
23	353441X1		2	ARRUELA	WASHER	ARANDELA
24	353667X1		2	PARAFUSO	BOLT	PERNO
25	355617X1		2	ARRUELA	WASHER	ARANDELA
26	353667X1		2	PARAFUSO	BOLT	PERNO
27	353441X1		2	ARRUELA	WASHER	ARANDELA
28	037159N1	▶	1	DEFLETOR	DEFLECTOR	DEFLECTOR
29	026451S1		1	SUPORTE	SUPPORT	DISPOS.DE SOSTEN
30	353688X1		4	PARAFUSO	BOLT	PERNO
31	353434X1		4	ARRUELA	WASHER	ARANDELA
32	353756X1		3	ARRUELA	WASHER	ARANDELA
33	353434X1		3	ARRUELA	WASHER	ARANDELA
34	353691X1		3	PARAFUSO	BOLT	PERNO
35	3589241M1		1	ALÇA	STRAP	FAJA
36	360826X1		2	PARAFUSO	BOLT	PERNO
37	353666X1		4	PARAFUSO	BOLT	PERNO
38	353441X1		4	ARRUELA	WASHER	ARANDELA
39	355617X1		4	ARRUELA	WASHER	ARANDELA
40	3149352M91	100-30 No	1	TAMPA	COVER	CUBIERTA
41	3149357M91		1	PAINEL	PANEL	PANEL
42	353679X1		2	PARAFUSO	BOLT	PERNO
43	353446X1		2	ARRUELA	WASHER	ARANDELA
44	829185M1		2	ARRUELA	WASHER	ARANDELA
45	022955S1		1	MINICAPUZ	MINIHOOD	MINICAPÓ
46	490742M1		3	AMORTECEDOR	DAMPER	VALV.REGULADORA
47	2801689M2		1	GUARNIÇÃO	FOAM	ESPUMA
48	353667X1		6	PARAFUSO	BOLT	PERNO
49	353441X1		6	ARRUELA	WASHER	ARANDELA

Lataria **4 Rm**
Bodywork **4 Wd**
Carroceria **4 Rm**

100-85

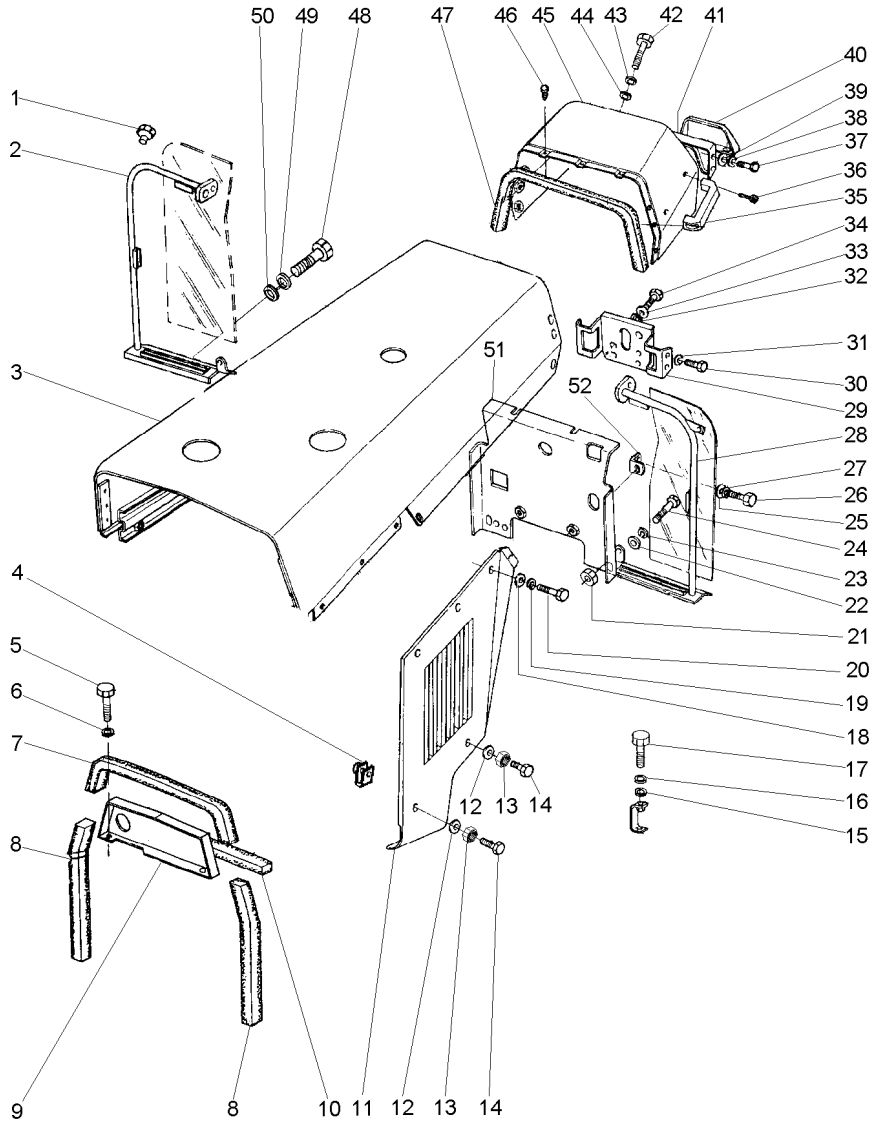

50	355617X1	**6** ARRUELA	WASHER	ARANDELA
51	022985S1	**1** DEFLETOR	DEFLECTOR	DEFLECTOR
52	026409P1	**2** SUPORTE	BRACKET	SOPORTE

Lataria **4 Rm**
Bodywork **4 Wd**
Carroceria **4 Rm**

100-90

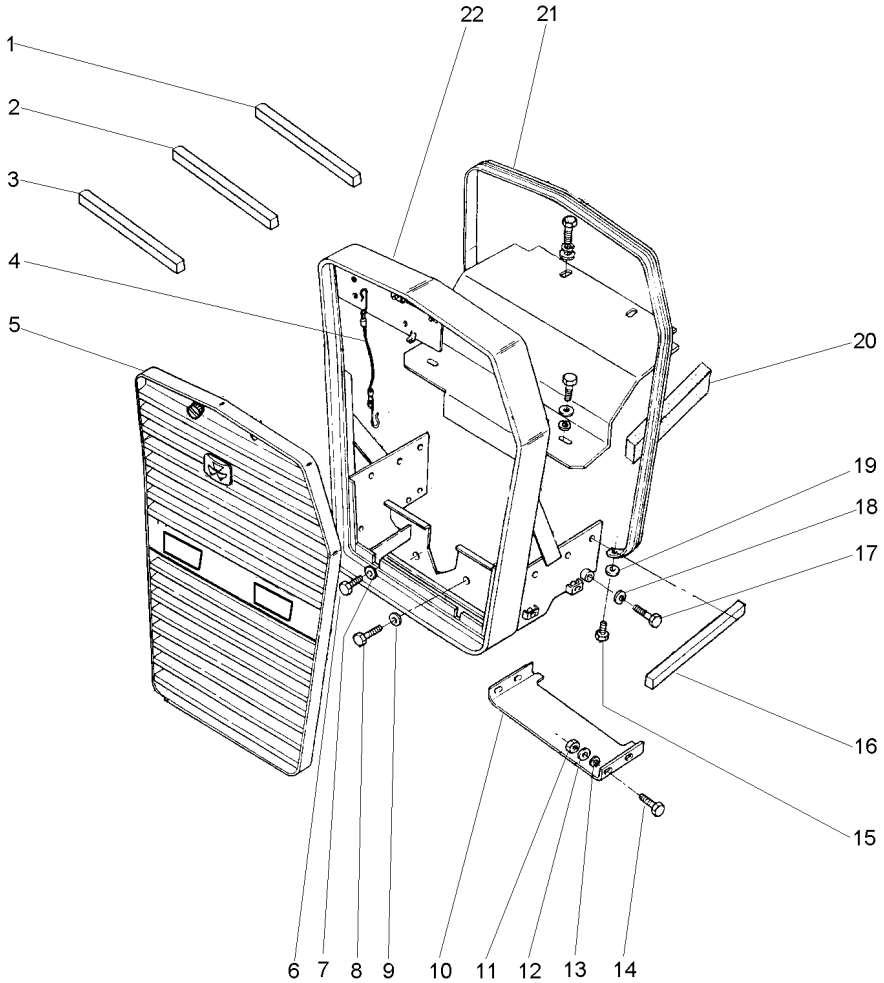

1	3149668M1		1	GUARNIÇÃO	FOAM	ESPUMA
2	3412754M1		1	GUARNIÇÃO	FOAM	ESPUMA
3	050658P1		1	GUARNIÇÃO	FOAM	ESPUMA
4	022625N1		1	CABO	CABLE	CABLE
5	022622N1	100-45 No	1	GRADE	GRILLE	REJILLA
6	353726X1		2	PARAFUSO	BOLT	PERNO
7	353433X1		2	ARRUELA	WASHER	ARANDELA
8	353726X1		2	PARAFUSO	BOLT	PERNO
9	353433X1		2	ARRUELA	WASHER	ARANDELA
10	038581S1		1	PLACA	PLATE	PLATO
10	3147364M1		1	PLACA	PLATE	PLATO
11	355564X1		4	PORCA	NUT	TUERCA
12	355617X1		4	ARRUELA	WASHER	ARANDELA
13	353441X1		4	ARRUELA	WASHER	ARANDELA
14	353669X1		4	PARAFUSO	BOLT	PERNO
15	353679X1		2	PARAFUSO	BOLT	PERNO
16	3148341M1		2	GUARNIÇÃO	FOAM	ESPUMA
17	3145222M1		2	PARAFUSO	BOLT	PERNO
18	353433X1		2	ARRUELA	WASHER	ARANDELA
19	829185M1		2	ARRUELA	WASHER	ARANDELA
20	3148341M1		2	GUARNIÇÃO	FOAM	ESPUMA
21	2802221M1		1	MOLDURA	MOULDING	BORDON
22	026391N1	100-55 No	1	ENVOLTÓRIO	NOSE	NARIZ

Lataria **4 Rm**
Bodywork **4 Wd**
Carroceria **4 Rm**

100-95

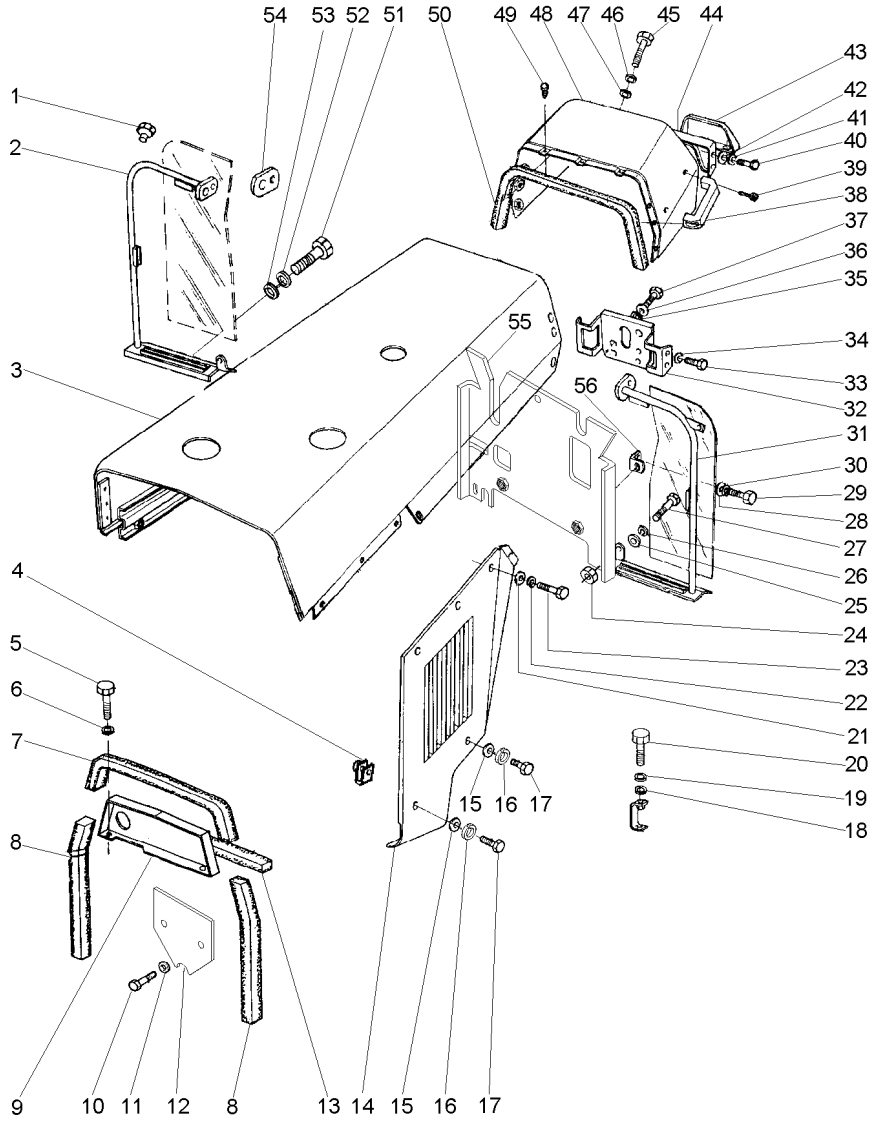

1	2801324M1		3	TAMPÃO	PAD	ALMOHADILLA
2	037160N1	◀	1	DEFLETOR	DEFLECTOR	DEFLECTOR
3	1484416M94		1	CAPUZ	HOOD	CAPO
4	368897X1		4	PORCA	NUT	TUERCA
5	353676X1		2	PARAFUSO	BOLT	PERNO
6	353446X1		2	ARRUELA	WASHER	ARANDELA
7	1876211M1		1	GUARNIÇÃO	FOAM	ESPUMA
8	1876210M1		2	GUARNIÇÃO	FOAM	ESPUMA
9	022866S1	▲	1	PAINEL	PANEL	PANEL
10	353723X1		2	PARAFUSO	BOLT	PERNO
11	353439X1		2	ARRUELA	WASHER	ARANDELA
12	052176P1		1	TAMPA	COVER	CUBIERTA
13	1876208M1		1	GUARNIÇÃO	FOAM	ESPUMA
14	2800178M92	◀	1	PAINEL	PANEL	PANEL
14	2800179M92	▶	1	PAINEL	PANEL	PANEL
15	829185M1		4	ARRUELA	WASHER	ARANDELA
16	353446X1		4	ARRUELA	WASHER	ARANDELA
17	353681X1		4	PARAFUSO	BOLT	PERNO
18	353756X1		2	ARRUELA	WASHER	ARANDELA
19	353434X1		2	ARRUELA	WASHER	ARANDELA
20	353691X1		2	PARAFUSO	BOLT	PERNO
21	829185M1		10	ARRUELA	WASHER	ARANDELA
22	353446X1		10	ARRUELA	WASHER	ARANDELA
23	353676X1		10	PARAFUSO	BOLT	PERNO
24	355564X1		2	PORCA	NUT	TUERCA
25	355617X1		4	ARRUELA	WASHER	ARANDELA
26	353441X1		2	ARRUELA	WASHER	ARANDELA
27	353667X1		2	PARAFUSO	BOLT	PERNO
28	355617X1		2	ARRUELA	WASHER	ARANDELA
29	353667X1		2	PARAFUSO	BOLT	PERNO
30	353441X1		2	ARRUELA	WASHER	ARANDELA
31	037159N1	▶	1	DEFLETOR	DEFLECTOR	DEFLECTOR
		105-145 No				
32	026451S1		1	SUPORTE	SUPPORT	DISPOS.DE SOSTEN
33	353688X1		4	PARAFUSO	BOLT	PERNO
34	353434X1		4	ARRUELA	WASHER	ARANDELA
35	353756X1		3	ARRUELA	WASHER	ARANDELA
36	353434X1		3	ARRUELA	WASHER	ARANDELA
37	353691X1		3	PARAFUSO	BOLT	PERNO
38	3589241M1		1	ALÇA	STRAP	FAJA
39	360826X1		2	PARAFUSO	BOLT	PERNO
40	353666X1		4	PARAFUSO	BOLT	PERNO
41	353441X1		4	ARRUELA	WASHER	ARANDELA
42	355617X1		4	ARRUELA	WASHER	ARANDELA
43	3149352M91	100-30 No	1	TAMPA	COVER	CUBIERTA
44	3149357M91		1	PAINEL	PANEL	PANEL
45	353679X1		2	PARAFUSO	BOLT	PERNO
46	353446X1		2	ARRUELA	WASHER	ARANDELA
47	829185M1		2	ARRUELA	WASHER	ARANDELA
48	022955S1		1	MINICAPUZ	MINIHOOD	MINICAPÓ

Lataria **4 Rm**
Bodywork **4 Wd**
Carroceria **4 Rm**

100-95

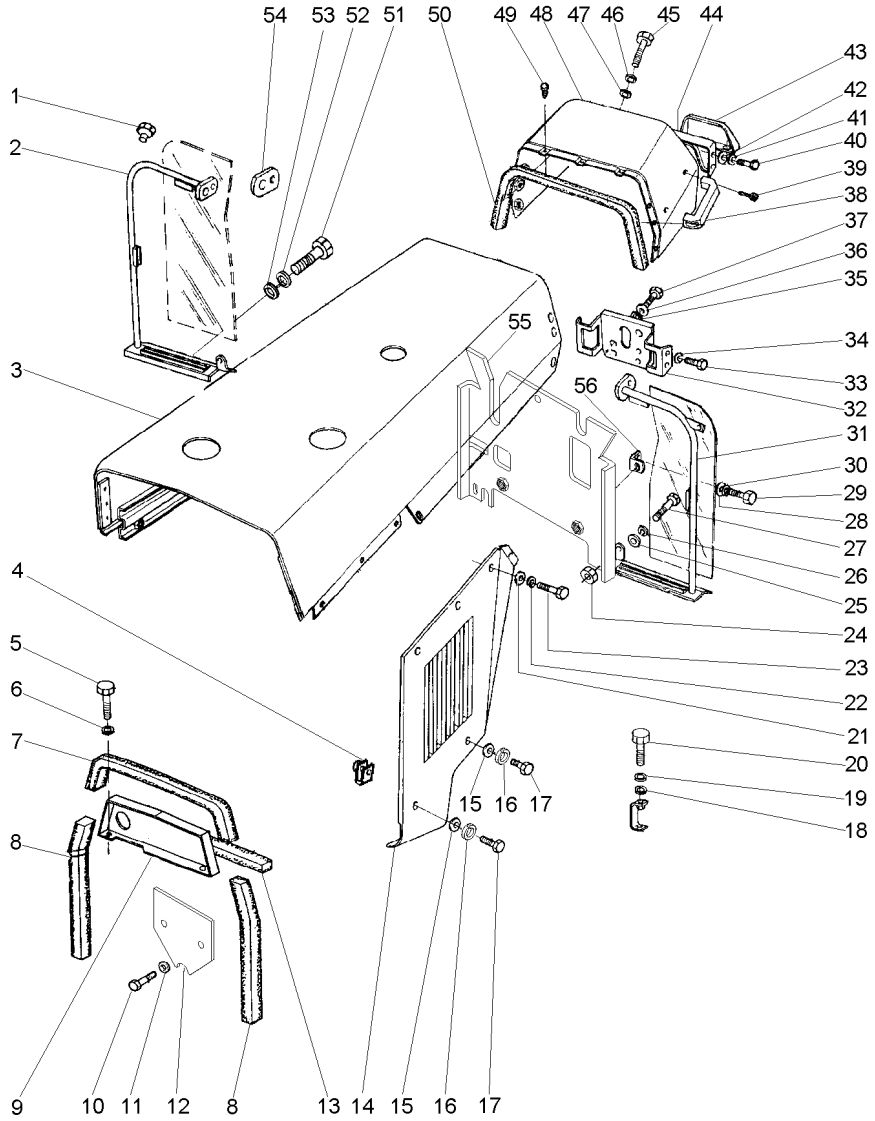

49	490742M1	**3**	AMORTECEDOR	DAMPER	VALV.REGULADORA
50	2801689M2	**1**	GUARNIÇÃO	FOAM	ESPUMA
51	353667X1	**6**	PARAFUSO	BOLT	PERNO
52	353441X1	**6**	ARRUELA	WASHER	ARANDELA
53	355617X1	**6**	ARRUELA	WASHER	ARANDELA
54	026492P1	**2**	LUVA	SLEEVE	MANCHA
55	022985S1	**1**	DEFLETOR	DEFLECTOR	DEFLECTOR
56	026409P1	**2**	SUPORTE	BRACKET	SOPORTE

Lataria **4 Rm**
Bodywork **4 Wd**
Carroceria **4 Rm**

100-100

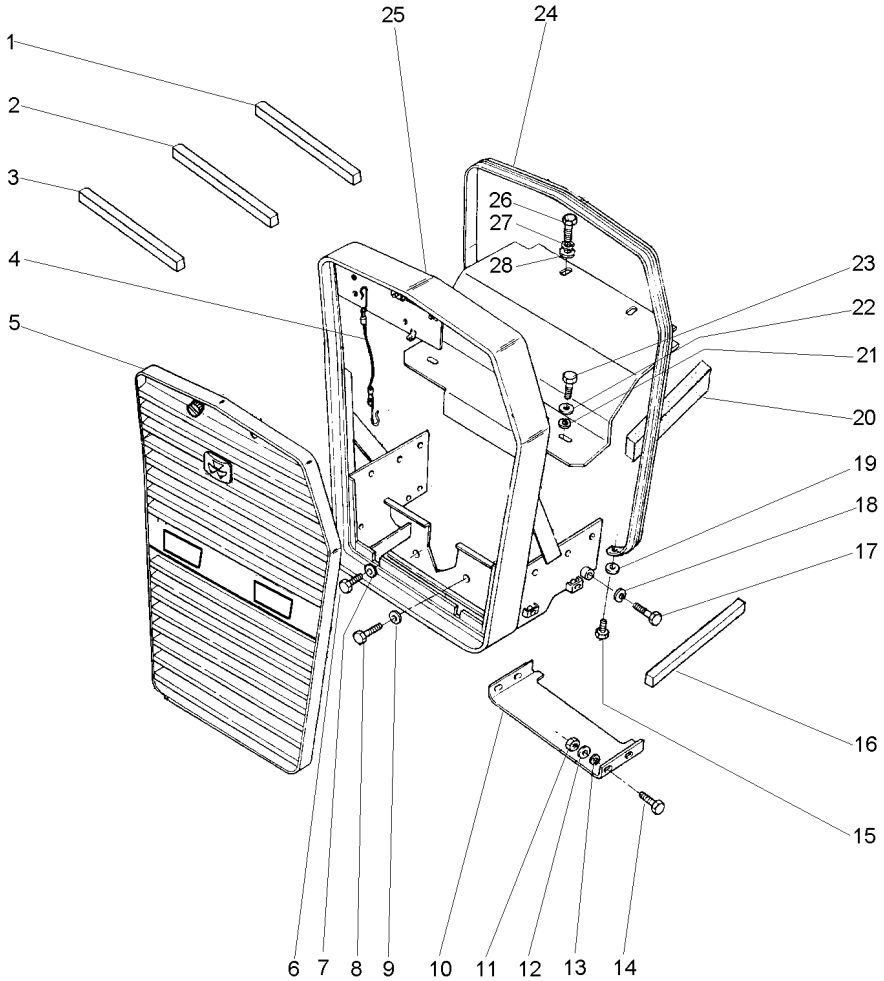

1	3149668M1		**1**	GUARNIÇÃO	FOAM	ESPUMA
2	3412754M1		**2**	GUARNIÇÃO	FOAM	ESPUMA
3	050658P1		**1**	GUARNIÇÃO	FOAM	ESPUMA
4	022625N1		**1**	CABO	CABLE	CABLE
5	022622N1	100-45 No	**1**	GRADE	GRILLE	REJILLA
6	353726X1		**2**	PARAFUSO	BOLT	PERNO
7	353433X1		**2**	ARRUELA	WASHER	ARANDELA
8	353726X1		**2**	PARAFUSO	BOLT	PERNO
9	353433X1		**2**	ARRUELA	WASHER	ARANDELA
10	038581S1		**1**	PLACA	PLATE	PLATO
11	355564X1		**4**	PORCA	NUT	TUERCA
12	355617X1		**4**	ARRUELA	WASHER	ARANDELA
13	353441X1		**4**	ARRUELA	WASHER	ARANDELA
14	353669X1		**4**	PARAFUSO	BOLT	PERNO
15	353679X1		**2**	PARAFUSO	BOLT	PERNO
16	3148341M1		**2**	GUARNIÇÃO	FOAM	ESPUMA
17	3145222M1		**2**	PARAFUSO	BOLT	PERNO
18	353433X1		**2**	ARRUELA	WASHER	ARANDELA
19	829185M1		**2**	ARRUELA	WASHER	ARANDELA
20	3148341M1		**2**	GUARNIÇÃO	FOAM	ESPUMA
21	353446X1		**2**	ARRUELA	WASHER	ARANDELA
22	829185M1		**2**	ARRUELA	WASHER	ARANDELA
23	353676X1		**2**	PARAFUSO	BOLT	PERNO
24	2802221M1		**1**	MOLDURA	MOULDING	BORDON
26	353688X1		**2**	PARAFUSO	BOLT	PERNO
27	353434X1		**2**	ARRUELA	WASHER	ARANDELA
28	353756X1		**2**	ARRUELA	WASHER	ARANDELA

Lataria
Bodywork
Carroceria

Envoltório
Grille
Parrilla

100-105

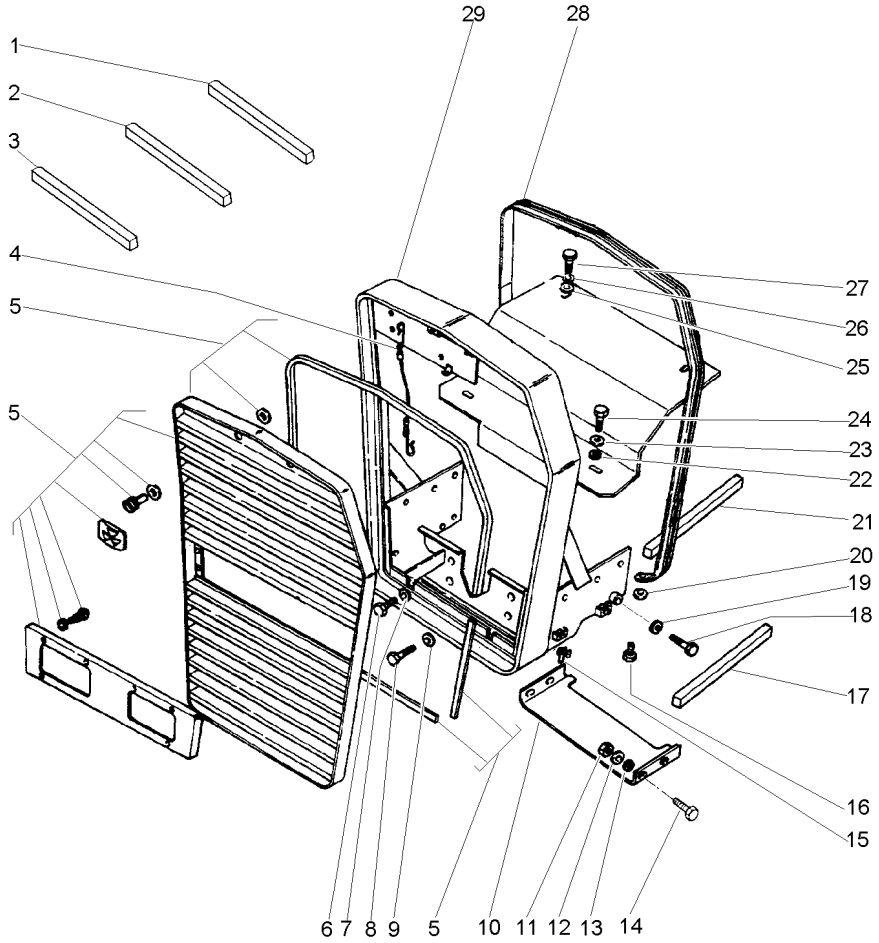

1	3149668M1		1	GUARNIÇÃO	FOAM	ESPUMA
2	3412754M1		2	GUARNIÇÃO	FOAM	ESPUMA
3	050658P1		1	GUARNIÇÃO	FOAM	ESPUMA
4	022625N1		1	CABO	CABLE	CABLE
5	022622N1	100-45 No	1	GRADE	GRILLE	REJILLA
6	353726X1		2	PARAFUSO	BOLT	PERNO
7	353433X1		2	ARRUELA	WASHER	ARANDELA
8	353726X1		2	PARAFUSO	BOLT	PERNO
9	353433X1		2	ARRUELA	WASHER	ARANDELA
10	038581S1		1	PLACA	PLATE	PLATO
11	355564X1		4	PORCA	NUT	TUERCA
12	355617X1		4	ARRUELA	WASHER	ARANDELA
13	353441X1		4	ARRUELA	WASHER	ARANDELA
14	353669X1		4	PARAFUSO	BOLT	PERNO
15	368897X1		4	PORCA	NUT	TUERCA
16	353679X1		2	PARAFUSO	BOLT	PERNO
17	3148341M1		2	GUARNIÇÃO	FOAM	ESPUMA
18	3145222M1		2	PARAFUSO	BOLT	PERNO
19	353433X1		2	ARRUELA	WASHER	ARANDELA
20	829185M1		2	ARRUELA	WASHER	ARANDELA
21	3148341M1		2	GUARNIÇÃO	FOAM	ESPUMA
22	829185M1		2	ARRUELA	WASHER	ARANDELA
23	353446X1		2	ARRUELA	WASHER	ARANDELA
24	353676X1		2	PARAFUSO	BOLT	PERNO
25	353756X1		2	ARRUELA	WASHER	ARANDELA
26	353434X1		2	ARRUELA	WASHER	ARANDELA
27	353688X1		2	PARAFUSO	BOLT	PERNO
28	2802221M1		1	MOLDURA	MOULDING	BORDON

Lataria
Bodywork
Carroceria

100-110

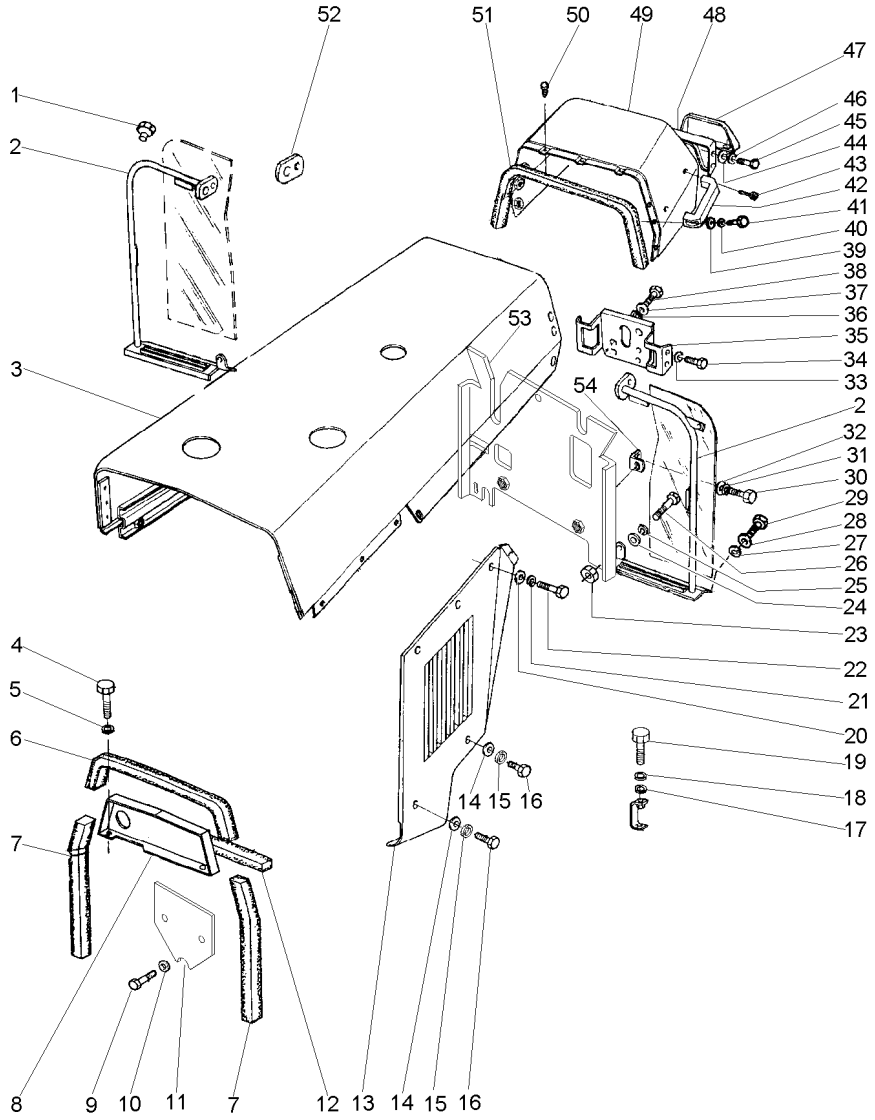

1	2801324M1		3	TAMPÃO	PAD	ALMOHADILLA
2	037159N1	◀	1	DEFLETOR	DEFLECTOR	DEFLECTOR
		105-145 No				
2	037160N1	▶	1	DEFLETOR	DEFLECTOR	DEFLECTOR
3	022981S1		1	CAPUZ	HOOD	CAPO
4	353676X1		2	PARAFUSO	BOLT	PERNO
5	356446X1		2	ARRUELA	WASHER	ARANDELA
6	1876211M1		1	GUARNIÇÃO	FOAM	ESPUMA
7	1876210M1		2	GUARNIÇÃO	FOAM	ESPUMA
8	022866S1	▲	1	PAINEL	PANEL	PANEL
9	353723X1		2	PARAFUSO	BOLT	PERNO
10	353439X1		2	ARRUELA	WASHER	ARANDELA
11	052176P1		1	TAMPA	COVER	CUBIERTA
12	1876208M1		1	GUARNIÇÃO	FOAM	ESPUMA
13	2800178M92	◀	1	PAINEL	PANEL	PANEL
13	2800179M92	▶	1	PAINEL	PANEL	PANEL
14	829185M1		4	ARRUELA	WASHER	ARANDELA
15	353446X1		4	ARRUELA	WASHER	ARANDELA
16	353681X1		4	PARAFUSO	BOLT	PERNO
17	353756X1		2	ARRUELA	WASHER	ARANDELA
18	353434X1		2	ARRUELA	WASHER	ARANDELA
19	353691X1		2	PARAFUSO	BOLT	PERNO
20	829185M1		10	ARRUELA	WASHER	ARANDELA
21	353446X1		10	ARRUELA	WASHER	ARANDELA
22	353676X1		10	PARAFUSO	BOLT	PERNO
23	355564X1		2	PORCA	NUT	TUERCA
24	355617X1		4	ARRUELA	WASHER	ARANDELA
25	353441X1		2	ARRUELA	WASHER	ARANDELA
26	353667X1		2	PARAFUSO	BOLT	PERNO
27	355617X1		6	ARRUELA	WASHER	ARANDELA
28	353441X1		6	ARRUELA	WASHER	ARANDELA
29	353667X1		6	PARAFUSO	BOLT	PERNO
30	353667X1		2	PARAFUSO	BOLT	PERNO
31	355617X1		2	ARRUELA	WASHER	ARANDELA
32	353441X1		2	ARRUELA	WASHER	ARANDELA
33	353434X1		4	ARRUELA	WASHER	ARANDELA
34	353688X1		4	PARAFUSO	BOLT	PERNO
35	026451S1		1	SUPORTE	SUPPORT	DISPOS.DE SOSTEN
36	353756X1		3	ARRUELA	WASHER	ARANDELA
37	353434X1		3	ARRUELA	WASHER	ARANDELA
38	353691X1		3	PARAFUSO	BOLT	PERNO
39	829185M1		2	ARRUELA	WASHER	ARANDELA
40	353446X1		2	ARRUELA	WASHER	ARANDELA
41	353679X1		2	PARAFUSO	BOLT	PERNO
42	3589241M1		1	ALÇA	STRAP	FAJA
43	360826X1		2	PARAFUSO	BOLT	PERNO
44	355617X1		4	ARRUELA	WASHER	ARANDELA
45	353666X1		4	PARAFUSO	BOLT	PERNO
46	353441X1		4	ARRUELA	WASHER	ARANDELA
47	3149352M91	100-30 No	1	TAMPA	COVER	CUBIERTA

Lataria
Bodywork
Carroceria

100-110

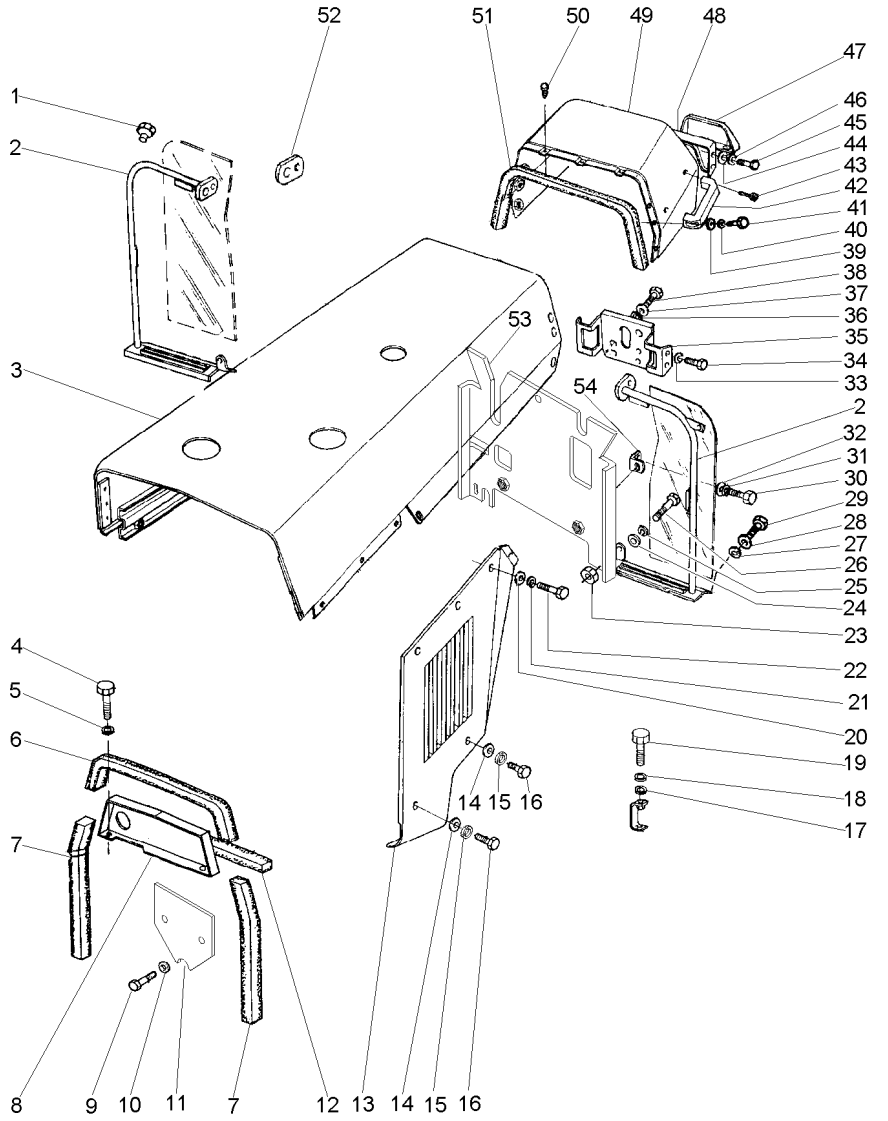

48	3149357M91	**1** PAINEL	PANEL	PANEL
49	022955S1	**1** MINICAPUZ	MINIHOOD	MINICAPÓ
50	490742M1	**3** AMORTECEDOR	DAMPER	VALV.REGULADORA
51	2801689M2	**1** GUARNIÇÃO	FOAM	ESPUMA
52	026492P1	**2** LUVA	SLEEVE	MANCHA
53	022985S1	**1** DEFLETOR	DEFLECTOR	DEFLECTOR
54	026409P1	**2** SUPORTE	BRACKET	SOPORTE

Lataria
Sheet Metal
Emplanchados

Envoltório
Grille
Parrilla

100-115

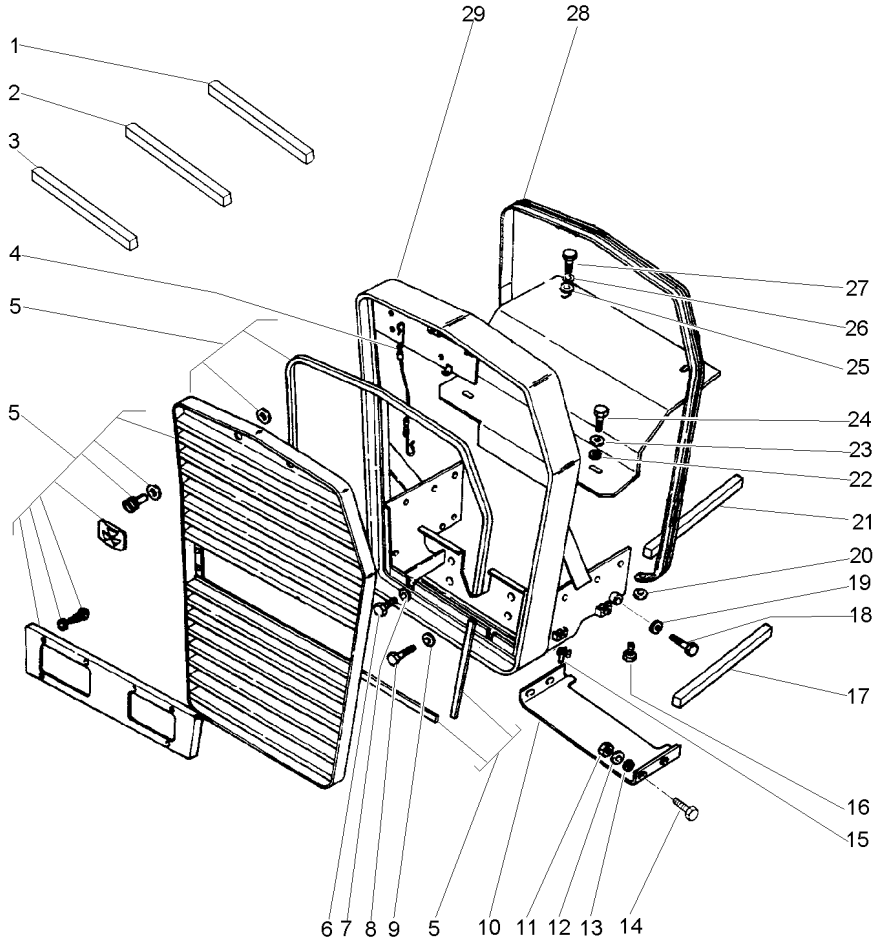

1	3149668M1		1	GUARNIÇÃO	FOAM	ESPUMA
2	3412754M1		2	GUARNIÇÃO	FOAM	ESPUMA
3	050658P1		1	GUARNIÇÃO	FOAM	ESPUMA
4	022625N1		1	CABO	CABLE	CABLE
5	022622N1	100-45 No	1	GRADE	GRILLE	REJILLA
6	353726X1		2	PARAFUSO	BOLT	PERNO
7	353433X1		2	ARRUELA	WASHER	ARANDELA
8	353726X1		2	PARAFUSO	BOLT	PERNO
9	353433X1		2	ARRUELA	WASHER	ARANDELA
10	038581S1		1	PLACA	PLATE	PLATO
11	355564X1		4	PORCA	NUT	TUERCA
12	355617X1		4	ARRUELA	WASHER	ARANDELA
13	353441X1		4	ARRUELA	WASHER	ARANDELA
14	353669X1		4	PARAFUSO	BOLT	PERNO
15	368897X1		4	PORCA	NUT	TUERCA
16	353679X1		2	PARAFUSO	BOLT	PERNO
17	3148341M1		2	GUARNIÇÃO	FOAM	ESPUMA
18	3145222M1		2	PARAFUSO	BOLT	PERNO
19	353433X1		2	ARRUELA	WASHER	ARANDELA
20	829185M1		2	ARRUELA	WASHER	ARANDELA
21	3148341M1		2	GUARNIÇÃO	FOAM	ESPUMA
22	829185M1		2	ARRUELA	WASHER	ARANDELA
23	353446X1		2	ARRUELA	WASHER	ARANDELA
24	353676X1		2	PARAFUSO	BOLT	PERNO
25	353756X1		2	ARRUELA	WASHER	ARANDELA
26	353434X1		2	ARRUELA	WASHER	ARANDELA
27	353688X1		2	PARAFUSO	BOLT	PERNO
28	2802221M1		1	MOLDURA	MOULDING	BORDON

Lataria
Sheet Metal
Emplanchados

100-120

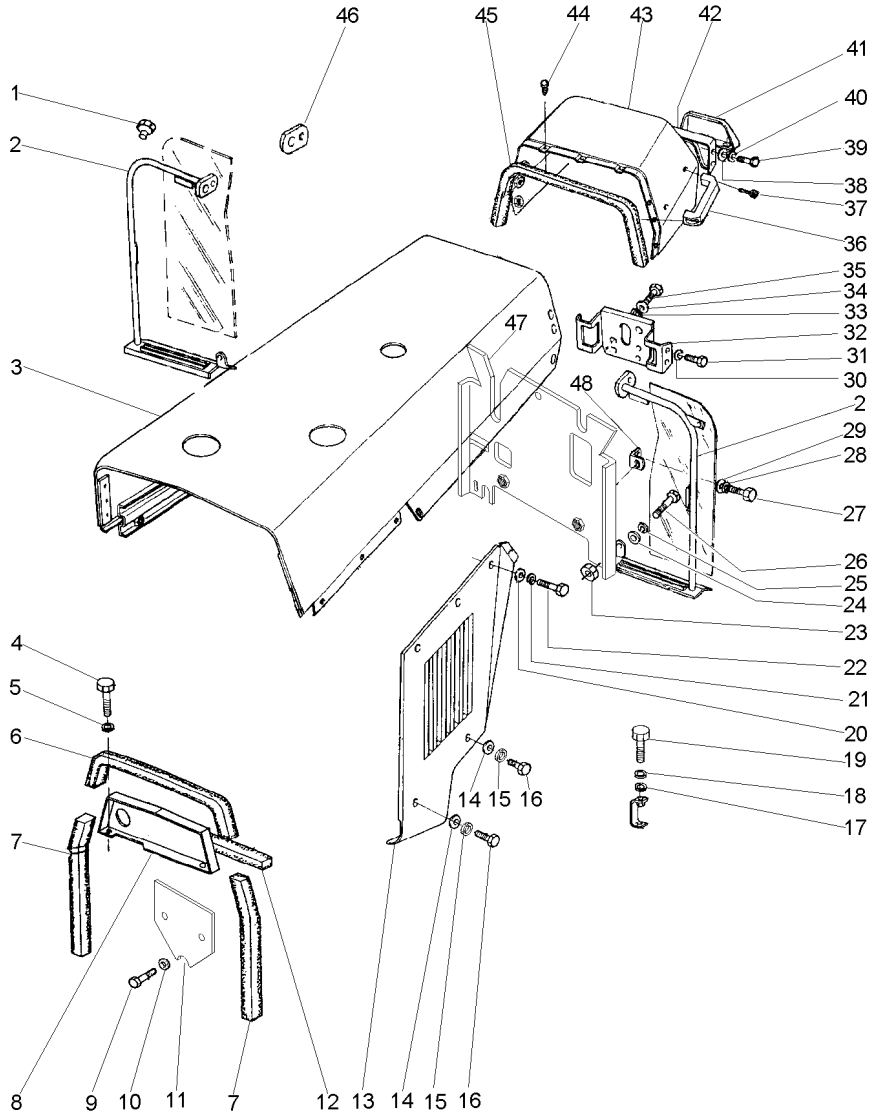

1	2801324M1		3	TAMPÃO	PAD	ALMOHADILLA
2	037159N1	◀	1	DEFLETOR	DEFLECTOR	DEFLECTOR
		105-145 No				
2	037160N1	▶	1	DEFLETOR	DEFLECTOR	DEFLECTOR
3	1484416M94		1	CAPUZ	HOOD	CAPO
4	353676X1		2	PARAFUSO	BOLT	PERNO
5	356446X1		2	ARRUELA	WASHER	ARANDELA
6	1876211M1		1	GUARNIÇÃO	FOAM	ESPUMA
7	1876210M1		2	GUARNIÇÃO	FOAM	ESPUMA
8	022866S1	▲	1	PAINEL	PANEL	PANEL
9	353723X1		2	PARAFUSO	BOLT	PERNO
10	353439X1		2	ARRUELA	WASHER	ARANDELA
11	052176P1		1	TAMPA	COVER	CUBIERTA
12	1876208M1		1	GUARNIÇÃO	FOAM	ESPUMA
13	2800179M92	▶	1	PAINEL	PANEL	PANEL
13	2800178M92	◀	1	PAINEL	PANEL	PANEL
14	829185M1		4	ARRUELA	WASHER	ARANDELA
15	353446X1		4	ARRUELA	WASHER	ARANDELA
16	353681X1		4	PARAFUSO	BOLT	PERNO
17	353756X1		2	ARRUELA	WASHER	ARANDELA
18	353434X1		2	ARRUELA	WASHER	ARANDELA
19	353691X1		2	PARAFUSO	BOLT	PERNO
20	829185M1		10	ARRUELA	WASHER	ARANDELA
21	353446X1		12	ARRUELA	WASHER	ARANDELA
22	353676X1		12	PARAFUSO	BOLT	PERNO
23	355564X1		2	PORCA	NUT	TUERCA
24	355617X1		4	ARRUELA	WASHER	ARANDELA
25	353441X1		2	ARRUELA	WASHER	ARANDELA
26	353667X1		2	PARAFUSO	BOLT	PERNO
27	353667X1		2	PARAFUSO	BOLT	PERNO
28	355617X1		2	ARRUELA	WASHER	ARANDELA
29	353441X1		2	ARRUELA	WASHER	ARANDELA
30	353434X1		4	ARRUELA	WASHER	ARANDELA
31	353688X1		4	PARAFUSO	BOLT	PERNO
32	026451S1		1	SUPORTE	SUPPORT	DISPOS.DE SOSTEN
33	353756X1		3	ARRUELA	WASHER	ARANDELA
34	353434X1		3	ARRUELA	WASHER	ARANDELA
35	353691X1		3	PARAFUSO	BOLT	PERNO
36	3589241M1		1	ALÇA	STRAP	FAJA
37	360826X1		2	PARAFUSO	BOLT	PERNO
38	355617X1		4	ARRUELA	WASHER	ARANDELA
39	353666X1		4	PARAFUSO	BOLT	PERNO
40	353441X1		4	ARRUELA	WASHER	ARANDELA
41	3149352M91	100-30 No	1	TAMPA	COVER	CUBIERTA
42	3149357M91		1	PAINEL	PANEL	PANEL
43	022955S1		1	MINICAPUZ	MINIHOOD	MINICAPÓ
44	490742M1		3	AMORTECEDOR	DAMPER	VALV.REGULADORA
45	2801689M2		1	GUARNIÇÃO	FOAM	ESPUMA
46	026492P1		2	LUVA	SLEEVE	MANCHA
47	022985S1		1	DEFLETOR	DEFLECTOR	DEFLECTOR

Lataria
Sheet Metal
Emplanchados

100-120

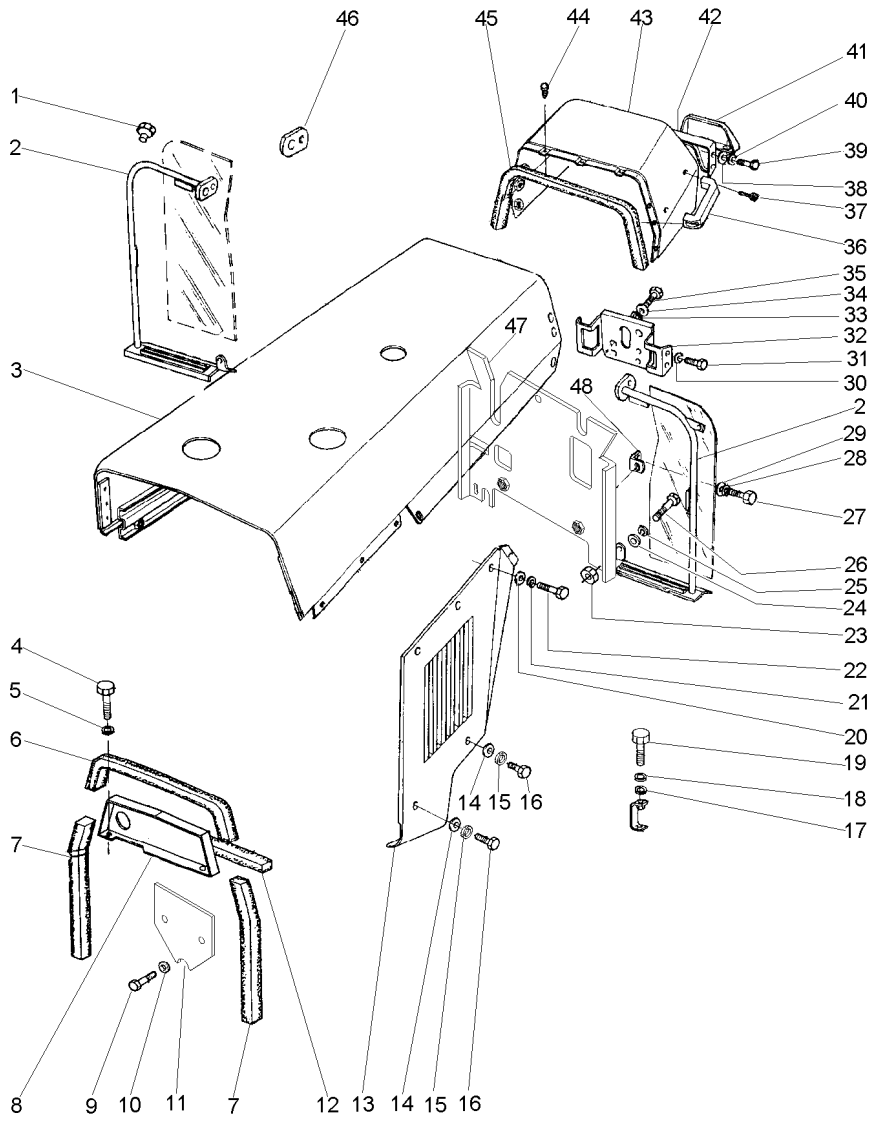

48	026409P1	**2**	SUPORTE	BRACKET	SOPORTE

Lataria
Bodywork
Carroceria

100-125

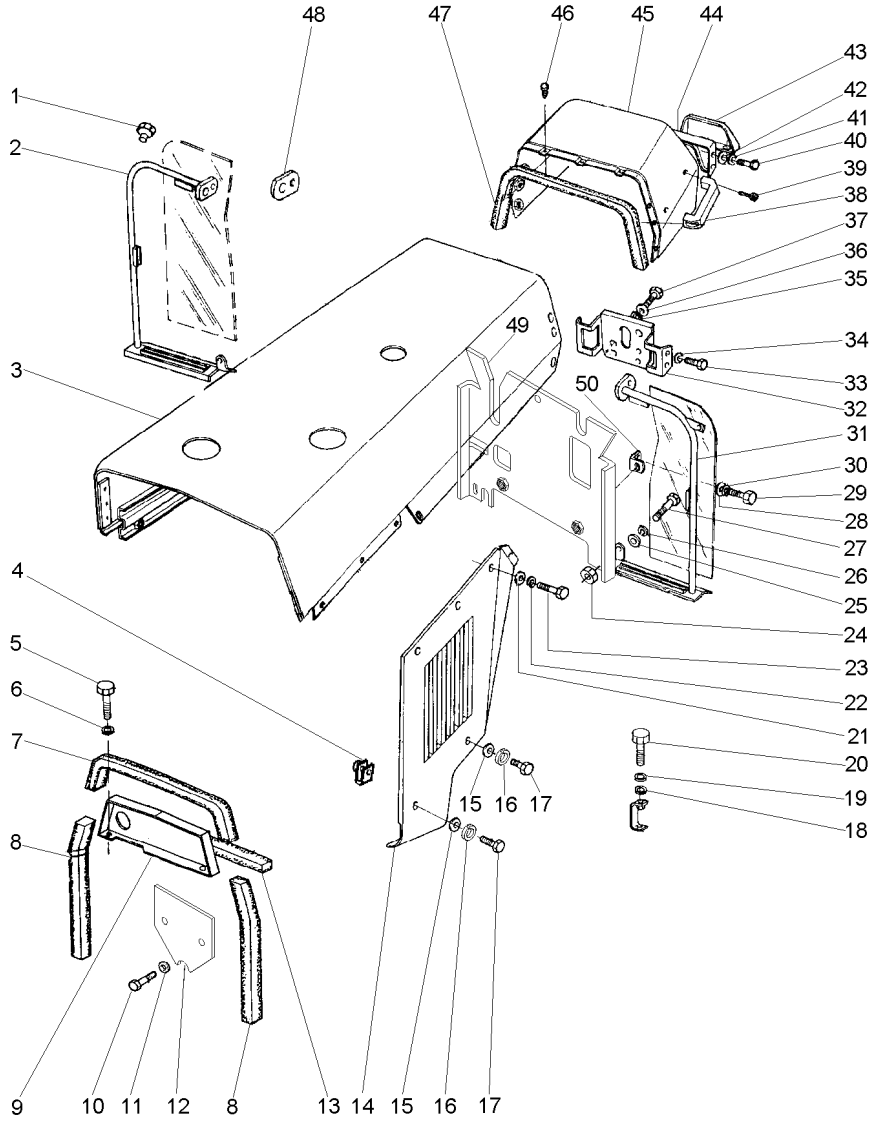

1	2801324M1		3	TAMPÃO	PAD	ALMOHADILLA
2	037160N1	◀	1	DEFLETOR	DEFLECTOR	DEFLECTOR
3	022981S1		1	CAPUZ	HOOD	CAPO
4	368897X1		4	PORCA	NUT	TUERCA
5	353676X1		2	PARAFUSO	BOLT	PERNO
6	353446X1		2	ARRUELA	WASHER	ARANDELA
7	1876211M1		1	GUARNIÇÃO	FOAM	ESPUMA
8	1876210M1		2	GUARNIÇÃO	FOAM	ESPUMA
9	022866S1	▲	1	PAINEL	PANEL	PANEL
10	353723X1		2	PARAFUSO	BOLT	PERNO
11	353439X1		2	ARRUELA	WASHER	ARANDELA
12	052176P1		1	TAMPA	COVER	CUBIERTA
13	1876208M1		1	GUARNIÇÃO	FOAM	ESPUMA
14	2800178M92	◀	1	PAINEL	PANEL	PANEL
14	2800179M92	▶	1	PAINEL	PANEL	PANEL
15	829185M1		4	ARRUELA	WASHER	ARANDELA
16	353446X1		4	ARRUELA	WASHER	ARANDELA
17	353681X1		4	PARAFUSO	BOLT	PERNO
18	353756X1		2	ARRUELA	WASHER	ARANDELA
19	353434X1		2	ARRUELA	WASHER	ARANDELA
20	353691X1		2	PARAFUSO	BOLT	PERNO
21	829185M1		10	ARRUELA	WASHER	ARANDELA
22	353446X1		12	ARRUELA	WASHER	ARANDELA
23	353676X1		12	PARAFUSO	BOLT	PERNO
24	355564X1		2	PORCA	NUT	TUERCA
25	355617X1		4	ARRUELA	WASHER	ARANDELA
26	353441X1		2	ARRUELA	WASHER	ARANDELA
27	353667X1		2	PARAFUSO	BOLT	PERNO
28	355617X1		2	ARRUELA	WASHER	ARANDELA
29	353667X1		2	PARAFUSO	BOLT	PERNO
30	353441X1		2	ARRUELA	WASHER	ARANDELA
31	037159N1	▶	1	DEFLETOR	DEFLECTOR	DEFLECTOR
		105-145 No				
32	026451S1		1	SUPORTE	SUPPORT	DISPOS.DE SOSTEN
33	353688X1		4	PARAFUSO	BOLT	PERNO
34	353434X1		4	ARRUELA	WASHER	ARANDELA
35	353756X1		3	ARRUELA	WASHER	ARANDELA
36	353434X1		3	ARRUELA	WASHER	ARANDELA
37	353691X1		3	PARAFUSO	BOLT	PERNO
38	3589241M1		1	ALÇA	STRAP	FAJA
39	360826X1		2	PARAFUSO	BOLT	PERNO
40	353666X1		4	PARAFUSO	BOLT	PERNO
41	353441X1		4	ARRUELA	WASHER	ARANDELA
42	355617X1		4	ARRUELA	WASHER	ARANDELA
43	3149352M91	100-30 No	1	TAMPA	COVER	CUBIERTA
44	3149357M91		1	PAINEL	PANEL	PANEL
45	022955S1		1	MINICAPUZ	MINIHOOD	MINICAPÓ
46	490742M1		3	AMORTECEDOR	DAMPER	VALV.REGULADORA
47	2801689M2		1	GUARNIÇÃO	FOAM	ESPUMA
48	026492P1		2	LUVA	SLEEVE	MANCHA

Lataria
Bodywork
Carroceria

100-125

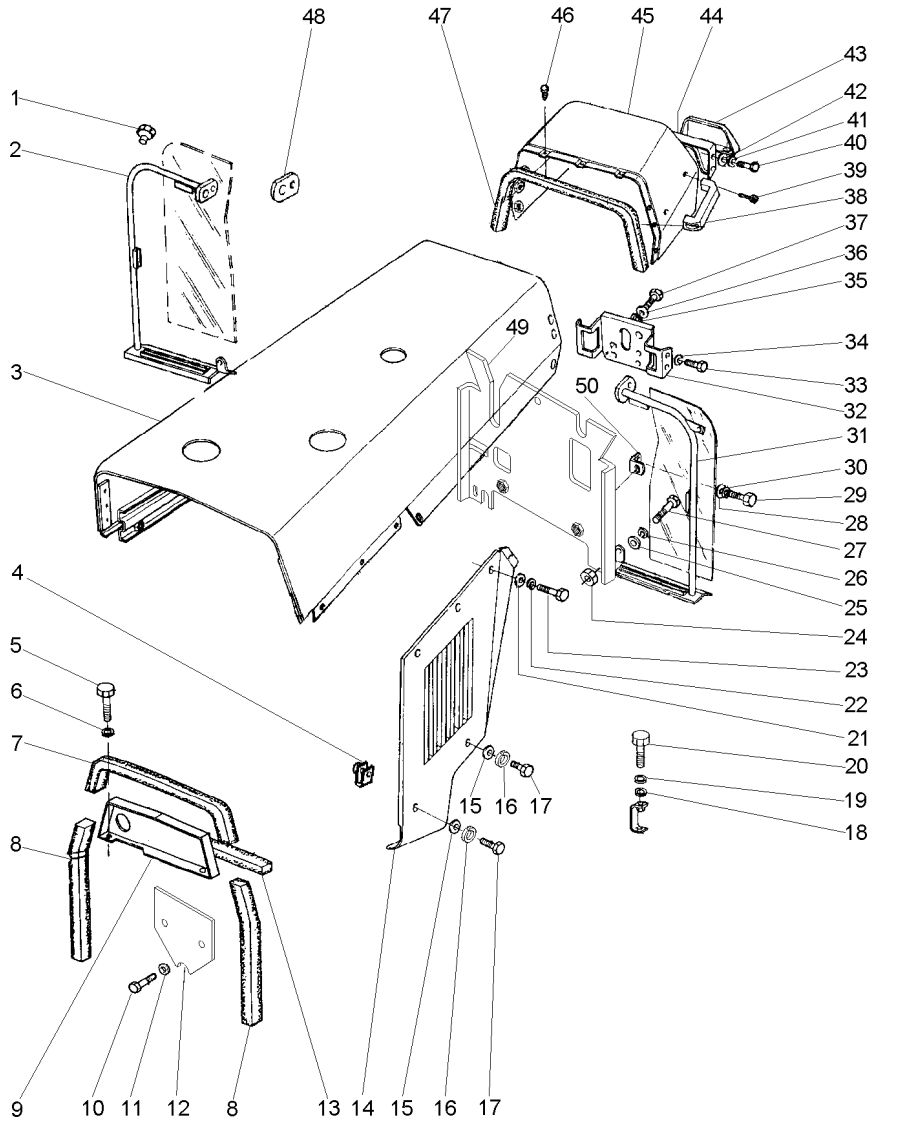

49	022985S1	**1** DEFLETOR	DEFLECTOR	DEFLECTOR
50	026409P1	**2** SUPORTE	BRACKET	SOPORTE

Lataria
Bodywork
Carroceria

100-130

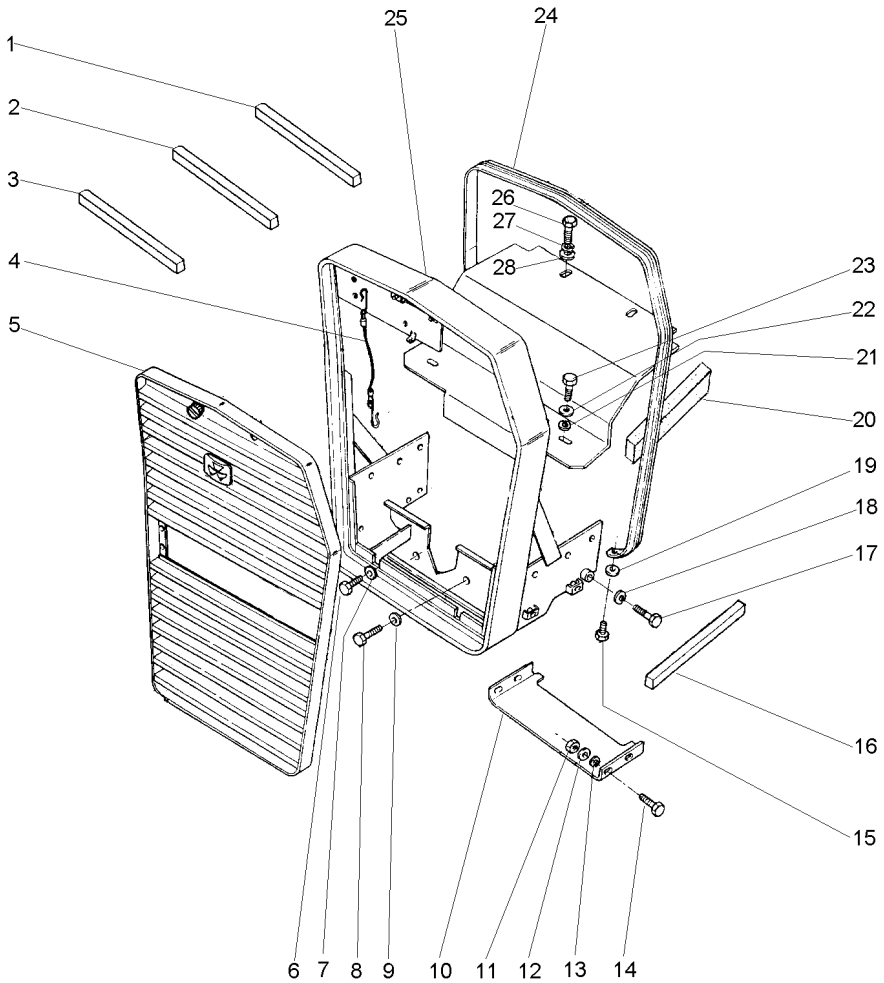

1	3149668M1		1	GUARNIÇÃO	FOAM	ESPUMA
2	3412754M1		2	GUARNIÇÃO	FOAM	ESPUMA
3	050658P1		1	GUARNIÇÃO	FOAM	ESPUMA
4	022625N1		1	CABO	CABLE	CABLE
5	022622N1	100-45 No	1	GRADE	GRILLE	REJILLA
6	353726X1		2	PARAFUSO	BOLT	PERNO
7	353433X1		2	ARRUELA	WASHER	ARANDELA
8	353726X1		2	PARAFUSO	BOLT	PERNO
9	353433X1		2	ARRUELA	WASHER	ARANDELA
10	038581S1		1	PLACA	PLATE	PLATO
11	355564X1		4	PORCA	NUT	TUERCA
12	355617X1		4	ARRUELA	WASHER	ARANDELA
13	353441X1		4	ARRUELA	WASHER	ARANDELA
14	353669X1		4	PARAFUSO	BOLT	PERNO
15	353679X1		2	PARAFUSO	BOLT	PERNO
16	3148341M1		2	GUARNIÇÃO	FOAM	ESPUMA
17	3145222M1		2	PARAFUSO	BOLT	PERNO
18	353433X1		2	ARRUELA	WASHER	ARANDELA
19	829185M1		2	ARRUELA	WASHER	ARANDELA
20	3148341M1		2	GUARNIÇÃO	FOAM	ESPUMA
21	353446X1		2	ARRUELA	WASHER	ARANDELA
22	829185M1		2	ARRUELA	WASHER	ARANDELA
23	353676X1		2	PARAFUSO	BOLT	PERNO
24	2802221M1		1	MOLDURA	MOULDING	BORDON
26	353688X1		2	PARAFUSO	BOLT	PERNO
27	353434X1		2	ARRUELA	WASHER	ARANDELA
28	353756X1		2	ARRUELA	WASHER	ARANDELA

Emblemas — **Português**
Emblems — **Portuguese**
Emblemas — **Português**

100-135

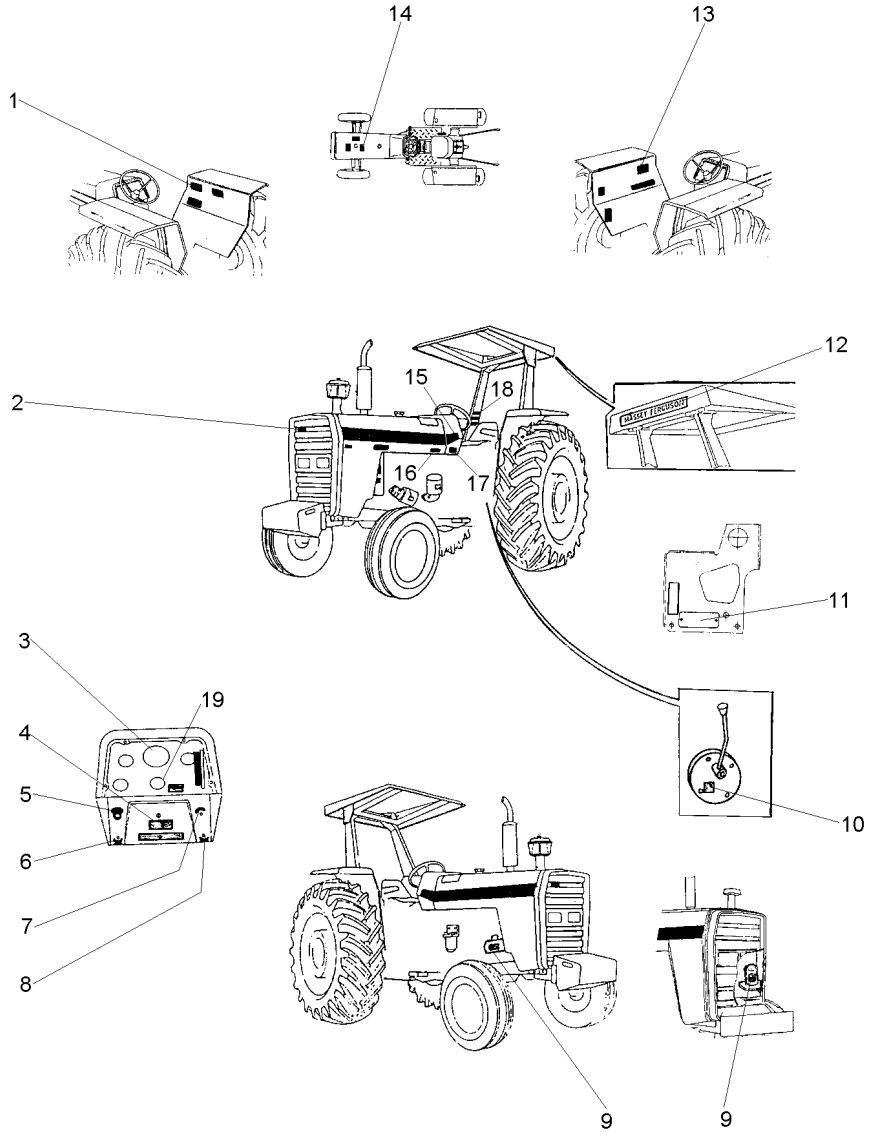

1	049101P1	1	DECAL	DECAL	CALCOMANIA
2	3587203M1	X	EMBLEMA	EMBLEM	EMBLEMA
3	2800862M1	1	DECAL	DECAL	CALCOMANIA
4	3410238M1	X	DECAL	DECAL	CALCOMANIA
5	2801186M1	1	EMBLEMA	EMBLEM	EMBLEMA
6	3410244M1	1	EMBLEMA	EMBLEM	EMBLEMA
7	026694P1	1	DECAL	DECAL	CALCOMANIA
8	3410245M1	1	EMBLEMA	EMBLEM	EMBLEMA
9	3146752M1	1	DECAL	DECAL	CALCOMANIA
10	3149896M1	X	DECAL	DECAL	CALCOMANIA
11	036880P1	1	PLACA	PLATE	PLATO
11	3410581M1	2	REBITE	RIVET	REMACHE
12	3149677M1	X	DECAL	DECAL	CALCOMANIA
13	022100P2	1	DECAL	DECAL	CALCOMANIA
14	3146834M1	1	DECAL	DECAL	CALCOMANIA
15	022081P1	2	DECAL	DECAL	CALCOMANIA
16	022091P1	1	DECAL	DECAL	CALCOMANIA
17	3410581M1	4	REBITE	RIVET	REMACHE
17	3697173M1	1	PLACA	PLATE	PLATO
18	022083P1	1	DECAL	DECAL	CALCOMANIA
19	1875315M1	X	EMBLEMA	EMBLEM	EMBLEMA

Emblemas — **Português**
Emblems — **Portuguese**
Emblemas — **Portugués**

100-140

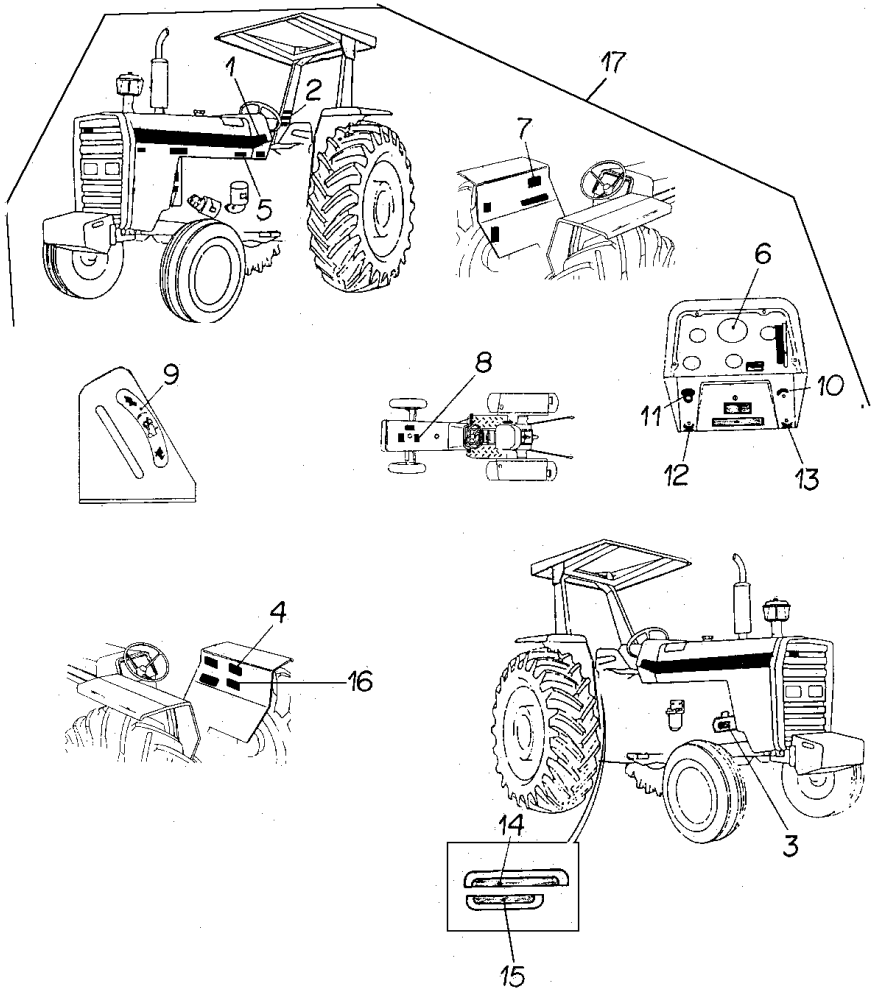

1	022081P1	17	**2**	DECAL	DECAL	CALCOMANIA
2	022083P1	17	**1**	DECAL	DECAL	CALCOMANIA
3	3146752M1	17	**1**	DECAL	DECAL	CALCOMANIA
4	3148171M1	17	**1**	DECAL	DECAL	CALCOMANIA
5	022091P1	17	**1**	DECAL	DECAL	CALCOMANIA
6	2800862M1	17	**1**	DECAL	DECAL	CALCOMANIA
7	022100P2	17	**1**	DECAL	DECAL	CALCOMANIA
8	3146834M1	17	**1**	DECAL	DECAL	CALCOMANIA
9	3148214M1	17	**1**	EMBLEMA	EMBLEM	EMBLEMA
10	3146011M1	17	**1**	EMBLEMA	EMBLEM	EMBLEMA
11	2801186M1	17	**1**	EMBLEMA	EMBLEM	EMBLEMA
12	3410244M1	17	**1**	EMBLEMA	EMBLEM	EMBLEMA
13	3410245M1	17	**1**	EMBLEMA	EMBLEM	EMBLEMA
14	022651P3	17	**1**	DECAL	DECAL	CALCOMANIA
15	022656P2	17	**1**	DECAL	DECAL	CALCOMANIA
16	043634P1	17	**1**	DECAL	DECAL	CALCOMANIA
17		➡ 022026N1	**1**	CJ. DECAL	KIT, DECAL	CALCOMANIA JUEGO

Emblemas
Emblems
Emblemas

100-145

Inglês - Sem Hidráulico
English - Without Hydraulic
Inglés - Sin Hidraulico

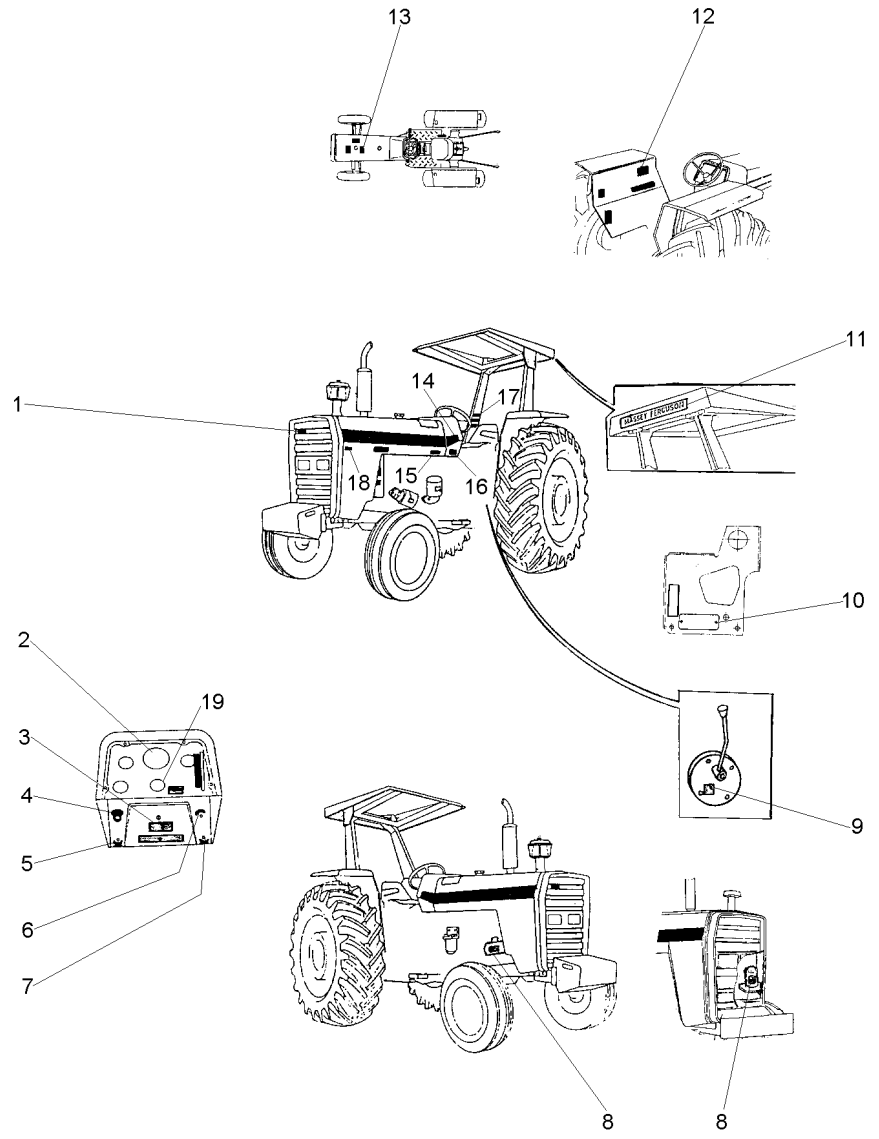

1	3587203M1	X	EMBLEMA	EMBLEM	EMBLEMA
2	3411432M1	1	DECAL	DECAL	CALCOMANIA
3	3410238M1	X	DECAL	DECAL	CALCOMANIA
4	2801186M1	1	EMBLEMA	EMBLEM	EMBLEMA
5	3410244M1	1	EMBLEMA	EMBLEM	EMBLEMA
6	026694P1	1	DECAL	DECAL	CALCOMANIA
7	3410245M1	1	EMBLEMA	EMBLEM	EMBLEMA
8	3146754M1	1	DECAL	DECAL	CALCOMANIA
9	3149896M1	X	DECAL	DECAL	CALCOMANIA
10	036880P1	1	PLACA	PLATE	PLATO
10	3410581M1	2	REBITE	RIVET	REMACHE
11	3149677M1	X	DECAL	DECAL	CALCOMANIA
12	022102P2	1	DECAL	DECAL	CALCOMANIA
13	022097P1	1	DECAL	DECAL	CALCOMANIA
14	022081P1	2	DECAL	DECAL	CALCOMANIA
15	022093P1	1	DECAL	DECAL	CALCOMANIA
16	3410581M1	4	REBITE	RIVET	REMACHE
16	3697173M1	1	PLACA	PLATE	PLATO
17	3595689M1	1	DECAL	DECAL	CALCOMANIA
18	022672P1	1	DECAL	DECAL	CALCOMANIA
19	1875315M1	X	EMBLEMA	EMBLEM	EMBLEMA

Emblemas
Emblems
Emblemas

100-150

Inglês - Com Hidráulico
English - With Hydraulic
Inglés - Con Hidraulico

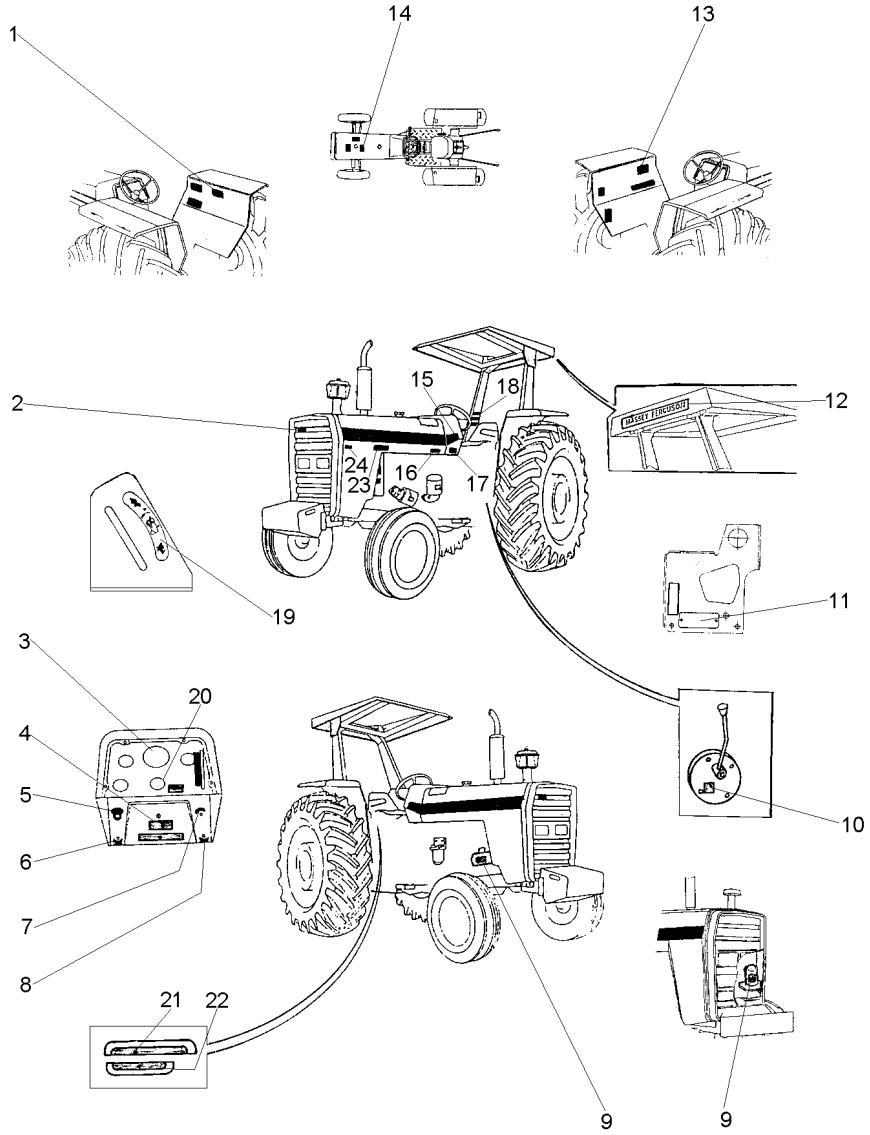

1	3410239M1		1	DECAL	DECAL	CALCOMANIA
2	3587203M1		X	EMBLEMA	EMBLEM	EMBLEMA
3	3411432M1		1	DECAL	DECAL	CALCOMANIA
4	3410238M1		X	DECAL	DECAL	CALCOMANIA
5	2801186M1		1	EMBLEMA	EMBLEM	EMBLEMA
6	3410244M1		1	EMBLEMA	EMBLEM	EMBLEMA
7	026694P1		1	DECAL	DECAL	CALCOMANIA
8	3410245M1		1	EMBLEMA	EMBLEM	EMBLEMA
9	3146754M1		1	DECAL	DECAL	CALCOMANIA
10	3149896M1		X	DECAL	DECAL	CALCOMANIA
11	036880P1		1	PLACA	PLATE	PLATO
11	3410581M1		2	REBITE	RIVET	REMACHE
12	3149677M1		X	DECAL	DECAL	CALCOMANIA
13	022102P2		1	DECAL	DECAL	CALCOMANIA
14	022097P1		1	DECAL	DECAL	CALCOMANIA
15	022081P1		2	DECAL	DECAL	CALCOMANIA
16	022093P1		1	DECAL	DECAL	CALCOMANIA
17	3410581M1		4	REBITE	RIVET	REMACHE
17	3697173M1		1	PLACA	PLATE	PLATO
18	3595689M1		1	DECAL	DECAL	CALCOMANIA
19	3148214M1		1	EMBLEMA	EMBLEM	EMBLEMA
20	1875315M1		X	EMBLEMA	EMBLEM	EMBLEMA
21	022652P3		1	DECAL	DECAL	CALCOMANIA
22	022657P2		1	DECAL	DECAL	CALCOMANIA
23	048210P1	EXPORT	2	DECAL	DECAL	CALCOMANIA
24	022672P1		1	DECAL	DECAL	CALCOMANIA

Emblemas
Emblems
Emblemas

100-155

Espanhol - Sem Hidráulico
Spanish - Without Hydraulic
Español - Sin Hidraulico

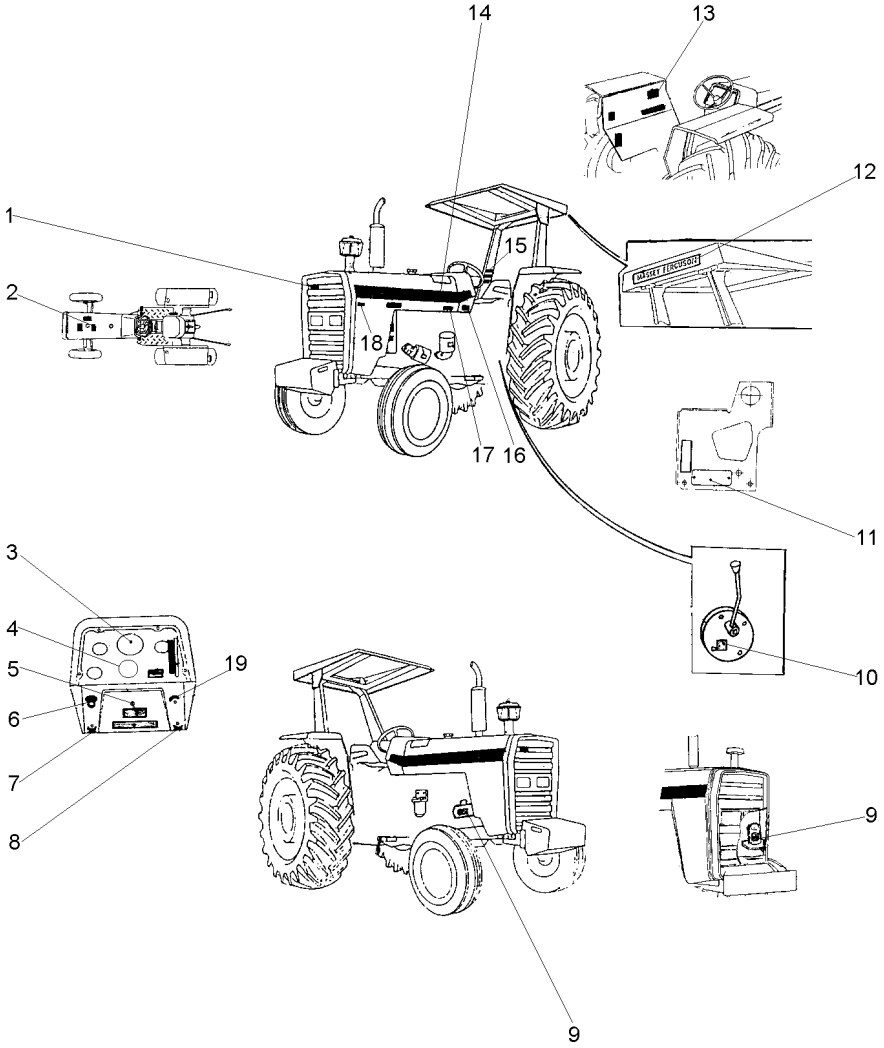

1	3587203M1	X	EMBLEMA	EMBLEM	EMBLEMA
2	022096P1	1	DECAL	DECAL	CALCOMANIA
3	3410241M1	1	DECAL	DECAL	CALCOMANIA
4	1875315M1	X	EMBLEMA	EMBLEM	EMBLEMA
5	3410238M1	X	DECAL	DECAL	CALCOMANIA
6	2801186M1	1	EMBLEMA	EMBLEM	EMBLEMA
7	3410244M1	1	EMBLEMA	EMBLEM	EMBLEMA
8	3410245M1	1	EMBLEMA	EMBLEM	EMBLEMA
9	3146299M1	1	DECAL	DECAL	CALCOMANIA
10	3149896M1	X	DECAL	DECAL	CALCOMANIA
11	036880P1	1	PLACA	PLATE	PLATO
11	3410581M1	2	REBITE	RIVET	REMACHE
12	3149677M1	X	DECAL	DECAL	CALCOMANIA
13	022101P2	1	DECAL	DECAL	CALCOMANIA
14	022081P1	2	DECAL	DECAL	CALCOMANIA
15	022084P1	1	DECAL	DECAL	CALCOMANIA
16	3410581M1	4	REBITE	RIVET	REMACHE
16	3697173M1	1	PLACA	PLATE	PLATO
17	022092P1	1	DECAL	DECAL	CALCOMANIA
18	022672P1	1	DECAL	DECAL	CALCOMANIA
19	026694P1	1	DECAL	DECAL	CALCOMANIA

Emblemas
Emblems
Emblemas

100-160

Espanhol - Com Hidráulico
Spanish - With Hydraulic
Español - Con Hidraulico

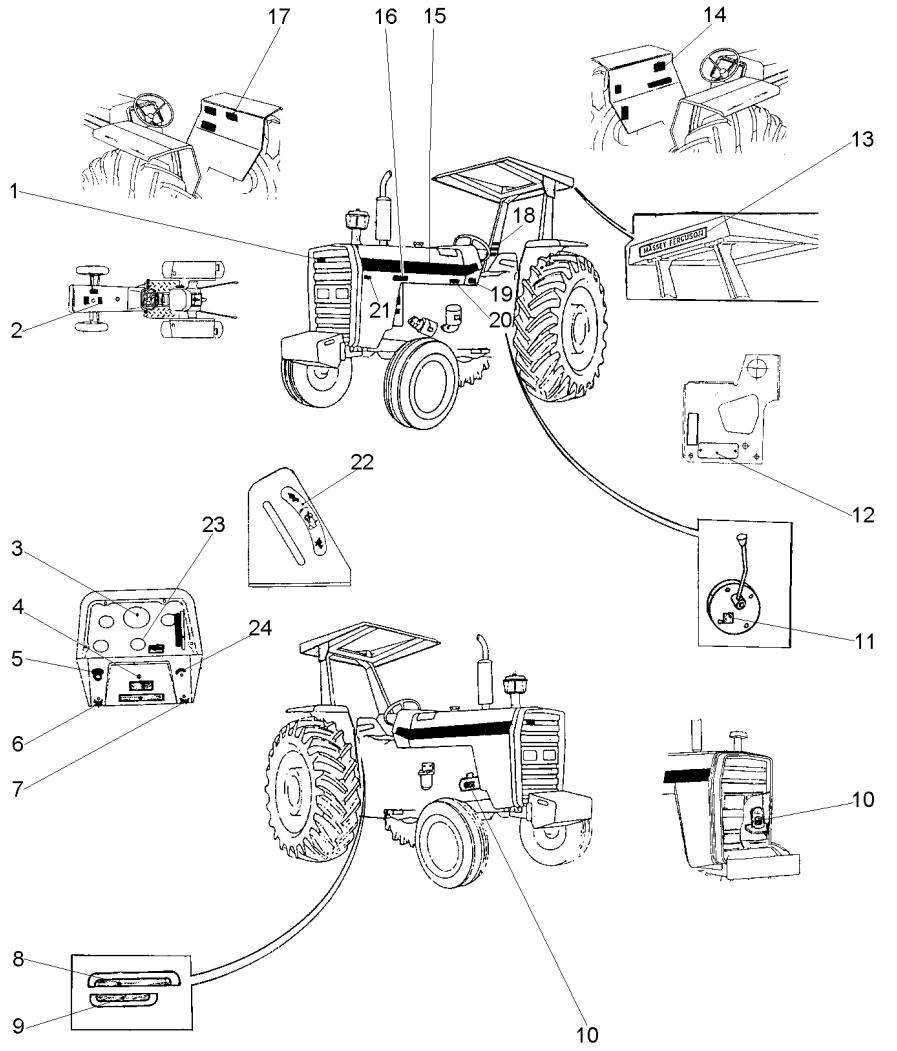

1	3587203M1		X	EMBLEMA	EMBLEM	EMBLEMA
2	022096P1		1	DECAL	DECAL	CALCOMANIA
3	3410241M1		1	DECAL	DECAL	CALCOMANIA
4	3410238M1		X	DECAL	DECAL	CALCOMANIA
5	2801186M1		1	EMBLEMA	EMBLEM	EMBLEMA
6	3410244M1		1	EMBLEMA	EMBLEM	EMBLEMA
7	3410245M1		1	EMBLEMA	EMBLEM	EMBLEMA
8	022654P3		1	DECAL	DECAL	CALCOMANIA
9	022659P2		1	DECAL	DECAL	CALCOMANIA
10	3146299M1		1	DECAL	DECAL	CALCOMANIA
11	3149896M1		X	DECAL	DECAL	CALCOMANIA
12	036880P1		1	PLACA	PLATE	PLATO
12	3410581M1		2	REBITE	RIVET	REMACHE
13	3149677M1		X	DECAL	DECAL	CALCOMANIA
14	022101P2		1	DECAL	DECAL	CALCOMANIA
15	022081P1		2	DECAL	DECAL	CALCOMANIA
16	048210P1	EXPORT	2	DECAL	DECAL	CALCOMANIA
17	3146334M2		1	DECAL	DECAL	CALCOMANIA
18	022084P1		1	DECAL	DECAL	CALCOMANIA
19	3410581M1		4	REBITE	RIVET	REMACHE
19	3697173M1		1	PLACA	PLATE	PLATO
20	022092P1		1	DECAL	DECAL	CALCOMANIA
21	022672P1		1	DECAL	DECAL	CALCOMANIA
22	3148214M1		1	EMBLEMA	EMBLEM	EMBLEMA
23	1875315M1		X	EMBLEMA	EMBLEM	EMBLEMA
24	026694P1		1	DECAL	DECAL	CALCOMANIA

Emblemas
Emblems
Emblemas

100-165

Francês - Sem Hidráulico
French - Without Hydraulic
Francés - Sin Hidraulico

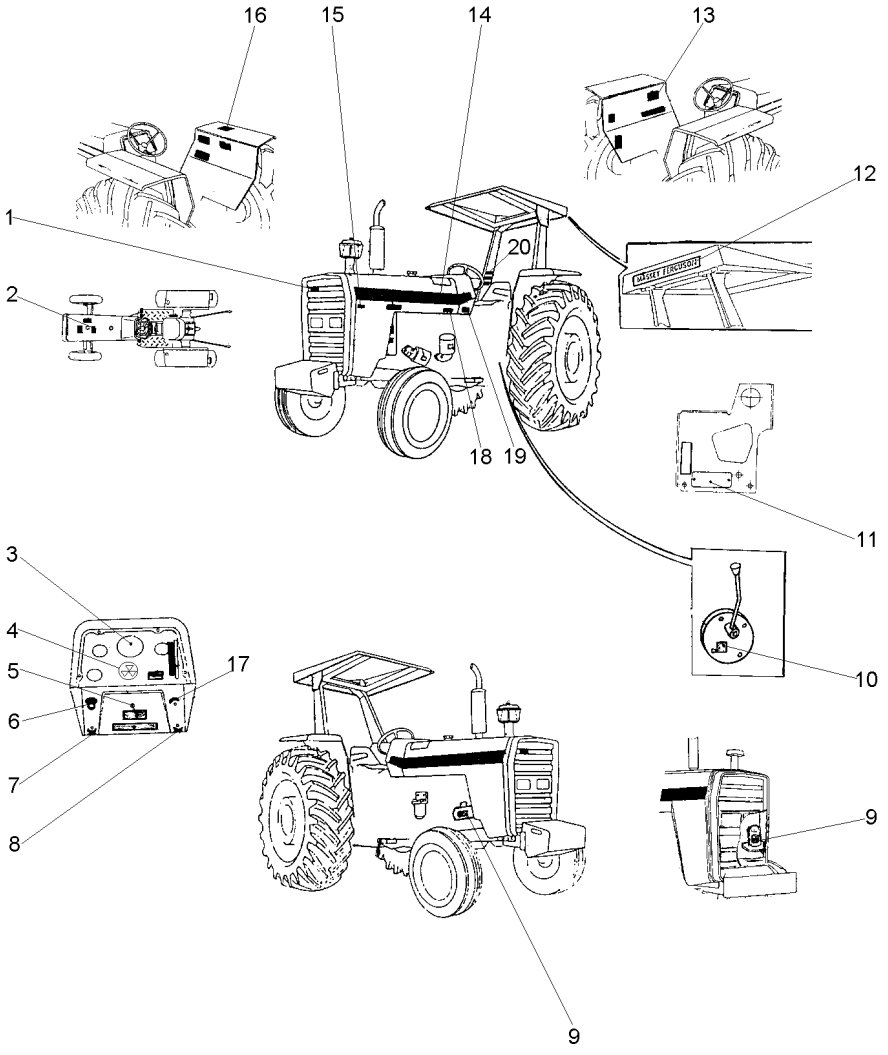

1	3587203M1	X	EMBLEMA	EMBLEM	EMBLEMA
2	022098P1	1	DECAL	DECAL	CALCOMANIA
3	3408126M1	1	DECAL	DECAL	CALCOMANIA
4	1875315M1	X	EMBLEMA	EMBLEM	EMBLEMA
5	3410238M1	X	DECAL	DECAL	CALCOMANIA
6	2801186M1	1	EMBLEMA	EMBLEM	EMBLEMA
7	3410244M1	1	EMBLEMA	EMBLEM	EMBLEMA
8	3410245M1	1	EMBLEMA	EMBLEM	EMBLEMA
9	3408125M1	1	DECAL	DECAL	CALCOMANIA
10	3149896M1	X	DECAL	DECAL	CALCOMANIA
11	036880P1	1	PLACA	PLATE	PLATO
11	3410581M1	2	REBITE	RIVET	REMACHE
12	3149677M1	X	DECAL	DECAL	CALCOMANIA
13	022103P2	1	DECAL	DECAL	CALCOMANIA
14	022081P1	2	DECAL	DECAL	CALCOMANIA
15	022672P1	1	DECAL	DECAL	CALCOMANIA
16	049101P1	1	DECAL	DECAL	CALCOMANIA
17	026694P1	1	DECAL	DECAL	CALCOMANIA
18	022094P1	1	DECAL	DECAL	CALCOMANIA
19	3410581M1	4	REBITE	RIVET	REMACHE
19	3697173M1	1	PLACA	PLATE	PLATO
20	022085P1	1	DECAL	DECAL	CALCOMANIA

Emblemas
Emblems
Emblemas

100-170

Francês - Com Hidráulico
French - With Hydraulic
Francés - Con Hidraulico

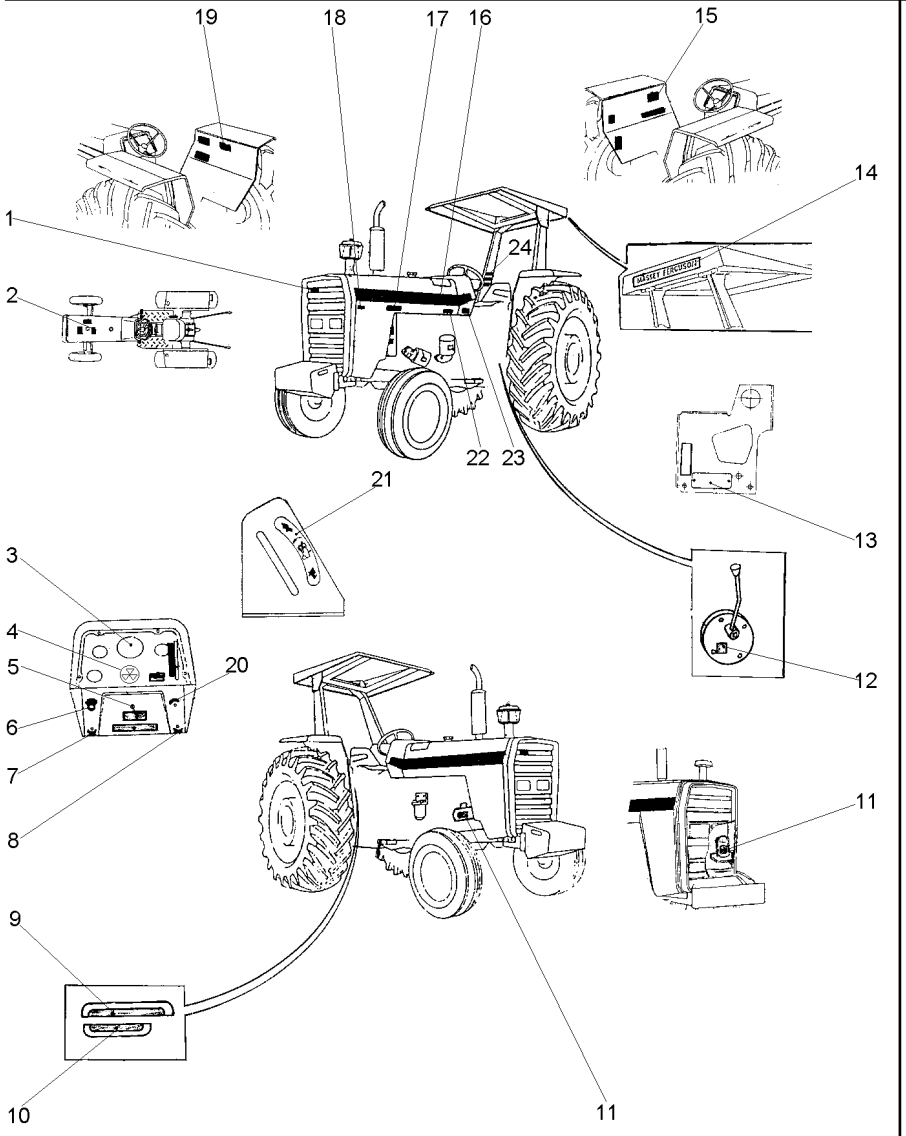

1	3587203M1		X	EMBLEMA	EMBLEM	EMBLEMA
2	022098P1		1	DECAL	DECAL	CALCOMANIA
3	3408126M1		1	DECAL	DECAL	CALCOMANIA
4	1875315M1		X	EMBLEMA	EMBLEM	EMBLEMA
5	3410238M1		X	DECAL	DECAL	CALCOMANIA
6	2801186M1		1	EMBLEMA	EMBLEM	EMBLEMA
7	3410244M1		1	EMBLEMA	EMBLEM	EMBLEMA
8	3410245M1		1	EMBLEMA	EMBLEM	EMBLEMA
9	022653P3		1	DECAL	DECAL	CALCOMANIA
10	022658P2		1	DECAL	DECAL	CALCOMANIA
11	3408125M1		1	DECAL	DECAL	CALCOMANIA
12	3149896M1		X	DECAL	DECAL	CALCOMANIA
13	036880P1		1	PLACA	PLATE	PLATO
13	3410581M1		2	REBITE	RIVET	REMACHE
14	3149677M1		X	DECAL	DECAL	CALCOMANIA
15	022103P2		1	DECAL	DECAL	CALCOMANIA
16	022081P1		2	DECAL	DECAL	CALCOMANIA
17	048210P1	EXPORT	2	DECAL	DECAL	CALCOMANIA
18	022672P1		1	DECAL	DECAL	CALCOMANIA
19	3408130M1		1	DECAL	DECAL	CALCOMANIA
20	026694P1		1	DECAL	DECAL	CALCOMANIA
21	3148214M1		1	EMBLEMA	EMBLEM	EMBLEMA
22	022094P1		1	DECAL	DECAL	CALCOMANIA
23	3410581M1		4	REBITE	RIVET	REMACHE
23	3697173M1		1	PLACA	PLATE	PLATO
24	022085P1		1	DECAL	DECAL	CALCOMANIA

Decalcomania
Decal
Calcomania

100-175

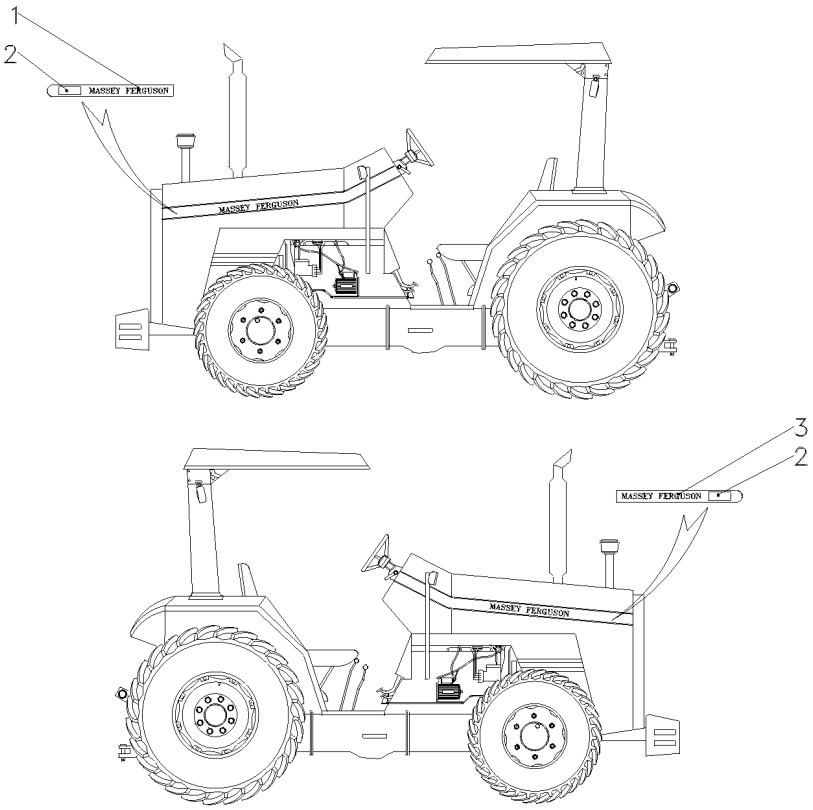

1	035209P1	**1**	DECAL	DECAL	CALCOMANIA
2	035216P1	**2**	DECAL	DECAL	CALCOMANIA
3	035208P1	**1**	DECAL	DECAL	CALCOMANIA

Escala De Velocidades
Velocity Scale
Escala De Velocidades

100-180

1

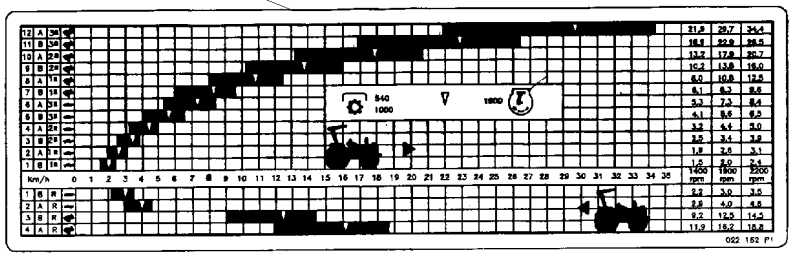

1	022161P1	**1**	DECAL	DECAL	CALCOMANIA

Escala De Velocidades **8v**
Velocity Scale
Escala De Velocidades

100-185

1 022342P1 **1** DECAL DECAL CALCOMANIA

1

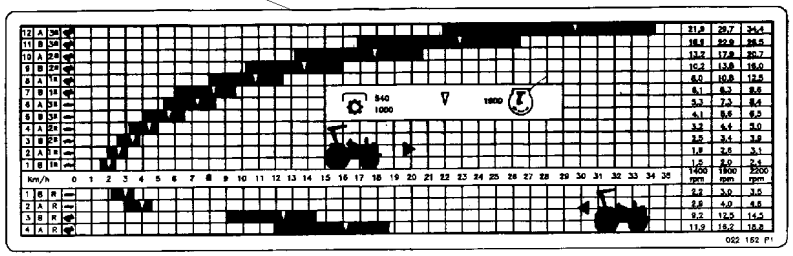

Escala De Velocidades
Velocity Scale
Escala De Velocidades

100-190

1

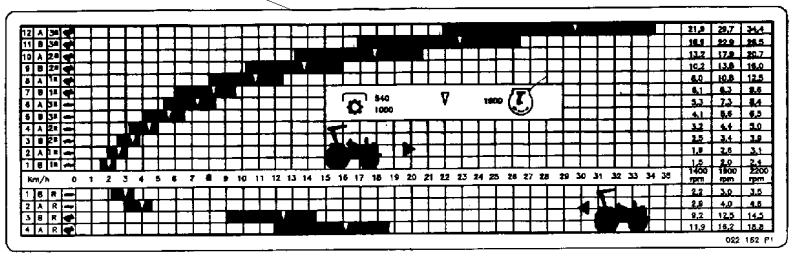

1	3408158M1	**1** DECAL	DECAL	CALCOMANIA

Escala De Velocidades
Velocity Scale
Escala De Velocidades

100-195

1	054362P1	**1** DECAL	DECAL	CALCOMANIA

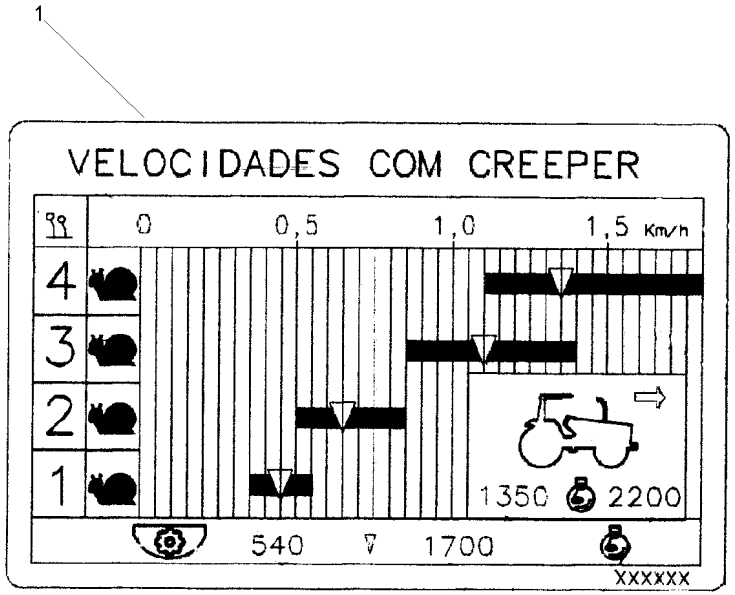

Escala De Velocidades	**12 Velocidades**	**100-200**
Velocity Scale	**12 Speed**	
Escala De Velocidades	**12 Velocidades**	

1

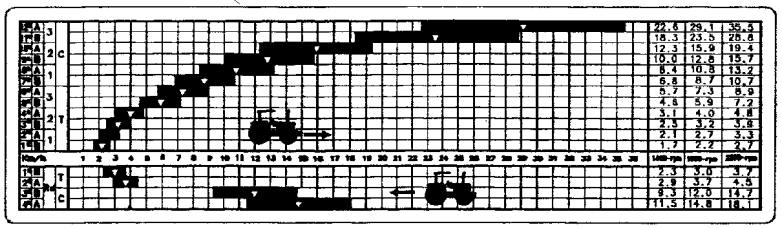

1	049605P1	**1** DECAL DECAL CALCOMANIA

Escala De Velocidades
Velocity Scale
Escala De Velocidades

100-205

1

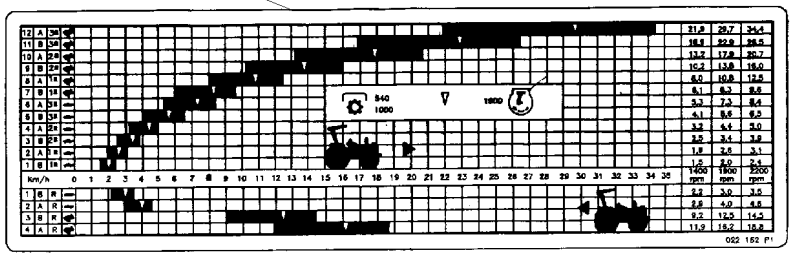

1	037057P1	**1**	DECAL	DECAL	CALCOMANIA

Escala De Velocidades
Velocity Scale
Escala De Velocidades

100-210

1

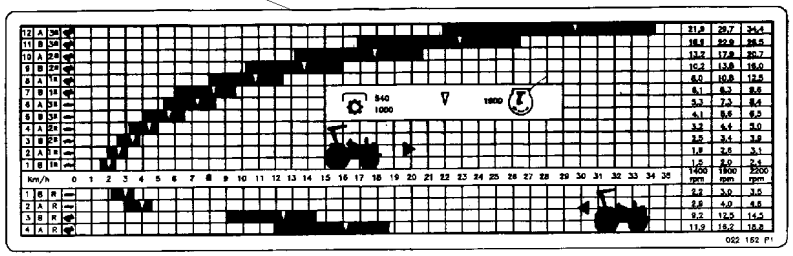

1	022249P1	**1**	DECAL	DECAL	CALCOMANIA

Escala De Velocidades
Velocity Scale
Escala De Velocidades

100-215

1

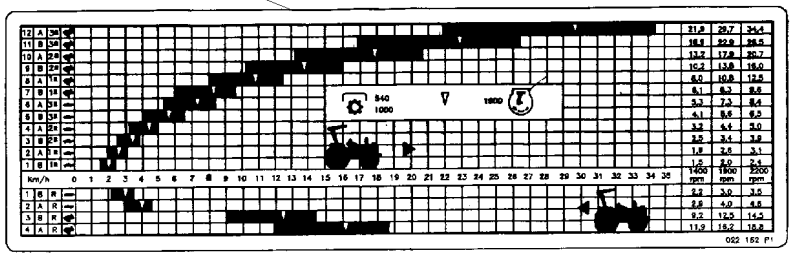

1	022160P1	**1**	DECAL	DECAL	CALCOMANIA

Escala De Velocidades **12v/Estreito**
Velocity Scale
Escala De Velocidades

100-220

1

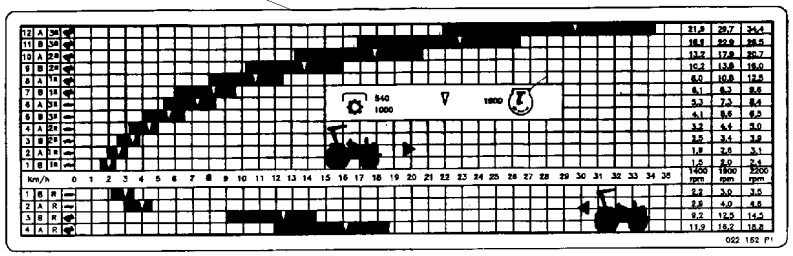

1	022340P1	**1** DECAL	DECAL	CALCOMANIA

Escala De Velocidades Velocity Scale Escala De Velocidades	12 Velocidades 12 Speed 12 Velocidades	100-225

1

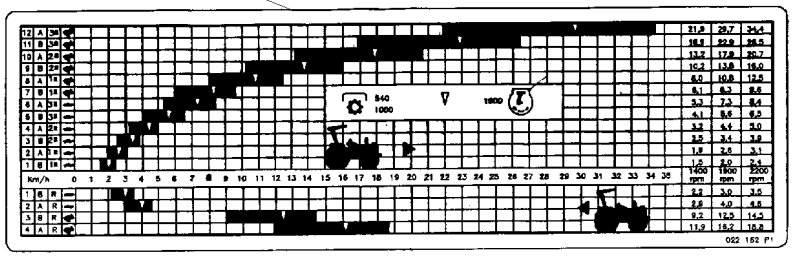

1 022341P1	**1** DECAL	DECAL	CALCOMANIA

Escala De Velocidades
Velocity Scale
Escala De Velocidades

100-230

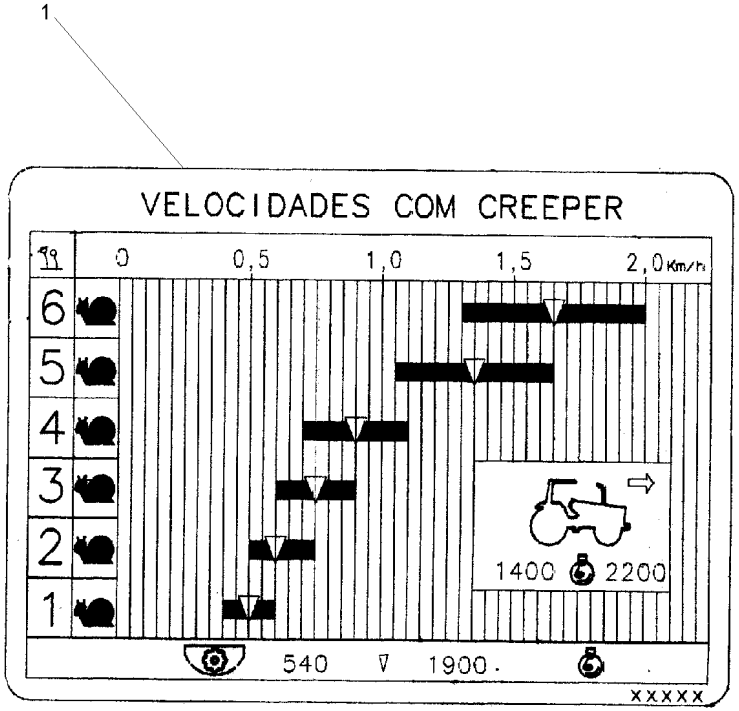

1	054363P1	**1** DECAL	DECAL	CALCOMANIA

Acelerador
Throttle
Acelerador

105-10

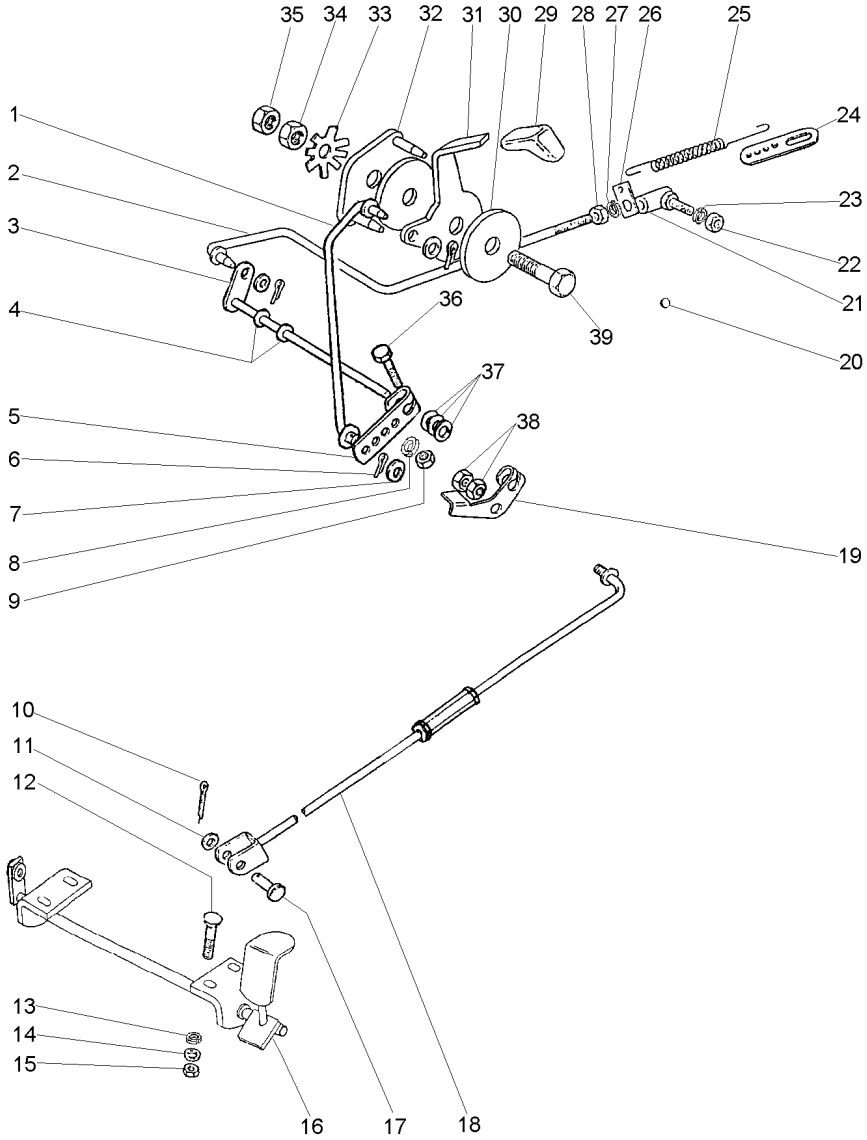

1	3589461M91		1	CJ. TIRANTE	KIT, ROD	JUEGO DE BIELAS
2	027579N1		1	CJ. TIRANTE	KIT, ROD	JUEGO DE BIELAS
3	1484499M93		1	EIXO	SHAFT	ARBOL
4	196010M1		2	ARRUELA	WASHER	ARANDELA
5	2800006M1		1	ALAVANCA	LEVER	PALANCA
6	354041X1		3	CUPILHA	COTTER PIN	PASADOR DOUBLE
7	355617X1		3	ARRUELA	WASHER	ARANDELA
8	353441X1		1	ARRUELA	WASHER	ARANDELA
9	353918X1		1	PORCA	NUT	TUERCA
10	354059X1		1	CUPILHA	COTTER PIN	PASADOR DOUBLE
11	353756X1		1	ARRUELA	WASHER	ARANDELA
12	1442175X1		4	PARAFUSO	BOLT	PERNO
13	353441X1		4	ARRUELA	WASHER	ARANDELA
14	390971X1		4	ARRUELA	WASHER	ARANDELA
15	339030X1		4	PORCA	NUT	TUERCA
16	027983S1		1	PEDAL	PEDAL	PEDAL
17	832813M1		1	PINO	PIN	PASADOR
18	033794N1	105-15 No	1	TIRANTE	ROD	VARILLA
19	3146871M2		1	ALAVANCA	LEVER	PALANCA
20	2801324M1		1	TAMPÃO	PAD	ALMOHADILLA
21	3589565M91	105-20 No 1850559M91 487077M91	1	CONECTOR	CONNECTOR	CONECTOR
22	353918X1		1	PORCA	NUT	TUERCA
23	353441X1		1	ARRUELA	WASHER	ARANDELA
24	3145926M1		1	SUPORTE	BRACKET	SOPORTE
25	893713M1		1	MOLA	SPRING	RESORTE
26	3145925M1		1	SUPORTE	BRACKET	SOPORTE
27	353441X1		1	ARRUELA	WASHER	ARANDELA
28	353918X1		1	PORCA	NUT	TUERCA
29	035972P1		1	MANÍPULO	KNOB	POMO
30	184149M3		2	DISCO	DISC	DISCO
31	050043P1		1	ALAVANCA	LEVER	PALANCA
32	2800299M91		1	PLACA	PLATE	PLATO
33	184150M2		1	MOLA	SPRING	RESORTE
34	353431X1		1	PORCA	NUT	TUERCA
35	353430X1		1	PORCA	NUT	TUERCA
36	353671X1		1	PARAFUSO	BOLT	PERNO
37	353756X1		3	ARRUELA	WASHER	ARANDELA
38	375109X1		2	PORCA	NUT	TUERCA
39	353540X1		1	PARAFUSO	BOLT	PERNO

Tirante
Rod
Varilla

105-15

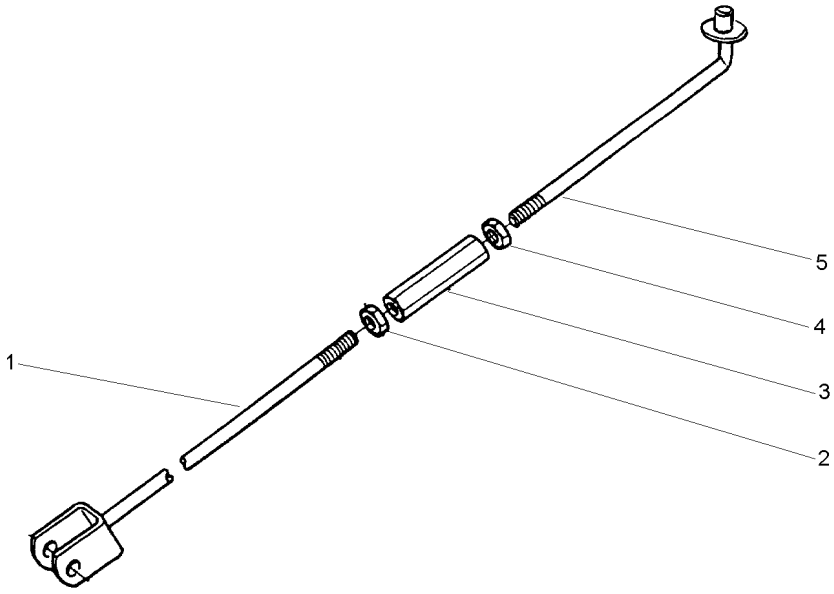

1	033796S1		**1** TIRANTE	ROD	VARILLA
2	3146867M1	3/8X16	**1** PORCA	NUT	TUERCA
3	3146866M1		**1** CONECTOR	CONNECTOR	CONECTOR
4	375109X1	3/8X16	**1** PORCA	NUT	TUERCA
5	022368S1		**1** TIRANTE	ROD	VARILLA

Conector
Ball Joint
Conector

105-20

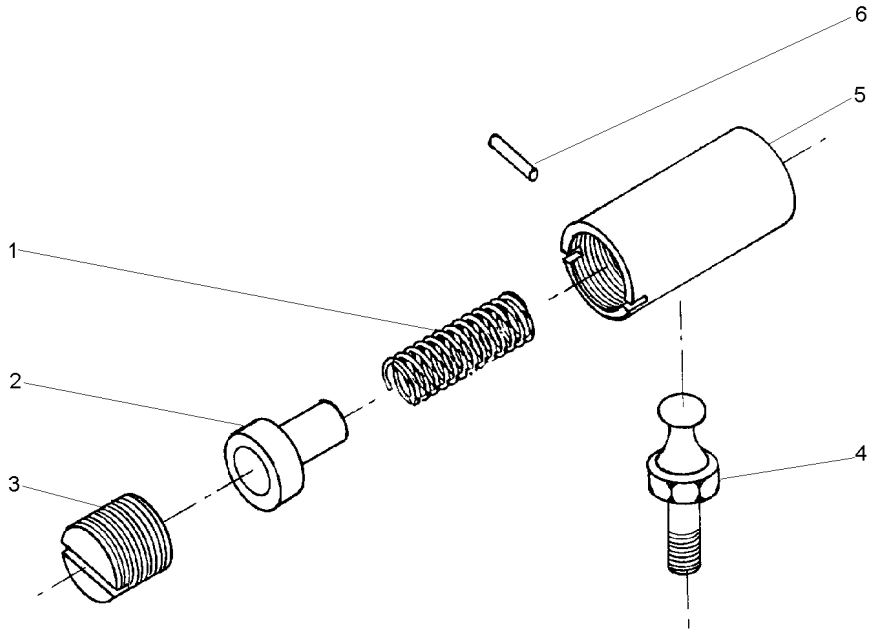

1	487082M1	**1**	MOLA	SPRING	RESORTE
2	487081M1	**1**	ASSENTO	SEAT	ASIENTO
3	3589563M1	**1**	ASSENTO	SEAT	ASIENTO
4	487079M1	**1**	PRISIONEIRO	STUD	ESPARRAGO
5	3589564M1	**1**	CORPO	BODY	CUERPO
6	354039X1	**1**	PINO	PIN	PASADOR

Suporte
Support
Soporte

Paralama
Fender
Guardafangos

105-25

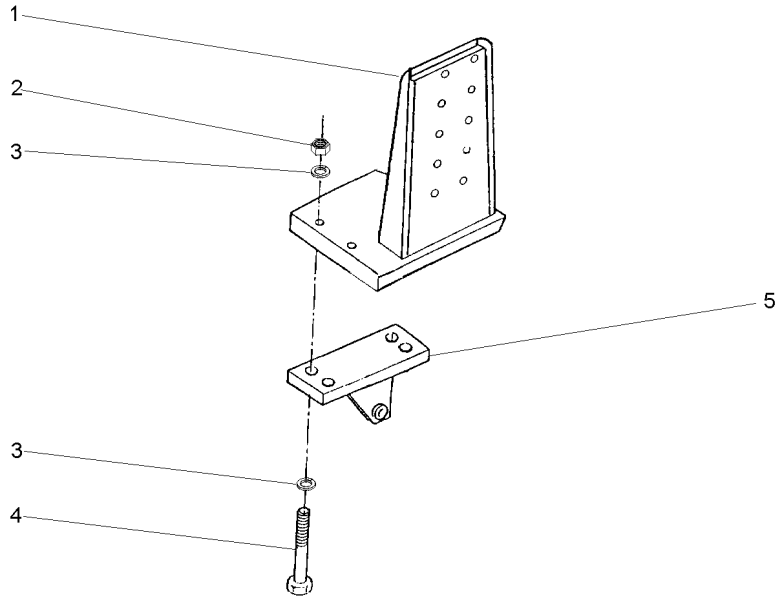

1	033364S1	◀	**1**	SUPORTE	BRACKET	SOPORTE
1	033365S1	▶	**1**	SUPORTE	BRACKET	SOPORTE
2	366957X1	3/4X10	**8**	PORCA	NUT	TUERCA
3	353775X1	1.1/2X13/16X7/32	**8**	ARRUELA	WASHER	ARANDELA
4	368547X1	3/4X10X10.1/2	**8**	PARAFUSO	BOLT	PERNO
5	037592S1	◀	**1**	SUPORTE	BRACKET	SOPORTE
5	037591S1	▶	**1**	SUPORTE	BRACKET	SOPORTE

Assento
Seat
Asiento

105-30

Sem Suspensão
Without Suspension
Sin Suspensión

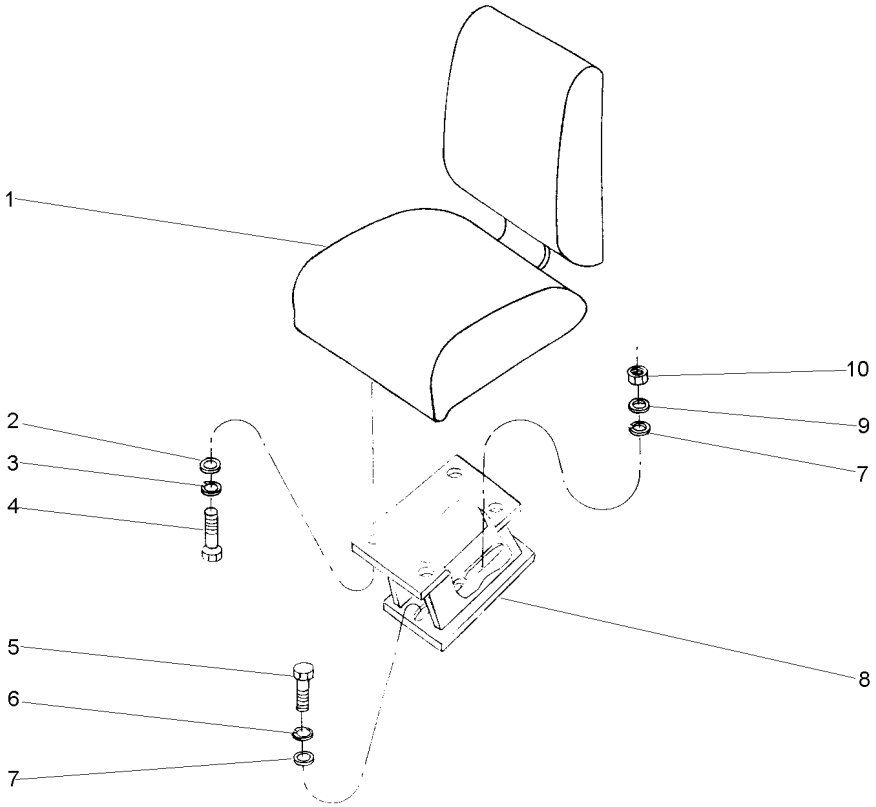

1	037472T1		**1**	ASSENTO	SEAT	ASIENTO
2	829185M1		**4**	ARRUELA	WASHER	ARANDELA
3	353446X1		**4**	ARRUELA	WASHER	ARANDELA
4	339123X1	M8x1,25x20	**4**	PARAFUSO	BOLT	PERNO
5	353699X1	7/16x14x1.1/8	**1**	PARAFUSO	BOLT	PERNO
6	353432X1		**1**	ARRUELA	WASHER	ARANDELA
7	355619X1		**1**	ARRUELA	WASHER	ARANDELA
8	037305S1		**1**	SUPORTE	BRACKET	SOPORTE
9	353432X1		**1**	ARRUELA	WASHER	ARANDELA
10	353426X1	7/16x20	**1**	PORCA	NUT	TUERCA

Assento **Seat** **Asiento**	**Estreito** **Strait** **Estrecho**	**105-35**	**Com Suspensão** **With Suspension** **Con Suspensión**

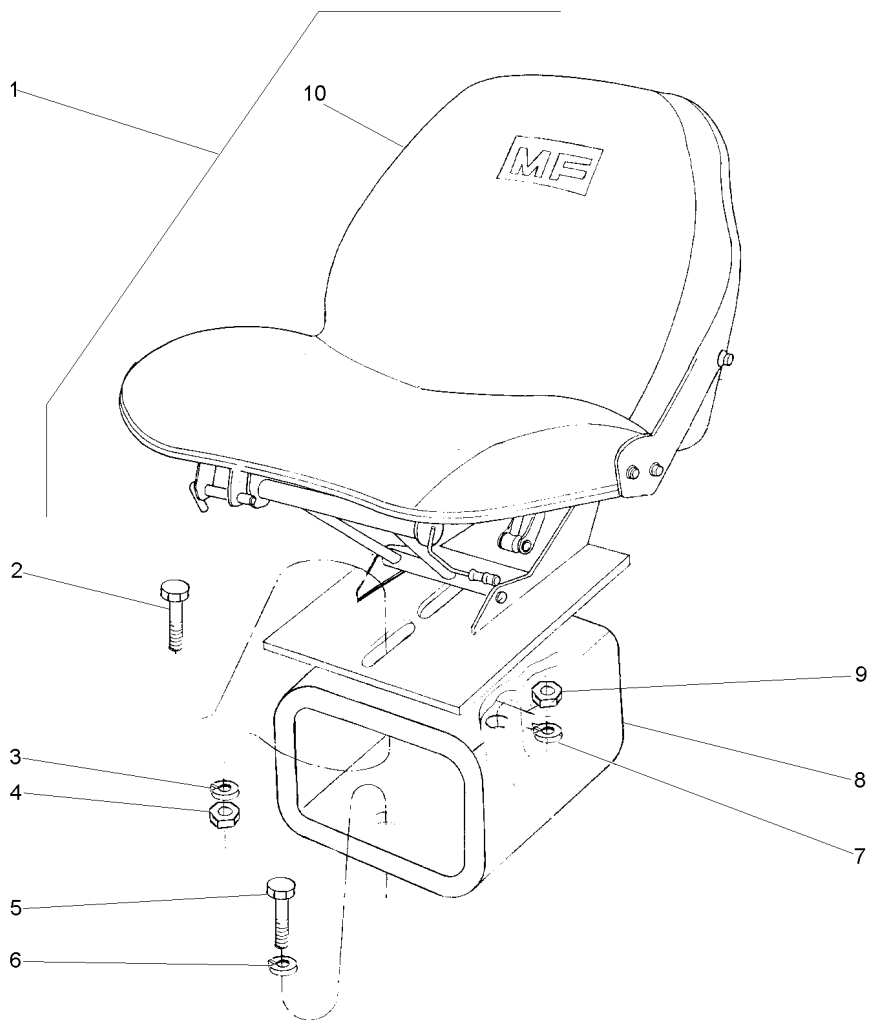

1		■▶ 3408000M91	**1** CJ. ASSENTO	KIT, SEAT	ASIENTO JUEGO
2	353560X1	7/16x20x1.1/8	**2** PARAFUSO	BOLT	PERNO
3	353432X1		**2** ARRUELA	WASHER	ARANDELA
4	353426X1	7/16x20	**2** PORCA	NUT	TUERCA
5	353699X1	7/16x14x1.1/8	**1** PARAFUSO	BOLT	PERNO
6	353432X1		**1** ARRUELA	WASHER	ARANDELA
7	353432X1		**1** ARRUELA	WASHER	ARANDELA
8	3148916M92		**1** ESPAÇADOR	SPACER	PIEZA DISTANCIA
9	353426X1	7/16x20	**1** PORCA	NUT	TUERCA
10	035259T1		**1** ASSENTO	SEAT	ASIENTO

Assento
Seat
Asiento

105-40

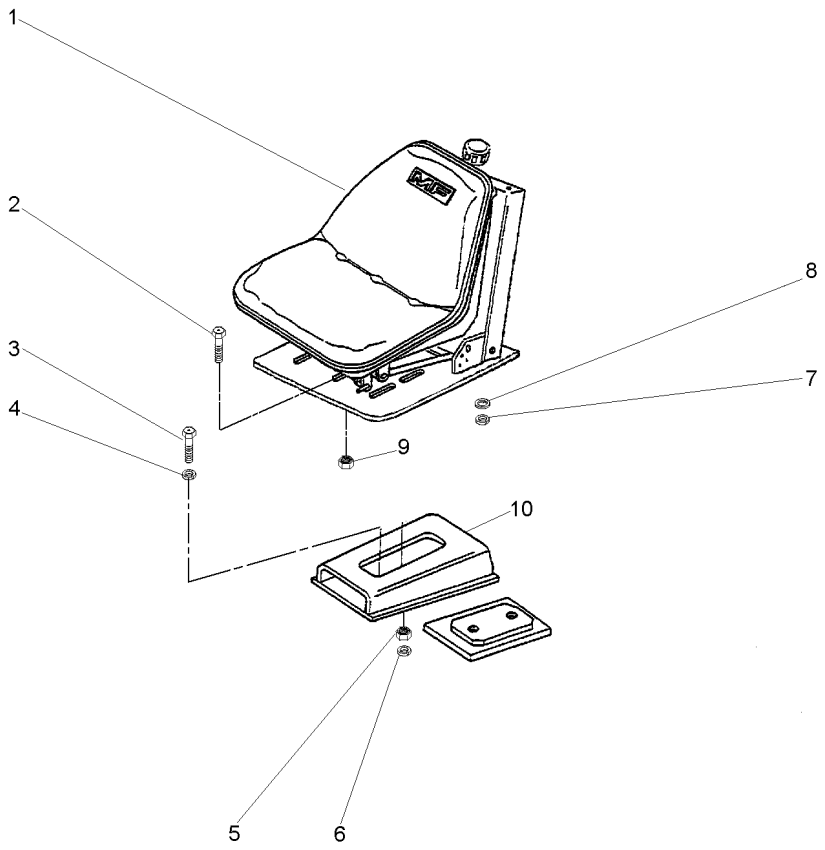

1	035259T1	**1**	ASSENTO	SEAT	ASIENTO
2	353677X1	**4**	PARAFUSO	BOLT	PERNO
3	353699X1	**1**	PARAFUSO	BOLT	PERNO
4	353432X1	**1**	ARRUELA	WASHER	ARANDELA
5	353426X1	**1**	PORCA	NUT	TUERCA
6	353432X1	**1**	ARRUELA	WASHER	ARANDELA
7	353446X1	**4**	ARRUELA	WASHER	ARANDELA
8	829185M1	**4**	ARRUELA	WASHER	ARANDELA
9	355565X1	**4**	PORCA	NUT	TUERCA
10	052867P1	**1**	SUPORTE	BRACKET	SOPORTE

Assento
Seat
Asiento

Sem Cinto De Segurança
Without Seat Belt
Sim Cinturon

105-45

Com Suspensão
With Suspension
Con Suspensión

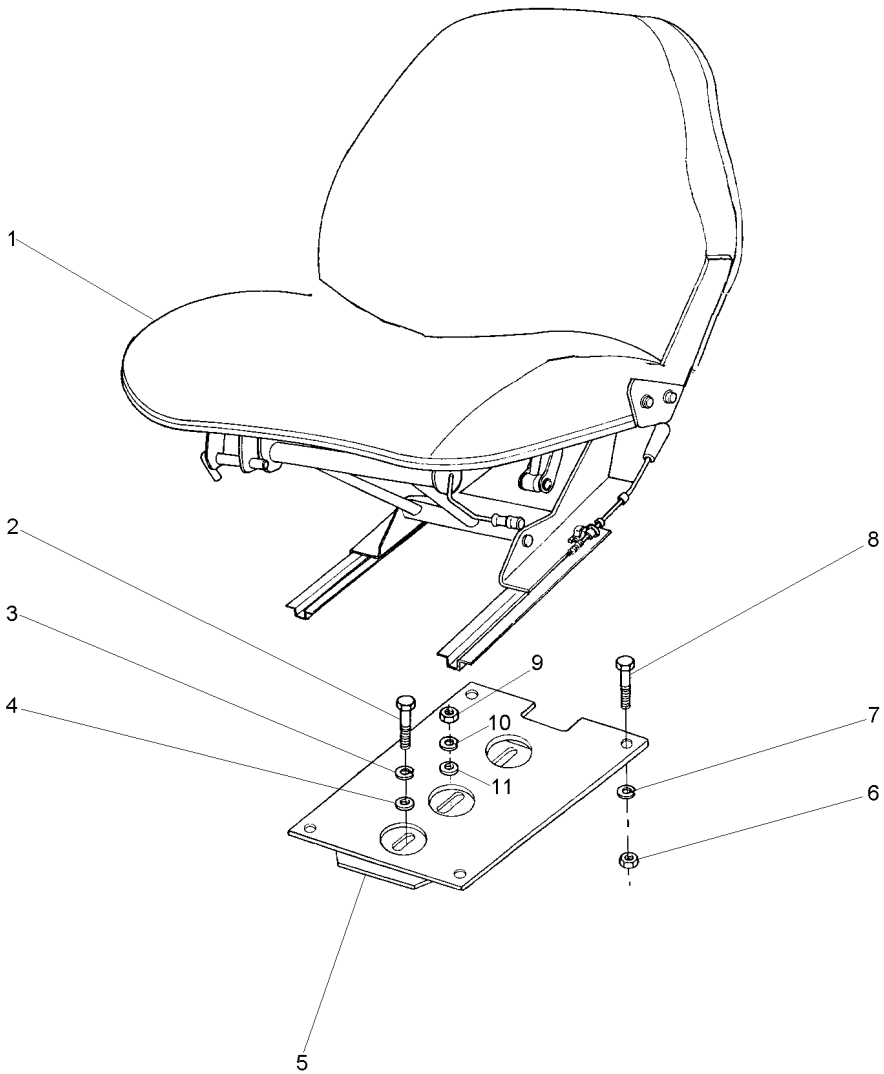

1	034129T1		**1**	ASSENTO	SEAT	ASIENTO
2	353699X1	7/16x14x1.1/8	**1**	PARAFUSO	BOLT	PERNO
3	353432X1		**1**	ARRUELA	WASHER	ARANDELA
4	355619X1		**1**	ARRUELA	WASHER	ARANDELA
5	047440P1		**1**	SUPORTE	BRACKET	SOPORTE
6	355565X1	5/16x18	**4**	PORCA	NUT	TUERCA
7	353446X1		**4**	ARRUELA	WASHER	ARANDELA
8	353677X1	5/16x18x3/4	**4**	PARAFUSO	BOLT	PERNO
9	353426X1	7/16x20	**1**	PORCA	NUT	TUERCA
10	353432X1		**1**	ARRUELA	WASHER	ARANDELA
11	355619X1		**1**	ARRUELA	WASHER	ARANDELA

Cinto De Segurança
Seat Belt
Cinturon De Seguridad

105-50

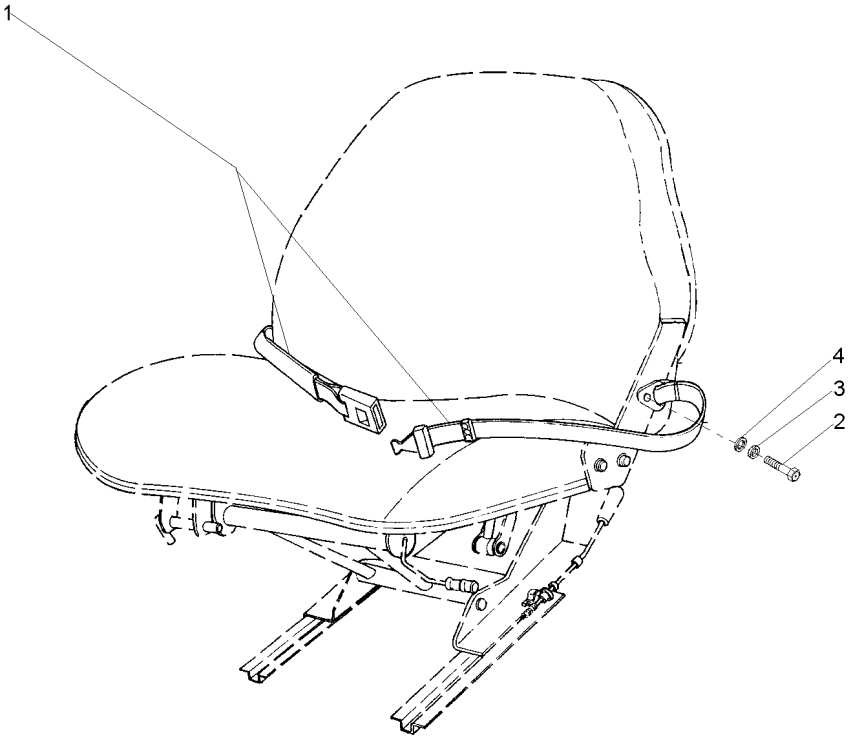

1	3587418M91		**1**	CINTO SEGURANÇA	SAFETY BELT	CINTURA DE SEGUR
2	353560X1	7/16x20x1.1/8	**2**	PARAFUSO	BOLT	PERNO
3	353432X1		**2**	ARRUELA	WASHER	ARANDELA
4	353758X1		**2**	ARRUELA	WASHER	ARANDELA

Estrutura De Proteção
Roll- Over Protective
Estructura De Protecion

105-55

Rígido
Rigid
Rígido

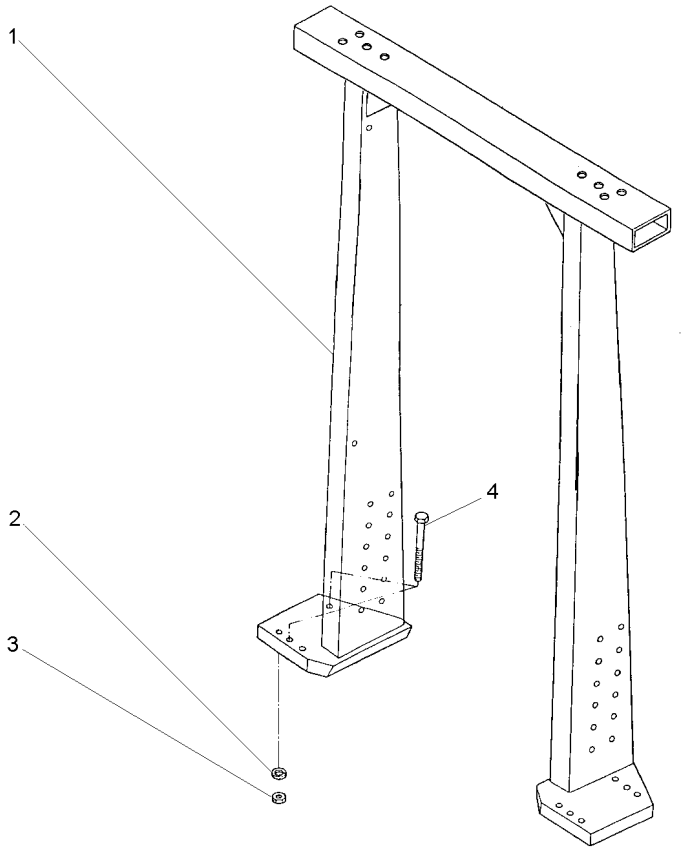

1	036033N1	105-60 No	**1**	CJ. ARMAÇÃO	FRAME ASSY	CJTO.BASTIDOR
2	353775X1		**8**	ARRUELA	WASHER	ARANDELA
3	366957X1		**8**	PORCA	NUT	TUERCA
4	368547X1		**8**	PARAFUSO	BOLT	PERNO

Estrutura De Proteção
Roll- Over Protective
Estructura De Protecion

105-60

Rígido
Rigid
Rígido

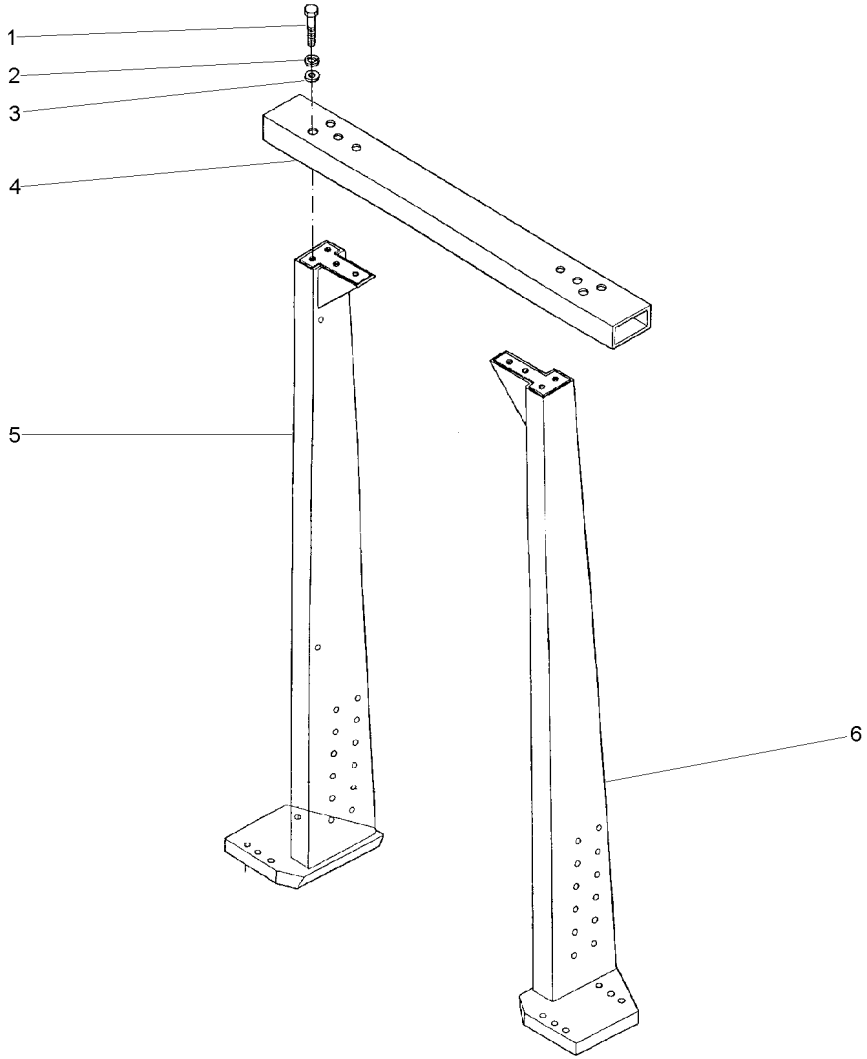

1	391120X1		**8**	PARAFUSO	BOLT	PERNO
2	353433X1		**8**	ARRUELA	WASHER	ARANDELA
3	339027X1		**8**	ARRUELA	WASHER	ARANDELA
4	036013S1		**1**	TRAVESSA	BRIDGE PIECE	CODO DE CRUCE
5	036021S1	◀	**1**	ESTRUTURA	STRUCTURE	ESTRUCTURA
6	036020S1	▶	**1**	ESTRUTURA	STRUCTURE	ESTRUCTURA

Estrutura De Proteção
Roll- Over Protective
Estructura De Protecion

105-65

Basculante
Inclinable
Inclinable

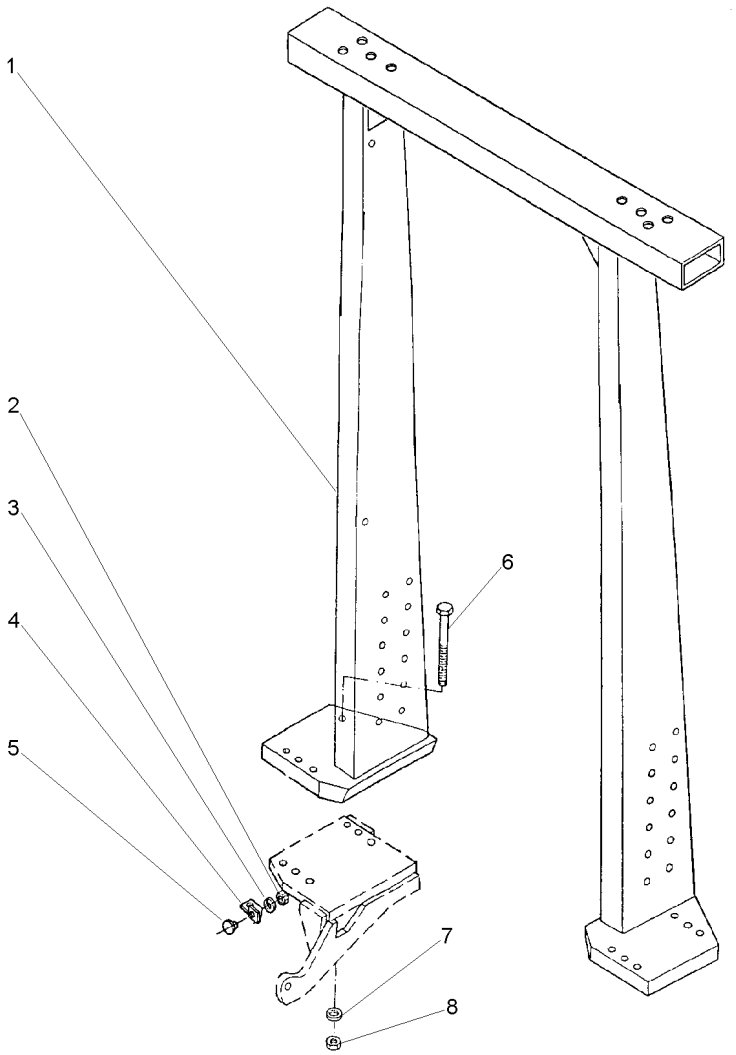

1	022756N1	105-70 No	**1**	CJ. ESTRUTURA	STRUCTURE	ESTRUCTURA
2	339030X1		**2**	PORCA	NUT	TUERCA
3	339375X1		**2**	ARRUELA	WASHER	ARANDELA
4	3587343M1	◀	**1**	SUPORTE	BRACKET	SOPORTE
4	3587344M1	▶	**1**	SUPORTE	BRACKET	SOPORTE
5	3587400M91		**2**	REFLETOR	REFLECTOR	CATADIOPTRICO
6	373686X1		**8**	PARAFUSO	BOLT	PERNO
7	353775X1		**8**	ARRUELA	WASHER	ARANDELA
8	366957X1		**8**	PORCA	NUT	TUERCA

Estrutura De Proteção — **Rops Basculante**
Roll- Over Protective — **Rops Inclinable**
Estructura De Protecion — **Rops Inclinable**

105-70

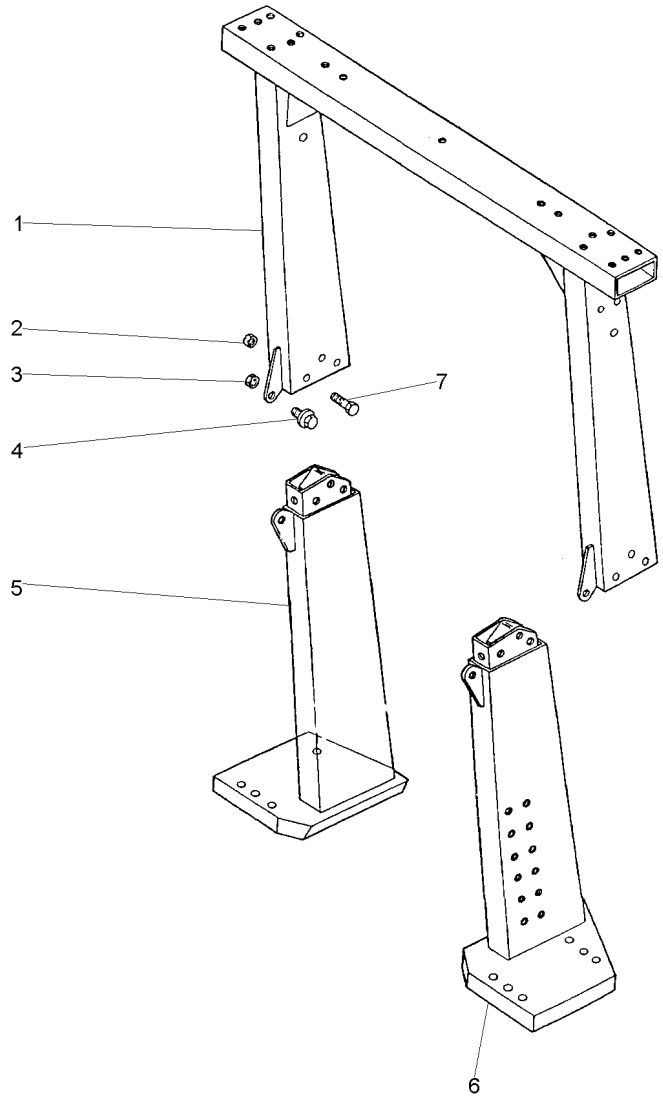

1	022759S1		**1**	TRAVESSA	BRIDGE PIECE	CODO DE CRUCE
2	339034X1		**6**	PORCA	NUT	TUERCA
3	339035X1		**2**	PORCA	NUT	TUERCA
4	3009255X1		**2**	PARAFUSO	BOLT	PERNO
5	022758S1	▶	**1**	COLUNA	COLUMN	COLUMNA
6	022757S1	◀	**1**	COLUNA	COLUMN	COLUMNA
7	390864X1		**6**	PARAFUSO	BOLT	PERNO

Toldo
Canopy
Toldo

105-75

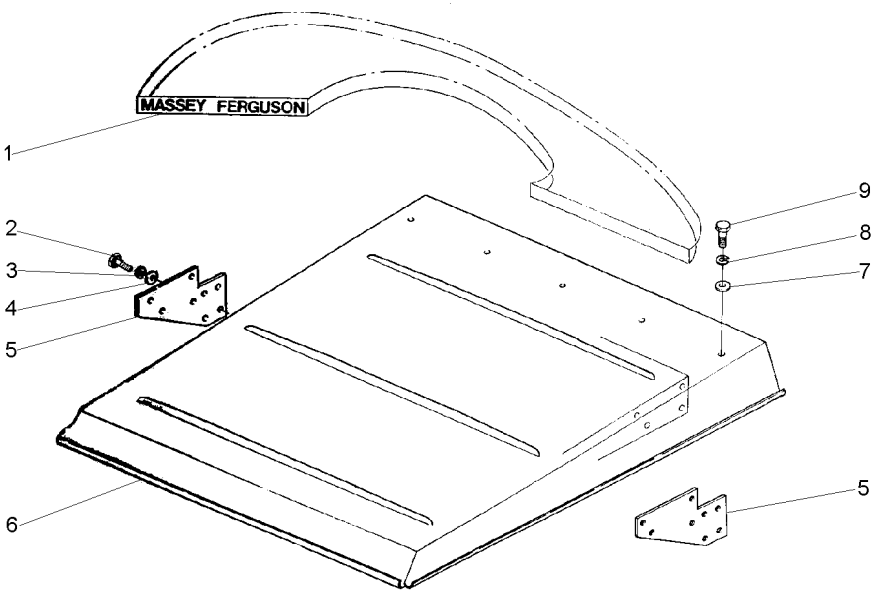

1	3149677M1	**1**	DECAL	DECAL	CALCOMANIA
2	339451X1	**2**	PARAFUSO	BOLT	PERNO
3	339376X1	**2**	ARRUELA	WASHER	ARANDELA
4	390734X1	**2**	ARRUELA	WASHER	ARANDELA
5	022846T1	**2**	SUPORTE	BRACKET	SOPORTE
6	022847T1	**1**	TOLDO	CANOPY	DOSEL
7	390734X1	**19**	ARRUELA	WASHER	ARANDELA
8	339376X1	**19**	ARRUELA	WASHER	ARANDELA
9	339451X1	**19**	PARAFUSO	BOLT	PERNO

Pedais Do Freio E Embreagem 2rm
Brake Pedals And Clutch 2wd
Pedales De Freno Y Embrague 2rm

105-80

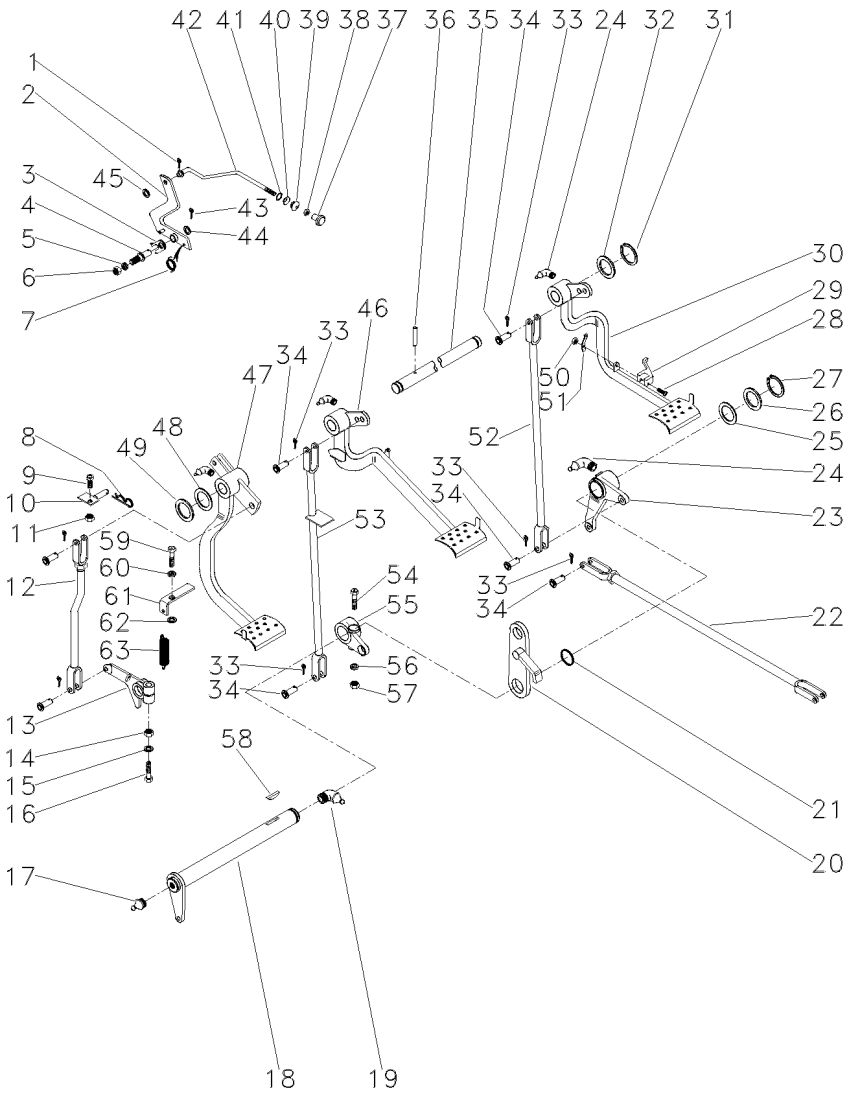

022841N1 EL89Z001 CPE275 E01 (0) 05/01 105-80

1	361332X1		1	CUPILHA	COTTER PIN	PASADOR DOUBLE
2	3589508M91		1	ALAVANCA	LEVER	PALANCA
3	181150M1		1	TRINCO	LATCH	CERROJO
4	3588673M1		1	PINO	PIN	PASADOR
5	339376X1		1	ARRUELA	WASHER	ARANDELA
6	339402X1		1	PORCA	NUT	TUERCA
7	2802224M1		1	MOLA	SPRING	RESORTE
8	195708M1		1	GRAMPO	CRAMP	PASADOR
9	353540X1		1	PARAFUSO	BOLT	PERNO
10	027511S1		1	BATENTE	STOP	PARO
11	353430X1		1	PORCA	NUT	TUERCA
12	026648N1	105-85 No	1	CJ. TIRANTE	KIT, ROD	JUEGO DE BIELAS
13	027534P1		1	BRAÇO	ARM	BRAZO
14	353437X1		1	PORCA	NUT	TUERCA
15	353439X1		1	ARRUELA	WASHER	ARANDELA
16	353888X1		1	PARAFUSO	BOLT	PERNO
17	13811X		1	GRAXEIRA	GREASER	ENGRASADOR
18	3409161M91		1	ALAVANCA	LEVER	PALANCA
19	850778M1		1	GRAXEIRA	GREASER	ENGRASADOR
20	2800888M91		1	SUPORTE	BRACKET	SOPORTE
21	1001489M1		2	ANEL "O"	O RING	JUNTA TORICA
22	187661M91	105-90 No	2	CJ. TIRANTE	KIT, ROD	JUEGO DE BIELAS
23	2802114M91	▶ 105-95 No	1	ALAVANCA	LEVER	PALANCA
24	29951X		4	GRAXEIRA	GREASER	ENGRASADOR
25	1482675M1		X	CALÇO	SHIM	CALCE
25	1482676M1		X	CALÇO	SHIM	CALCE
25	1482677M1		X	CALÇO	SHIM	CALCE
26	1482670M1		2	ARRUELA	WASHER	ARANDELA
27	339469X1		1	ANEL TRAVA	CIRCLIP	CIRCULITO
28	361203X1		1	PARAFUSO	BOLT	PERNO
29	3589503M1		1	TRAVA	LOCK	RETENEDOR
30	027960N1	▶ 105-100 No	1	PEDAL	PEDAL	PEDAL
31	352438X1		2	ANEL TRAVA	CIRCLIP	CIRCULITO
32	3145369M1		2	ARRUELA	WASHER	ARANDELA
33	354059X1		10	CUPILHA	COTTER PIN	PASADOR DOUBLE
34	832813M1		10	PINO	PIN	PASADOR
35	3589498M1		1	EIXO	SHAFT	ARBOL
36	339248X1		1	PINO	PIN	PASADOR
37	487096M1		1	BOTÃO	BUTTON	PULSADOR
38	357515X1		1	PORCA	NUT	TUERCA
39	2801075M1		1	PASSADOR	COTTER	PASADOR ABIERTO
40	2801172M1		1	ARRUELA	WASHER	ARANDELA
41	2801154M1		1	ANEL	RING	ARO
42	3589513M1		1	TIRANTE	ROD	VARILLA
43	354048X1		1	CUPILHA	COTTER PIN	PASADOR DOUBLE
44	391166X1		1	ARRUELA	WASHER	ARANDELA
45	353753X1		1	ARRUELA	WASHER	ARANDELA

Pedais Do Freio E Embreagem 2rm
Brake Pedals And Clutch 2wd
Pedales De Freno Y Embrague 2rm

105-80

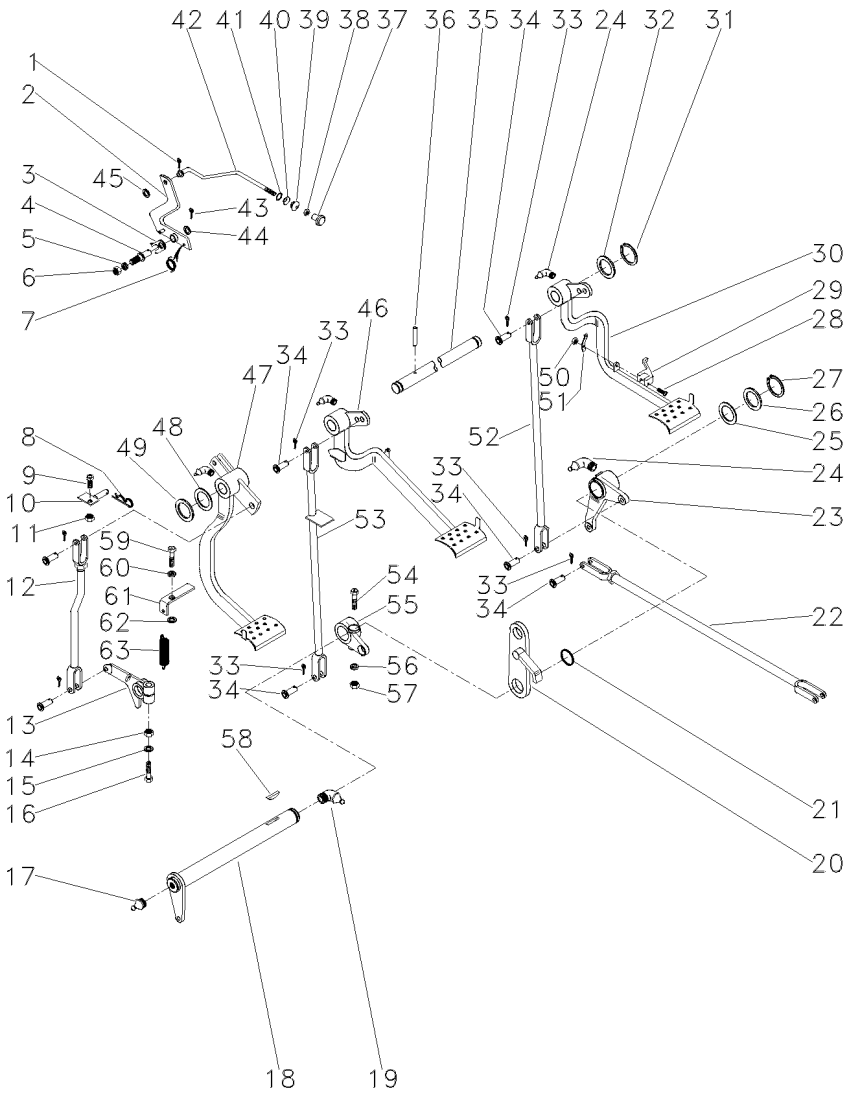

46	027958N1	◀		1	PEDAL	PEDAL	PEDAL
		👁	105-105 No				
47	022532N1	👁	105-110 No	1	PEDAL	PEDAL	PEDAL
48	1669096M2			4	CALÇO	SHIM	CALCE
49	180812M1			X	ARRUELA	WASHER	ARANDELA
50	195663M1			1	PORCA	NUT	TUERCA
51	181958M1			1	MOLA	SPRING	RESORTE
52	022524S1	▶		1	TIRANTE	ROD	VARILLA
54	377563X1			1	PARAFUSO	BOLT	PERNO
55	2800894M1	◀		1	ALAVANCA	LEVER	PALANCA
56	353432X1			1	ARRUELA	WASHER	ARANDELA
57	353426X1			1	PORCA	NUT	TUERCA
58	12501X			1	CHAVETA	KEY	CLAVE
59	377184X1			1	PARAFUSO	BOLT	PERNO
60	353432X1			1	ARRUELA	WASHER	ARANDELA
61	022529P1			1	SUPORTE	BRACKET	SOPORTE
62	022842P1			1	ESPAÇADOR	SPACER	PIEZA DISTANCIA
63	3145414M1			1	MOLA	SPRING	RESORTE

Tirante
Rod
Varilla

Embreagem
Clutch
Embrague

105-85

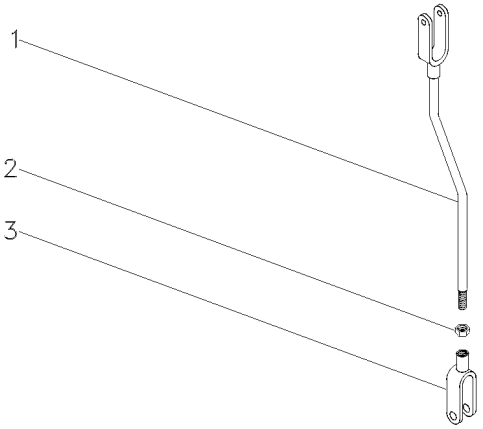

1	026646S1		**1**	TIRANTE	ROD	VARILLA
2	353430X1	3/8X24	**1**	PORCA	NUT	TUERCA
3	195270M1		**1**	GARFO	FORK	HORQUILLA

Tirante
Rod
Varilla

105-90

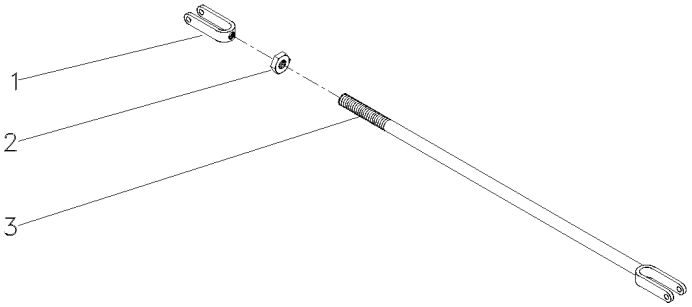

1	195270M1		**1** GARFO	FORK	HORQUILLA
2	353430X1	3/8x24	**1** PORCA	NUT	TUERCA
3	184174M91		**1** TIRANTE	ROD	VARILLA

Alavanca Do Freio
Lever Kit
Juego De Palanca

105-95

Lado Direito
Right Hand
Derecha

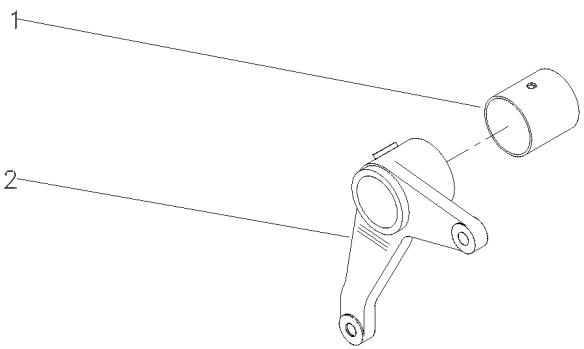

1	195910M1	**1** BUCHA	BUSH	CASQUILLO
2	2800895M1	**1** ALAVANCA	LEVER	PALANCA

Pedal De Freio
Brake Pedal
Pedal De Freno

Lado Direito
Right Hand
Lado Derecho

105-100

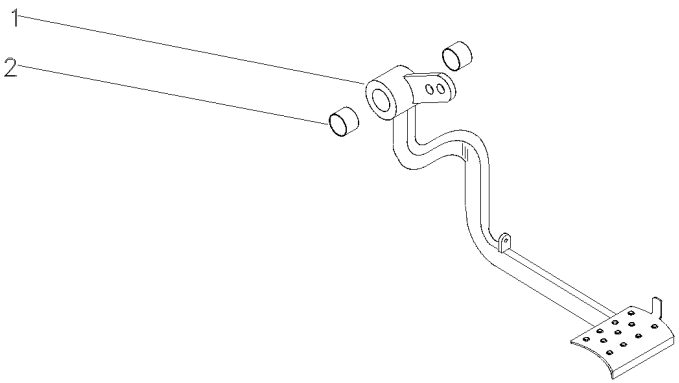

1		027960N1	**1** PEDAL	PEDAL	PEDAL
2	184592M1		**2** BUCHA	BUSH	CASQUILLO

Freio **Pedal** **Brakes** **Pedals** **Frenos** **Pedals**	**105-105**	**Lado Esquerdo** **Left Hand** **Izquierdo**

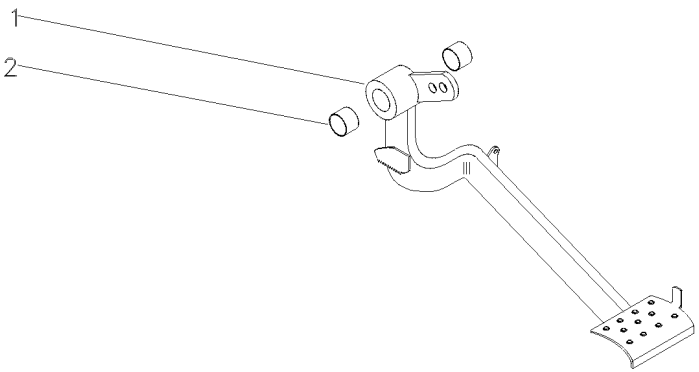

1		027958N1	**1** PEDAL	PEDAL	PEDAL
2	184592M1		**2** BUCHA	BUSH	CASQUILLO

Embreagem **Pedal**
Clutch **Pedal**
Embrague **Pedal**

105-110

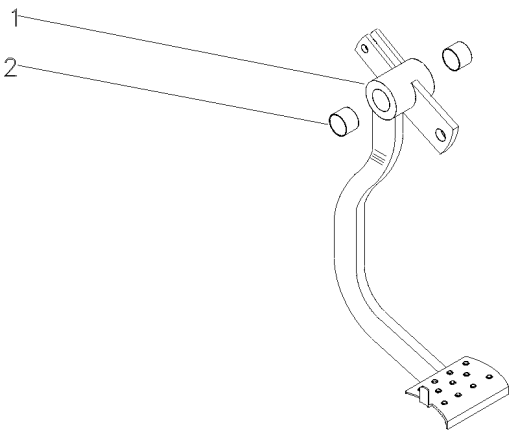

1		022532N1	**1** PEDAL	PEDAL	PEDAL
2	184592M1		**2** BUCHA	BUSH	CASQUILLO

Pedais
Pedals
Pedales

105-115

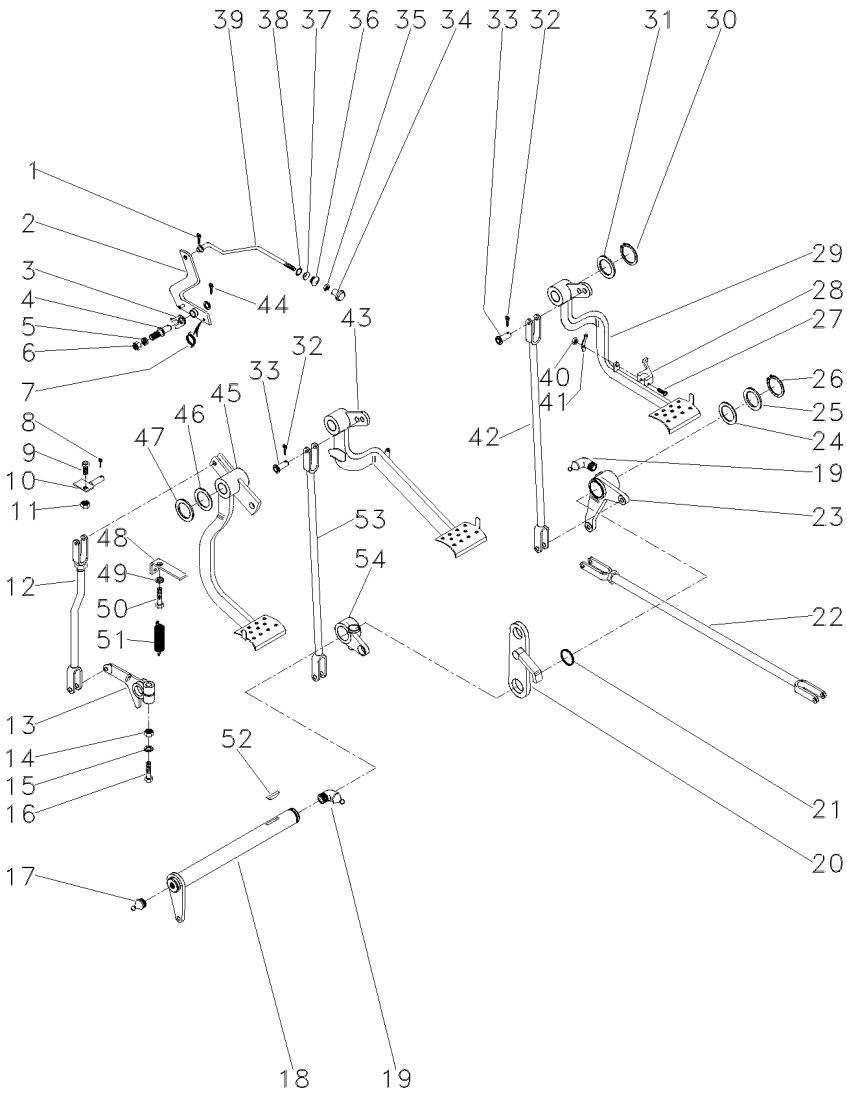

1	361332X1		1	CUPILHA	COTTER PIN	PASADOR DOUBLE
2	3589508M91		1	ALAVANCA	LEVER	PALANCA
3	181150M1		1	TRINCO	LATCH	CERROJO
4	3588673M1		1	PINO	PIN	PASADOR
5	339376X1		1	ARRUELA	WASHER	ARANDELA
6	339402X1		1	PORCA	NUT	TUERCA
7	2802224M1		1	MOLA	SPRING	RESORTE
8	195708M1		1	GRAMPO	CRAMP	PASADOR
9	353540X1		1	PARAFUSO	BOLT	PERNO
10	027511S1		1	BATENTE	STOP	PARO
11	353430X1		1	PORCA	NUT	TUERCA
12	026648N1	105-85 No	1	CJ. TIRANTE	KIT, ROD	JUEGO DE BIELAS
13	027534P1		1	BRAÇO	ARM	BRAZO
14	353437X1		1	PORCA	NUT	TUERCA
15	353439X1		1	ARRUELA	WASHER	ARANDELA
16	353888X1		1	PARAFUSO	BOLT	PERNO
17	13811X		1	GRAXEIRA	GREASER	ENGRASADOR
18	3409161M91		1	ALAVANCA	LEVER	PALANCA
19	850778M1		2	GRAXEIRA	GREASER	ENGRASADOR
20	2800888M91		1	SUPORTE	BRACKET	SOPORTE
21	1001489M1		2	ANEL "O"	O RING	JUNTA TORICA
22	187661M91	105-90 No	2	CJ. TIRANTE	KIT, ROD	JUEGO DE BIELAS
23	2802114M91	▶ 105-95 No	1	ALAVANCA	LEVER	PALANCA
24	1482675M1		X	CALÇO	SHIM	CALCE
24	1482676M1		X	CALÇO	SHIM	CALCE
24	1482677M1		X	CALÇO	SHIM	CALCE
25	1482670M1		3	ARRUELA	WASHER	ARANDELA
26	339469X1		1	ANEL TRAVA	CIRCLIP	CIRCULITO
27	361203X1		1	PARAFUSO	BOLT	PERNO
28	3589503M1		1	TRAVA	LOCK	RETENEDOR
29	027960N1	▶ 105-100 No	1	PEDAL	PEDAL	PEDAL
30	352438X1		1	ANEL TRAVA	CIRCLIP	CIRCULITO
31	3145369M1		1	ARRUELA	WASHER	ARANDELA
32	354059X1		10	CUPILHA	COTTER PIN	PASADOR DOUBLE
33	832813M1		10	PINO	PIN	PASADOR
34	487096M1		1	BOTÃO	BUTTON	PULSADOR
35	357515X1		1	PORCA	NUT	TUERCA
36	2801075M1		1	PASSADOR	COTTER	PASADOR ABIERTO
37	2801172M1		1	ARRUELA	WASHER	ARANDELA
38	2801154M1		1	ANEL	RING	ARO
39	3589513M1		1	TIRANTE	ROD	VARILLA
40	195663M1		1	PORCA	NUT	TUERCA
41	181958M1		1	MOLA	SPRING	RESORTE
42	022524S1	▶	1	TIRANTE	ROD	VARILLA
43	027958N1	◀ 105-105 No	1	PEDAL	PEDAL	PEDAL
44	354055X1		1	CUPILHA	COTTER PIN	PASADOR DOUBLE
45	022532N1	105-110 No	1	PEDAL	PEDAL	PEDAL

Pedais
Pedals
Pedales

105-115

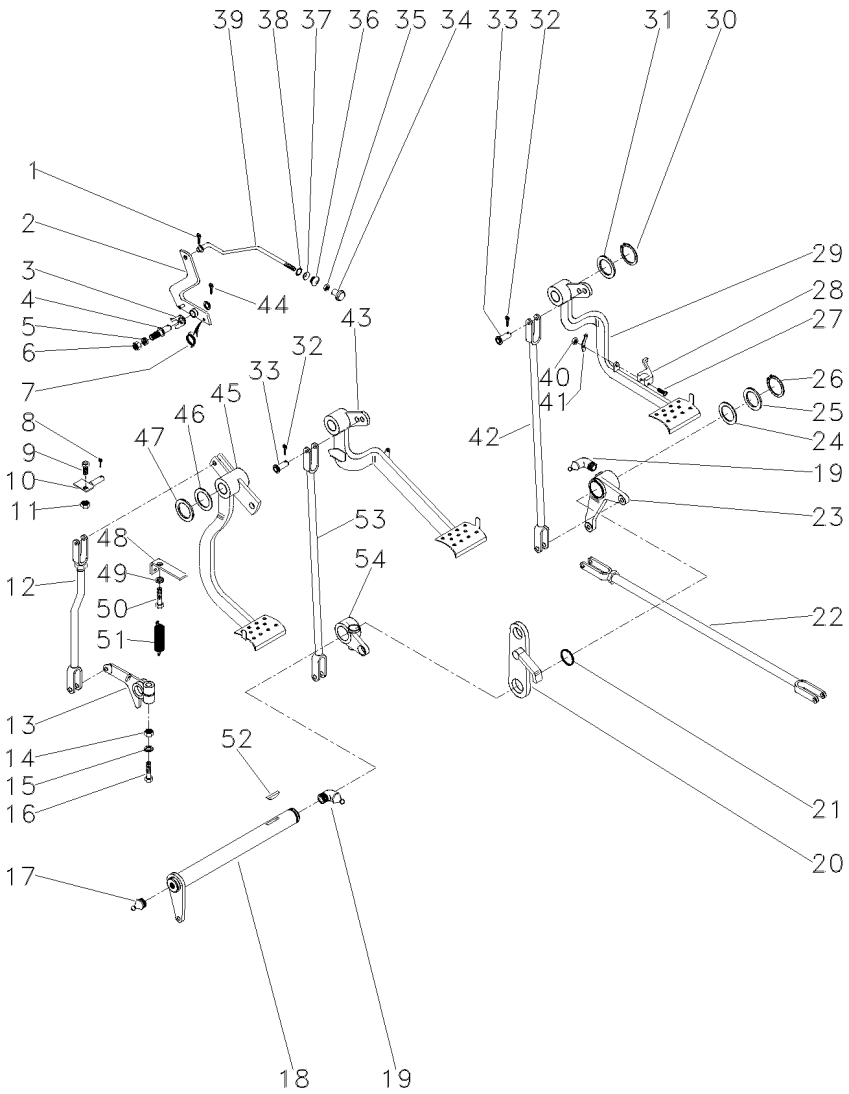

46	1669096M2		X	CALÇO	SHIM	CALCE
47	180812M1		3	ARRUELA	WASHER	ARANDELA
48	022529P1		1	SUPORTE	BRACKET	SOPORTE
49	353434X1		1	ARRUELA	WASHER	ARANDELA
50	353691X1		1	PARAFUSO	BOLT	PERNO
51	3145414M1		1	MOLA	SPRING	RESORTE
52	12501X		2	CHAVETA	KEY	CLAVE
54	2800894M1	◀	1	ALAVANCA	LEVER	PALANCA

Pedais Do Freio E Embreagem
Brake Pedals And Clutch
Pedales De Freno Y Embrague

105-120

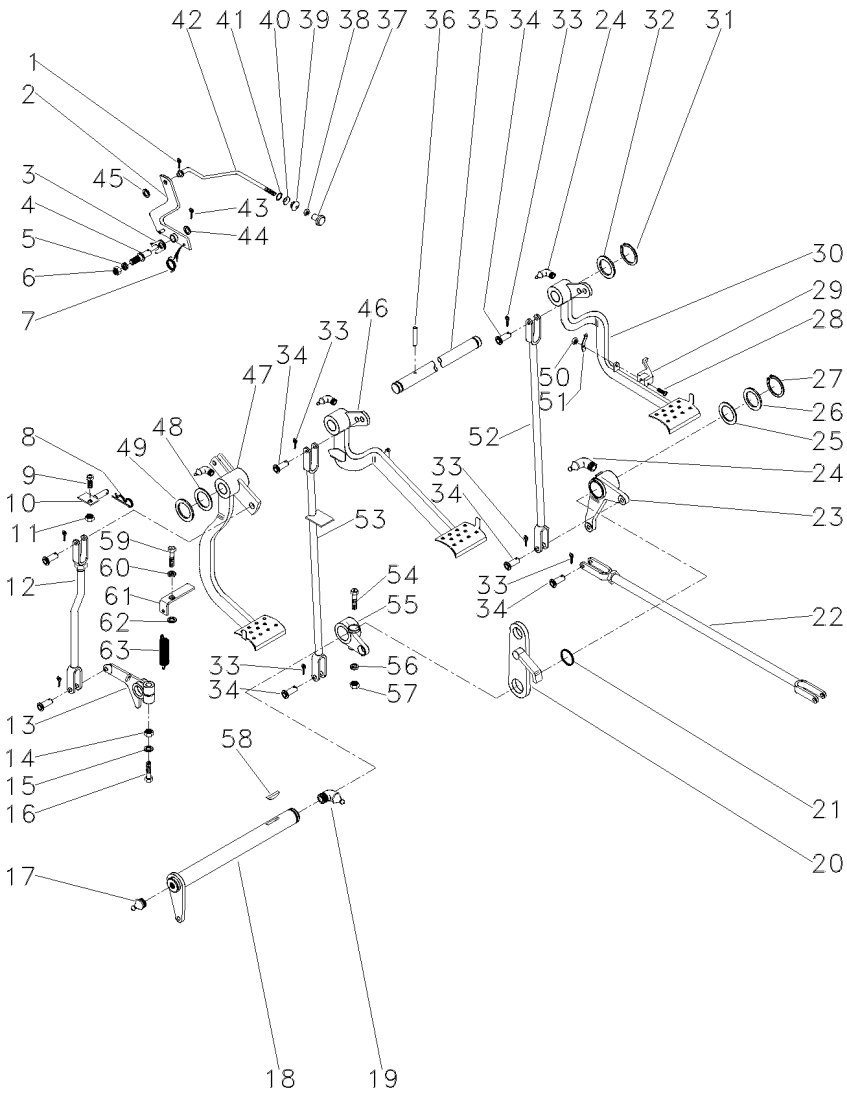

1	361332X1		1	CUPILHA	COTTER PIN	PASADOR DOUBLE
2	3589508M91		1	ALAVANCA	LEVER	PALANCA
3	181150M1		1	TRINCO	LATCH	CERROJO
4	3588673M1		1	PINO	PIN	PASADOR
5	339376X1		1	ARRUELA	WASHER	ARANDELA
6	339402X1		1	PORCA	NUT	TUERCA
7	2802224M1		1	MOLA	SPRING	RESORTE
8	195708M1		1	GRAMPO	CRAMP	PASADOR
9	353540X1		1	PARAFUSO	BOLT	PERNO
10	027511S1		1	BATENTE	STOP	PARO
11	353430X1		1	PORCA	NUT	TUERCA
12	026648N1	105-85 No	1	CJ. TIRANTE	KIT, ROD	JUEGO DE BIELAS
13	027534P1		1	BRAÇO	ARM	BRAZO
14	353437X1		1	PORCA	NUT	TUERCA
15	353439X1		1	ARRUELA	WASHER	ARANDELA
16	353888X1		1	PARAFUSO	BOLT	PERNO
17	13811X		1	GRAXEIRA	GREASER	ENGRASADOR
18	3409161M91		1	ALAVANCA	LEVER	PALANCA
19	850778M1		1	GRAXEIRA	GREASER	ENGRASADOR
20	2800888M91		1	SUPORTE	BRACKET	SOPORTE
21	1001489M1		2	ANEL "O"	O RING	JUNTA TORICA
22	3146699M91	105-125 No	2	CJ. TIRANTE	KIT, ROD	JUEGO DE BIELAS
23	2802114M91	▶ 105-95 No	1	ALAVANCA	LEVER	PALANCA
24	29951X		2	GRAXEIRA	GREASER	ENGRASADOR
25	1482675M1		X	CALÇO	SHIM	CALCE
25	1482676M1		X	CALÇO	SHIM	CALCE
25	1482677M1		X	CALÇO	SHIM	CALCE
26	1482670M1		2	ARRUELA	WASHER	ARANDELA
27	339469X1		1	ANEL TRAVA	CIRCLIP	CIRCULITO
28	361203X1		1	PARAFUSO	BOLT	PERNO
29	3589503M1		1	TRAVA	LOCK	RETENEDOR
30	027960N1	▶ 105-100 No	1	PEDAL	PEDAL	PEDAL
31	352438X1		2	ANEL TRAVA	CIRCLIP	CIRCULITO
32	3145369M1		2	ARRUELA	WASHER	ARANDELA
33	354059X1		10	CUPILHA	COTTER PIN	PASADOR DOUBLE
34	832813M1		10	PINO	PIN	PASADOR
35	3589498M1		1	EIXO	SHAFT	ARBOL
36	339248X1		1	PINO	PIN	PASADOR
37	487096M1		1	BOTÃO	BUTTON	PULSADOR
38	357515X1		1	PORCA	NUT	TUERCA
39	2801075M1		1	PASSADOR	COTTER	PASADOR ABIERTO
40	2801172M1		1	ARRUELA	WASHER	ARANDELA
41	2801154M1		1	ANEL	RING	ARO
42	3589513M1		1	TIRANTE	ROD	VARILLA
43	354048X1		1	CUPILHA	COTTER PIN	PASADOR DOUBLE
44	391166X1		1	ARRUELA	WASHER	ARANDELA
45	353753X1		1	ARRUELA	WASHER	ARANDELA

Pedais Do Freio E Embreagem
Brake Pedals And Clutch
Pedales De Freno Y Embrague

105-120

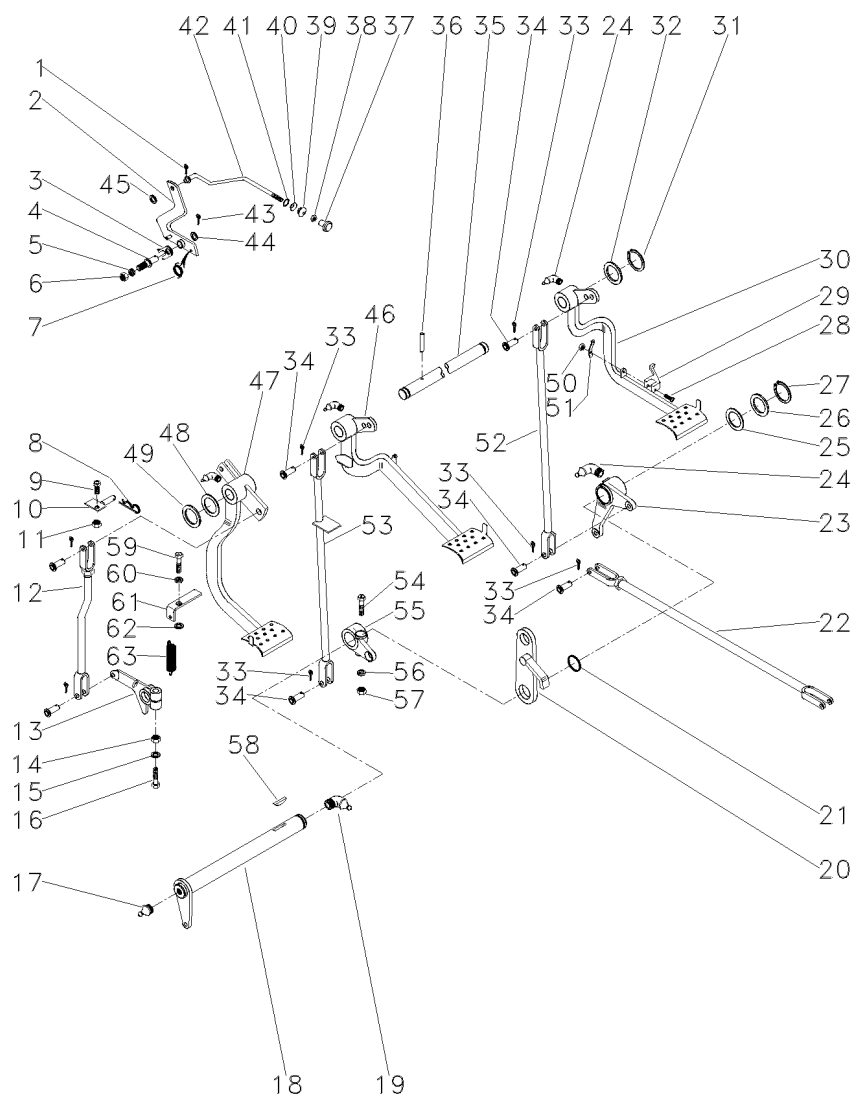

46	027958N1	◀	1	PEDAL	PEDAL	PEDAL
		105-105 No				
47	022532N1	Undef Ref	1	PEDAL	PEDAL	PEDAL
48	1669096M2		4	CALÇO	SHIM	CALCE
49	180812M1		3	ARRUELA	WASHER	ARANDELA
50	195663M1		1	PORCA	NUT	TUERCA
51	181958M1		1	MOLA	SPRING	RESORTE
52	022524S1	▶	1	TIRANTE	ROD	VARILLA
53	048833S1	◀	1	TIRANTE	ROD	VARILLA
54	377563X1		1	PARAFUSO	BOLT	PERNO
55	2800894M1	◀	1	ALAVANCA	LEVER	PALANCA
56	353432X1		1	ARRUELA	WASHER	ARANDELA
57	353426X1		1	PORCA	NUT	TUERCA
58	12501X		1	CHAVETA	KEY	CLAVE
59	377184X1		1	PARAFUSO	BOLT	PERNO
60	353432X1		1	ARRUELA	WASHER	ARANDELA
61	022529P1		1	SUPORTE	BRACKET	SOPORTE
62	022842P1		1	ESPAÇADOR	SPACER	PIEZA DISTANCIA
63	3145414M1		1	MOLA	SPRING	RESORTE

Tirante
Rod
Varilla

105-125

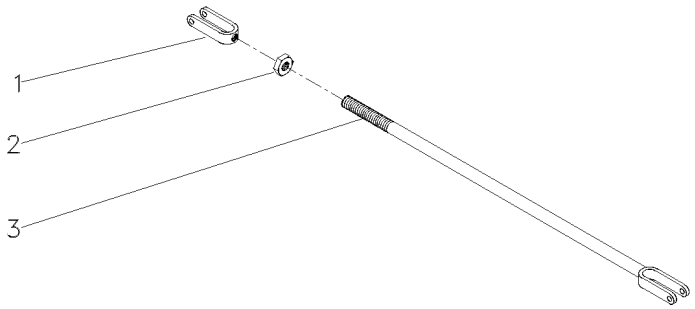

1	195270M1	**1**	GARFO	FORK	HORQUILLA
2	353430X1	**1**	PORCA	NUT	TUERCA
3	3146704M91	**1**	CJ. TIRANTE	KIT, ROD	JUEGO DE BIELAS

Pedais Do Freio E Embreagem 4rm
Brake Pedals And Clutch 4wd
Pedales De Freno Y Embrague 4rm

105-130

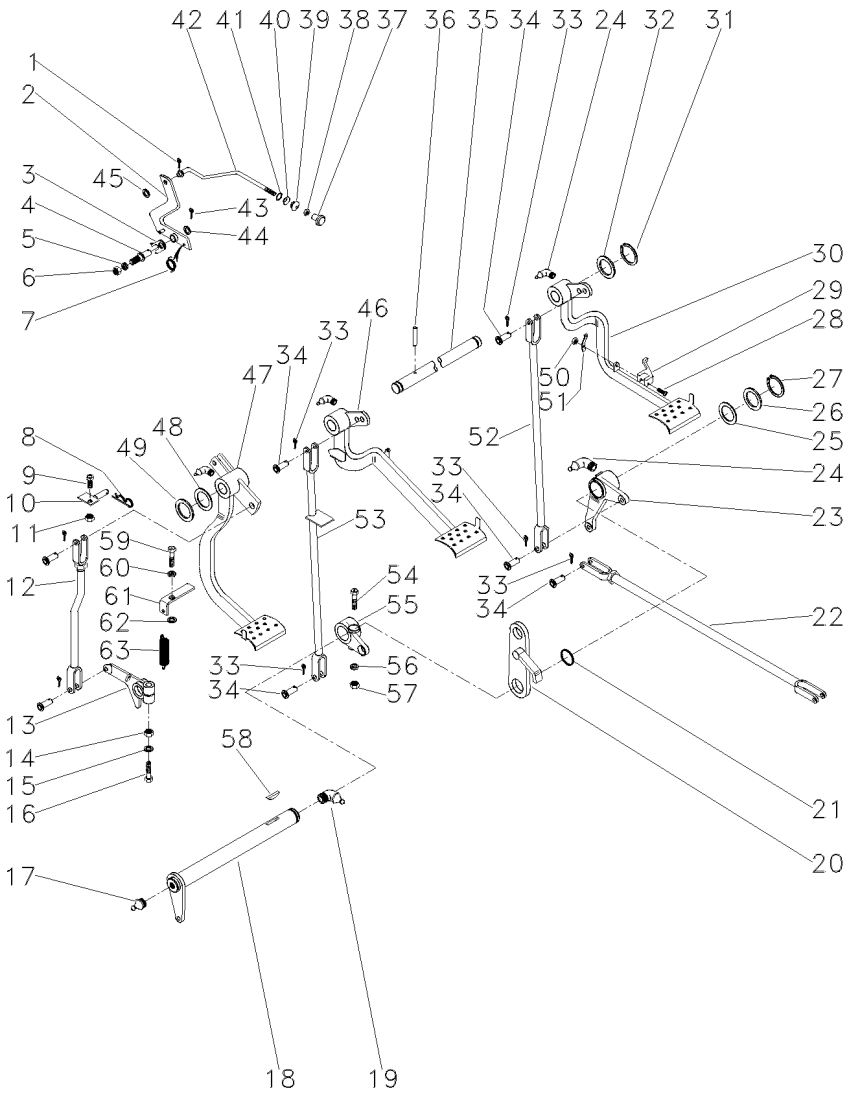

1	361332X1		1	CUPILHA	COTTER PIN	PASADOR DOUBLE
2	3589508M91		1	ALAVANCA	LEVER	PALANCA
3	181150M1		1	TRINCO	LATCH	CERROJO
4	3588673M1		1	PINO	PIN	PASADOR
5	339376X1		1	ARRUELA	WASHER	ARANDELA
6	339402X1		1	PORCA	NUT	TUERCA
7	2802224M1		1	MOLA	SPRING	RESORTE
8	195708M1		1	GRAMPO	CRAMP	PASADOR
9	353540X1		1	PARAFUSO	BOLT	PERNO
10	027511S1		1	BATENTE	STOP	PARO
11	353430X1		1	PORCA	NUT	TUERCA
12	026648N1	105-85 No	1	CJ. TIRANTE	KIT, ROD	JUEGO DE BIELAS
13	027534P1		1	BRAÇO	ARM	BRAZO
14	353437X1		1	PORCA	NUT	TUERCA
15	353439X1		1	ARRUELA	WASHER	ARANDELA
16	353888X1		1	PARAFUSO	BOLT	PERNO
17	13811X		1	GRAXEIRA	GREASER	ENGRASADOR
18	036854S1		1	ALAVANCA	LEVER	PALANCA
19	850778M1		1	GRAXEIRA	GREASER	ENGRASADOR
20	2800888M91		1	SUPORTE	BRACKET	SOPORTE
21	1001489M1		2	ANEL "O"	O RING	JUNTA TORICA
22	037033N1	105-135 No	2	CJ. TIRANTE	KIT, ROD	JUEGO DE BIELAS
23	036857N1	▶ 105-140 No	1	ALAVANCA	LEVER	PALANCA
24	29951X		4	GRAXEIRA	GREASER	ENGRASADOR
25	1482675M1	0.23-0.28MM	X	CALÇO	SHIM	CALCE
25	1482676M1	0.48-0.53MM	X	CALÇO	SHIM	CALCE
25	1482677M1	0.74-0.79MM	X	CALÇO	SHIM	CALCE
26	1482670M1		2	ARRUELA	WASHER	ARANDELA
27	339469X1		1	ANEL TRAVA	CIRCLIP	CIRCULITO
28	361203X1		1	PARAFUSO	BOLT	PERNO
29	3589503M1		1	TRAVA	LOCK	RETENEDOR
30	027960N1	▶ 105-100 No	1	PEDAL	PEDAL	PEDAL
31	352438X1		2	ANEL TRAVA	CIRCLIP	CIRCULITO
32	3145369M1		2	ARRUELA	WASHER	ARANDELA
33	354059X1		10	CUPILHA	COTTER PIN	PASADOR DOUBLE
34	832813M1		10	PINO	PIN	PASADOR
35	3589498M1		1	EIXO	SHAFT	ARBOL
36	339248X1		1	PINO	PIN	PASADOR
37	487096M1		1	BOTÃO	BUTTON	PULSADOR
38	357515X1		1	PORCA	NUT	TUERCA
39	2801075M1		1	PASSADOR	COTTER	PASADOR ABIERTO
40	2801172M1		1	ARRUELA	WASHER	ARANDELA
41	2801154M1		1	ANEL	RING	ARO
42	3589513M1		1	TIRANTE	ROD	VARILLA
43	354048X1		1	CUPILHA	COTTER PIN	PASADOR DOUBLE
44	391166X1		1	ARRUELA	WASHER	ARANDELA
45	353753X1		1	ARRUELA	WASHER	ARANDELA

Pedais Do Freio E Embreagem 4rm
Brake Pedals And Clutch 4wd
Pedales De Freno Y Embrague 4rm

105-130

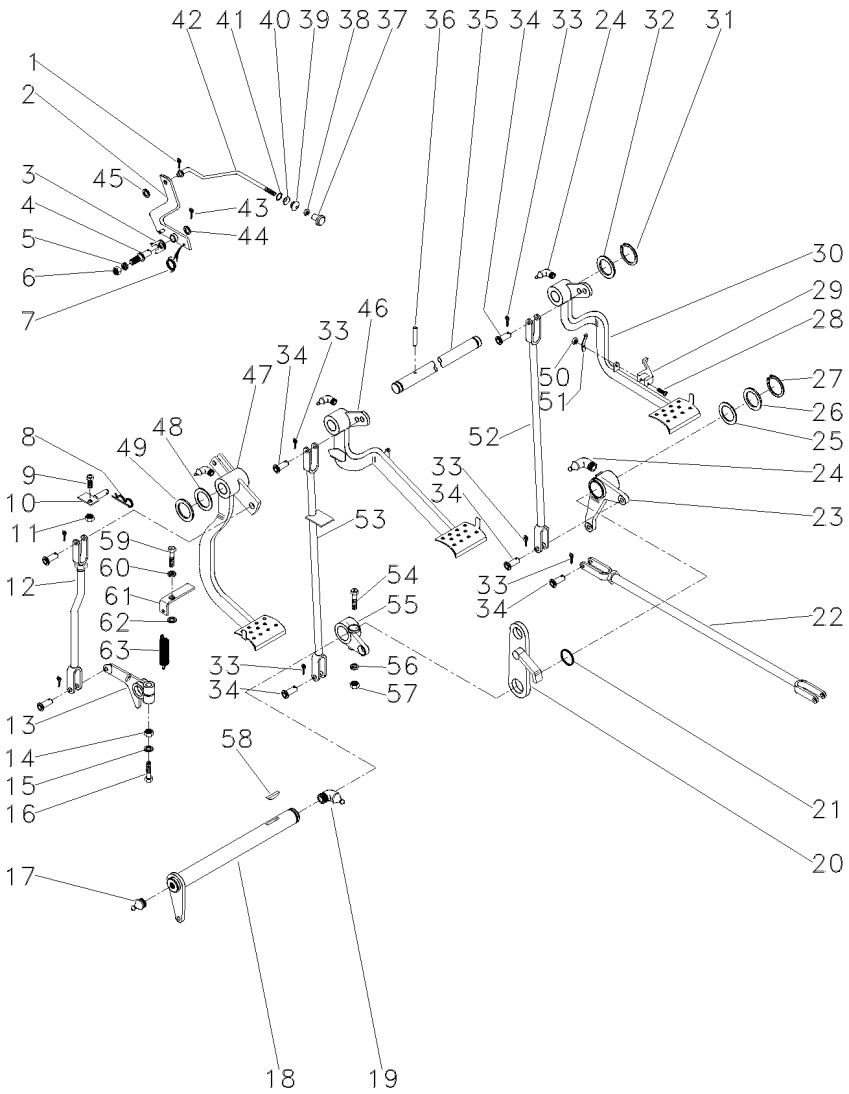

46	027958N1	◀	1	PEDAL	PEDAL	PEDAL
		105-105 No				
47	022532N1	105-110 No	1	PEDAL	PEDAL	PEDAL
48	1669096M2		4	CALÇO	SHIM	CALCE
49	180812M1		X	ARRUELA	WASHER	ARANDELA
50	195663M1		1	PORCA	NUT	TUERCA
51	181958M1		1	MOLA	SPRING	RESORTE
52	022524S1	▶	1	TIRANTE	ROD	VARILLA
53	048833S1	◀	1	TIRANTE	ROD	VARILLA
54	377563X1		1	PARAFUSO	BOLT	PERNO
55	2800894M1	◀	1	ALAVANCA	LEVER	PALANCA
56	353432X1		1	ARRUELA	WASHER	ARANDELA
57	353426X1		1	PORCA	NUT	TUERCA
58	12501X		1	CHAVETA	KEY	CLAVE
59	377184X1		1	PARAFUSO	BOLT	PERNO
60	353432X1		1	ARRUELA	WASHER	ARANDELA
61	022529P1		1	SUPORTE	BRACKET	SOPORTE
62	022842P1		1	ESPAÇADOR	SPACER	PIEZA DISTANCIA
63	3145414M1		1	MOLA	SPRING	RESORTE

Tirante
Rod
Varilla

Freio
Brake
Freno

105-135

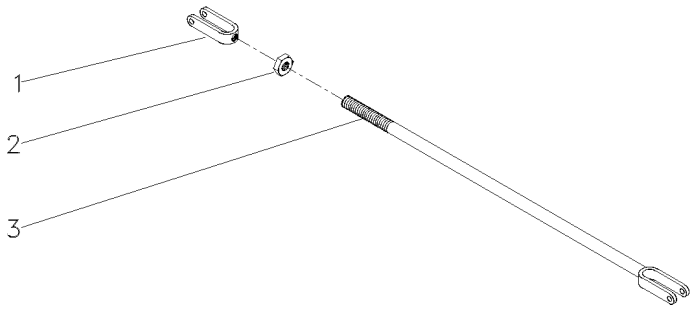

1	195270M1		**1** GARFO	FORK	HORQUILLA
2	353430X1	3/8X24	**1** PORCA	NUT	TUERCA
3	036852S1		**1** TIRANTE	ROD	VARILLA

Alavanca Do Freio
Lever
Palanca

Lado Direito
Right Hand
Lado Derecho

105-140

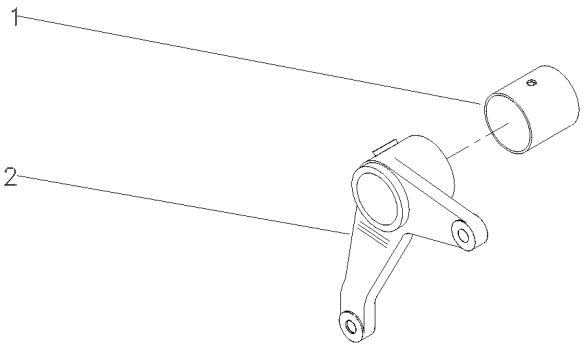

1	195910M1	**1** BUCHA	BUSH	CASQUILLO
2	036858P1	**1** ALAVANCA	LEVER	PALANCA

Defletor
Deflector
Deflector

105-145

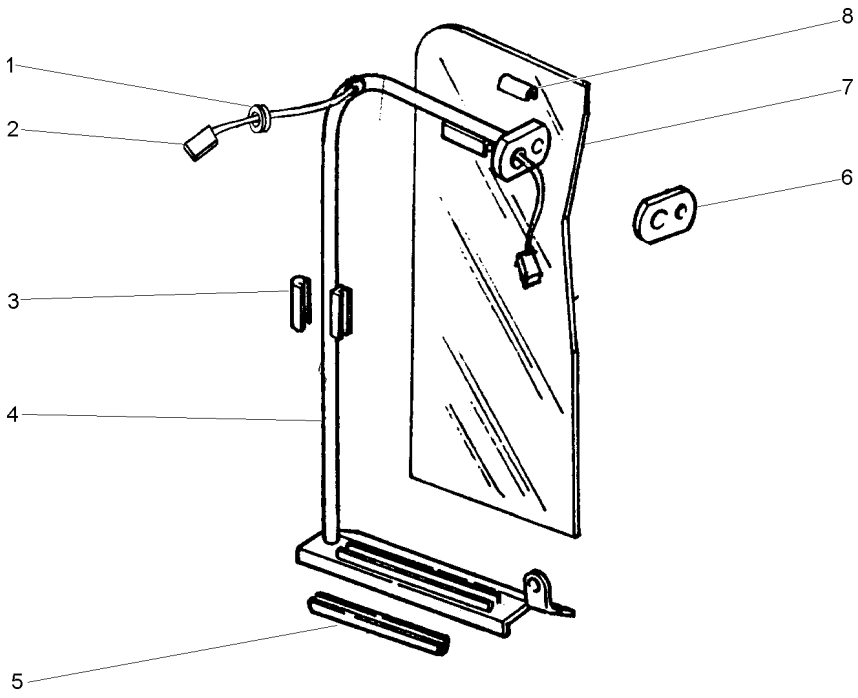

1	033091P1		**1** PASSA-FIO	GROMMET	PASACABLE
2	027687P1		**1** CHICOTE	HARNESS	MAZO CABLES
3	026495P1		**1** GUARNIÇÃO	FOAM	ESPUMA
4	022947S1	▶	**1** TUBO	PIPE	CANO
4	022949S1	◀	**1** TUBO	PIPE	CANO
5	026497P1		**1** GUARNIÇÃO	FOAM	ESPUMA
6	026492P1		**1** LUVA	SLEEVE	MANCHA
7	022993P1		**1** DEFLETOR	DEFLECTOR	DEFLECTOR
8	026494P1		**1** GUARNIÇÃO	FOAM	ESPUMA

Soleira E Estribo	**2rm**	**105-150**
Footsteps	**2wd**	
Chapas De Piso	**2rm**	

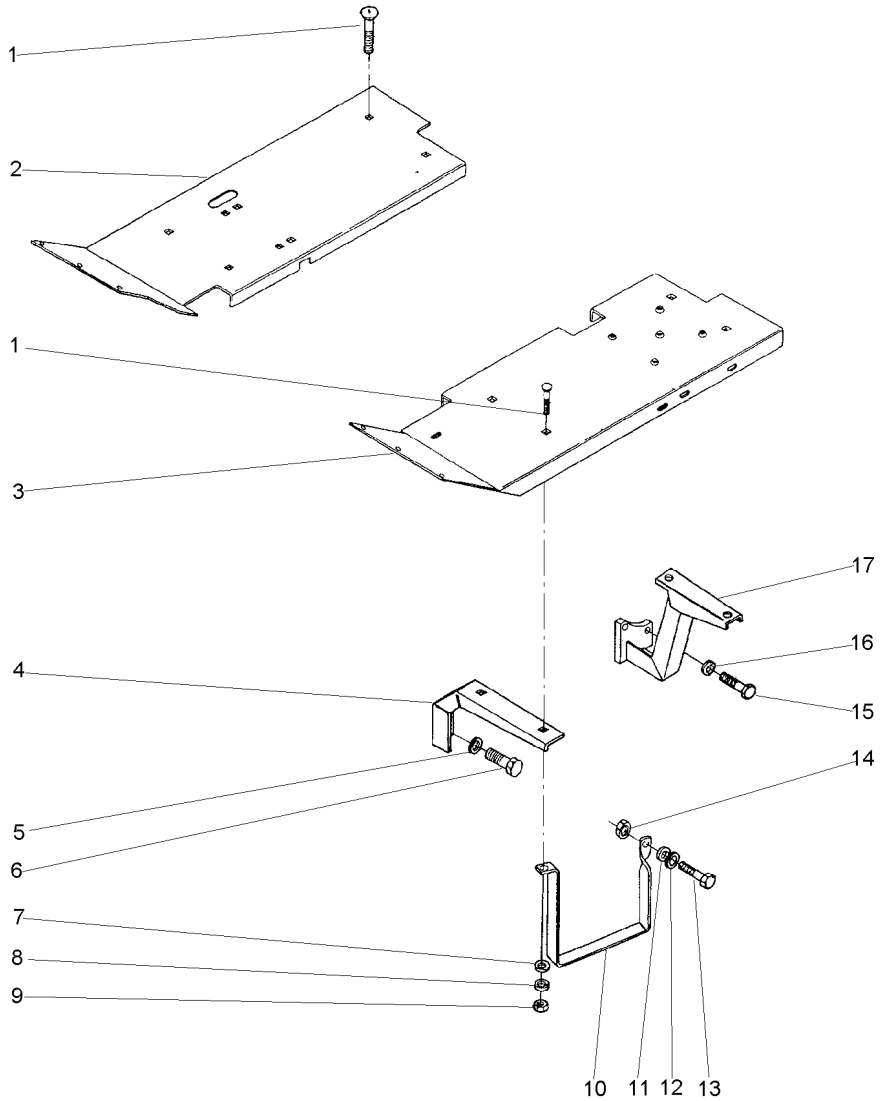

1	353810X1		**8**	PARAFUSO	BOLT	PERNO
2	033590S1	▶	**1**	SOLEIRA	FOOT REST	REPOSAPIES
3	027351S1	◀	**1**	SOLEIRA	FOOT REST	REPOSAPIES
4	027368P1		**2**	SUPORTE	BRACKET	SOPORTE
5	353432X1		**4**	ARRUELA	WASHER	ARANDELA
6	353698X1		**4**	PARAFUSO	BOLT	PERNO
7	353756X1		**7**	ARRUELA	WASHER	ARANDELA
8	353434X1		**8**	ARRUELA	WASHER	ARANDELA
9	353431X1		**8**	PORCA	NUT	TUERCA
10	037902P1		**1**	ESTRIBO	FOOT BOARD	ESTRIBO
11	353446X1		**1**	ARRUELA	WASHER	ARANDELA
12	829185M1		**1**	ARRUELA	WASHER	ARANDELA
13	353517X1		**1**	PARAFUSO	BOLT	PERNO
14	353916X1		**1**	PORCA	NUT	TUERCA
15	377184X1		**4**	PARAFUSO	BOLT	PERNO
16	353432X1		**4**	ARRUELA	WASHER	ARANDELA
17	027355S1	◀	**1**	SUPORTE	BRACKET	SOPORTE
17	027356S1	▶	**1**	SUPORTE	BRACKET	SOPORTE

Soleira
Footsteps
Chapas De Piso

105-155

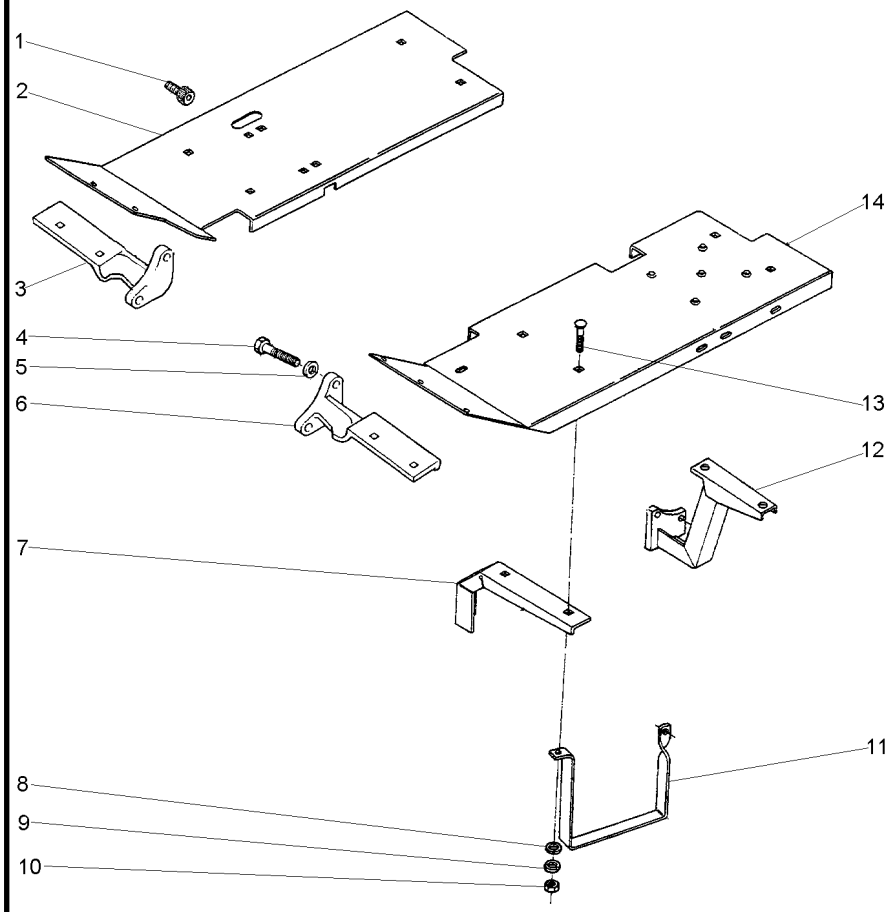

1	354138X1	07/16X1/2	**1**	PARAFUSO ALLEN	ALLEN BOLT	TORNILLO ALLEN
2	037587S1	▶	**1**	SOLEIRA	FOOT REST	REPOSAPIES
3	2802237M3	▶	**1**	SUPORTE	BRACKET	SOPORTE
4	353698X1		**4**	PARAFUSO	BOLT	PERNO
5	353432X1		**4**	ARRUELA	WASHER	ARANDELA
6	2802236M3	◀	**1**	SUPORTE	BRACKET	SOPORTE
7	027368P1		**2**	SUPORTE	BRACKET	SOPORTE
8	353756X1		**4**	ARRUELA	WASHER	ARANDELA
9	353434X1		**6**	ARRUELA	WASHER	ARANDELA
10	353431X1		**6**	PORCA	NUT	TUERCA
11	037902P1	▶	**1**	ESTRIBO	FOOT BOARD	ESTRIBO
12	036925S1	◀	**1**	SUPORTE	BRACKET	SOPORTE
12	036924S1	▶	**1**	SUPORTE	BRACKET	SOPORTE
13	353810X1		**6**	PARAFUSO	BOLT	PERNO
14	037589S1	◀	**1**	SOLEIRA	FOOT REST	REPOSAPIES

Soleira E Estribo
Footsteps
Chapas De Piso

105-160

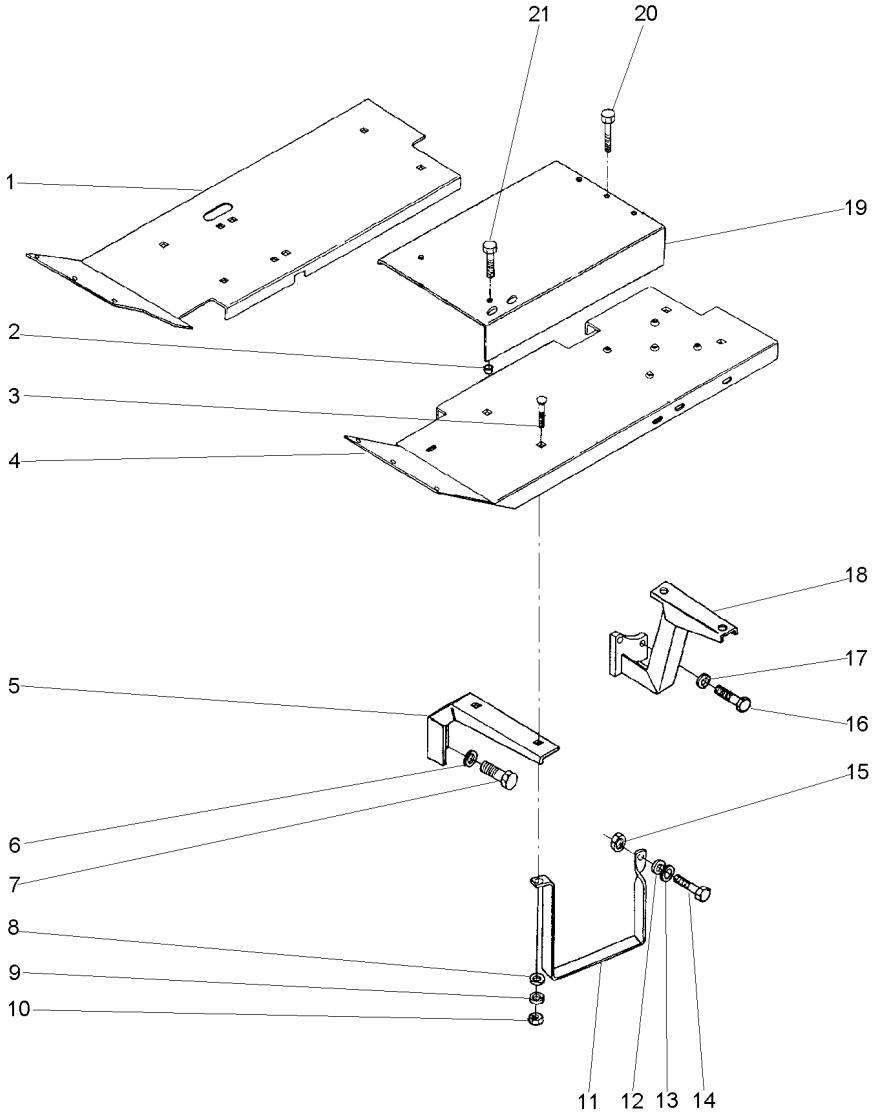

1	033591S1	▶	**1**	SOLEIRA	FOOT REST	REPOSAPIES
2	3147363M1		**2**	ESPAÇADOR	SPACER	PIEZA DISTANCIA
3	353810X1		**8**	PARAFUSO	BOLT	PERNO
4	027352S1	◀	**1**	SOLEIRA	FOOT REST	REPOSAPIES
5	027368P1		**2**	SUPORTE	BRACKET	SOPORTE
6	353432X1		**4**	ARRUELA	WASHER	ARANDELA
7	353698X1		**4**	PARAFUSO	BOLT	PERNO
8	353756X1		**7**	ARRUELA	WASHER	ARANDELA
9	353434X1		**8**	ARRUELA	WASHER	ARANDELA
10	353431X1		**8**	PORCA	NUT	TUERCA
11	037902P1		**1**	ESTRIBO	FOOT BOARD	ESTRIBO
12	353446X1		**1**	ARRUELA	WASHER	ARANDELA
13	829185M1		**1**	ARRUELA	WASHER	ARANDELA
14	353517X1		**1**	PARAFUSO	BOLT	PERNO
15	353916X1		**1**	PORCA	NUT	TUERCA
16	377184X1		**4**	PARAFUSO	BOLT	PERNO
17	353432X1		**4**	ARRUELA	WASHER	ARANDELA
18	027355S1	◀	**1**	SUPORTE	BRACKET	SOPORTE
18	027356S1	▶	**1**	SUPORTE	BRACKET	SOPORTE
19	027349P1		**1**	SOLEIRA	FOOT REST	REPOSAPIES
20	377622X1		**3**	PARAFUSO	BOLT	PERNO
21	377825X1		**2**	PARAFUSO	BOLT	PERNO

Soleira E Estribo 4rm
Footsteps 4wd
Chapas De Piso 4rm

105-165

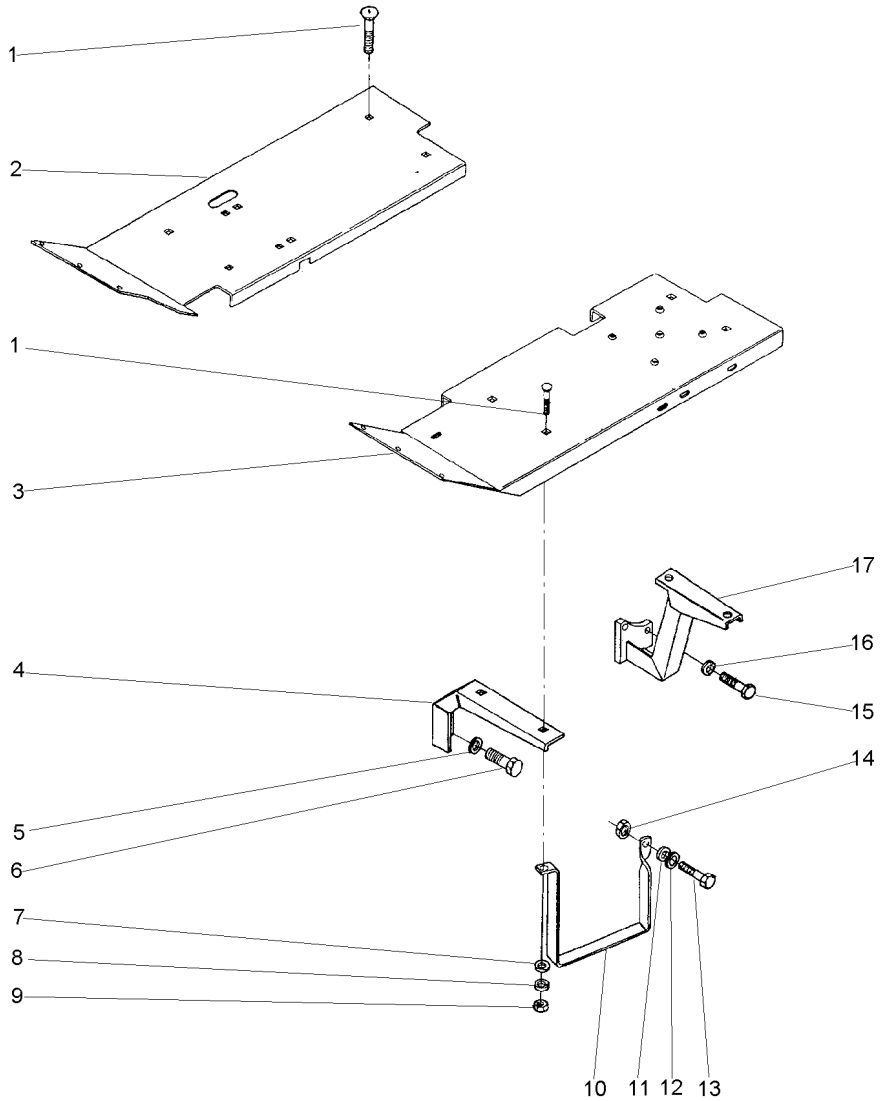

1	353810X1		**8**	PARAFUSO	BOLT	PERNO
2	033590S1	▶	**1**	SOLEIRA	FOOT REST	REPOSAPIES
3	027351S1	◀	**1**	SOLEIRA	FOOT REST	REPOSAPIES
4	027368P1		**2**	SUPORTE	BRACKET	SOPORTE
5	353432X1		**4**	ARRUELA	WASHER	ARANDELA
6	353698X1		**4**	PARAFUSO	BOLT	PERNO
7	353756X1		**7**	ARRUELA	WASHER	ARANDELA
8	353434X1		**8**	ARRUELA	WASHER	ARANDELA
9	353431X1		**8**	PORCA	NUT	TUERCA
10	037902P1		**1**	ESTRIBO	FOOT BOARD	ESTRIBO
11	353446X1		**1**	ARRUELA	WASHER	ARANDELA
12	829185M1		**1**	ARRUELA	WASHER	ARANDELA
13	353517X1		**1**	PARAFUSO	BOLT	PERNO
14	353916X1		**1**	PORCA	NUT	TUERCA
15	377184X1		**4**	PARAFUSO	BOLT	PERNO
16	353432X1		**4**	ARRUELA	WASHER	ARANDELA
17	036863S1	◀	**1**	SUPORTE	BRACKET	SOPORTE
17	036864S1	▶	**1**	SUPORTE	BRACKET	SOPORTE

Soleira E Estribo — **Estreito**
Footsteps — **Strait**
Chapas De Piso — **Estrecho**

105-170

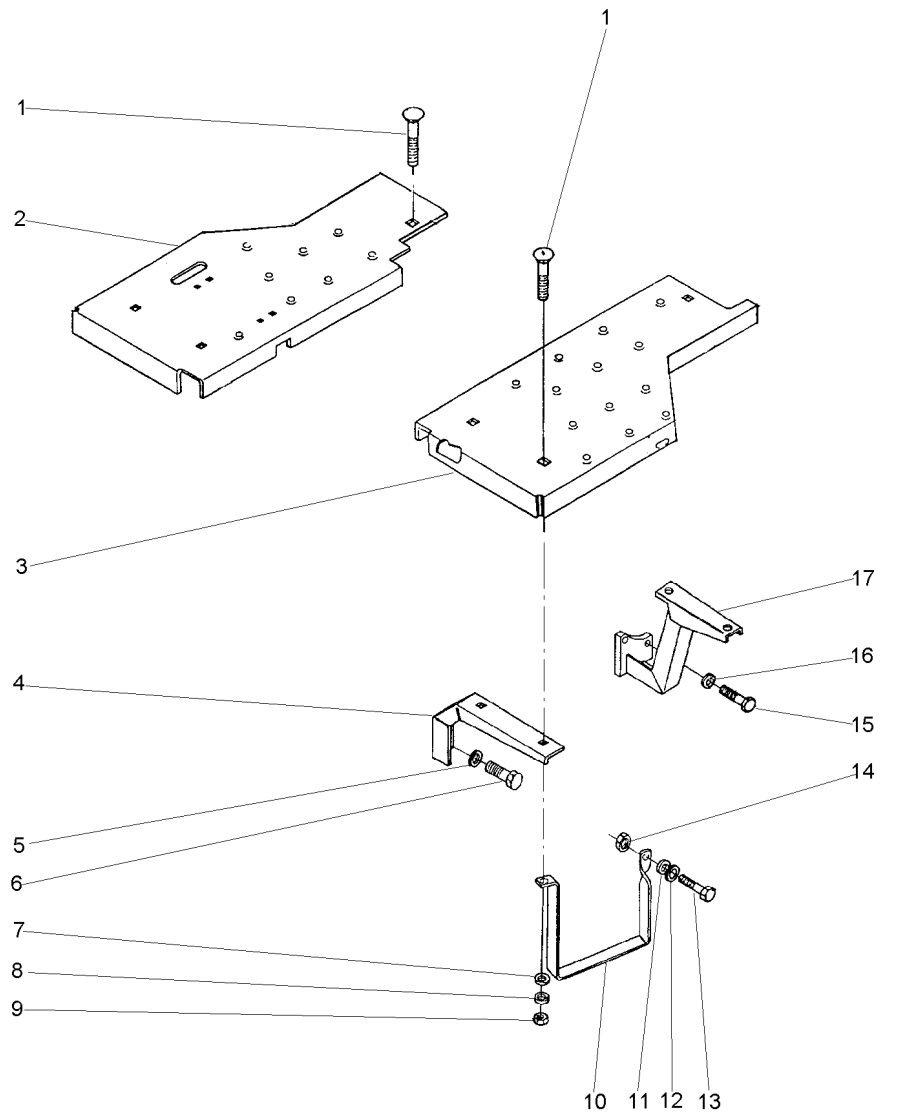

1	353810X1	3/8x24x1.1/4	**9** PARAFUSO	BOLT	PERNO
2	037587S1	▶	**1** SOLEIRA	FOOT REST	REPOSAPIES
3	037589S1	◀	**1** SOLEIRA	FOOT REST	REPOSAPIES
4	027368P1		**2** SUPORTE	BRACKET	SOPORTE
5	353432X1		**4** ARRUELA	WASHER	ARANDELA
6	353698X1	7/16x14x1"	**4** PARAFUSO	BOLT	PERNO
7	353756X1		**8** ARRUELA	WASHER	ARANDELA
8	353434X1		**9** ARRUELA	WASHER	ARANDELA
9	353431X1	3/8x24	**9** PORCA	NUT	TUERCA
10	037902P1		**1** ESTRIBO	FOOT BOARD	ESTRIBO
11	353446X1		**1** ARRUELA	WASHER	ARANDELA
12	829185M1		**1** ARRUELA	WASHER	ARANDELA
13	353517X1	5/16x24x3/4	**1** PARAFUSO	BOLT	PERNO
14	353916X1	5/16x24	**1** PORCA	NUT	TUERCA
15	377184X1	7/16x14x1.3/4	**4** PARAFUSO	BOLT	PERNO
16	353432X1		**4** ARRUELA	WASHER	ARANDELA
17	036924S1	◀	**1** SUPORTE	BRACKET	SOPORTE
17	036925S1	▶	**1** SUPORTE	BRACKET	SOPORTE

Soleira E Estribo
Footsteps
Chapas De Piso

105-175

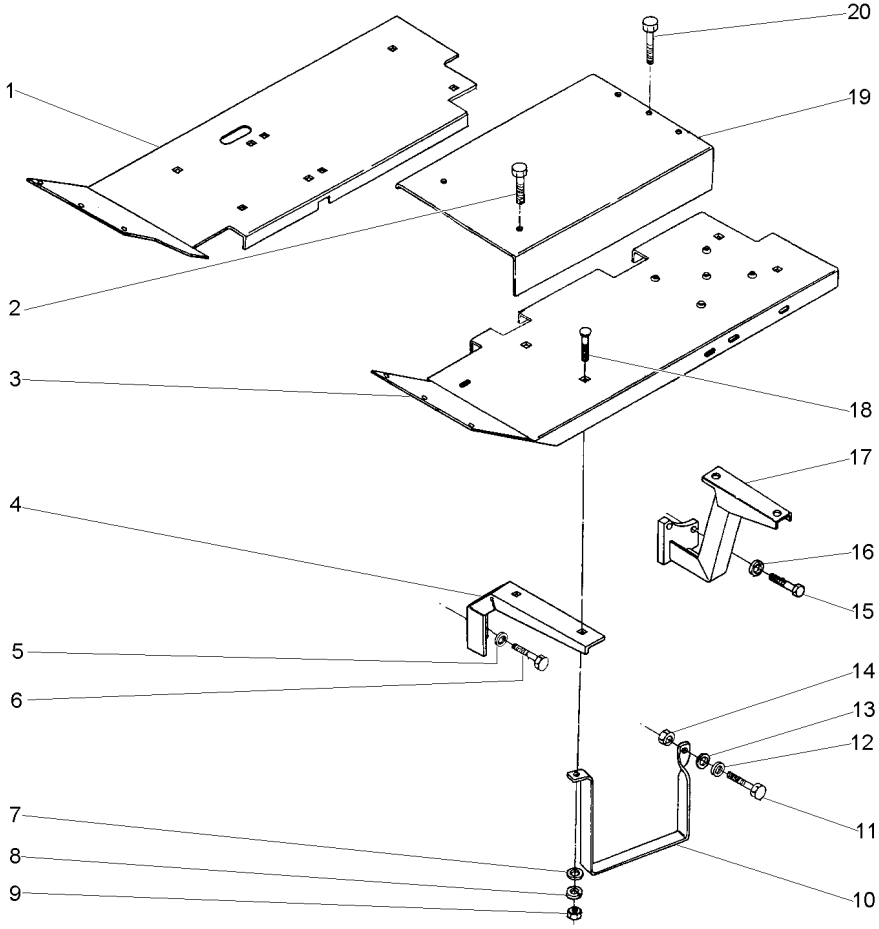

1	033591S1	▶	**1**	SOLEIRA	FOOT REST	REPOSAPIES
2	377825X1		**2**	PARAFUSO	BOLT	PERNO
3	052348S1	◀	**1**	SOLEIRA	FOOT REST	REPOSAPIES
4	027368P1		**2**	SUPORTE	BRACKET	SOPORTE
5	353432X1		**4**	ARRUELA	WASHER	ARANDELA
6	353698X1		**4**	PARAFUSO	BOLT	PERNO
7	353756X1		**7**	ARRUELA	WASHER	ARANDELA
8	353434X1		**8**	ARRUELA	WASHER	ARANDELA
9	353431X1		**8**	PORCA	NUT	TUERCA
10	037902P1		**1**	ESTRIBO	FOOT BOARD	ESTRIBO
11	353518X1		**1**	PARAFUSO	BOLT	PERNO
12	829185M1		**1**	ARRUELA	WASHER	ARANDELA
13	353446X1		**1**	ARRUELA	WASHER	ARANDELA
14	353916X1		**1**	PORCA	NUT	TUERCA
15	377184X1		**4**	PARAFUSO	BOLT	PERNO
16	353432X1		**4**	ARRUELA	WASHER	ARANDELA
17	027355S1	◀	**1**	SUPORTE	BRACKET	SOPORTE
17	027356S1	▶	**1**	SUPORTE	BRACKET	SOPORTE
18	353810X1		**8**	PARAFUSO	BOLT	PERNO
19	027349P1		**1**	SOLEIRA	FOOT REST	REPOSAPIES
20	377622X1		**3**	PARAFUSO	BOLT	PERNO

Soleira
Footstep
Estribos

105-180

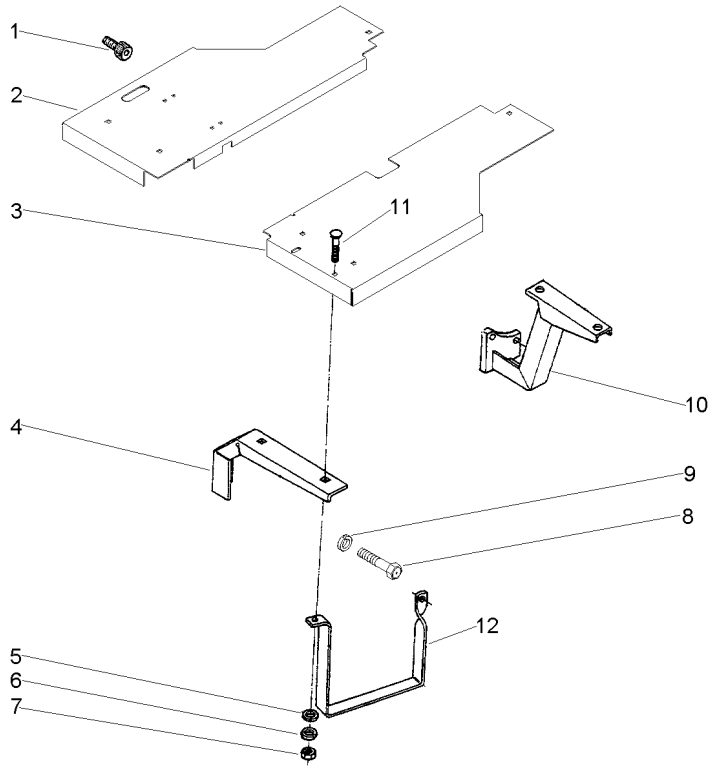

1	354138X1		**1**	PARAFUSO ALLEN	ALLEN BOLT	TORNILLO ALLEN
2	052834S1	▶	**1**	SOLEIRA	FOOT REST	REPOSAPIES
3	052835S1	◀	**1**	SOLEIRA	FOOT REST	REPOSAPIES
4	027368P1		**2**	SUPORTE	BRACKET	SOPORTE
5	353756X1		**6**	ARRUELA	WASHER	ARANDELA
6	353434X1		**6**	ARRUELA	WASHER	ARANDELA
7	353431X1		**6**	PORCA	NUT	TUERCA
8	353698X1		**4**	PARAFUSO	BOLT	PERNO
9	353432X1		**3**	ARRUELA	WASHER	ARANDELA
10	036925S1	▶	**1**	SUPORTE	BRACKET	SOPORTE
10	036924S1	◀	**1**	SUPORTE	BRACKET	SOPORTE
11	353810X1		**6**	PARAFUSO	BOLT	PERNO
12	037902P1		**1**	ESTRIBO	FOOT BOARD	ESTRIBO

Rodagem **6.00 X 16/ Estreito**
Wheels
Ruedas

130-10

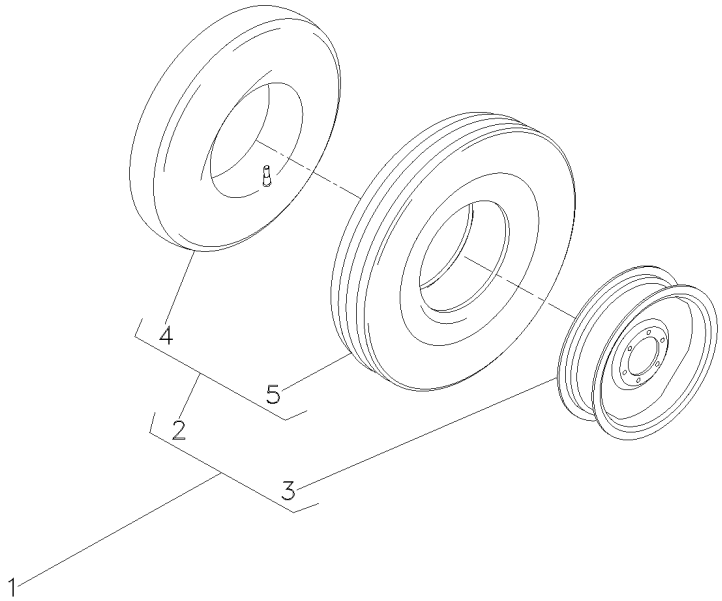

1			3145665M91	**1** RODAGEM	WHEELS	RODAJE
2	3145680M91	1	6.00X16	**2** CJ.PNEU E CÂMARA	TYRE AND TUBE	NEUM.Y.CAMARA
3	488506M91	1		**2** RODA	WHEEL	RUEDA
4	2801455M1	2		**1** CÂMARA	CHAMBER	CAMARA
5	3145681M1	2	6.00X16-6L	**1** PNEU	TYRE	NEUMATICO

Rodas Dianteiras
Front Wheels
Ruedas Delanteras

130-15

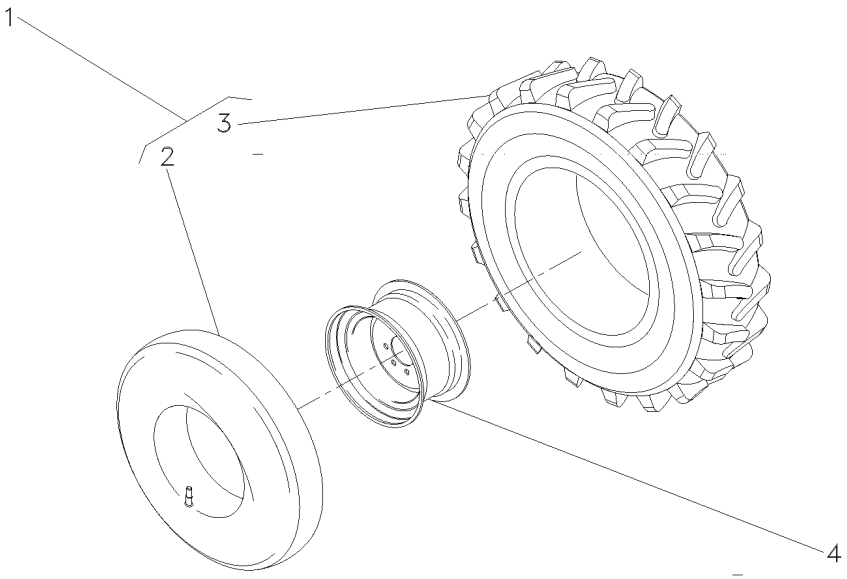

1	036997N1		**2**	CJ.PNEU E CÂMARA	TYRE AND TUBE	NEUM.Y.CAMARA
2	036999P1	1	**2**	CÂMARA	CHAMBER	CAMARA
3	036998P1	1 7.00X18	**2**	PNEU	TYRE	NEUMATICO
4	036938S1		**1**	RODA	WHEEL	RUEDA

Rodas Dianteiras **7.50-16f2 (6l)**
Front Wheels
Ruedas Delanteras

130-20

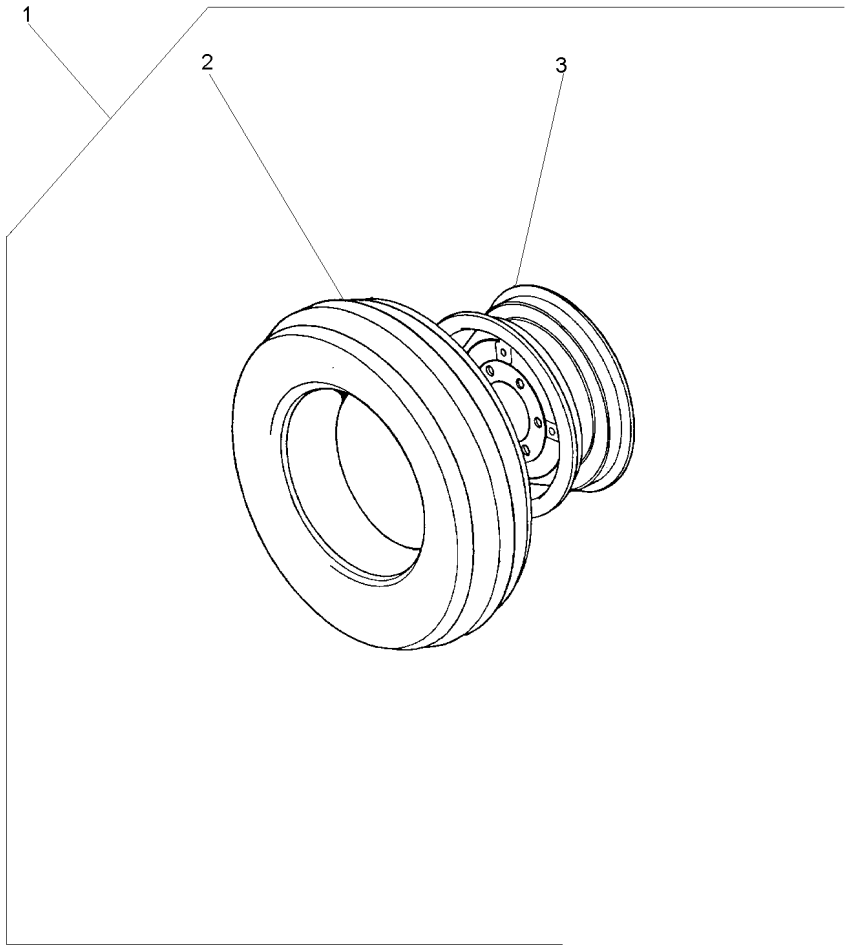

1			3145661M91	**1** CJ. RODAGEM	WHEELS	RODAJE
2	488030M92	1	130-25 No	**1** CJ.PNEU E CÂMARA	TYRE AND TUBE	NEUM.Y.CAMARA
3	3147067M91	1		**1** RODA	WHEEL	RUEDA

Pneu & Câmara	**7.50-16f2 (6l)**
Tyre & Chamber	**7.50-16f2 (6l)**
Neum & Camara	**7.50-16f2 (6l)**

130-25

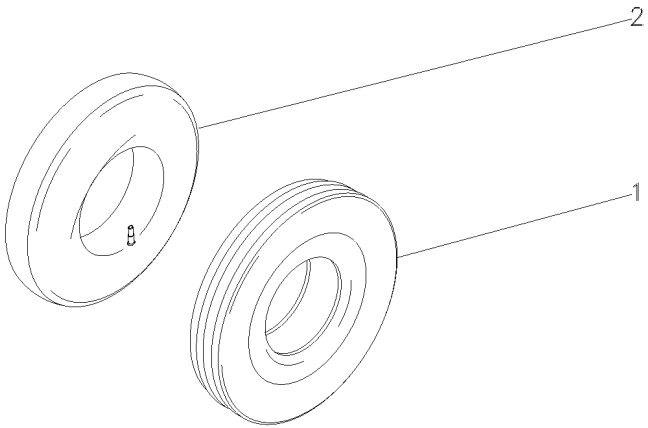

1	3149495M1	7.50X16L8	**1** PNEU	TYRE	NEUMATICO
2	488036M1	7.50X16	**1** CÂMARA	CHAMBER	CAMARA

Rodas Dianteiras **7.50-16f2 (6l)**
Front Wheels
Ruedas Delanteras

130-30

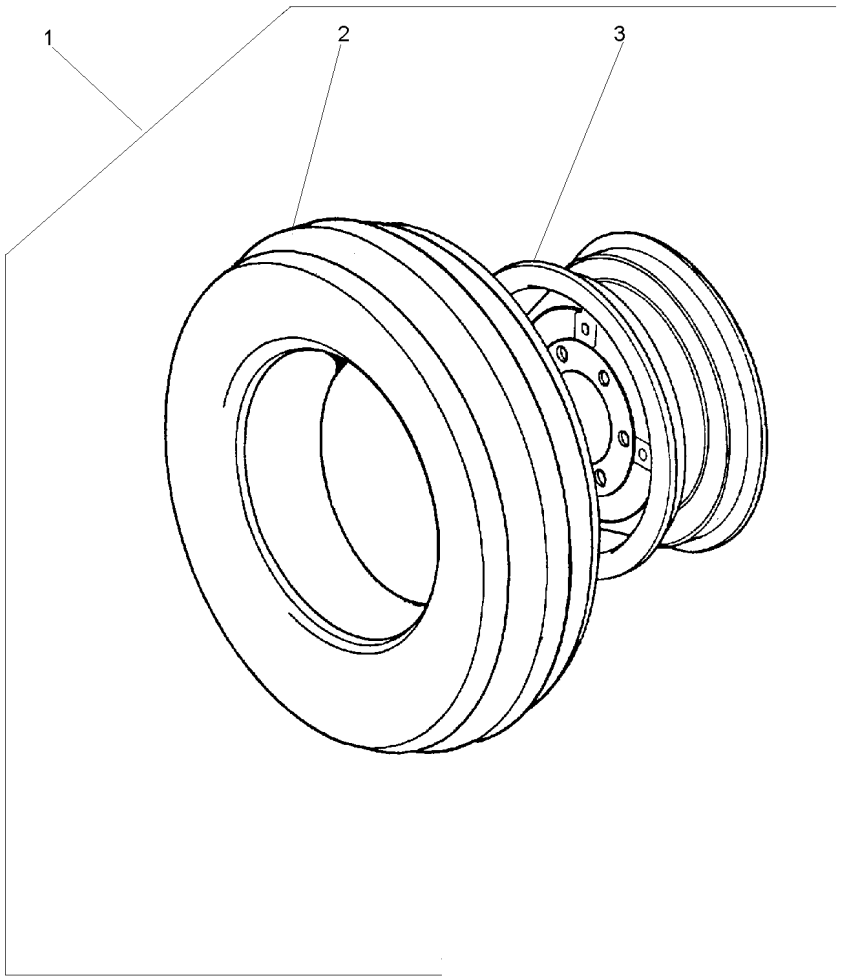

1			2801498M91	**1** RODAGEM	WHEELS	RODAJE
2	488030M92	1	7.50X16 130-25 No	**1** CJ.PNEU E CÂMARA	TYRE AND TUBE	NEUM.Y.CAMARA
3	488334M91	1		**1** RODA	WHEEL	RUEDA

Rodagem	**8.00 X 18 R1**
Wheels	**8.00 X 18 R1**
Ruedas	**8.00 X 18 R1**

130-35

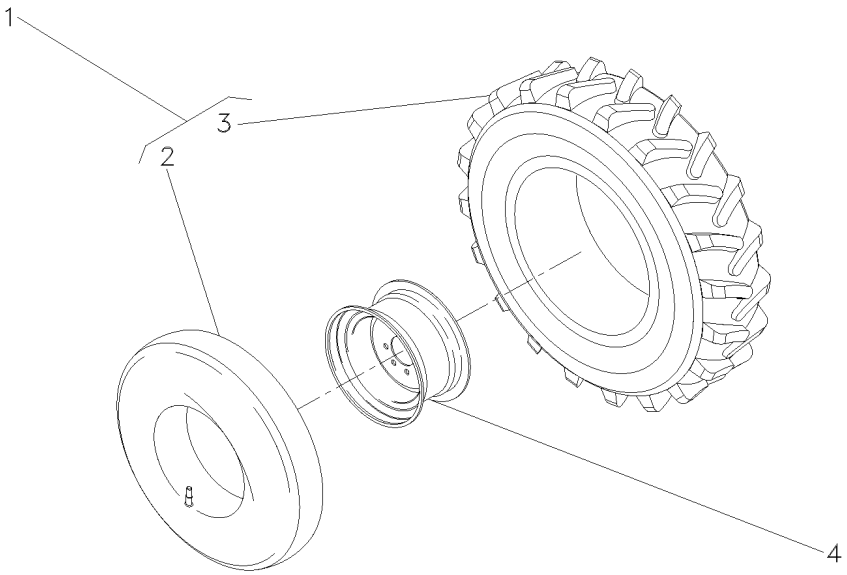

1	036939N1	8.00X18	**2** CJ.PNEU E CÂMARA	TYRE AND TUBE	NEUM.Y.CAMARA
2	036941P1	1	**1** CÂMARA	CHAMBER	CAMARA
3	036940P1	1	**1** PNEU	TYRE	NEUMATICO
4	036938S1		**2** RODA	WHEEL	RUEDA

Rodas Dianteiras **8.30-24r1 (6l)**
Front Wheels
Ruedas Delanteras

130-40

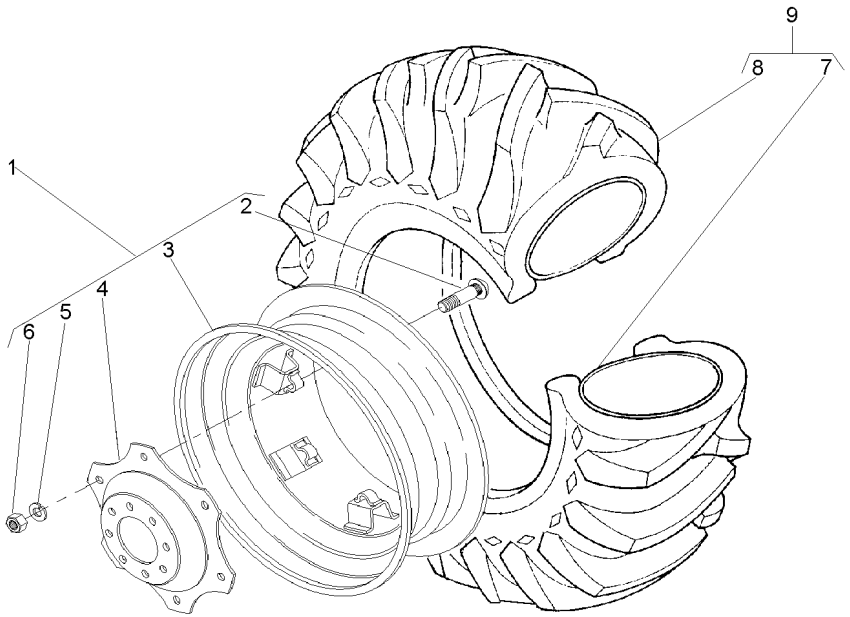

1	037008N1		**1** RODA	WHEEL	RUEDA
2	3408246M1	1	**6** PARAFUSO	BOLT	PERNO
3	037009S1	1	**1** ARO	RIM	LLANTA
4	037010P1	1	**1** DISCO	DISC	DISCO
5	353774X1	1	**6** ARRUELA	WASHER	ARANDELA
6	353427X1	1	**6** PORCA	NUT	TUERCA
7	036996P1	9	**1** CÂMARA	CHAMBER	CAMARA
8	036995P1	9	**1** PNEU	TYRE	NEUMATICO
9	036994N1	8.3X24	**1** CJ.PNEU E CÂMARA	TYRE AND TUBE	NEUM.Y.CAMARA

Rodas Dianteiras	**9.00-16f2 (6l)**	**130-45**
Front Wheels	**9.00-16f2 (6l)**	
Ruedas Delanteras	**9.00-16f2 (6l)**	

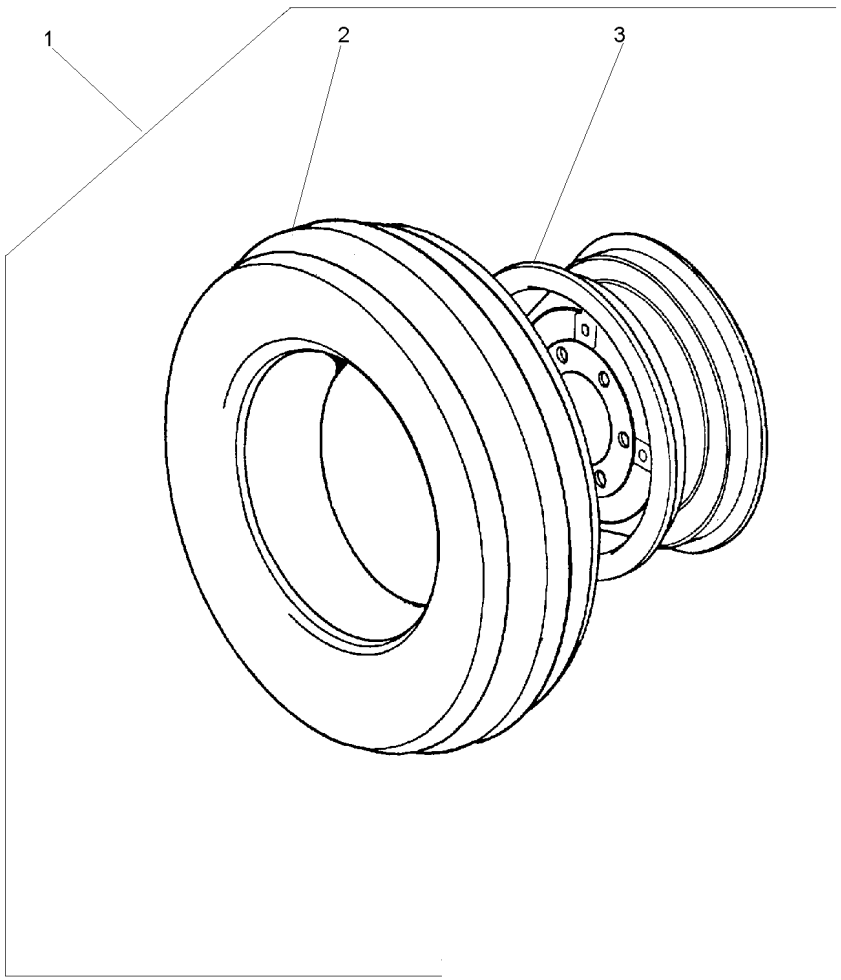

1			3149799M91	**2** CJ.PNEU E CÂMARA	TYRE AND TUBE	NEUM.Y.CAMARA
2	3146503M91	1	130-50 No	**1** CJ.PNEU E CÂMARA	TYRE AND TUBE	NEUM.Y.CAMARA
3	489331M91	1	650X16	**1** ARO	RIM	LLANTA

Pneu & Câmara	**9.00-16f2 (6l)**	**130-50**
Tyre & Chamber	**9.00-16f2 (6l)**	
Neum & Camara	**9.00-16f2 (6l)**	

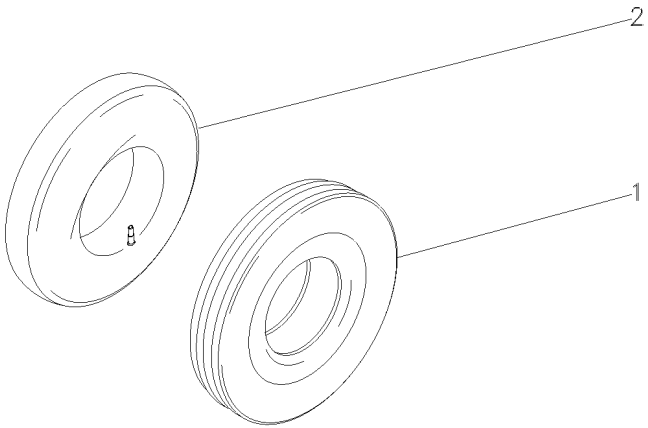

1	3146504M1	9.00X16 10L	**1** PNEU	TYRE	NEUMATICO
2	880481M1	9.00 X 16	**1** CÂMARA	CHAMBER	CAMARA

Rodas Dianteiras **12.4-24r1 (6l)**
Front Wheels
Ruedas Delanteras

130-55

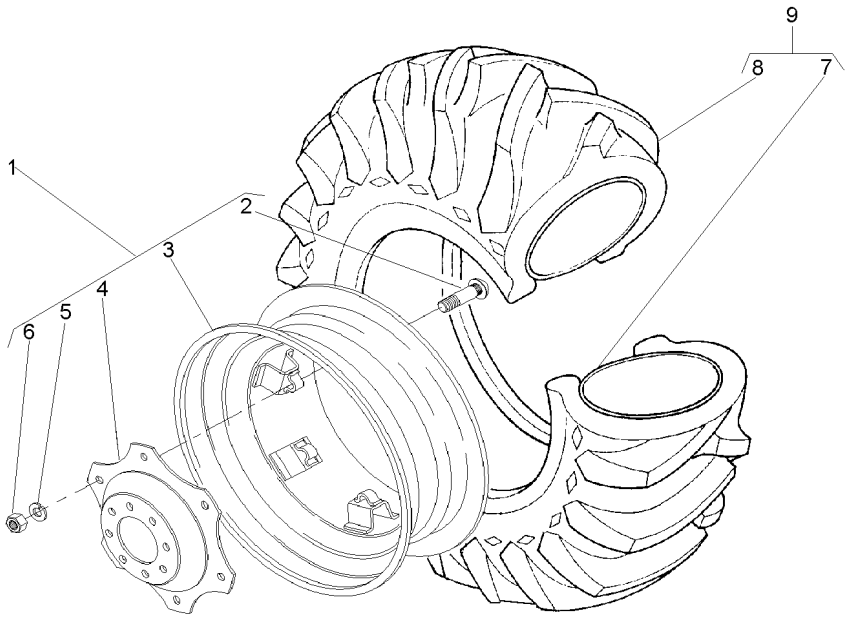

1	3411239M91		**1**	ARO	RIM	LLANTA
2	3408246M1	1	**6**	PARAFUSO	BOLT	PERNO
3	3408340M91	1	**1**	ARO	RIM	LLANTA
4	3411240M1	1	**1**	DISCO	DISC	DISCO
5	027646P1	1	**6**	ARRUELA	WASHER	ARANDELA
6	353427X1	1	**6**	PORCA	NUT	TUERCA
7	3408326M1	9	**1**	CÂMARA	CHAMBER	CAMARA
8	3408327M1	9	**1**	PNEU	TYRE	NEUMATICO
9	3408345M91	6L	**1**	CJ.PNEU E CÂMARA	TYRE AND TUBE	NEUM.Y.CAMARA

Rodas Dianteiras **14.9-24r1 (6l)**
Front Wheels **14.9-24r1 (6l)**
Ruedas Delanteras **14.9-24r1 (6l)**

130-60

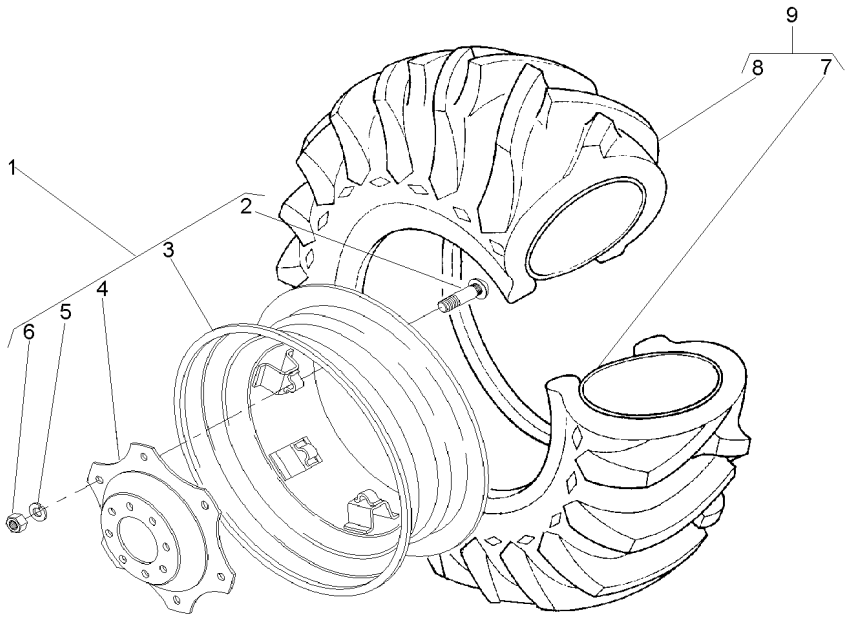

1	3411241M91		**1**	RODA	WHEEL	RUEDA
2	3408246M1	1	**6**	PARAFUSO	BOLT	PERNO
3	487150M92	1	**1**	ARO	RIM	LLANTA
4	3411240M1	1	**1**	DISCO	DISC	DISCO
5	027646P1	1	**6**	ARRUELA	WASHER	ARANDELA
6	353427X1	1	**6**	PORCA	NUT	TUERCA
7	182578M1	9 13X24	**1**	CÂMARA	CHAMBER	CAMARA
8	831521M1	9 14.9/13X24	**1**	PNEU	TYRE	NEUMATICO
9	831522M91		**1**	CJ.PNEU E CÂMARA	TYRE AND TUBE	NEUM.Y.CAMARA

Rodas Traseiras **12.4 X 28 R1**
Rear Wheels
Ruedas Traseras

130-65

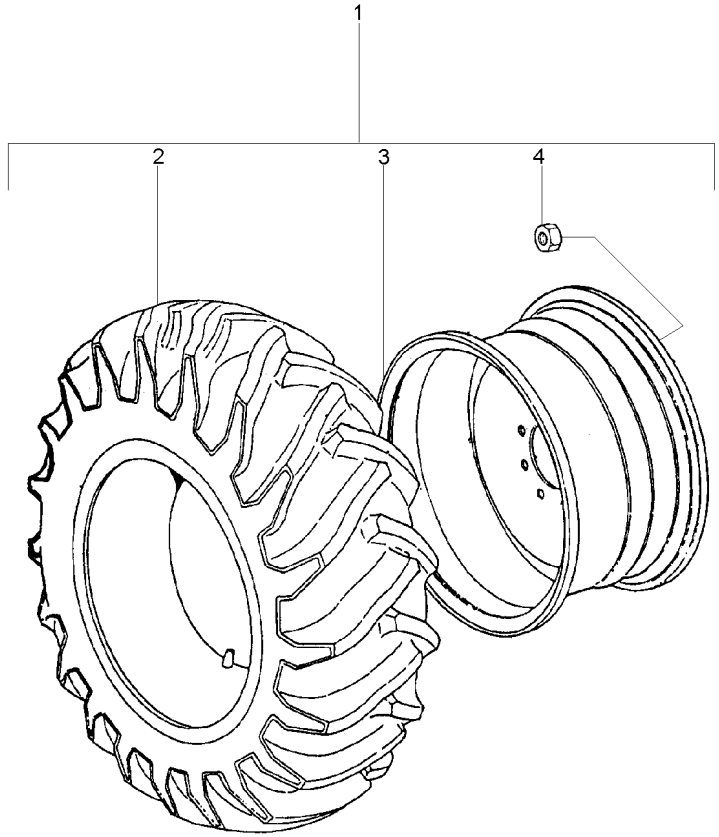

1			3412278M91	**1**	RODAGEM	WHEELS	RODAJE
2	3410293M91	1	6L	**2**	CJ.PNEU E CÂMARA	TYRE AND TUBE	NEUM.Y.CAMARA
3	033916T1	1		**2**	ARO	RIM	LLANTA
4	881162M2	1	5/8x18	**16**	PORCA	NUT	TUERCA

Rodas Traseiras **13.6-38r1 (6l)**
Rear Wheels
Ruedas Traseras

130-70

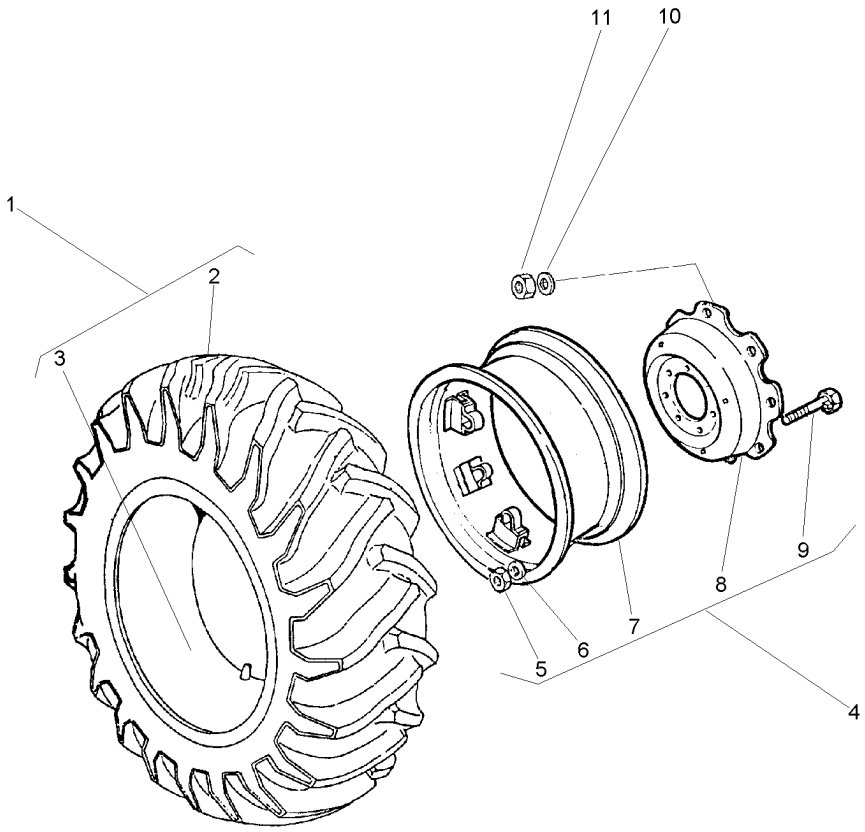

1	488006M91	6L	**1**	CJ.PNEU E CÂMARA	TYRE AND TUBE	NEUM.Y.CAMARA
2	488007M1	1	**1**	PNEU	TYRE	NEUMATICO
3	488008M1	1	**1**	CÂMARA	CHAMBER	CAMARA
4	3149148M91	11 X 38	**1**	RODA	WHEEL	RUEDA
5	353427X1	4	**8**	PORCA	NUT	TUERCA
6	027646P1	4	**8**	ARRUELA	WASHER	ARANDELA
7	488004M91	4	**1**	ARO	RIM	LLANTA
8	3149172M1	4	**1**	DISCO	DISC	DISCO
9	3149812M1	4 ⊸ 3149914M1	**8**	PARAFUSO	BOLT	PERNO
10	3410536M1		**16**	ARRUELA	WASHER	ARANDELA
11	847417M1		**16**	PORCA	NUT	TUERCA

Rodas Traseiras **14.9 X 24 R1**
Rear Wheels
Ruedas Traseras

130-75

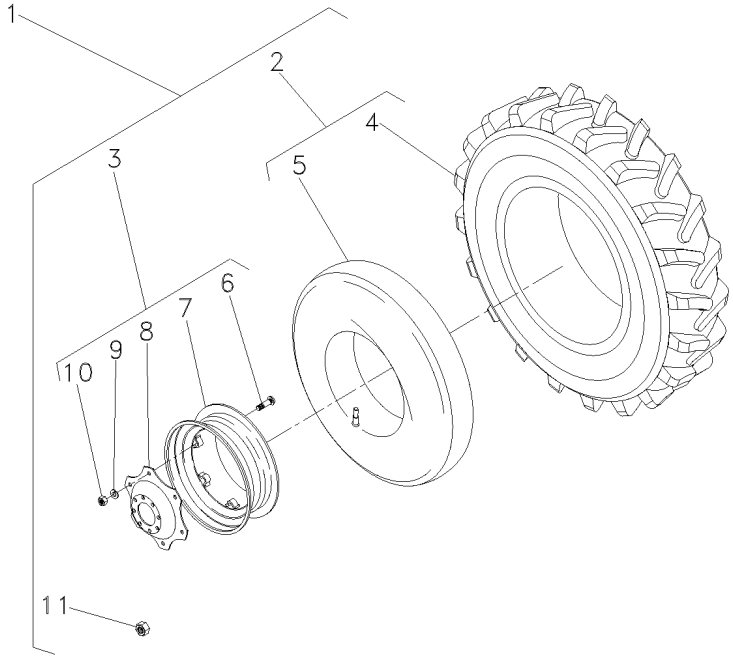

1		■▶ 3412983M91	**1**	RODAGEM	WHEELS	RODAJE
2	831522M91	1 14.8X24R16L	**2**	CJ.PNEU E CÂMARA	TYRE AND TUBE	NEUM.Y.CAMARA
3	3412980M92	1 11X38	**2**	RODA	WHEEL	RUEDA
4	831521M1	2 5/8x18	**1**	PNEU	TYRE	NEUMATICO
5	182578M1	2 13x24	**1**	CÂMARA	CHAMBER	CAMARA
6	3408246M1	3	**5**	PARAFUSO	BOLT	PERNO
7	487150M92	3	**1**	ARO	RIM	LLANTA
8	3412697M2	3	**1**	DISCO	DISC	DISCO
9	027646P1	3	**8**	ARRUELA	WASHER	ARANDELA
10	353427X1	3	**8**	PORCA	NUT	TUERCA
11	881162M2	1 5/8x18	**16**	PORCA	NUT	TUERCA

Rodas Traseiras **14.9-28r1 (6l)**
Rear Wheels **14.9-28r1 (6l)**
Ruedas Traseras **14.9-28r1 (6l)**

130-80

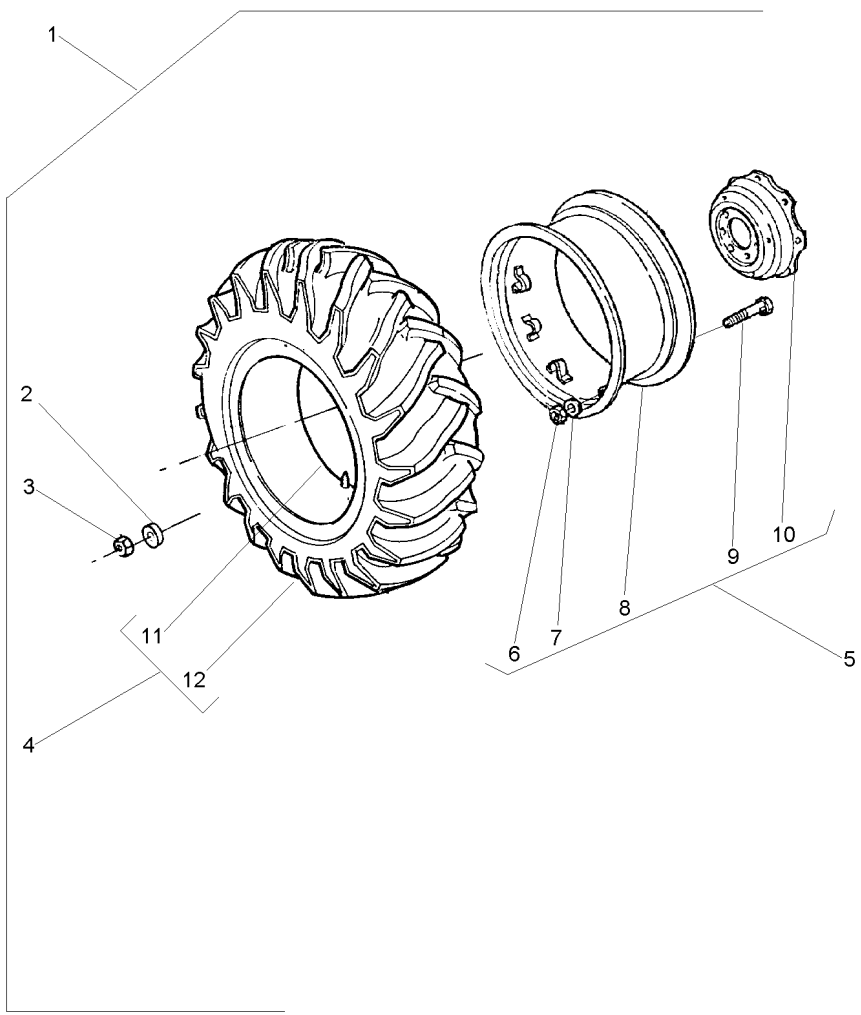

1			3410966M91	**1**	RODAGEM	WHEELS	RODAJE
2	3410536M1	1		**16**	ARRUELA	WASHER	ARANDELA
3	847417M1	1		**16**	PORCA	NUT	TUERCA
4	828537M91	1		**1**	CJ.PNEU E CÂMARA	TYRE AND TUBE	NEUM.Y.CAMARA
5	033901T1			**1**	ARO	RIM	LLANTA
6	353427X1	5		**8**	PORCA	NUT	TUERCA
7	027646P1	5		**8**	ARRUELA	WASHER	ARANDELA
8	3408283M91	5		**1**	ARO	RIM	LLANTA
8	487308M91	5		**1**	ARO	RIM	LLANTA
9	3149812M1	5		**8**	PARAFUSO	BOLT	PERNO
10	3149172M1	5		**1**	DISCO	DISC	DISCO
11	828539M1			**1**	CÂMARA	CHAMBER	CAMARA
12	828538M1			**1**	PNEU	TYRE	NEUMATICO

Rodas Traseiras **14.9-28r2 (6l)**
Rear Wheels
Ruedas Traseras

130-85

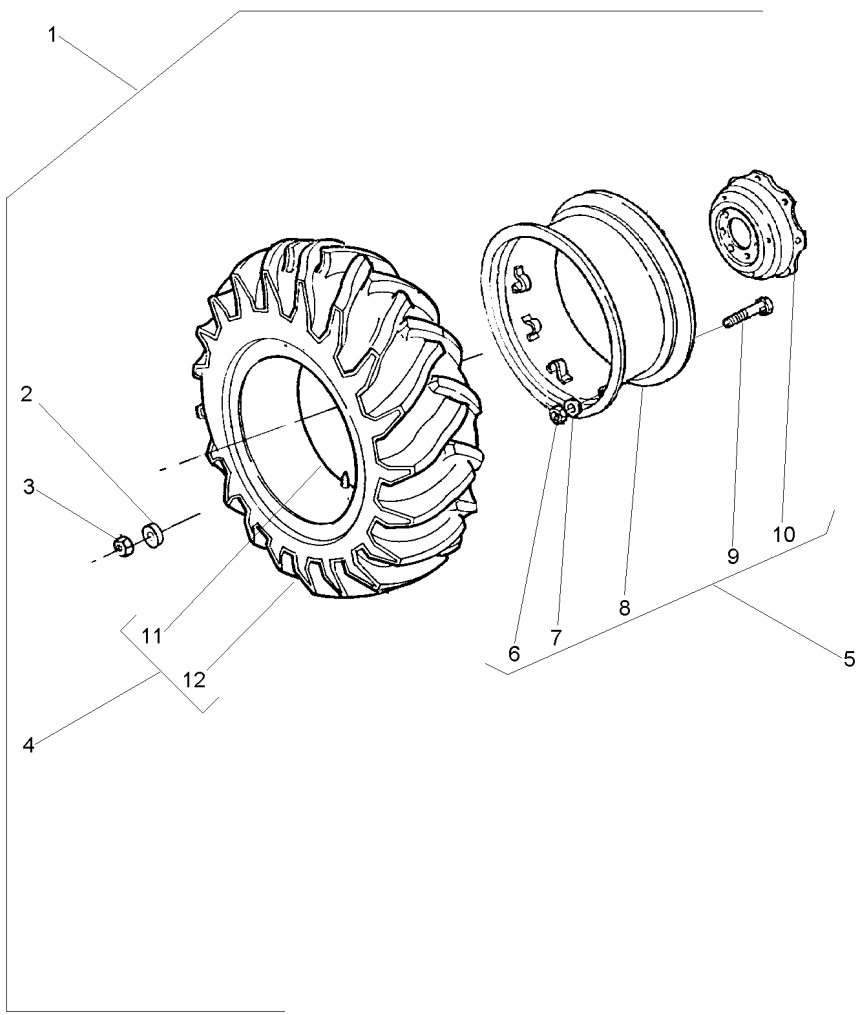

1			026866N1	**1**	RODAGEM	WHEELS	RODAJE
2	3410536M1	1		**16**	ARRUELA	WASHER	ARANDELA
3	847417M1	1		**16**	PORCA	NUT	TUERCA
4	487540M91	1		**1**	CJ.PNEU E CÂMARA	TYRE AND TUBE	NEUM.Y.CAMARA
5	033901T1			**1**	ARO	RIM	LLANTA
6	353427X1	5		**8**	PORCA	NUT	TUERCA
7	027646P1	5		**8**	ARRUELA	WASHER	ARANDELA
8	3408283M91	5		**1**	ARO	RIM	LLANTA
8	487308M91	5		**1**	ARO	RIM	LLANTA
9	3149812M1	5		**8**	PARAFUSO	BOLT	PERNO
10	3149172M1	5		**1**	DISCO	DISC	DISCO
11	828539M1	4		**1**	CÂMARA	CHAMBER	CAMARA
12	487539M1	4		**1**	PNEU	TYRE	NEUMATICO

Rodas Traseiras **16.9-30r1 (6l)**
Rear Wheels
Ruedas Traseras

130-90

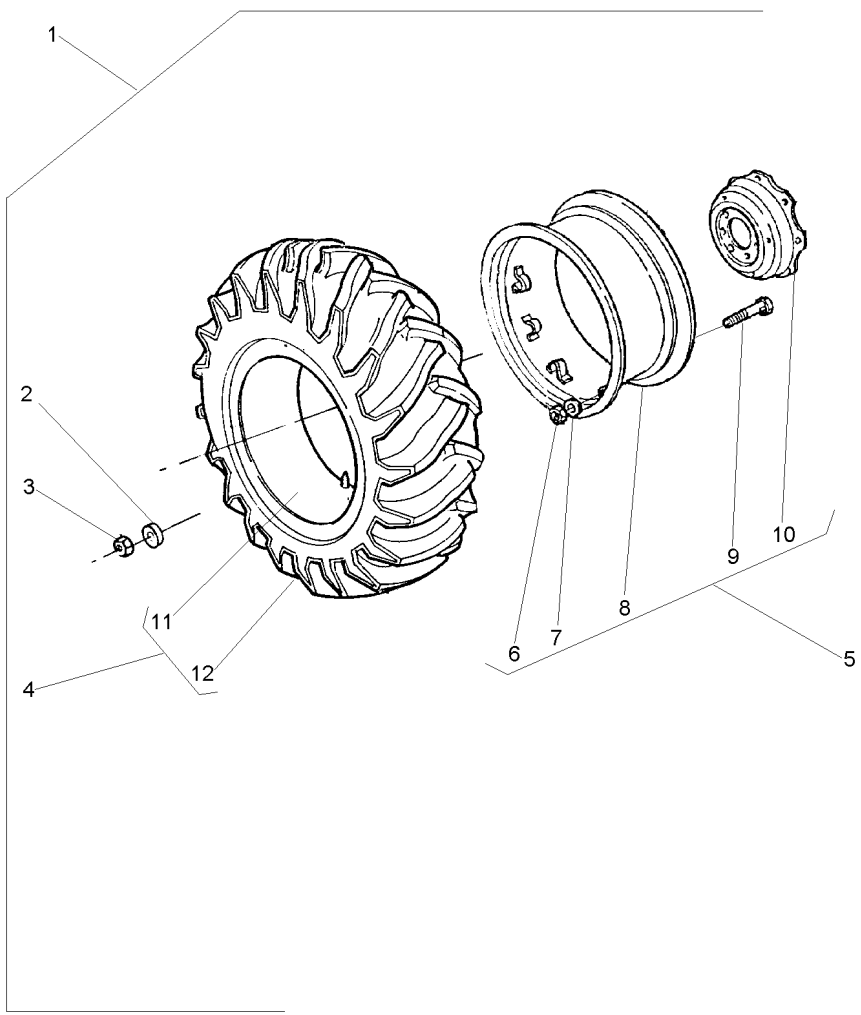

1			027386N1	**1**	RODAGEM	WHEELS	RODAJE
2	3410536M1	1		**16**	ARRUELA	WASHER	ARANDELA
3	847417M1	1		**16**	PORCA	NUT	TUERCA
4	3098141M91	1		**1**	CJ.PNEU E CÂMARA	TYRE AND TUBE	NEUM.Y.CAMARA
5	3149151M92			**1**	ARO	RIM	LLANTA
6	353427X1	5		**8**	PORCA	NUT	TUERCA
7	3585377M1	5		**8**	ARRUELA	WASHER	ARANDELA
8	882230M92	5		**1**	ARO	RIM	LLANTA
9	3149812M1	5	3149914M1	**8**	PARAFUSO	BOLT	PERNO
10	3587145M1	5		**1**	DISCO	DISC	DISCO
11	487869M1	4		**1**	CÂMARA	CHAMBER	CAMARA
12	3098142M1	4		**1**	PNEU	TYRE	NEUMATICO

Rodas Traseiras **18.4-30r1 (10l)**
Rear Wheels **18.4-30r1 (10l)**
Ruedas Traseras **18.4-30r1 (10l)**

130-95

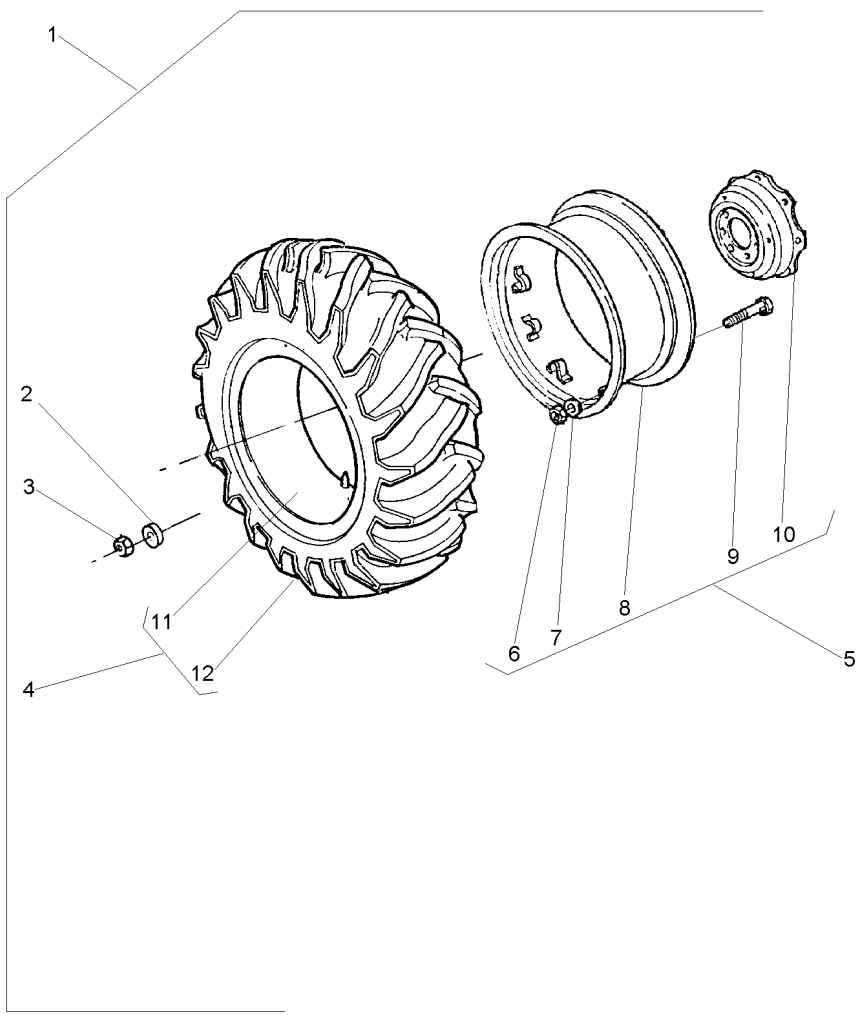

1			3410965M91	1	RODAGEM	WHEELS	RODAJE
2	3410536M1	1		16	ARRUELA	WASHER	ARANDELA
3	847417M1	1		16	PORCA	NUT	TUERCA
4	488092M91	1	10L	1	CJ.PNEU E CÂMARA	TYRE AND TUBE	NEUM.Y.CAMARA
5	3149151M92		14X30	1	ARO	RIM	LLANTA
6	353427X1	5		8	PORCA	NUT	TUERCA
7	3585377M1	5		8	ARRUELA	WASHER	ARANDELA
8	882230M92	5		1	ARO	RIM	LLANTA
9	3149812M1	5	3149914M1	8	PARAFUSO	BOLT	PERNO
10	3587145M1	5		1	DISCO	DISC	DISCO
11	487869M1	4		1	CÂMARA	CHAMBER	CAMARA
12	487951M1	4	3149493M1	1	PNEU	TYRE	NEUMATICO

Rodas Traseiras **18.4-30r2 (6l)**
Rear Wheels **18.4-30r2 (6l)**
Ruedas Traseras **18.4-30r2 (6l)**

130-100

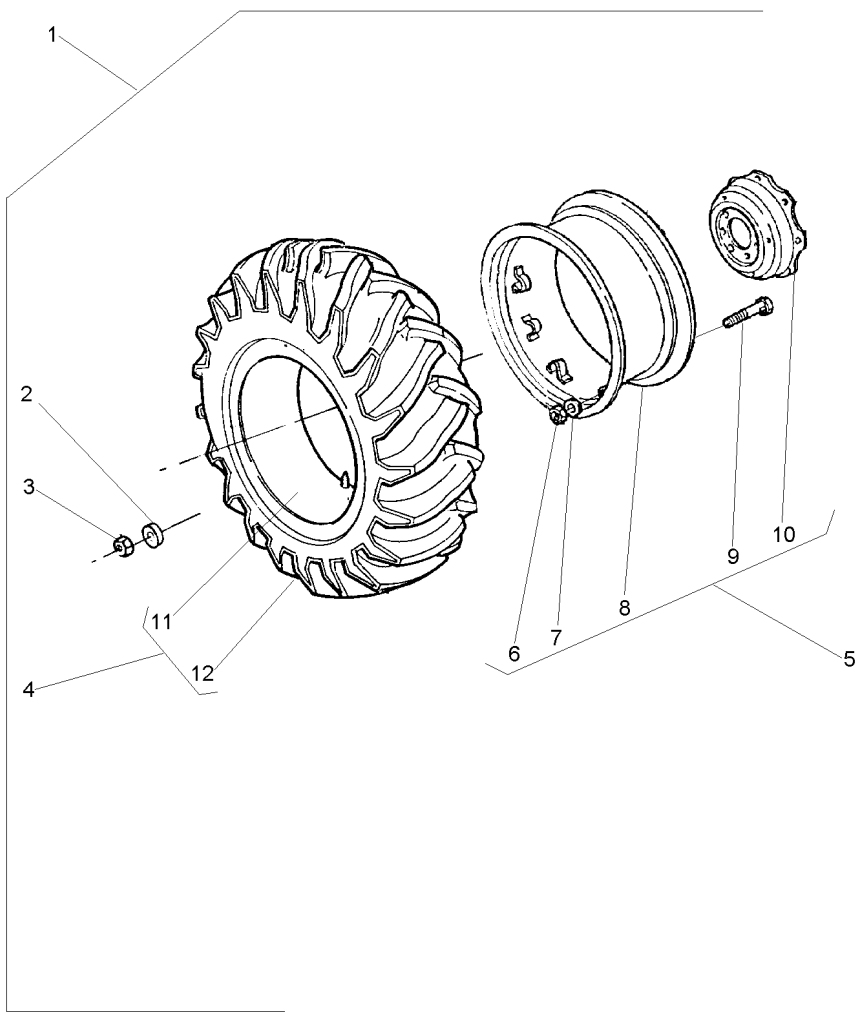

1			3410964M91	1	RODAGEM	WHEELS	RODAJE
2	3410536M1	1		16	ARRUELA	WASHER	ARANDELA
3	847417M1	1		16	PORCA	NUT	TUERCA
4	487870M91	1	6L	1	CJ.PNEU E CÂMARA	TYRE AND TUBE	NEUM.Y.CAMARA
5	3149151M92		14X30	1	ARO	RIM	LLANTA
6	353427X1	5		8	PORCA	NUT	TUERCA
7	3585377M1	5		8	ARRUELA	WASHER	ARANDELA
8	882230M92	5		1	ARO	RIM	LLANTA
9	3149812M1	5	3149914M1	8	PARAFUSO	BOLT	PERNO
10	3587145M1	5		1	DISCO	DISC	DISCO
11	487869M1	4		1	CÂMARA	CHAMBER	CAMARA
12	487868M1	4		1	PNEU	TYRE	NEUMATICO

Rodas Traseiras **18.4-30r1 (6l)**
Rear Wheels **18.4-30r1 (6l)**
Ruedas Traseras **18.4-30r1 (6l)**

130-105

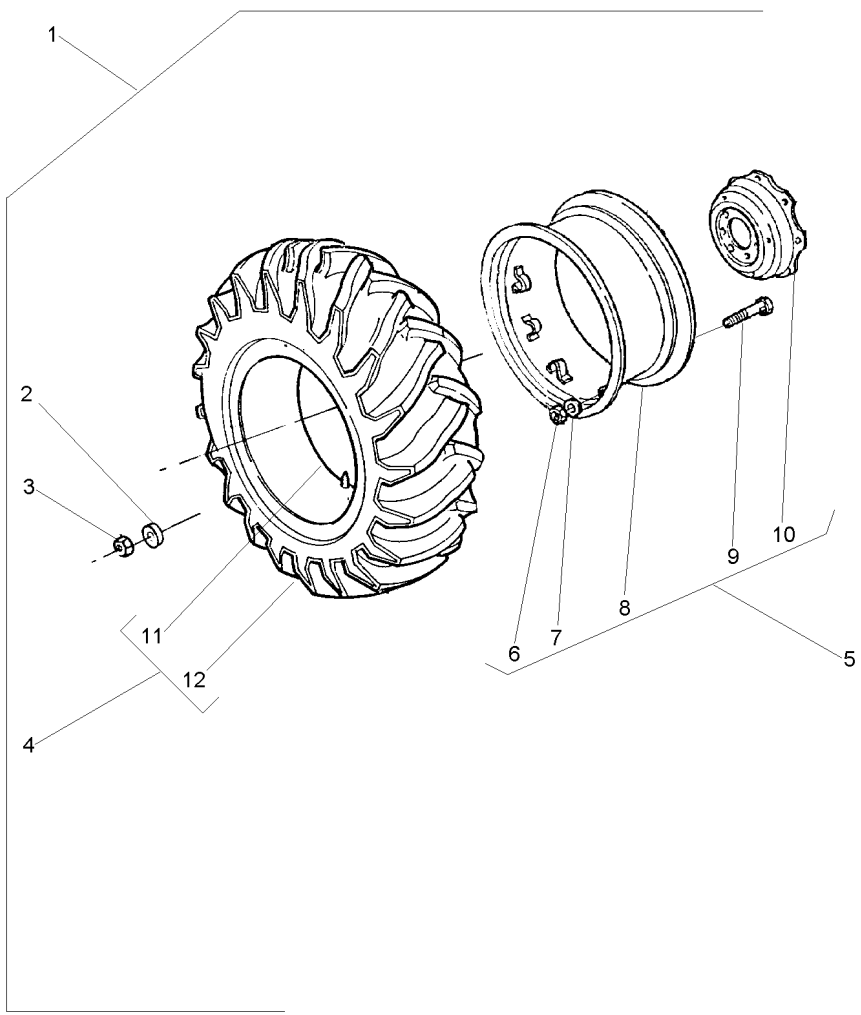

1		3587143M92	**1**	RODAGEM	WHEELS	RODAJE
2	3410536M1	1	**16**	ARRUELA	WASHER	ARANDELA
3	847417M1	1	**16**	PORCA	NUT	TUERCA
4	3587140M91	1	**1**	CJ.PNEU E CÂMARA	TYRE AND TUBE	NEUM.Y.CAMARA
5	3587146M91	16 X 30	**1**	RODA	WHEEL	RUEDA
6	353427X1	5	**8**	PORCA	NUT	TUERCA
7	027646P1	5	**8**	ARRUELA	WASHER	ARANDELA
8	3408526M91	5	**1**	ARO	RIM	LLANTA
9	3149812M1	5	**8**	PARAFUSO	BOLT	PERNO
10	3587145M1	5	**1**	DISCO	DISC	DISCO
11	487869M1	4	**1**	CÂMARA	CHAMBER	CAMARA
12	3587139M1	4	**1**	PNEU	TYRE	NEUMATICO

Rodas Traseiras **18.4-30 R1 (10 L)**
Rear Wheels **18.4-30 R1 (10 L)**
Ruedas Traseras **18.4-30 R1 (10 L)**

130-110

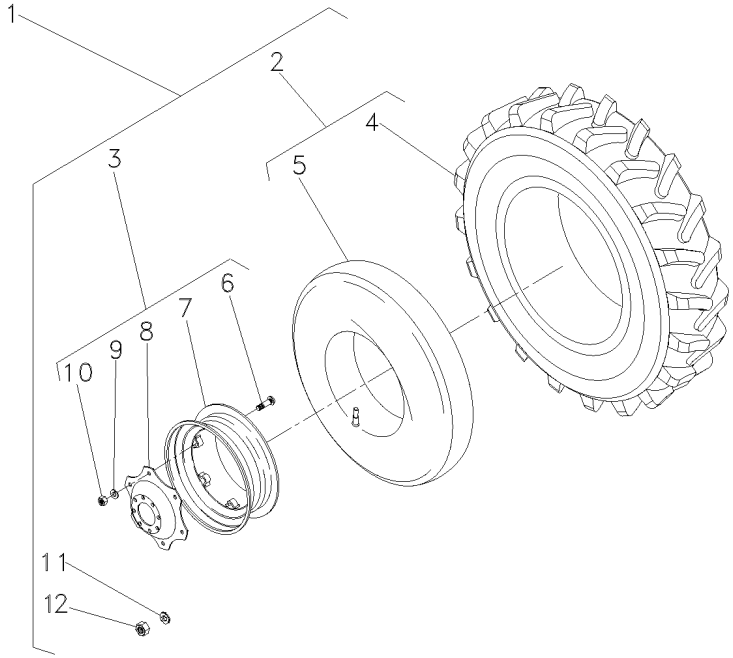

1			3408329M91	1	RODAGEM	WHEELS	RODAJE
2	488092M91	1	10L	2	CJ.PNEU E CÂMARA	TYRE AND TUBE	NEUM.Y.CAMARA
3	3587146M91	1		2	RODA	WHEEL	RUEDA
4	487869M1	2		1	CÂMARA	CHAMBER	CAMARA
5	487951M1	2	3149493M1	2	PNEU	TYRE	NEUMATICO
6	3149812M1	3		8	PARAFUSO	BOLT	PERNO
7	3408526M91	3		1	ARO	RIM	LLANTA
8	3587145M1	3		1	DISCO	DISC	DISCO
9	027646P1	3		8	ARRUELA	WASHER	ARANDELA
10	353427X1	3		8	PORCA	NUT	TUERCA
11	3410536M1	1		16	ARRUELA	WASHER	ARANDELA
12	847417M1	1		16	PORCA	NUT	TUERCA

Rodas Traseiras **18.4-30r2 (6l)**
Rear Wheels **18.4-30r2 (6l)**
Ruedas Traseras **18.4-30r2 (6l)**

130-115

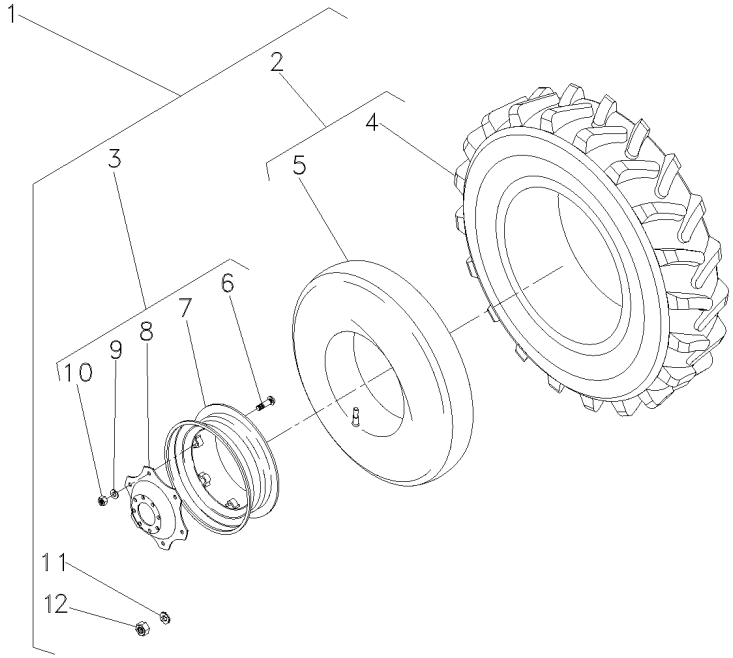

1			3408621M91	1	RODAGEM	WHEELS	RODAJE
2	487870M91	5	6L	2	CJ.PNEU E CÂMARA	TYRE AND TUBE	NEUM.Y.CAMARA
3	3587146M91	5		2	RODA	WHEEL	RUEDA
4	487869M1	2		1	CÂMARA	CHAMBER	CAMARA
5	487868M1	2		1	PNEU	TYRE	NEUMATICO
6	3149812M1	3		8	PARAFUSO	BOLT	PERNO
7	3408526M91	3		1	ARO	RIM	LLANTA
8	3587145M1	3		1	DISCO	DISC	DISCO
9	027646P1	3		8	ARRUELA	WASHER	ARANDELA
10	353427X1	3		8	PORCA	NUT	TUERCA
11	3410536M1	5		16	ARRUELA	WASHER	ARANDELA
12	847417M1	5		16	PORCA	NUT	TUERCA

Rodas Traseiras **18.4-30r1 (10l)**
Rear Wheels **18.4-30r1 (10l)**
Ruedas Traseras **18.4-30r1 (10l)**

130-120

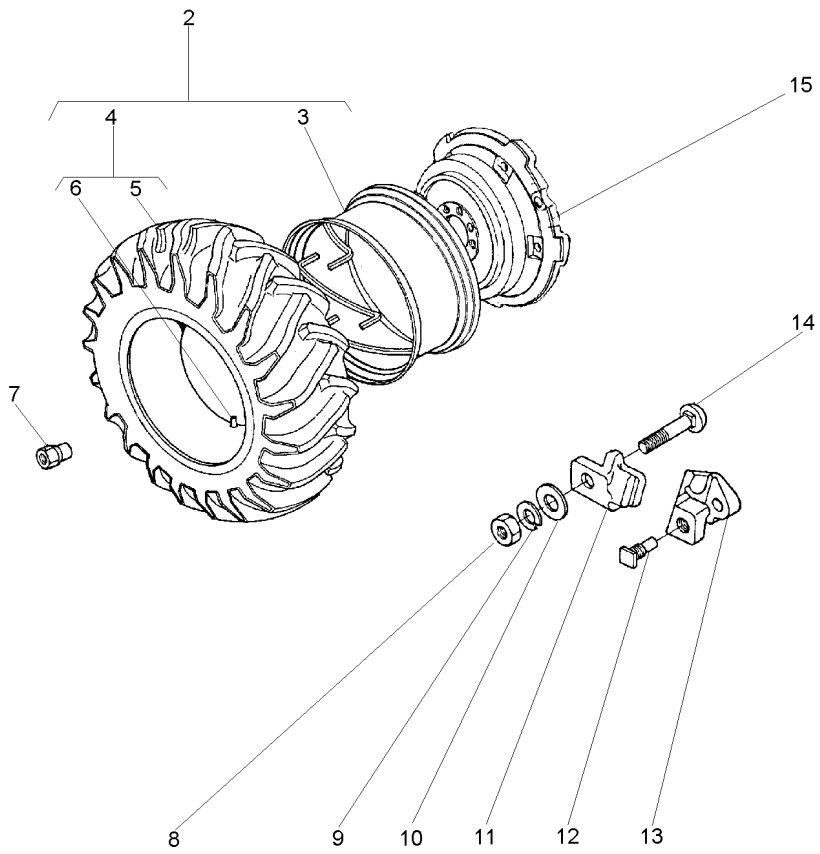

2	1481920M91			1	CJ. RODA	KIT, WHEEL	JUEGO DE RUEDA
3	897721M91	PAVT		1	ARO	RIM	LLANTA
4	488092M91		3149641M91	1	CJ.PNEU E CÂMARA	TYRE AND TUBE	NEUM.Y.CAMARA
5	487951M1	4	3149493M1	1	PNEU	TYRE	NEUMATICO
6	487869M1	4		1	CÂMARA	CHAMBER	CAMARA
7	1481045M1			8	PORCA	NUT	TUERCA
8	1484541M1			5	PORCA	NUT	TUERCA
9	353440X1			5	ARRUELA	WASHER	ARANDELA
10	353775X1			5	ARRUELA	WASHER	ARANDELA
11	898021M1			5	GRAMPO	CRAMP	PASADOR
12	1751403M1			2	PARAFUSO	BOLT	PERNO
13	898022M2			2	LIMITADOR RODA	LIMITATION WHEEL	LIMITATION WHEEL
14	363296X1			5	PARAFUSO	BOLT	PERNO
15	3147093M1			1	DISCO	DISC	DISCO

Rodas Traseiras	**18.4-30r2 (6l)**	**130-125**
Rear Wheels	**18.4-30r2 (6l)**	
Ruedas Traseras	**18.4-30r2 (6l)**	

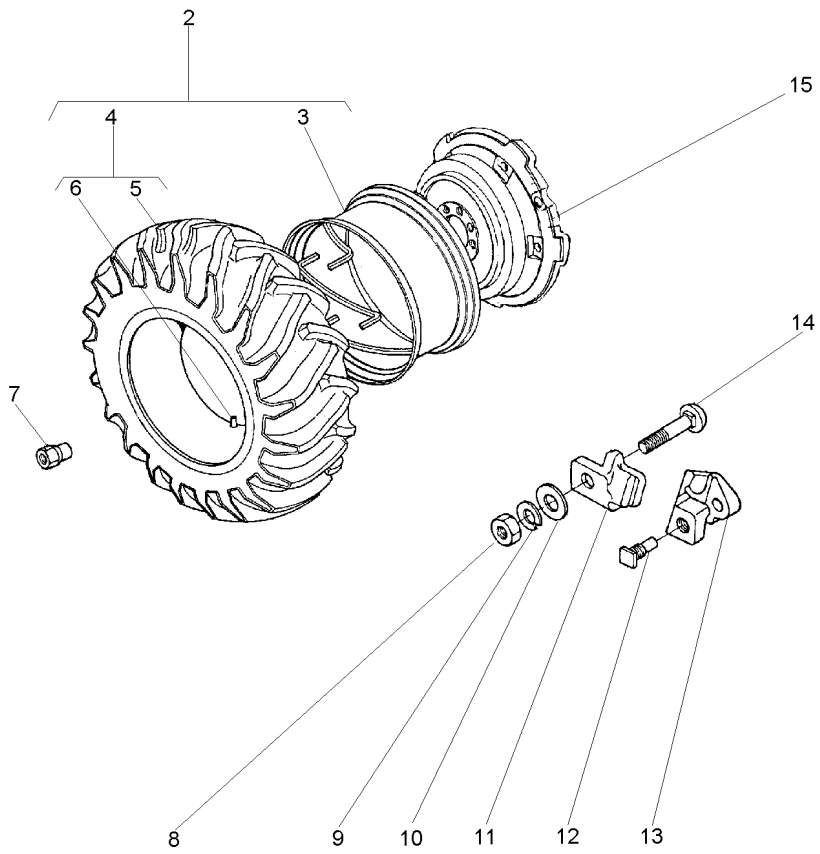

2	1481659M91		**1** CJ. RODA	KIT, WHEEL	JUEGO DE RUEDA
3	897721M91	2 14X30 PAVT	**1** ARO	RIM	LLANTA
4	487870M91	2	**1** CJ.PNEU E CÂMARA	TYRE AND TUBE	NEUM.Y.CAMARA
5	487868M1	4	**1** PNEU	TYRE	NEUMATICO
6	487869M1	4	**1** CÂMARA	CHAMBER	CAMARA
7	1481045M1		**8** PORCA	NUT	TUERCA
8	1484541M1		**5** PORCA	NUT	TUERCA
9	353440X1		**5** ARRUELA	WASHER	ARANDELA
10	353775X1		**5** ARRUELA	WASHER	ARANDELA
11	898021M1		**5** GRAMPO	CRAMP	PASADOR
12	1751403M1		**2** PARAFUSO	BOLT	PERNO
13	898022M2		**2** LIMITADOR RODA	LIMITATION WHEEL	LIMITATION WHEEL
14	363296X1		**5** PARAFUSO	BOLT	PERNO
15	3147093M1		**1** DISCO	DISC	DISCO

Rodas Traseiras **23.1-26r2 (8l)**
Rear Wheels **23.1-26r2 (8l)**
Ruedas Traseras **23.1-26r2 (8l)**

130-130

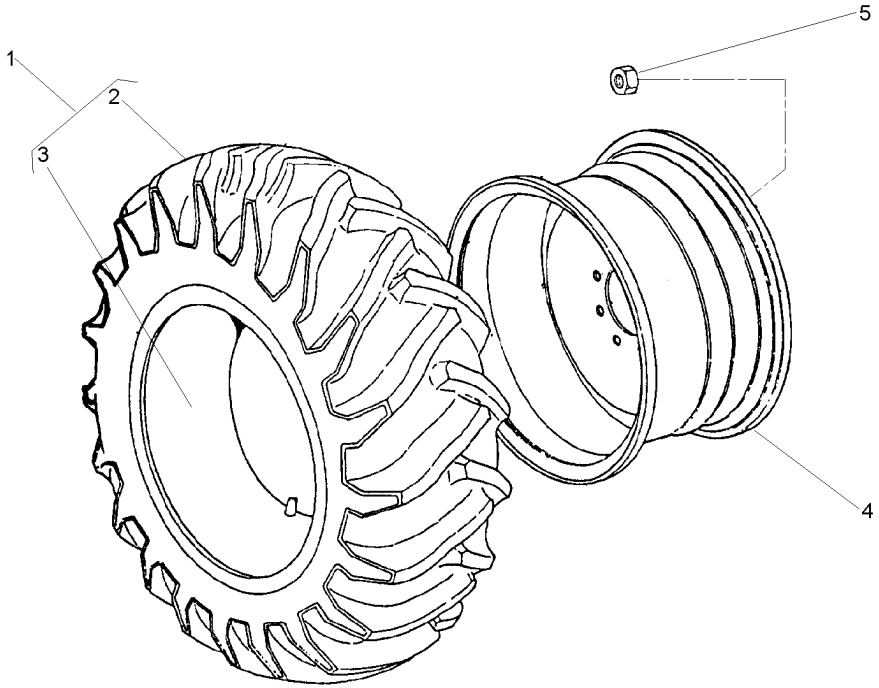

1	490215M91		**2**	CJ.PNEU E CÂMARA	TYRE AND TUBE	NEUM.Y.CAMARA
2	3411236M1	1	**1**	PNEU	TYRE	NEUMATICO
3	490217M1	1 23.1/18X26	**1**	CÂMARA	CHAMBER	CAMARA
4	1481017M92	DW20X26	**2**	ARO	RIM	LLANTA
5	847417M1		**16**	PORCA	NUT	TUERCA

Suporte E Pesos Dianteiros
Bracket And Front Wheight
Soporte Y Pesos Delanteros

130-135

2 Rodas Motrizes
2 Wheels Drive
2 Ruedas Motriz

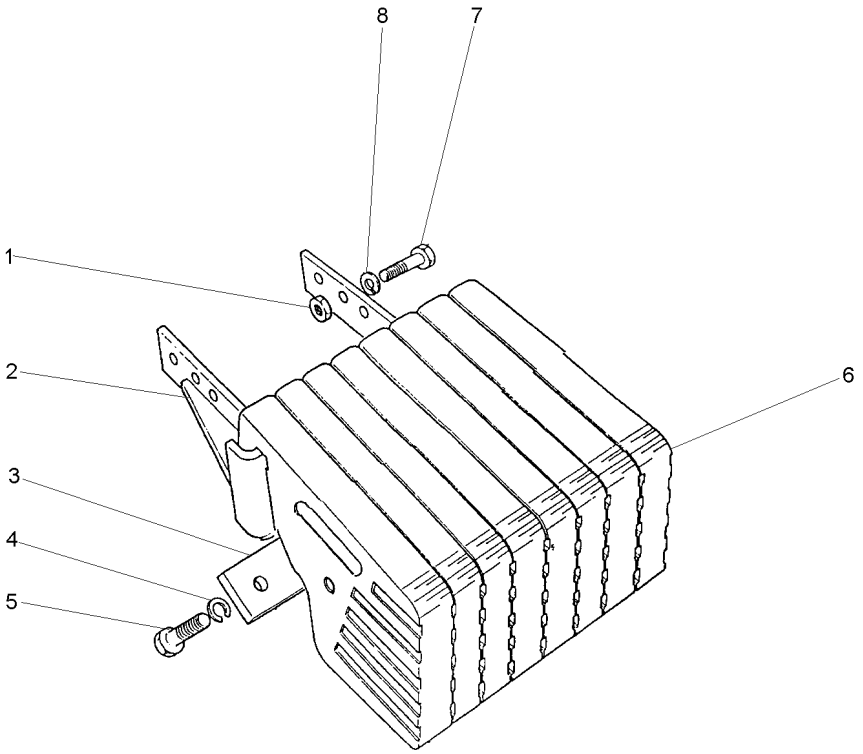

1	353427X1	**6** PORCA	NUT	TUERCA
2	2800242M94	**1** SUPORTE	BRACKET	SOPORTE
3	3148437M1	**2** PLACA	PLATE	PLATO
4	353433X1	**8** ARRUELA	WASHER	ARANDELA
5	353726X1	**8** PARAFUSO	BOLT	PERNO
6	049191P1	**8** PESO	WEIGHT	PESA
7	353613X1	**6** PARAFUSO	BOLT	PERNO
8	353433X1	**6** ARRUELA	WASHER	ARANDELA

Suporte E Pesos Dianteiros
Bracket And Front Wheight
Soporte Y Pesos Delanteros

130-140

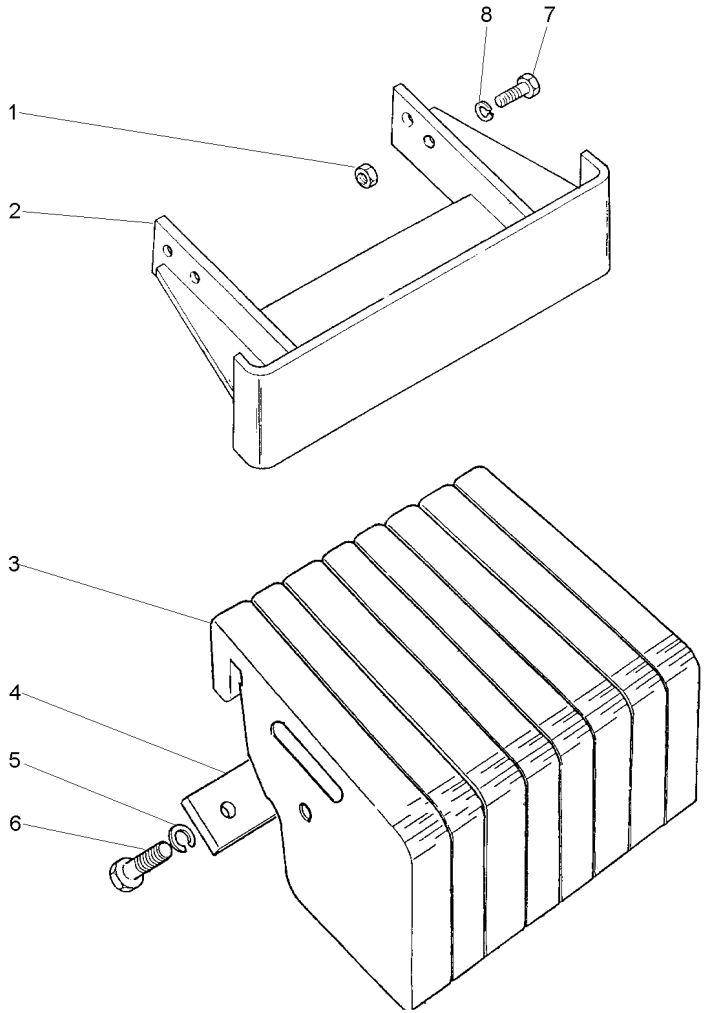

1	353427X1	**4** PORCA	NUT	TUERCA
2	3585442M91	**1** SUPORTE	BRACKET	SOPORTE
3	049192P1	**8** PESO	WEIGHT	PESA
4	3148437M1	**2** PLACA	PLATE	PLATO
5	353433X1	**8** ARRUELA	WASHER	ARANDELA
6	353726X1	**8** PARAFUSO	BOLT	PERNO
7	353613X1	**4** PARAFUSO	BOLT	PERNO
8	353433X1	**4** ARRUELA	WASHER	ARANDELA

Suporte E Pesos Dianteiros
Bracket And Front Wheight
Soporte Y Pesos Delanteros

130-145

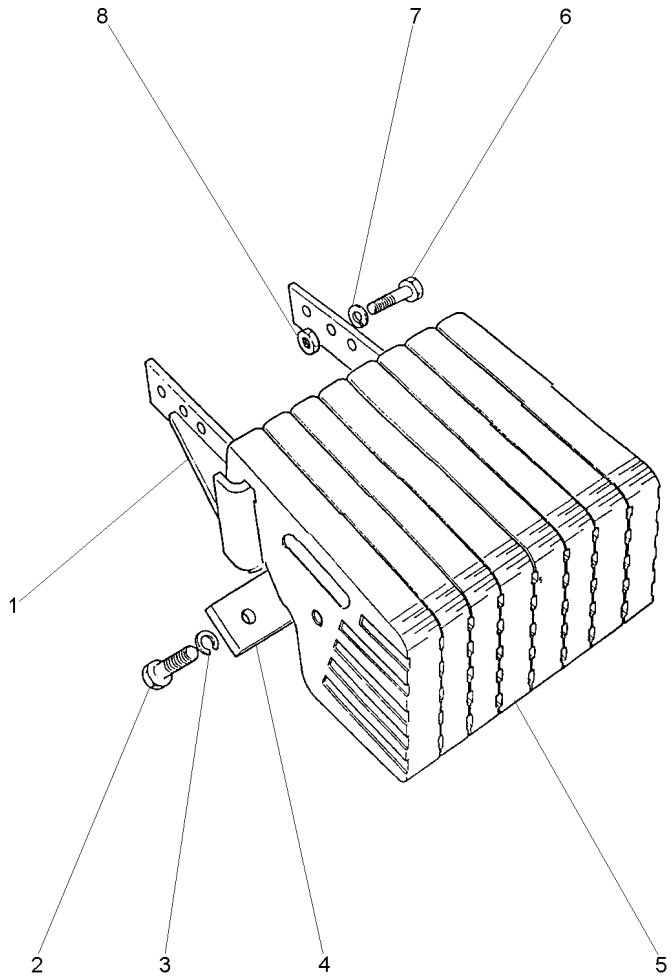

1	2800242M94	**1** SUPORTE	BRACKET	SOPORTE
2	353726X1	**8** PARAFUSO	BOLT	PERNO
3	353433X1	**8** ARRUELA	WASHER	ARANDELA
4	3148437M1	**2** PLACA	PLATE	PLATO
5	049192P1	**8** PESO	WEIGHT	PESA
6	353613X1	**6** PARAFUSO	BOLT	PERNO
7	353433X1	**6** ARRUELA	WASHER	ARANDELA
8	353427X1	**6** PORCA	NUT	TUERCA

Pesos Dianteiros	**8 X 25 Kgf**	**130-150**
Front Wheight	**8 X 25 Kgf**	
Pesos Delanteros	**8 X 25 Kgf**	

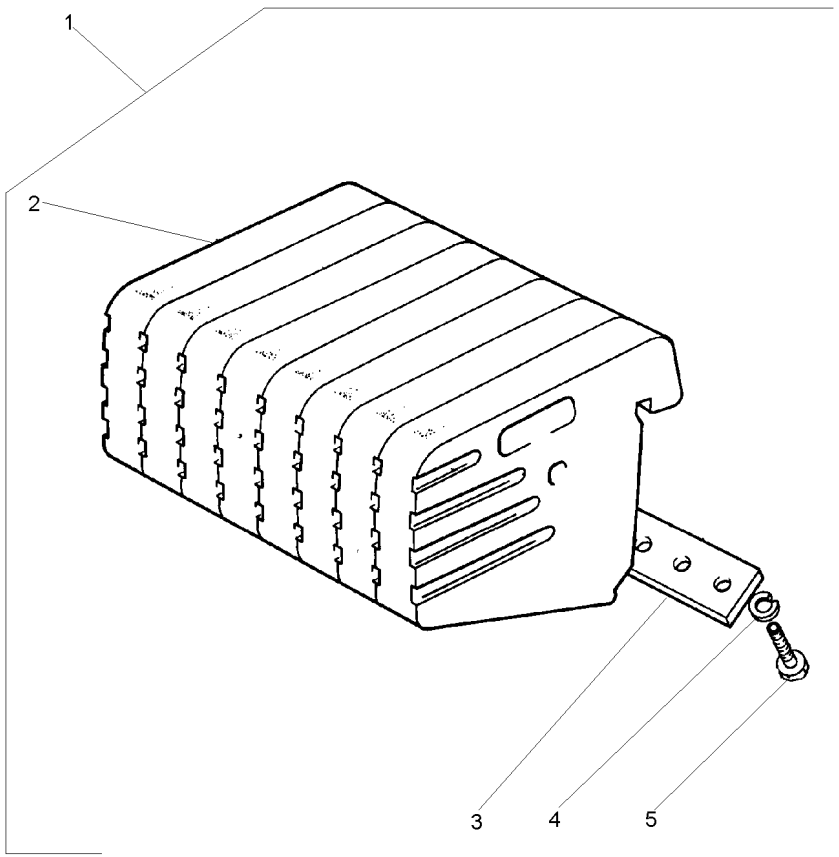

1			2801587M91	**1** CJ. PESO	WEIGHT	PESA
2	2800240M1	1		**8** PESO	WEIGHT	PESA
3	3148437M1	1		**2** PLACA	PLATE	PLATO
4	353433X1	1		**8** ARRUELA	WASHER	ARANDELA
5	3145222M1	1	5/8x11x1.7/8	**8** PARAFUSO	BOLT	PERNO

Pesos Dianteiros	**8 X 35 Kgf**	**130-155**
Front Wheight	**8 X 35 Kgf**	
Pesos Delanteros	**8 X 35 Kgf**	

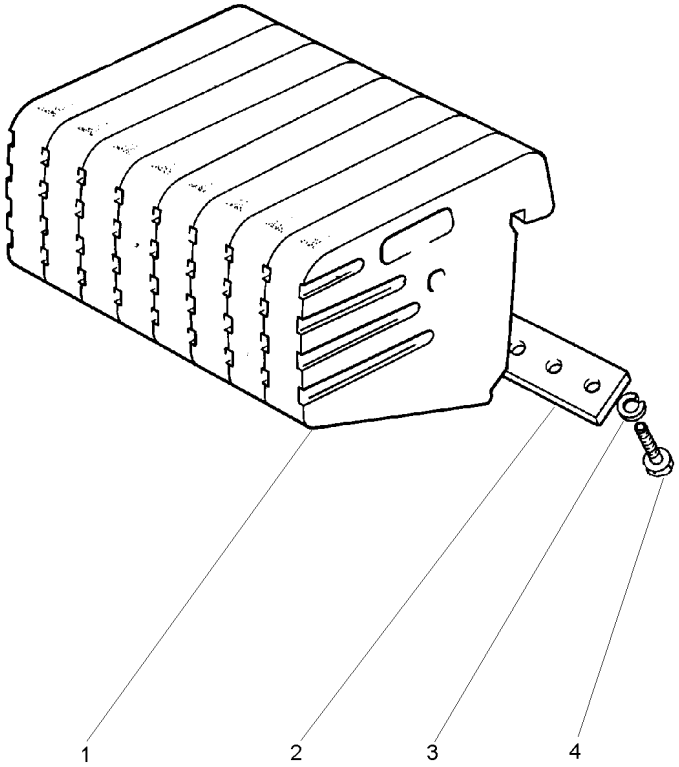

1	049192P1	**8** PESO	WEIGHT	PESA
2	3148437M1	**2** PLACA	PLATE	PLATO
3	353433X1	**8** ARRUELA	WASHER	ARANDELA
4	353726X1	**8** PARAFUSO	BOLT	PERNO

Peso Da Roda Traseira	**1 + 1 X 40 Kgf**
Rear Wheel Weights	**1 + 1 X 40 Kgf**
Contrapesos De La Roda Trasera	**1 + 1 X 40 Kgf**

130-160

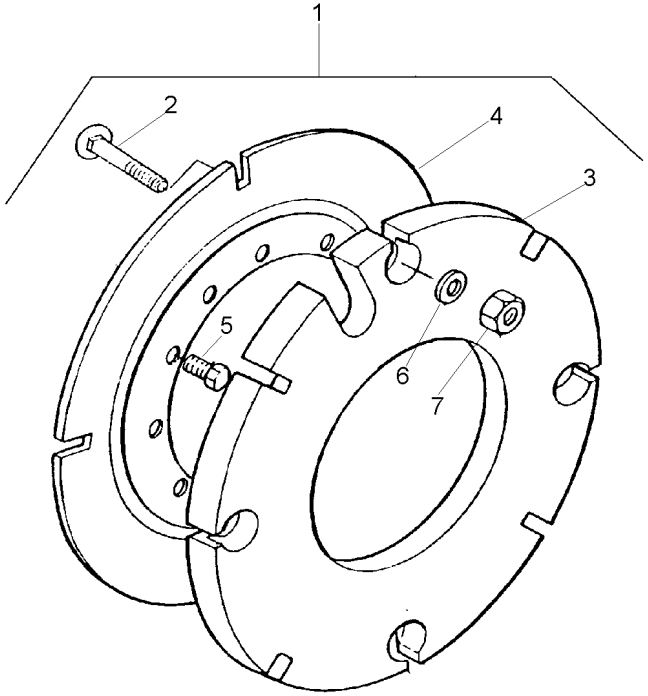

1		027967N1	**1**	PESO	WEIGHT	PESA
2	353864X1	1 5/8x18x1.3/4	**8**	PARAFUSO	BOLT	PERNO
3	2801392M2	1 40 kg	**2**	CONTRA PESO	COUNTERWEIGHT	CONTRAPESO
4	2801394M2	1	**2**	PLACA	PLATE	PLATO
5	353613X1	1 5/8x18x1.3/4	**8**	PARAFUSO	BOLT	PERNO
6	3585377M1	1 33.5X17X3.75	**8**	ARRUELA	WASHER	ARANDELA
7	353429X1	1 5/8x18	**8**	PORCA	NUT	TUERCA

Peso Da Roda Traseira	**1 + 1 X 52 Kgf**
Rear Wheel Weights	**1 + 1 X 52 Kgf**
Contrapesos De La Roda Trasera	**1 + 1 X 52 Kgf**

130-165

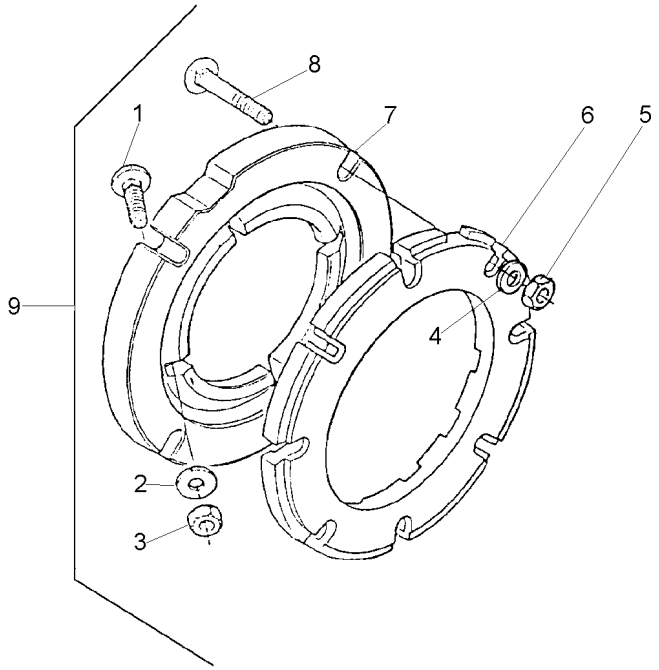

1	353864X1	9 5/8x18x1.3/4	**8** PARAFUSO	BOLT	PERNO
2	3585377M1	9	**8** ARRUELA	WASHER	ARANDELA
3	353429X1	9 5/8x18	**8** PORCA	NUT	TUERCA
4	3585377M1	9	**8** ARRUELA	WASHER	ARANDELA
5	353429X1	9 5/8x18	**8** PORCA	NUT	TUERCA
6	2801403M1	9	**2** PESO	WEIGHT	PESA
7	3149851M1	9	**2** ADAPTADOR	ADAPTOR	ADAPTADOR
8	353870X1	9 5/8x18x3"	**8** PARAFUSO	BOLT	PERNO
9		➡ 027908N1	**1** PESO	WEIGHT	PESA

Peso Da Roda Traseira	**1 + 1 X 72 Kg**
Rear Wheel Weights	**1 + 1 X 72 Kg**
Contrapesos De La Roda Trasera	**1 + 1 X 72 Kg**

130-170

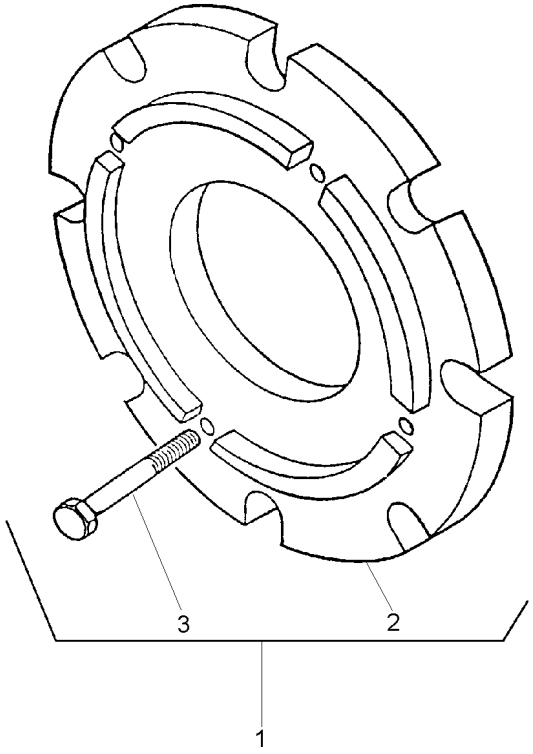

1			3408347M91	**1** CJ. PESO	WEIGHT	PESA
2	3408287M1	1		**2** PESO	WEIGHT	PESA
3	354285X1	1		**8** PARAFUSO	BOLT	PERNO

Pesos Traseiro	**2 + 2 X 40 Kgf**
Rear Weights	**2 + 2 X 40 Kgf**
Contrapesos Traseras	**2 + 2 X 40 Kgf**

130-175

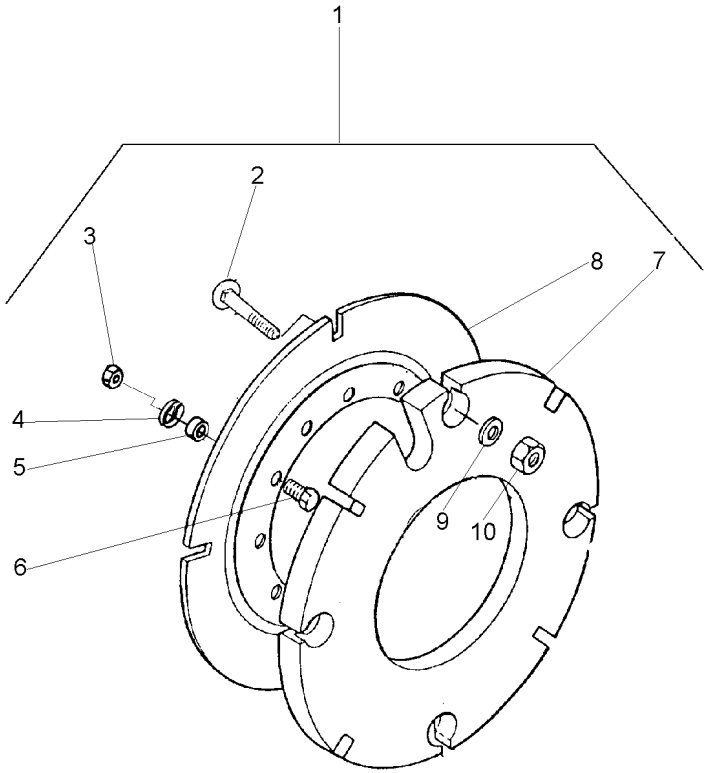

1		3589296M91	**1**	PESO	WEIGHT	PESA
2	353864X1	10 5/8x18x1.3/4	**16**	PARAFUSO	BOLT	PERNO
3	353427X1	10 5/8x18	**8**	PORCA	NUT	TUERCA
4	3585377M1	10	**8**	ARRUELA	WASHER	ARANDELA
5	3589297M1	10	**8**	ESPAÇADOR	SPACER	PIEZA DISTANCIA
6	353617X1	10 5/8x18x2.1/4	**8**	PARAFUSO	BOLT	PERNO
7	2801392M2	10	**4**	CONTRA PESO	COUNTERWEIGHT	CONTRAPESO
8	2801394M2	10	**2**	PLACA	PLATE	PLATO
9	3585377M1	10	**16**	ARRUELA	WASHER	ARANDELA
10	353429X1	10 5/8x18	**16**	PORCA	NUT	TUERCA

Peso Da Roda Traseira	**2 + 2 X 52 Kgf**
Rear Wheel Weights	**2 + 2 X 52 Kgf**
Contrapesos De La Roda Trasera	**2 + 2 X 52 Kgf**

130-180

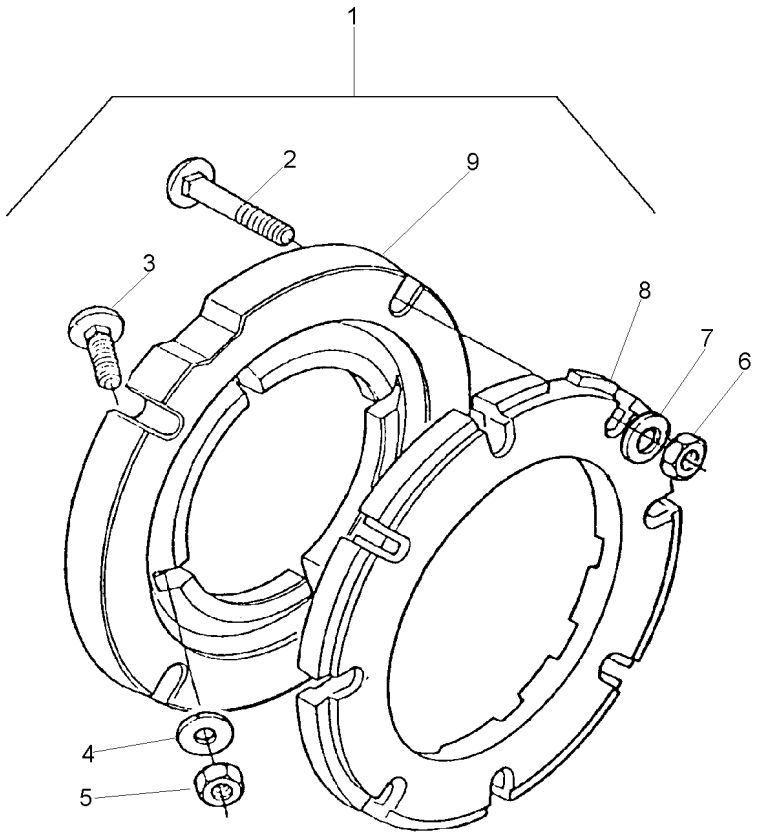

1		3149180M91	**1**	PESO	WEIGHT	PESA
2	353870X1	1 5/8x18x3"	**16**	PARAFUSO	BOLT	PERNO
3	353864X1	1 5/8x18x1.3/4	**8**	PARAFUSO	BOLT	PERNO
4	3585377M1	1 33.5X17X3.75	**16**	ARRUELA	WASHER	ARANDELA
5	353429X1	1 5/8x18	**8**	PORCA	NUT	TUERCA
6	353429X1	1 5/8x18	**16**	PORCA	NUT	TUERCA
7	3585377M1	1 33.5X17X3.75	**16**	ARRUELA	WASHER	ARANDELA
8	2801403M1	1	**4**	PESO	WEIGHT	PESA
9	3149851M1	1	**2**	ADAPTADOR	ADAPTOR	ADAPTADOR

Peso Da Roda Traseira	**2 + 2 X 52 Kgf**
Rear Wheel Weights	**2 + 2 X 52 Kgf**
Contrapesos De La Roda Trasera	**2 + 2 X 52 Kgf**

130-185

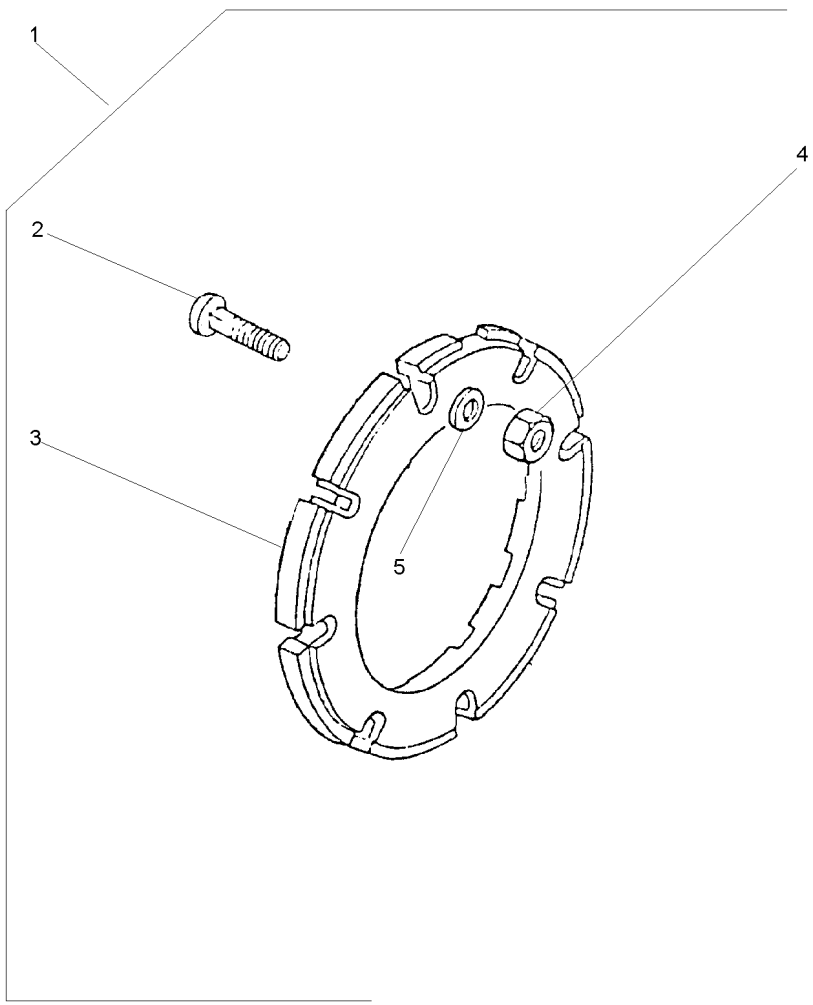

1		■▸ 3408894M91	**1**	PESO	WEIGHT	PESA
2	353870X1	1 5/8x18x3"	**16**	PARAFUSO	BOLT	PERNO
3	2801403M1	1	**4**	PESO	WEIGHT	PESA
4	353429X1	1 5/8x18	**16**	PORCA	NUT	TUERCA
5	3585377M1	1	**16**	ARRUELA	WASHER	ARANDELA

Caixa De Redução De Velocidades **Creeper** **Rangebox** **Creeper** **Caja Cambio Gama** **Creeper**	**140-10**	**2 Rodas Motrizes** **2 Wheels Drive** **2 Ruedas Motriz**

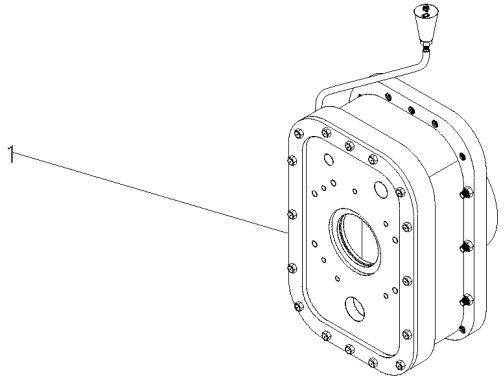

1	3698329M91	140-15 No	**1** CJ. REDUTOR	KIT, CARRIER	JUEGO PORTADOR

Caixa De Redução De Velocidades	**Creeper**	
Rangebox	**Creeper**	
Caja Cambio Gama	**Creeper**	

140-15

2 Rodas Motrizes
2 Wheels Drive
2 Ruedas Motriz

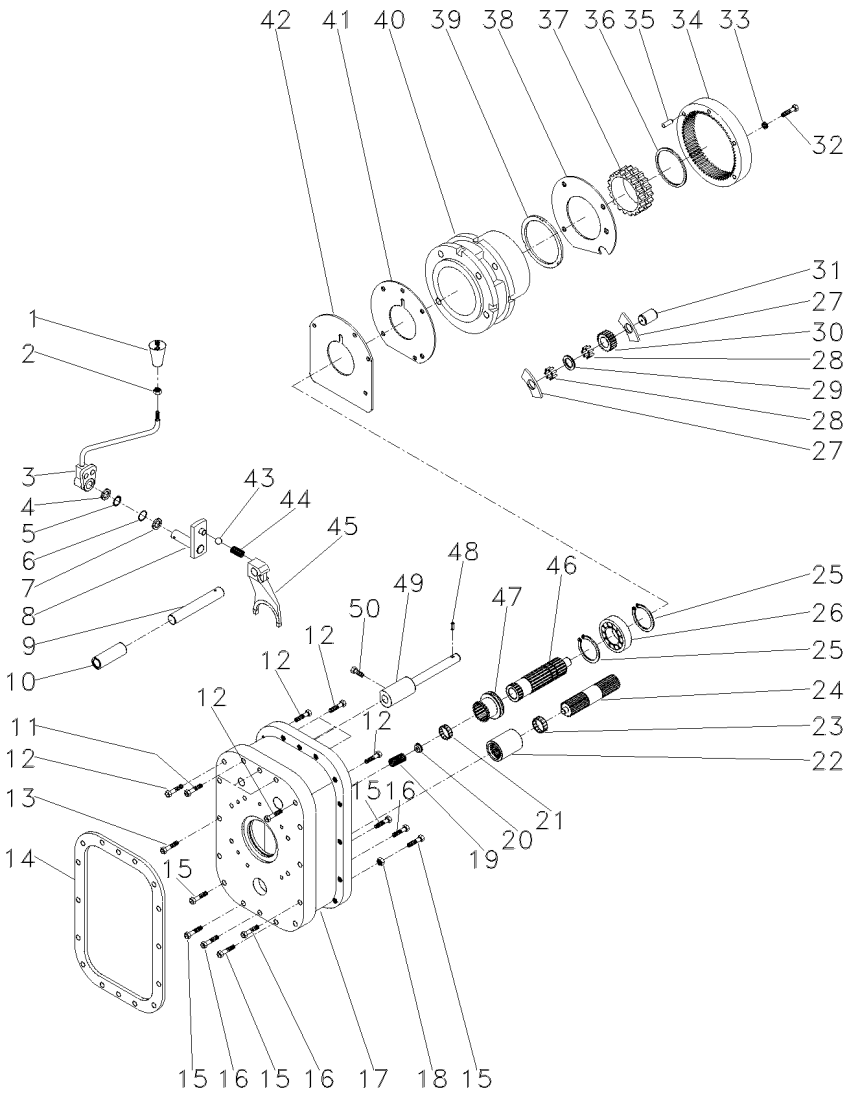

3698329M91 EP74Z001 CPE275 E01 (0) 05/01 140- 15

1	052430R1		**1**	MANÍPULO	KNOB	POMO
2	353916X1		**1**	PORCA	NUT	TUERCA
3	052429R1		**1**	ALAVANCA	LEVER	PALANCA
4	966142M1		**1**	ARRUELA	WASHER	ARANDELA
5	1441970X1		**1**	ANEL	RING	ARO
6	832276M1		**1**	ANEL "O"	O RING	JUNTA TORICA
7	961966M1		**1**	ARRUELA	WASHER	ARANDELA
8	907120M91		**1**	INVERSOR	REVERSING DEVICE	INVERSOR
9	052426R1		**1**	PINO	PIN	PASADOR
10	907960M1		**1**	BUCHA	BUSH	CASQUILLO
11	377820X1		**3**	PARAFUSO	BOLT	PERNO
12	377562X1		**7**	PARAFUSO	BOLT	PERNO
13	361538X1		**14**	PARAFUSO	BOLT	PERNO
14	1861986M2		**1**	JUNTA	GASKET	EMPAQUETADURA.
15	377560X1		**5**	PARAFUSO	BOLT	PERNO
16	377557X1		**3**	PARAFUSO	BOLT	PERNO
17	052424R1		**1**	CARCAÇA	HOUSING	ALOJAMIENTO
18	377185X1		**19**	PORCA	NUT	TUERCA
19	886352M1		**1**	MOLA	SPRING	RESORTE
20	886353M1		**1**	ASSENTO	SEAT	ASIENTO
21	195513M1		**1**	ROLAMENTO AGULHA	BEARING NEEDLE	COJINETA AGUJAS
22	1868538M4		**1**	LUVA	SLEEVE	MANCHA
23	195453M1		**1**	ROLAMENTO AGULHA	BEARING NEEDLE	COJINETA AGUJAS
24	1868539M1		**1**	EIXO	SHAFT	ARBOL
25	195363M1		**2**	ANEL TRAVA	CIRCLIP	CIRCULITO
26	907970M1		**1**	ROLAMENTO	BEARING	COJINETE
27	897020M1		**9**	ARRUELA	WASHER	ARANDELA
28	897025M1		**162**	ROLETE	ROLLER	RODILLO
29	184750M2		**6**	ARRUELA	WASHER	ARANDELA
30	897018M1		**3**	ENGRENAGEM	GEAR	ENGRANAJE
31	897019M1		**3**	EIXO	SHAFT	ARBOL
32	362463X1		**4**	PARAFUSO	BOLT	PERNO
33	353432X1		**4**	ARRUELA	WASHER	ARANDELA
34	1671558M1		**1**	COROA	SPROCKET	RUEDA DE CADENA
35	180409M1		**2**	PINO	PIN	PASADOR
36	1860307M1		**1**	ANEL	RING	ARO
37		➡ 1872507M1	**1**	ANEL	RING	ARO
38	184012M4		**1**	PLACA	PLATE	PLATO
39	897367M1		**2**	ARRUELA	WASHER	ARANDELA
40	1872507M1		**1**	PORTA ENGRENAGEM	CARRIER	PORTADOR
41	2801093M1		**1**	TAMPA	COVER	CUBIERTA
42	184011M1		**1**	CALÇO	SHIM	CALCE
43	052428R1		**1**	ESFERA	BALL	BOLA
44	907130M1		**1**	MOLA	SPRING	RESORTE
45	052425R1		**1**	GARFO	FORK	HORQUILLA
46	052427R1		**1**	EIXO	SHAFT	ARBOL
47	184770M3		**1**	LUVA	SLEEVE	MANCHA
48	180765M1		**2**	ARAME	WIRE	HILO
49	907962M91		**1**	EIXO	SHAFT	ARBOL
50	881144M1		**2**	PARAFUSO	BOLT	PERNO

Kit Suporte Da Lanterna
Kit Ligths Bracket
Kit Linternas Soporte

140-20

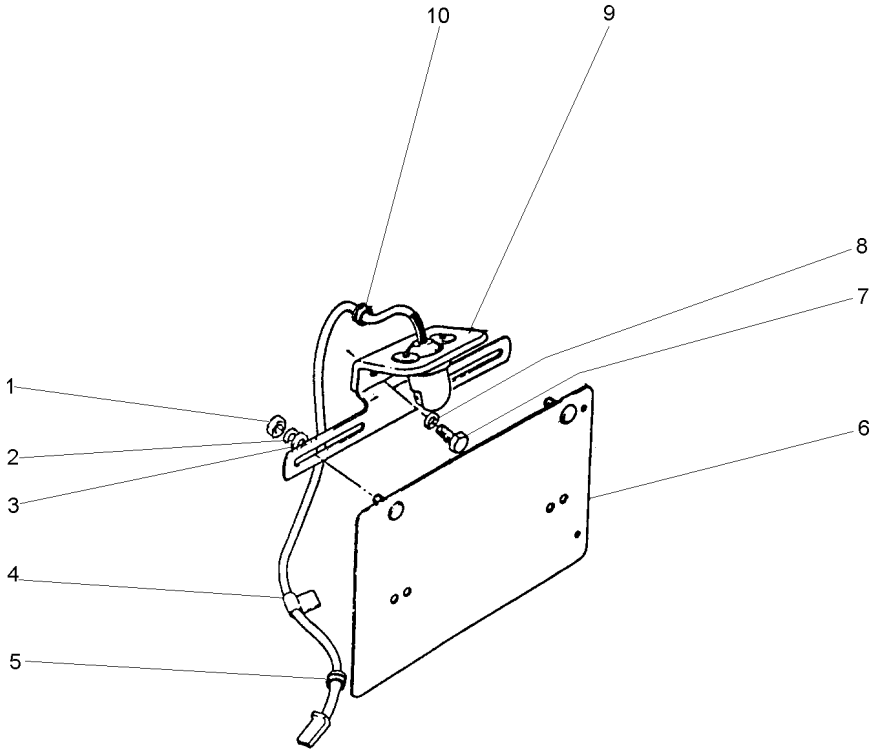

1	353441X1		**2** ARRUELA	WASHER	ARANDELA
2	355564X1	1/4x20	**2** PORCA	NUT	TUERCA
3	355617X1		**2** ARRUELA	WASHER	ARANDELA
4	185320M1		**1** PRESILHA	STAPLE	GRAPA
5	366195X1		**1** PASSA-FIO	GROMMET	PASACABLE
6	3145956M91		**1** SUPORTE	BRACKET	SOPORTE
7	353676X1	5/16x18x5/8	**2** PARAFUSO	BOLT	PERNO
8	353446X1		**2** ARRUELA	WASHER	ARANDELA
9	3149883M91		**1** SUPORTE	BRACKET	SOPORTE
10	367770X1		**1** PASSA-FIO	GROMMET	PASACABLE

Kit De Ferramentas
Tools
Herramientas

140-25

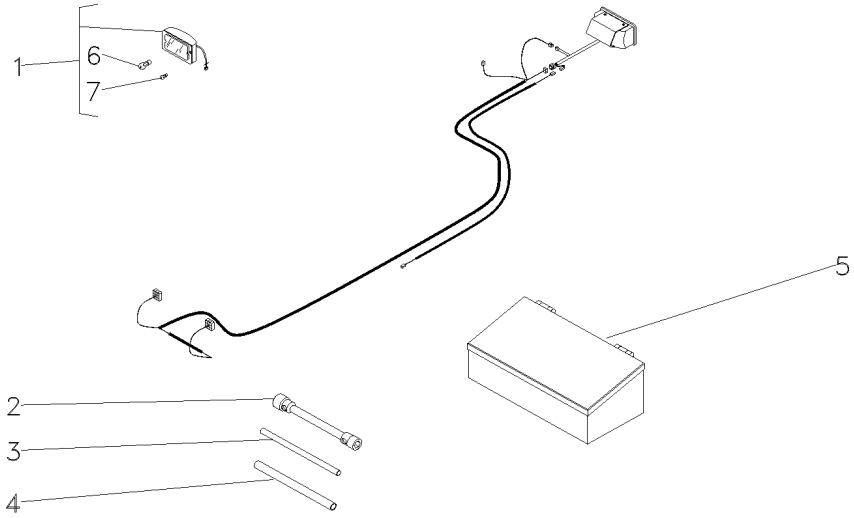

1	022661T1	[A]	**2**	FAROL DIANTEIRO	FRONT LIGHT	FRONT LIGHT
2	3149636M2		**1**	CHAVE DE RODA	WHEEL KEY	LLAVE DE RUEDA
3	3149804M1		**1**	BARRA	BAR	BARRA
4	3149803M1		**1**	TUBO	PIPE	CANO
5	EE123025M91		**1**	CAIXA	BOX	CAJA
6	3603706M1	1	**1**	LÂMPADA	BULB	LAMPARA
7	2801348M1	1	**1**	LÂMPADA	BULB	LAMPARA

[A] FAROL AUXILIAR
AUXILIARY LANTERN
FAROL AUXILIAR

Kit De Ferramentas
Tools
Herramientas

140-30

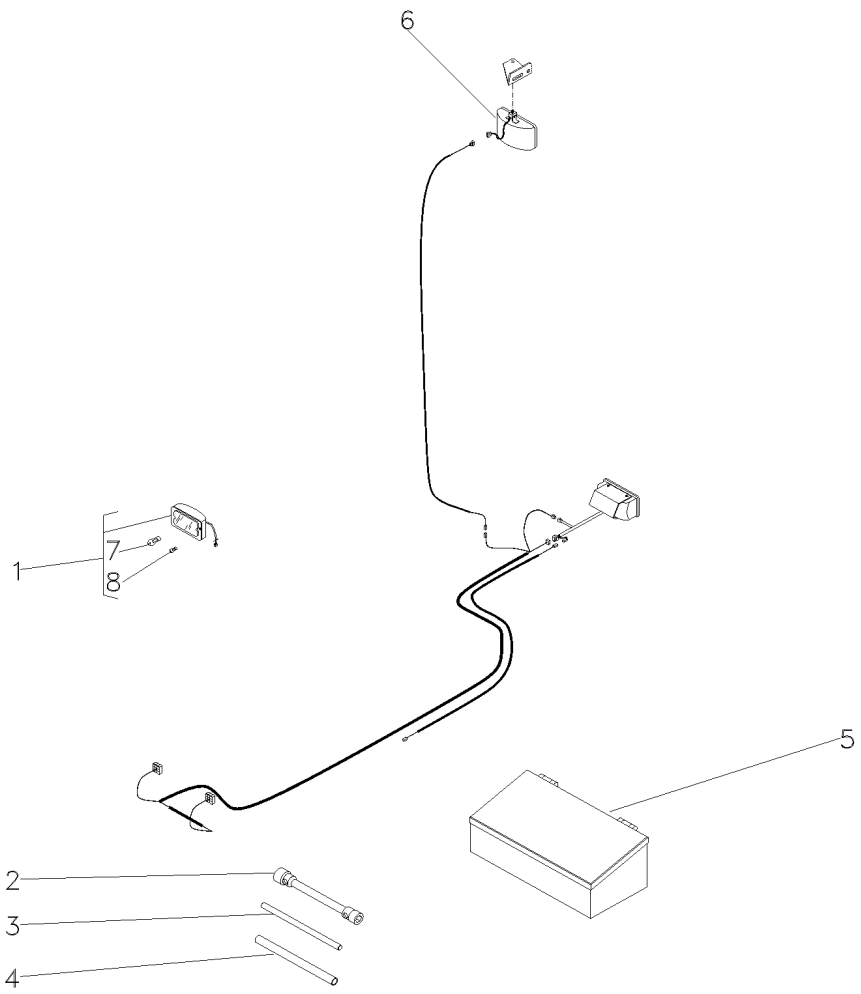

1	022661T1	[A]	**2**	FAROL DIANTEIRO	FRONT LIGHT	FRONT LIGHT
2	3149636M2		**1**	CHAVE DE RODA	WHEEL KEY	LLAVE DE RUEDA
3	3149804M1		**1**	BARRA	BAR	BARRA
4	3149803M1		**1**	TUBO	PIPE	CANO
5	EE123025M91		**1**	CAIXA	BOX	CAJA
6	024393T1	[B]	**1**	FAROL	LIGHT	ALUMBRADO
7	3603706M1	1	**1**	LÂMPADA	BULB	LAMPARA
8	2801348M1	1	**1**	LÂMPADA	BULB	LAMPARA

[A] FAROL AUXILIAR
AUXILIARY LANTERN
FAROL AUXILIAR

[B] FAROL SERVIÇO
SERVING LANTERN
FAROL SERVICIO

Aquecedor De Partida
Starting Heater
Calentador De Partida

140-35

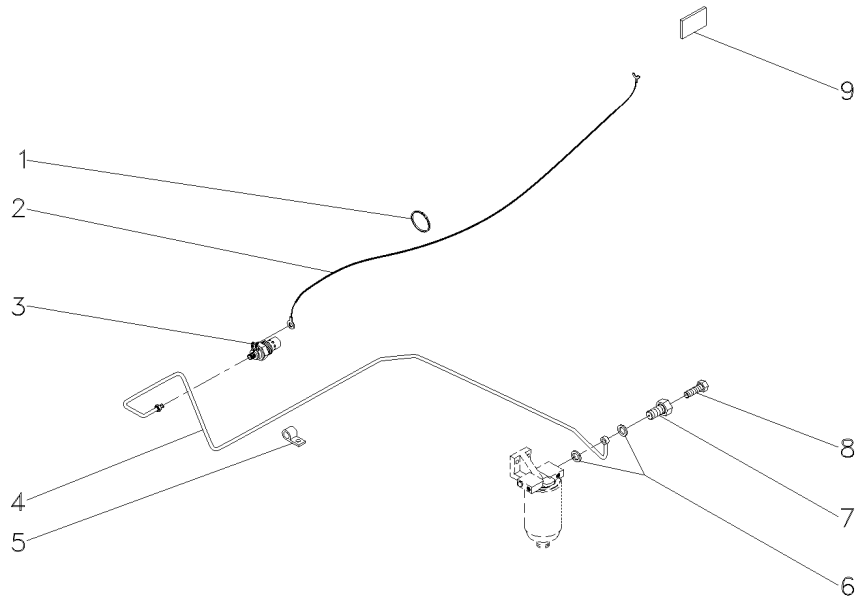

1	3225356M1	**7** PRESILHA	STAPLE	GRAPA
3	2802106M1	**1** VELA AQUECEDORA	INTAKE HEATER	CALENTADOR ADM
4	043360T1	**1** CJ. TUBO	TUBE ASSY	CONJ.DE TUBO
5	037669P1	**2** PRESILHA	STAPLE	GRAPA
6	043357T1	**2** ARRUELA	WASHER	ARANDELA
7	043355T1	**1** PARAFUSO	BOLT	PERNO
8	043356T1	**1** PARAFUSO	BOLT	PERNO
9	3149938M1	**1** DECAL	DECAL	CALCOMANIA

Tomada De Luz Da Carreta
Lighting System
Sistema De Iluminación

140-40

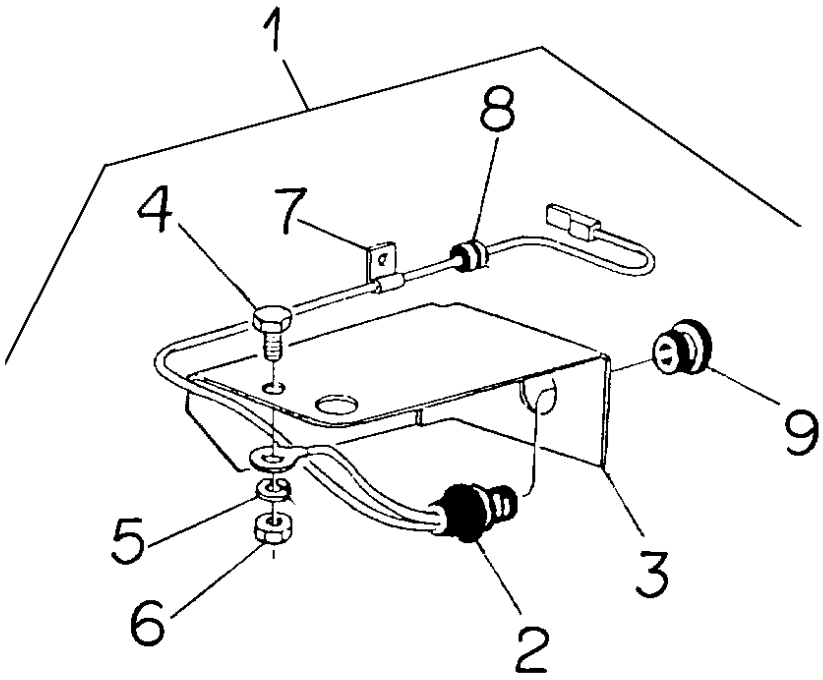

1			■▶ 3149985M91	**1**	KIT TOMADA LUZ	LIGHT INTAKE,KIT	TOMA DE LUZ
2	3149884M91	1		**1**	CONECTOR	CONNECTOR	CONECTOR
3	2801607M1	1		**1**	SUPORTE	BRACKET	SOPORTE
4	355125X1	1	10x24x5/8	**1**	PARAFUSO	BOLT	PERNO
5	353445X1	1		**1**	ARRUELA	WASHER	ARANDELA
6	354120X1	1	10x24	**1**	PORCA	NUT	TUERCA
7	185320M1	1		**1**	PRESILHA	STAPLE	GRAPA
8	366195X1	1		**1**	PASSA-FIO	GROMMET	PASACABLE
9	2801633M1	1		**1**	TAMPÃO	PAD	ALMOHADILLA

Caixa De Redução De Velocidades **Creeper** **Rangebox** **Creeper** **Caja Cambio Gama** **Creeper**	**140-45**	**2 Rodas Motrizes** **2 Wheels Drive** **2 Ruedas Motriz**

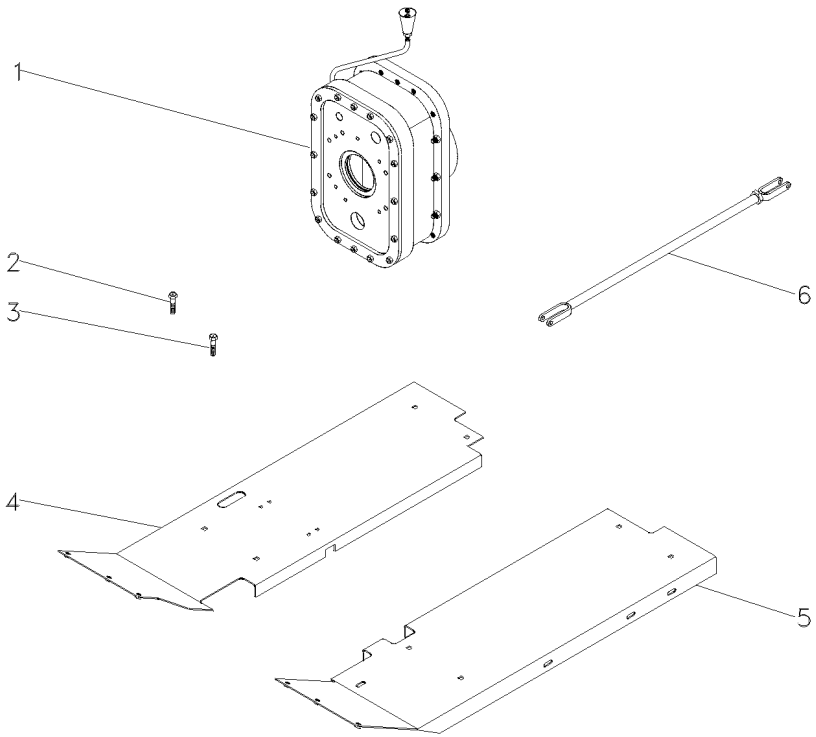

1	3698329M91	140-15 No	**1**	CJ. REDUTOR	KIT, CARRIER	JUEGO PORTADOR
2	377825X1		**2**	PARAFUSO	BOLT	PERNO
3	377622X1		**3**	PARAFUSO	BOLT	PERNO
4	033591S1	▶	**1**	SOLEIRA	FOOT REST	REPOSAPIES
5	052348S1	◀	**1**	SOLEIRA	FOOT REST	REPOSAPIES
6	3146699M91	105-125 No	**2**	CJ. TIRANTE	KIT, ROD	JUEGO DE BIELAS

Polia Tomada De Força
Power Take-Off Pulley
Polea Toma De Potencia

140-50

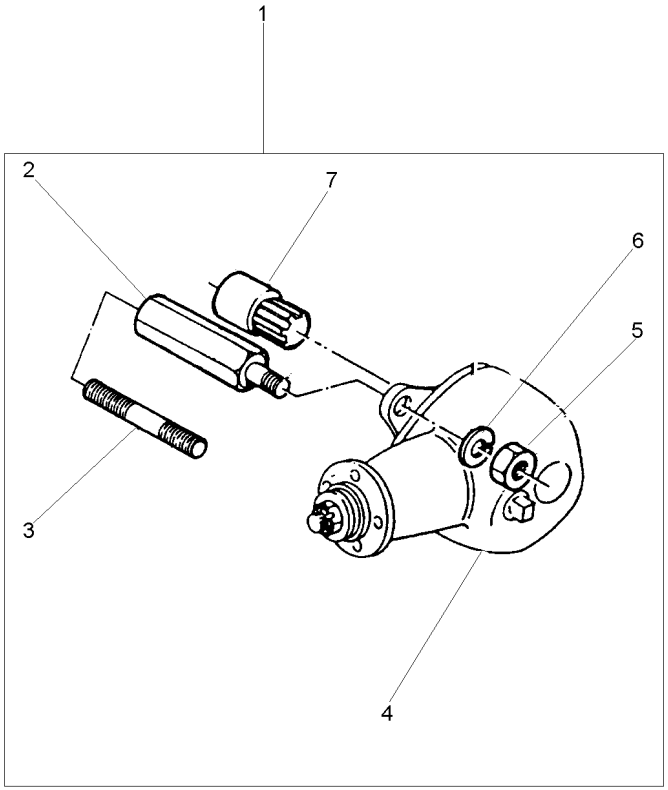

1		[A]	**1**	CJ. POLIA	KIT, PULLEY	JUEGO DE POLEA
		2802418M91				
1		[B]	**1**	CJ. POLIA	KIT, PULLEY	JUEGO DE POLEA
		2802419M91				
2	2802411M1	1	**4**	PRISIONEIRO	STUD	ESPARRAGO
3	1860900M1	1	**4**	PRISIONEIRO	STUD	ESPARRAGO
4	2802397M91	1 [B]	**1**	CJ. POLIA	KIT, PULLEY	JUEGO DE POLEA
4	487867M91	1 [A]	**1**	CJ. POLIA	KIT, PULLEY	JUEGO DE POLEA
		140-55 No				
5	353437X1	1 1/2x20	**4**	PORCA	NUT	TUERCA
6	353439X1	1	**4**	ARRUELA	WASHER	ARANDELA
7	2802412M91	1	**1**	CJ. LUVA	KIT, SLEEVE	JUEGO MANGUITOS

[A] SERVIÇO LEVE
NORMAL DUTY
TIPO NORMALE

[B] SERVIÇO PESADO
HEAVY DUTY
SERVICIO PESADO

Polia
Pulley
Polea

140-55

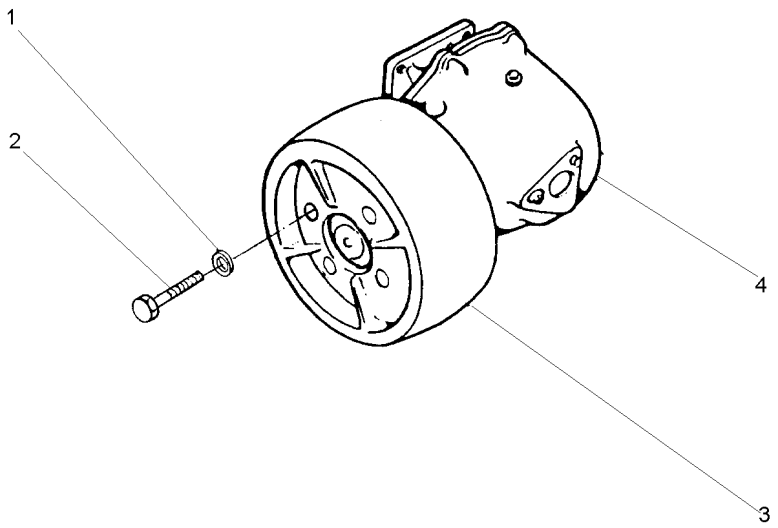

1	353432X1		**4** ARRUELA	WASHER	ARANDELA
2	353560X1	7/16x20x1.1/8	**4** PARAFUSO	BOLT	PERNO
3	180552M1		**1** POLIA	PULLEY	POLEA
4	2800044M91	[B]	**1** CJ. POLIA	KIT, PULLEY	JUEGO DE POLEA
4	487666M94	[A]	**1** CJ. POLIA	KIT, PULLEY	JUEGO DE POLEA

[A] SERVIÇO LEVE
NORMAL DUTY
TIPO NORMALE

[B] SERVIÇO PESADO
HEAVY DUTY
SERVICIO PESADO

Polia Tomada De Força Hd
Power Take-Off Pulley Hd
Polea Toma De Potencia Hd

140-60

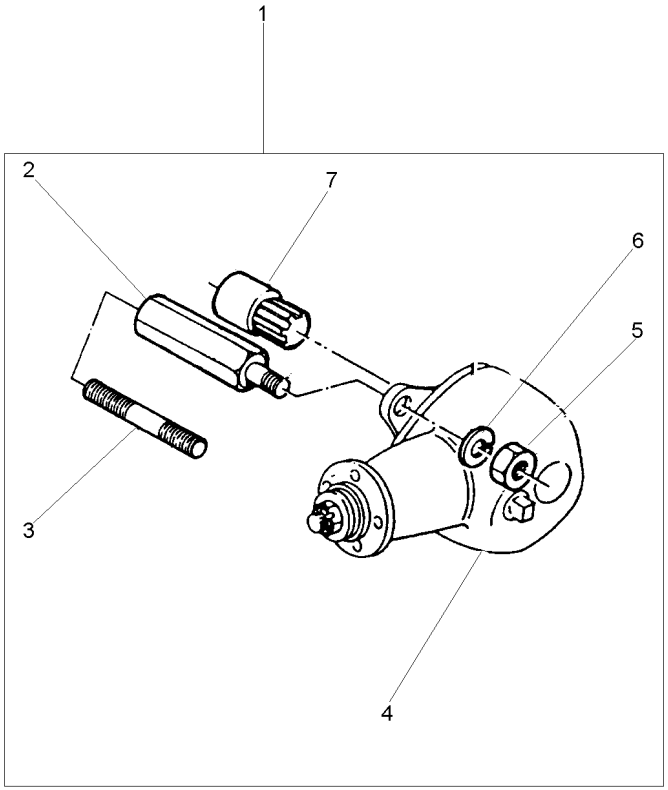

1			2802419M91	**1**	CJ. POLIA	KIT, PULLEY	JUEGO DE POLEA
2	2802411M1	1		**4**	PRISIONEIRO	STUD	ESPARRAGO
3	1860900M1	1		**4**	PRISIONEIRO	STUD	ESPARRAGO
4	2802397M91	1		**1**	CJ. POLIA	KIT, PULLEY	JUEGO DE POLEA
5	353437X1	1 1/2x20		**4**	PORCA	NUT	TUERCA
6	353439X1	1		**4**	ARRUELA	WASHER	ARANDELA
7	2802412M91	1		**1**	CJ. LUVA	KIT, SLEEVE	JUEGO MANGUITOS

Tomada De Óleo Carreta
Kit Oil Pipe
Toma De Aceite

140-65

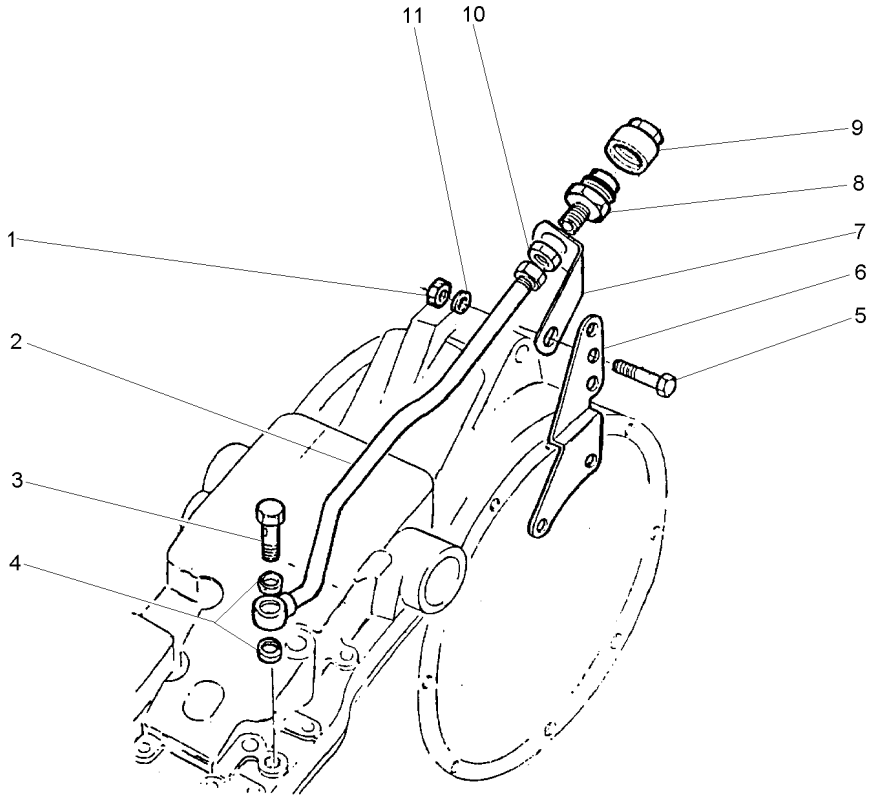

1	376760X1		**1**	PORCA	NUT	TUERCA
2	827190M92		**1**	TUBO	PIPE	CANO
3	812561M1		**1**	PARAFUSO	BOLT	PERNO
4	826238M1		**2**	ARRUELA	WASHER	ARANDELA
5	353560X1	7/16x20x1.1/8	**1**	PARAFUSO	BOLT	PERNO
6	888722M1		**1**	SUPORTE	BRACKET	SOPORTE
7	1861989M1		**1**	SUPORTE	BRACKET	SOPORTE
8	646670M91		**1**	CONEXÃO	CONNECTION	CONEXION
9	646669M1		**1**	TERMINAL	END	EXTREMO
10	812560M1		**1**	PORCA	NUT	TUERCA
11	353757X1		**1**	ARRUELA	WASHER	ARANDELA

Caixa De Ferramentas
Tools Box
Caja De Herramientas

140-70

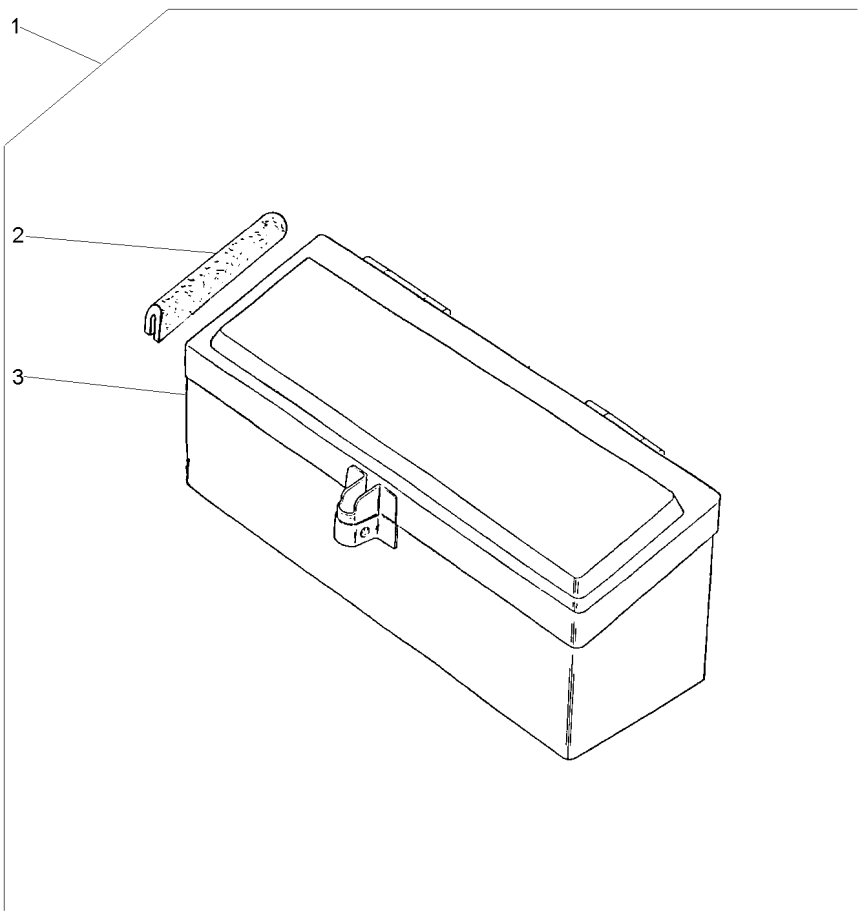

1			027964N1	**1** CJ. CAIXA	KIT, BOX	JUEGO DE CAJA
2	027998P1	1		**2** GUARNIÇÃO	FOAM	ESPUMA
3	3587610M91	1		**1** CAIXA	BOX	CAJA

Caixa De Ferramentas
Tools Box
Caja De Herramientas

140-75

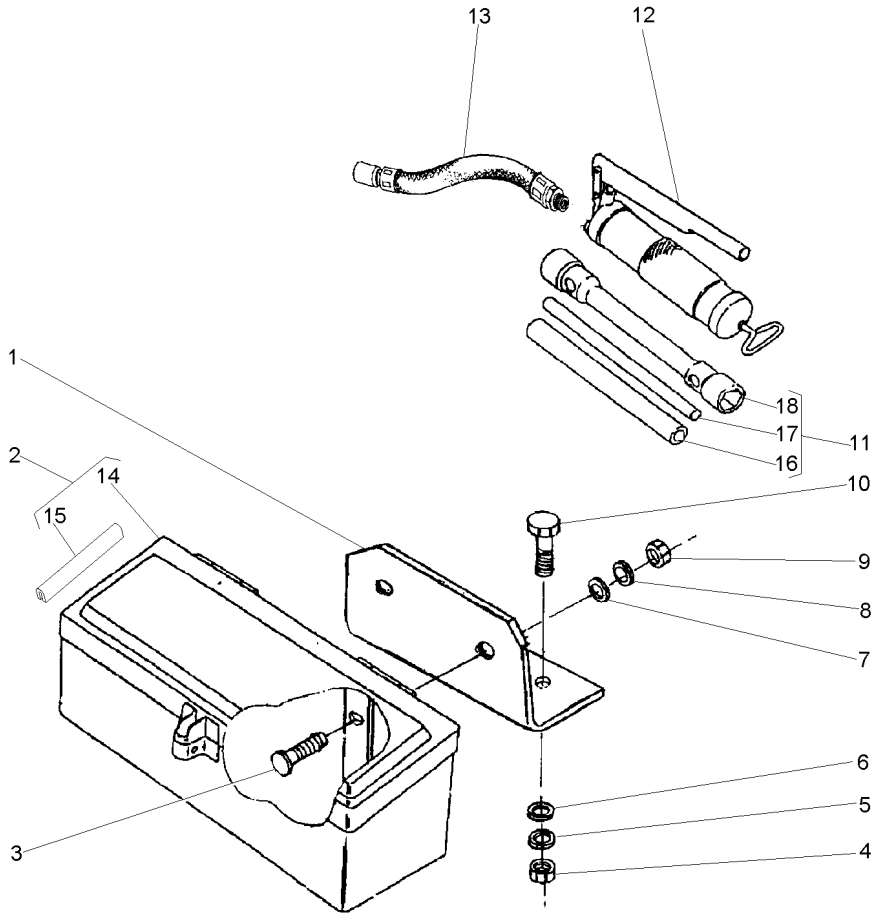

1	036983P1		**1**	SUPORTE	BRACKET	SOPORTE
2	027964N1		**1**	CX. FERRAMENTAS	TOOL BOX	CAJA HERRAMIENTA
3	353810X1	3/8x24x1.1/4	**2**	PARAFUSO	BOLT	PERNO
4	355566X1	3/8x16	**2**	PORCA	NUT	TUERCA
5	353434X1		**2**	ARRUELA	WASHER	ARANDELA
6	353756X1		**2**	ARRUELA	WASHER	ARANDELA
7	339534X1		**2**	ARRUELA	WASHER	ARANDELA
8	353434X1		**2**	ARRUELA	WASHER	ARANDELA
9	339402X1	M10x1,50	**2**	PORCA	NUT	TUERCA
10	353691X1	3/8x16x1"	**2**	PARAFUSO	BOLT	PERNO
11	3149635M93		**1**	CHAVE DE RODA	WHEEL KEY	LLAVE DE RUEDA
12	036335T1		**1**	ENGRAXADEIRA	SHOES	ZAPATAS
13	036336T1		**1**	HASTE	SPINDLE	MANGUETA
14	3587610M91	2	**1**	CAIXA	BOX	CAJA
15	027988P1	2	**2**	GUARNIÇÃO	FOAM	ESPUMA
16	3149803M1	11	**1**	TUBO	PIPE	CANO
17	3149804M1	11	**1**	BARRA	BAR	BARRA
18	3149636M2	11	**1**	CHAVE DE RODA	WHEEL KEY	LLAVE DE RUEDA

Kit De Ferramentas
Tools
Herramientas

140-80

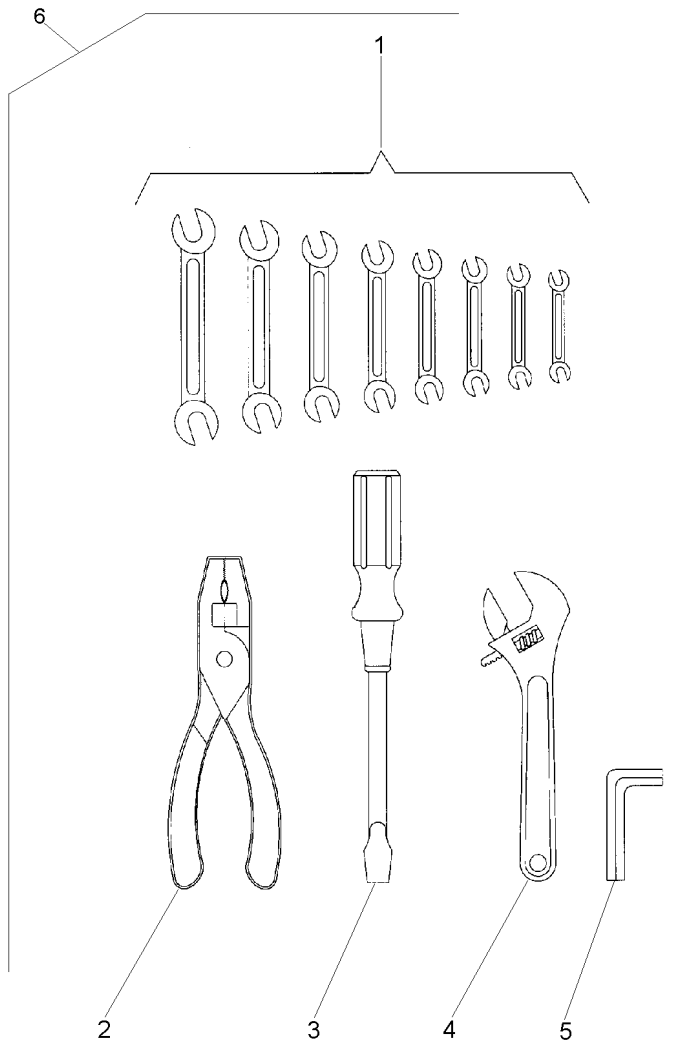

1	3145880M1	6	**1**	CHAVE DE BOCA	SPANNER	LLAVE DE RUEDA
1	3145881M1	6	**1**	CHAVE DE BOCA	SPANNER	LLAVE DE RUEDA
1	3145882M1	6	**1**	CHAVE DE BOCA	SPANNER	LLAVE DE RUEDA
1	3145883M1	6	**1**	CHAVE DE BOCA	SPANNER	LLAVE DE RUEDA
1	3145884M1	6	**1**	CHAVE DE BOCA	SPANNER	LLAVE DE RUEDA
1	3145885M1	6	**1**	CHAVE DE BOCA	SPANNER	LLAVE DE RUEDA
1	3145886M1	6	**1**	CHAVE DE BOCA	SPANNER	LLAVE DE RUEDA
1	3145887M1	6	**1**	CHAVE DE BOCA	SPANNER	LLAVE DE RUEDA
2	3145888M1	6	**1**	ALICATE	PLIERS	PINZAS
3	3145890M1	6	**1**	CHAVE DE FENDA	SCREWDRIVER	DESTORNILLADOR
4	3145889M1	6	**1**	CHAVETA	KEY	CLAVE
5	1437379M1	6	**1**	CHAVE ALLEN	ALLEN KEY	LLAVE ALLEN
6		➡ 3145959M91	**1**	KIT FERRAMENTAS	KIT, TOOL	JGO.HERRAMIENTAS

Protetor Auricular
Protector
Protetor

140-85

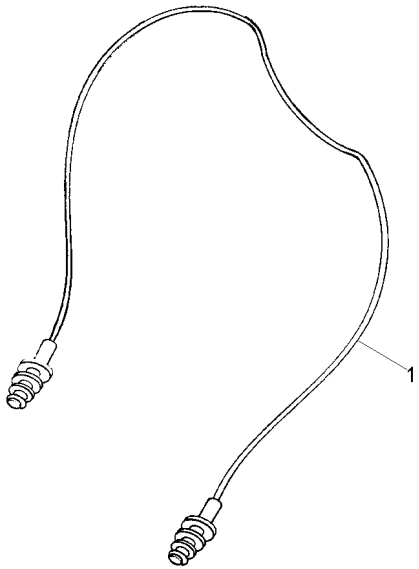

1	T0289054	**1** PROTETOR	PROTECTOR	PROTECTOR

Tomada De Luz Da Carreta
Lighting System
Sistema De Iluminación

140-90

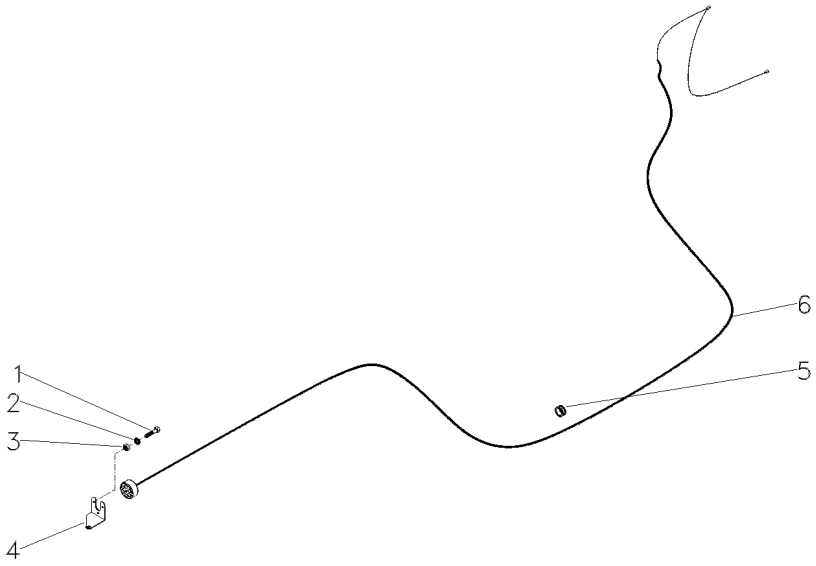

1	3009535X1	**3**	PARAFUSO	BOLT	PERNO
2	3006154X1	**3**	ARRUELA	WASHER	ARANDELA
3	1441615X1	**3**	PORCA	NUT	TUERCA
4	052640P1	**1**	SUPORTE	BRACKET	SOPORTE
5	366195X1	**1**	PASSA-FIO	GROMMET	PASACABLE
6	052122N1	**1**	CHICOTE	HARNESS	MAZO CABLES